SUZUKI

パーツカタログ

DF100A/115A/140A

DF100AT
DF115AT
DF140AT

OUTBOARD MOTOR

2017-10

初版

DF100A

DF115A

DF140A

ま　え　が　き

このパーツカタログは、**スズキ船外機 DF100A/115A/140A 型**の補給取扱い部品を収録してあります。

エンジン諸元	4サイクル	4気筒	総排気量	(内径×行程 86 ㎜× 88 ㎜)
			2045 ㎤	

DF100A					
機種記号	年式	型式	トランサム	色	実施号機
DF100AT	—	10003F	L, X	YAY	10003F-810001 ～

DF115A					
機種記号	年式	型式	トランサム	色	実施号機
DF115AT	—	11503F	L, X	YAY, Y5S, YKV	11503F-810001 ～

DF140A					
機種記号	年式	型式	トランサム	色	実施号機
DF140AT	—	14003F	L, X	YAY, Y5S	14003F-810001 ～

パーツカタログのご使用について

1

1. 記号および略語

1—1. サイズ等

A	：用品	L	：長さ、リンク数、容積	US	：アンダサイズ
AR	：必要量	NT	：歯　数	W	：巾
D	：線　径	OD	：外　径	W/	：同時使用
E.NO.	：エンジン番号	OPT	：オプション	#	：直送品
F.NO.	：フレーム番号	OS	：オーバサイズ	＊	：直売品
H	：高　さ	STD	：スタンダード	～	：より、から
ID	：内　径	T	：厚　さ		

12×34×5 ：内径×外径×厚さ(巾、長さ)

1—2. メーカー名

CHKK	：中央発条	NGK	：日本特殊陶業
DID	：大同工業	NHK	：日本発条
DK	：大金製作所	RK	：高砂チェン
FB	：古河電池	TEN	：富士通テン
IRC	：井上護謨工業	TR	：東海理化電機製作所
KYB	：萱場工業	YB	：湯浅電池
NABCO	：日本エアーブレーキ		

1—3. 構成部品の表示

品　番	品　名
XXXXX−XXXXX	○○○アッシ
XXXXX−XXXXX	・○○○○
XXXXX−XXXXX	：○○○○

構成部品(インナパーツ)を示します。

1ー4. 部品変更

備考欄の品番の前の→印は変更部品相互の互換性を表示します。

←○○○○○－○○○○○……「～より統一」を示し、旧 新です。

→○○○○○－○○○○○……「～に統一」を示し、旧 新です。

1ー5. 修正使用

ホース、チューブ等で寸法表示の→印は修正使用を表示します。

（例） L:200→180……200を180に修正して使用します。

2. 部品変更のお知らせ

部品が新設または変更となった場合、サービス・部品ニュース、統一部品一覧表などでご案内いたします。

販売店様にあっては、弊社代理店にお問い合わせください。

3. 部品の注文

部品ご注文の場合は、このパーツカタログをご参照の上、次の点にご留意され、正確にご注文ください。

3ー1. 品番、品名および数量

3ー2. フレーム番号及びエンジン番号と型式番号（年式）

3ー3. 部品メーカー（電装部品、保安部品など）

注※ 分解図は、補給部品索引のためのものです。分解、組立には使用しないで下さい。

※ 補給部品の中で車種間の共通化により、一部生産車の部品と異なる場合があります。あらかじめご了承ください。

※ 記載事項は予告なく変更することがあります。あらかじめご了承ください。

I.Dプレートの説明

I.Dプレートには下記の項目が刻印されています。

より正確な部品発注のため①機種名、②型式、③製造番号（号機）を確認下さい。

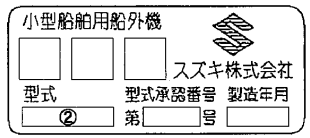

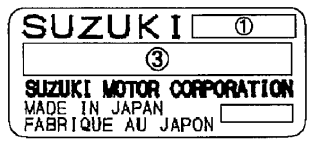

①機種名を示します。（例） DF140ATX

②型式を示します。（例） 14003F

③製造番号（号機）を示します。（例） 810001

I.Dプレート

※取付位置：ブラケット、クランプ

FIG.111A

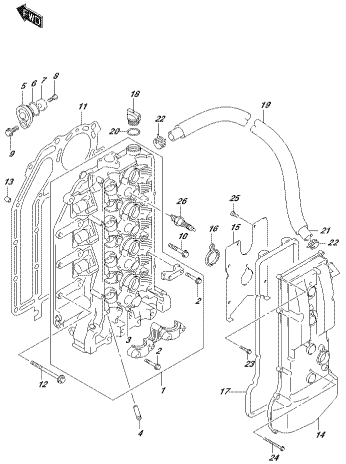

DF140A_002_010_111A
CYLINDER HEAD

FIG.113A

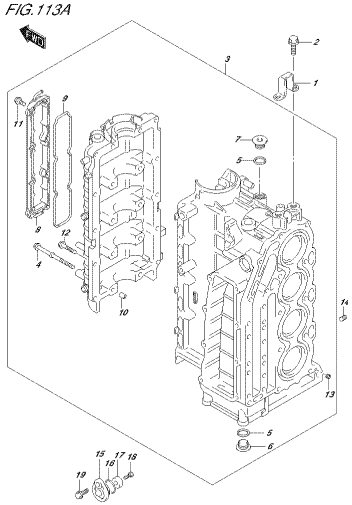

DF140A_002_010_113A
CYLINDER BLOCK

FIG.116A

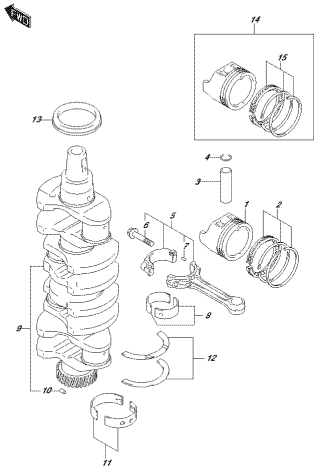

DF140A_002_010_116A
CRANKSHAFT

FIG.119A

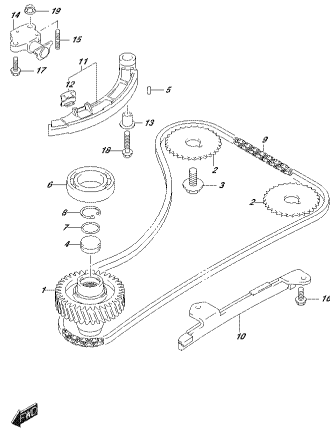

DF140A_002_010_119A
TIMING CHAIN

FIG.121A

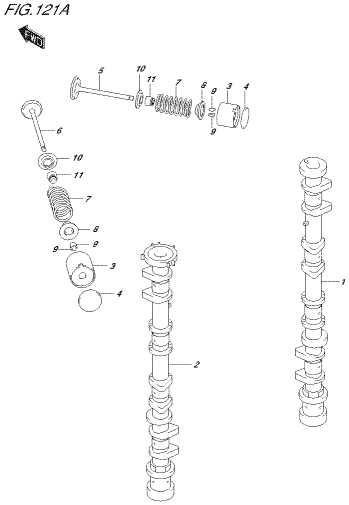

DF140A_002_010_121A
CAMSHAFT

FIG.122A

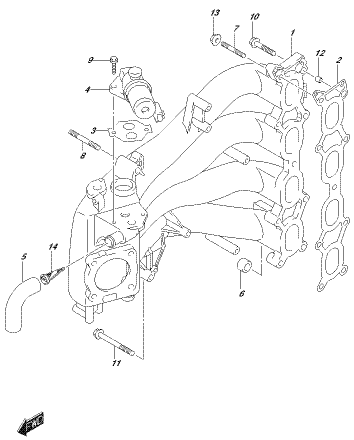

DF140A_002_010_122A
INTAKE MANIFOLD

FIG.134A

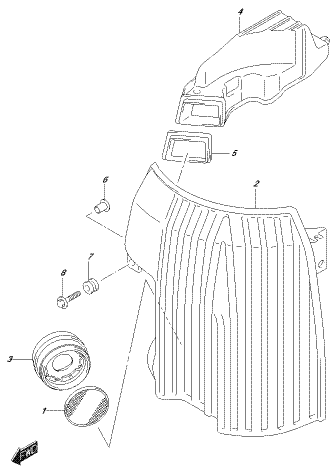

DF140A_002_010_134A
SILENCER

FIG.134B

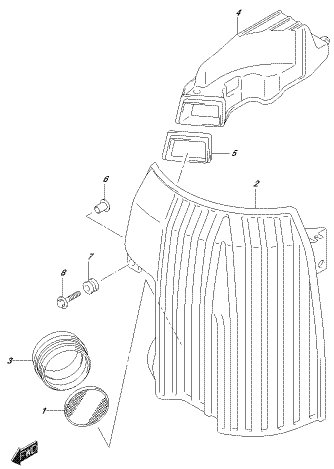

DF140A_002_010_134B
SILENCER

FIG.136A

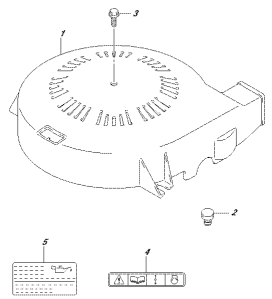

DF140A_000_010_136A
RING GEAR COVER

FIG.143A

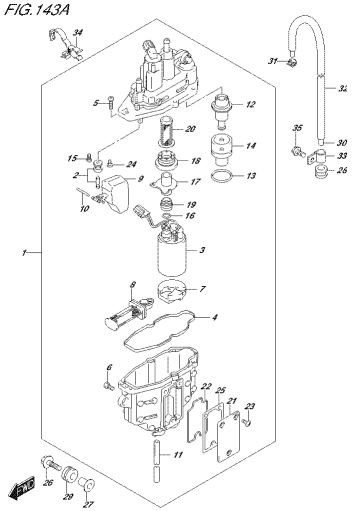

DF140A_000_010_143A
FUEL VAPOR SEPARATOR

FIG.144A

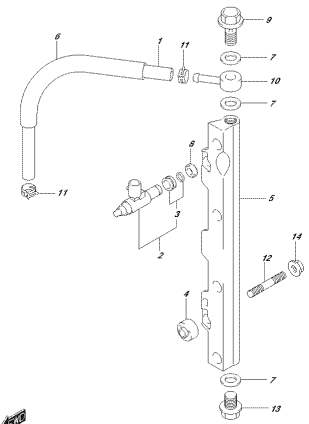

DF140A_000_010_144A
FUEL INJECTOR

FIG.146A

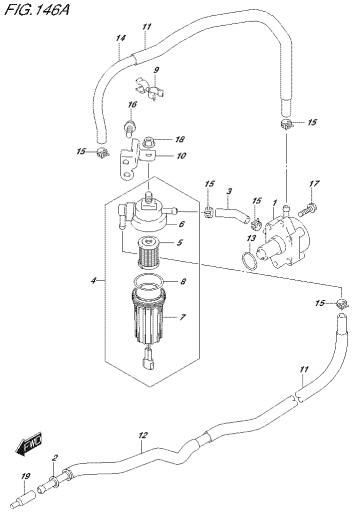

DF140A_000_010_146A
FUEL PUMP

FIG.160A

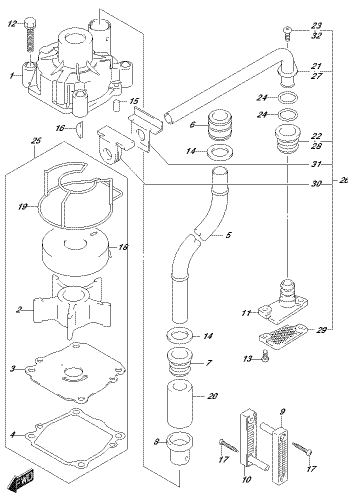

DF140A_000_010_160A
WATER PUMP

FIG.162A

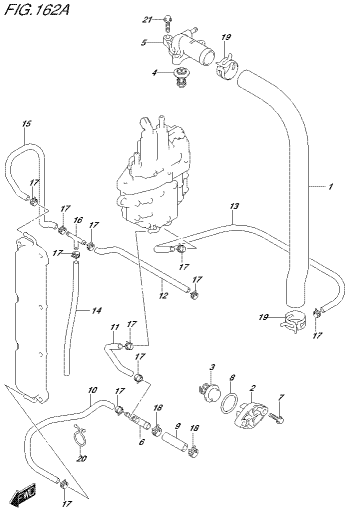

DF140A_000_010_162A
THERMOSTAT

FIG.162B

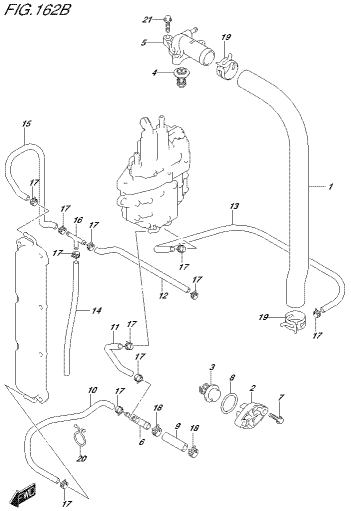

DF140A_000_010_162B
THERMOSTAT

FIG.162C

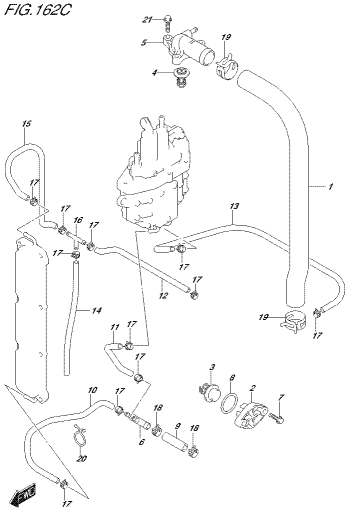

DF140A_000_010_162C
THERMOSTAT

FIG.163A

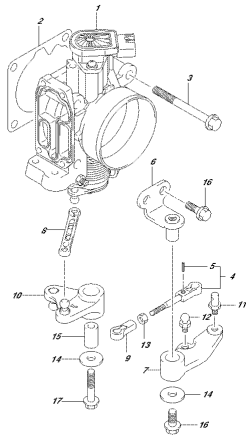

DF140A_000_010_163A
THROTTLE BODY

FIG.175A

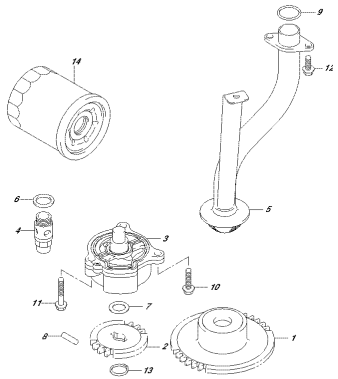

DF140A_000_010_175A
OIL PUMP

FIG.180A

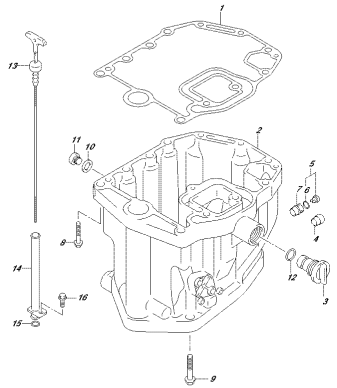

DF140A_000_010_180A
OIL PAN

FIG.180B

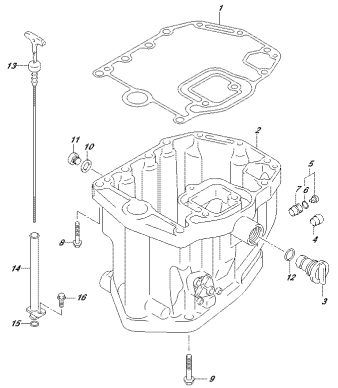

DF140A_000_010_180B
OIL PAN

FIG.180C

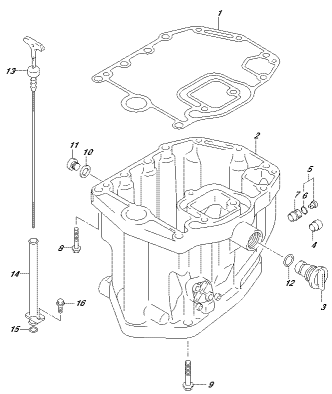

DF140A_000_010_180C
OIL PAN

FIG.204A

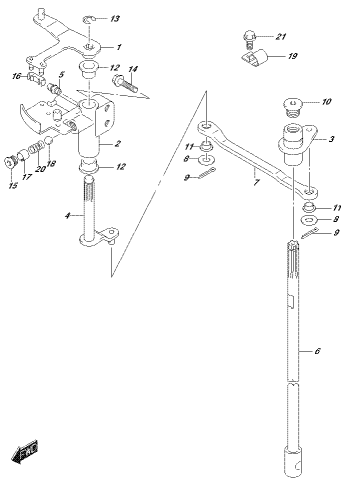

DF140A_000_010_204A
CLUTCH SHAFT

FIG.210A

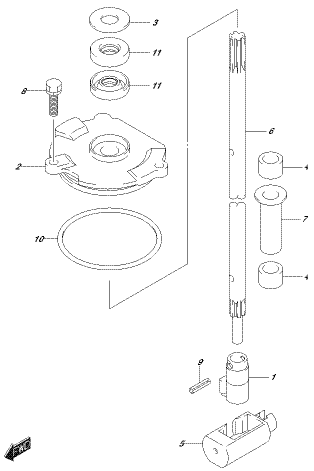

DF140A_000_010_210A
SHIFT ROD

FIG.220A

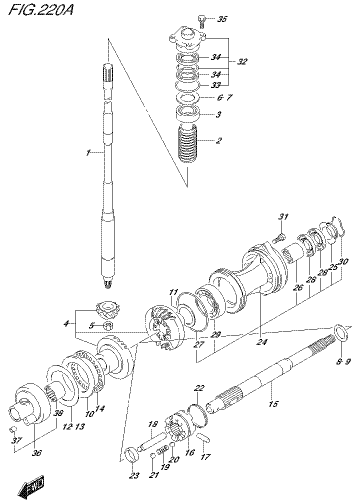

DF140A_000_010_220A
TRANSMISSION

FIG.220B

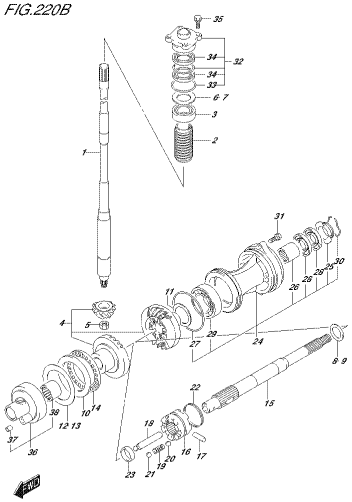

DF140A_000_010_220B
TRANSMISSION

FIG.220C

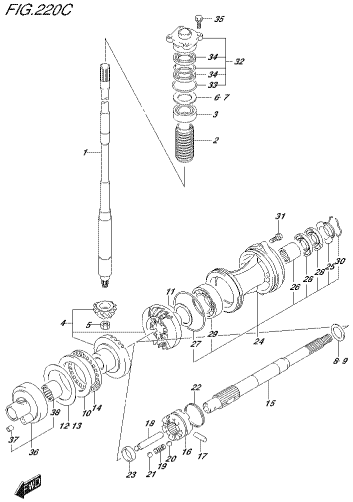

DF140A_000_010_220C
TRANSMISSION

FIG.301A

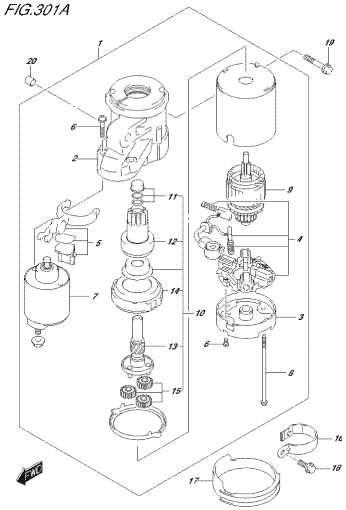

DF140A_000_010_301A
STARTING MOTOR

FIG.303A

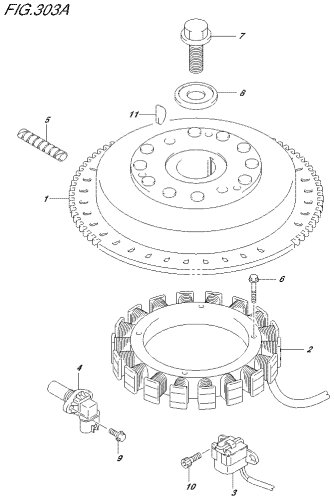

DF140A_000_010_303A
MAGNETO

FIG.307A

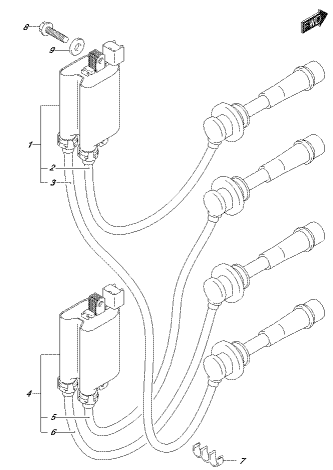

DF140A_000_010_307A
IGNITION COIL

FIG.311A

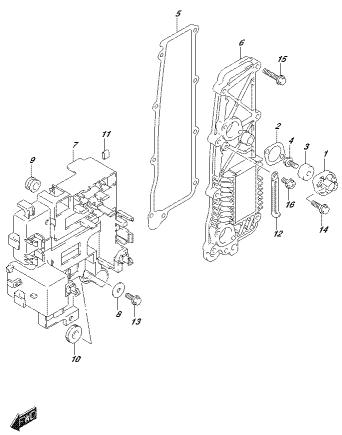

DF140A_000_010_311A
RECTIFIER

FIG.315A

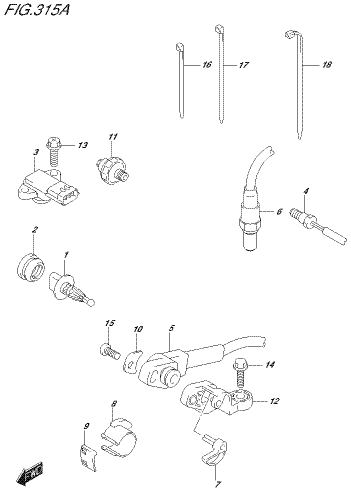

DF140A_000_010_315A
SENSOR

FIG.315B

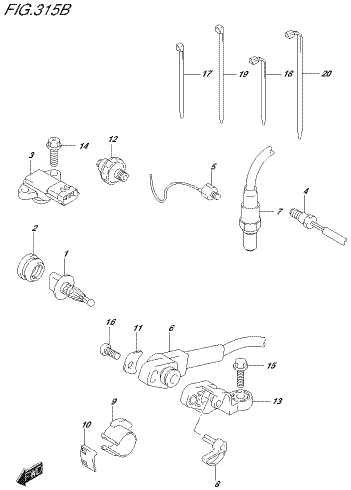

DF140A_000_010_315B
SENSOR

FIG.322A

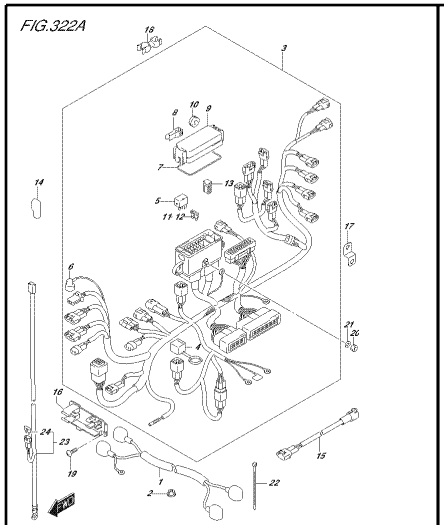

DF140A_002_018_322A
HARNESS

FIG.322B

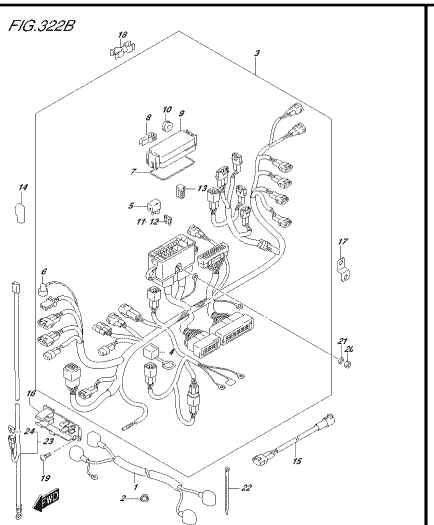

DF140A_002_018_322B
HARNESS

FIG.322C

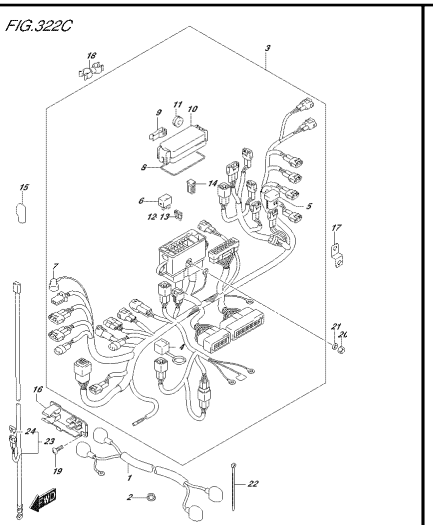

DF140A_002_018_322C
HARNESS

FIG.326A

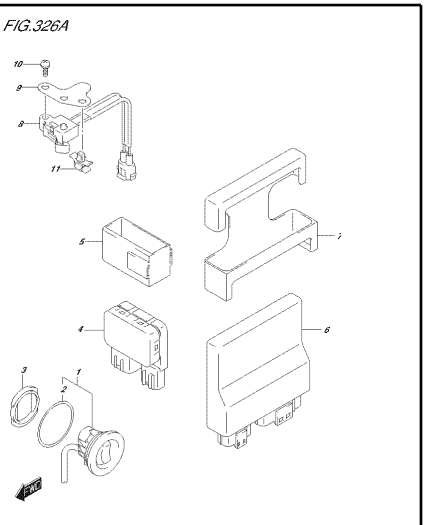

DF140A_002_018_326A
PTT SWITCH/ENGINE CONTROL UNIT

FIG.326B

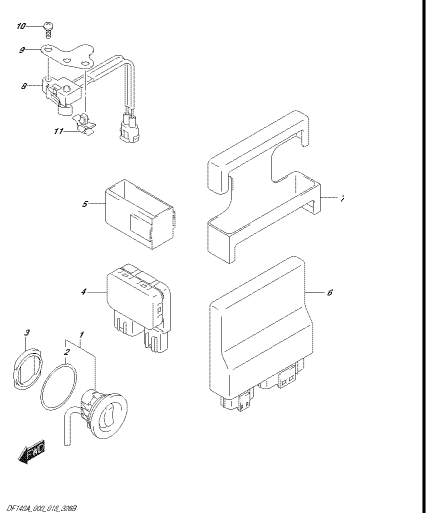

DF140A_002_018_326B
PTT SWITCH/ENGINE CONTROL UNIT

FIG.326C

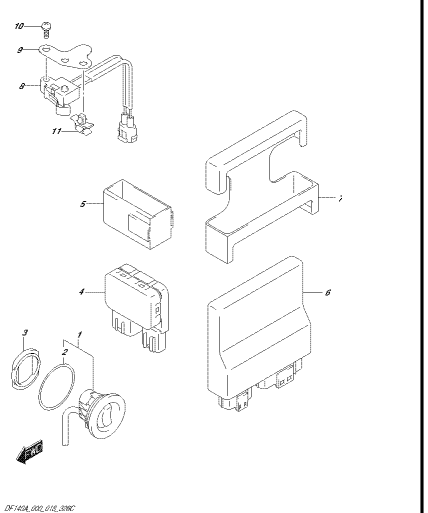

DF140A_002_018_326C
PTT SWITCH/ENGINE CONTROL UNIT

FIG.335A

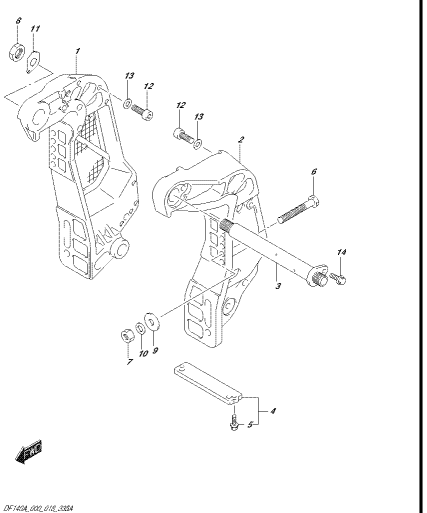

DF140A_002_018_335A
CLAMP BRACKET

FIG.335B

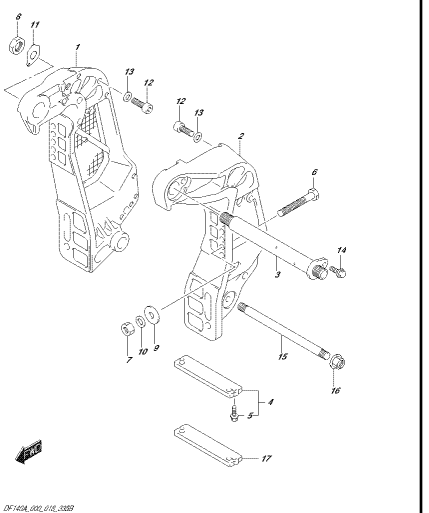

DF140A_002_018_335B
CLAMP BRACKET

FIG.335C

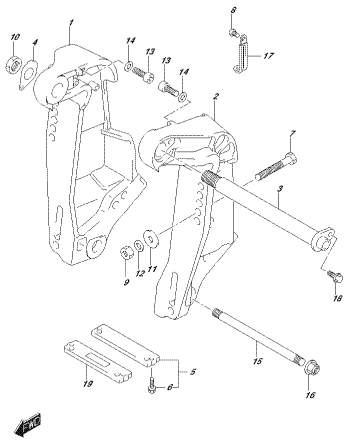

DF140A_000_018_335C
CLAMP BRACKET

FIG.336A

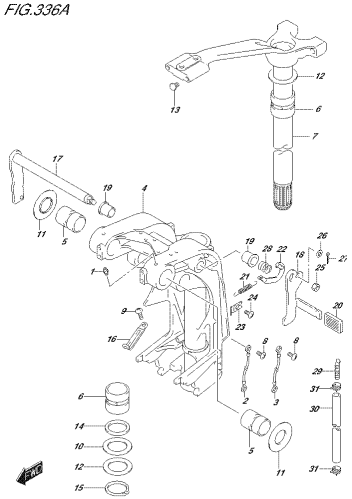

DF140A_000_018_336A
SWIVEL BRACKET

FIG.336B

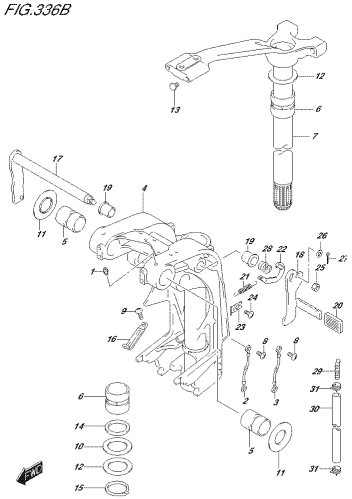

DF140A_000_018_336B
SWIVEL BRACKET

FIG.336C

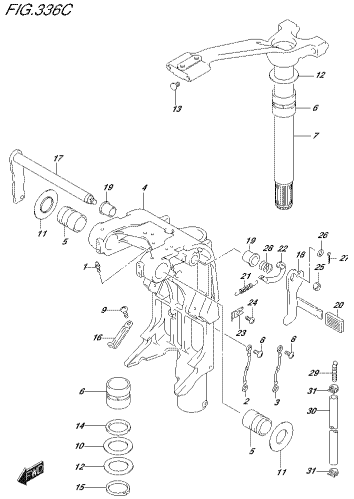

DF140A_000_018_336C
SWIVEL BRACKET

FIG.337A

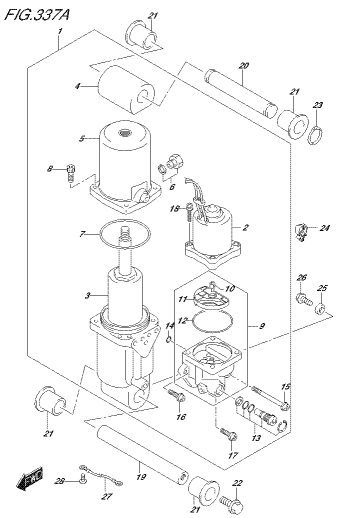

DF140A_000_018_337A
TRIM CYLINDER

FIG.337B

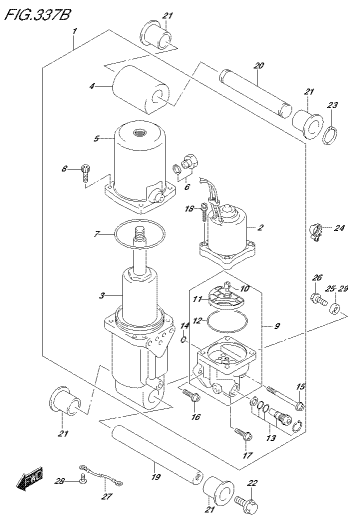

DF140A_000_018_337B
TRIM CYLINDER

FIG.337C

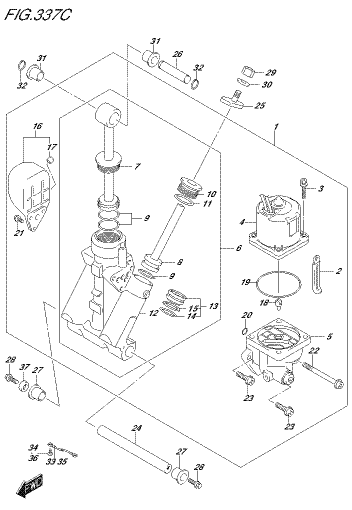

DF140A_000_018_337C
TRIM CYLINDER

FIG.340A

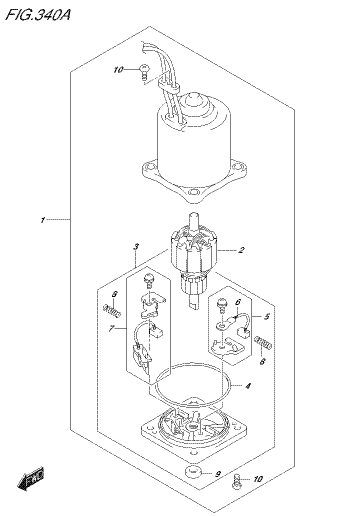

DF140A_000_018_340A
PTT MOTOR

FIG.340B

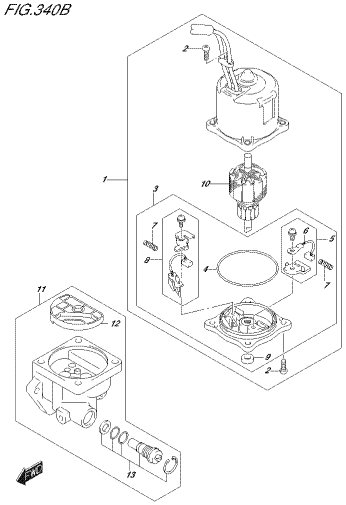

DF140A_000_010_340B
PIT MOTOR

FIG.401A

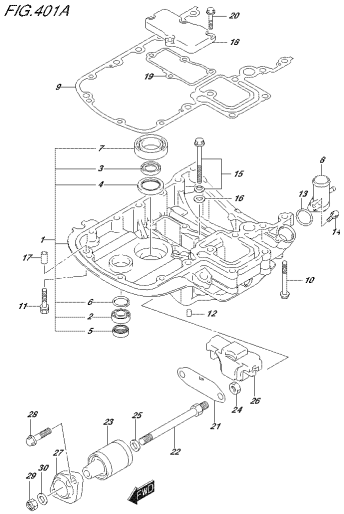

DF140A_000_010_401A
ENGINE HOLDER

FIG.401B

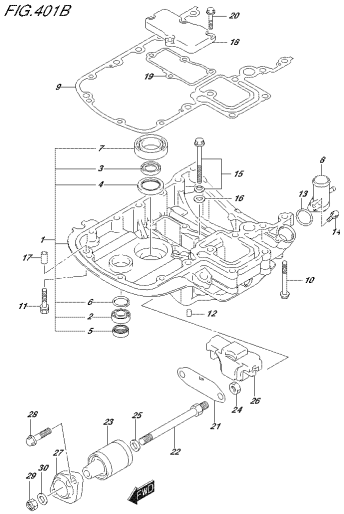

DF140A_000_010_401B
ENGINE HOLDER

FIG.401C

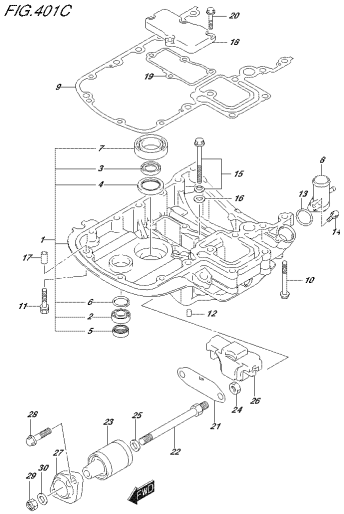

DF140A_000_010_401C
ENGINE HOLDER

FIG.405A

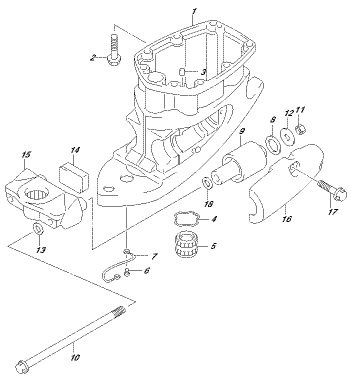

DF140A_000_010_405A
DRIVE SHAFT HOUSING

FIG.405B

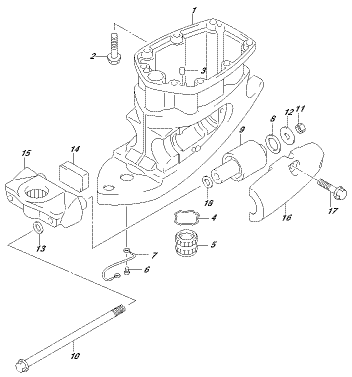

DF140A_000_010_405B
DRIVE SHAFT HOUSING

FIG.405C

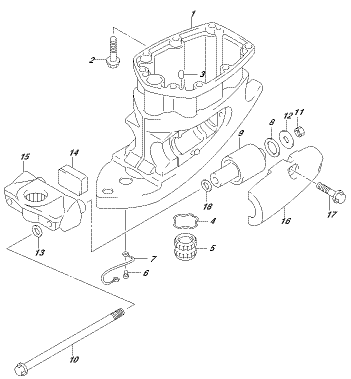

DF140A_000_010_405C
DRIVE SHAFT HOUSING

FIG.407A

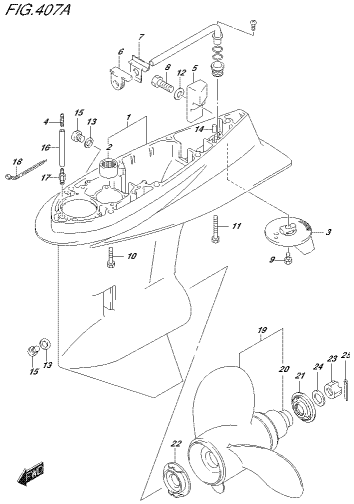

DF140A_000_010_407A
GEAR CASE

FIG.407B

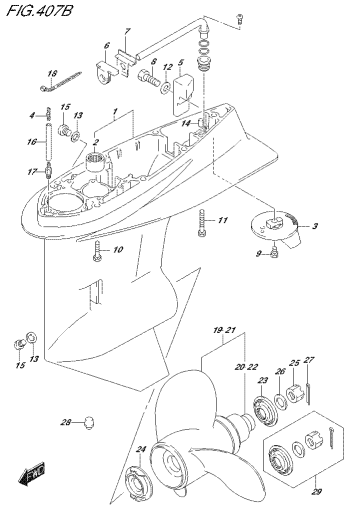

DF140A_000_010_407B
GEAR CASE

FIG.407C

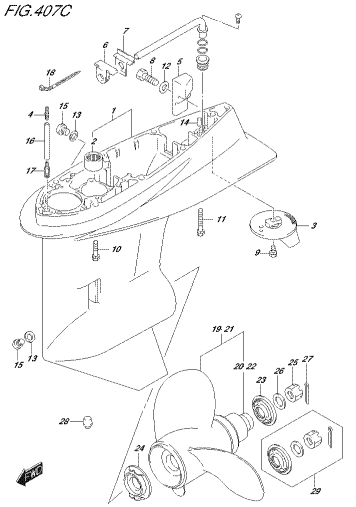

DF140A_000_010_407C
GEAR CASE

FIG.410A

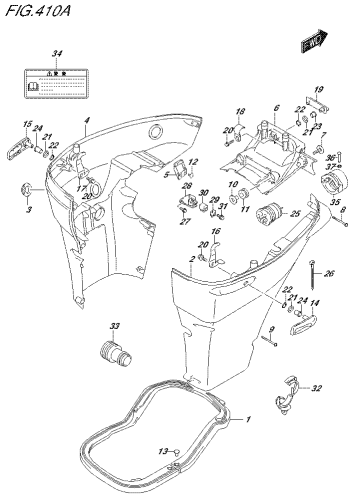

DF140A_000_010_410A
SIDE COVER

FIG.410B

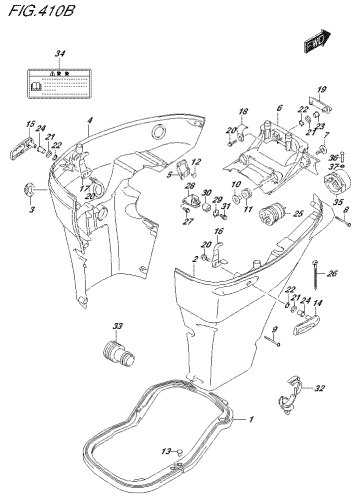

DF140A_000_010_410B
SIDE COVER

FIG.410C

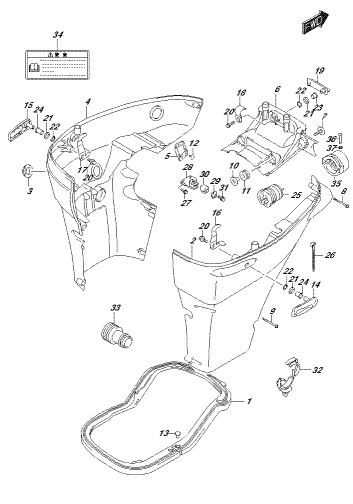

DF140A_000_010_410C
SIDE COVER

FIG.420A

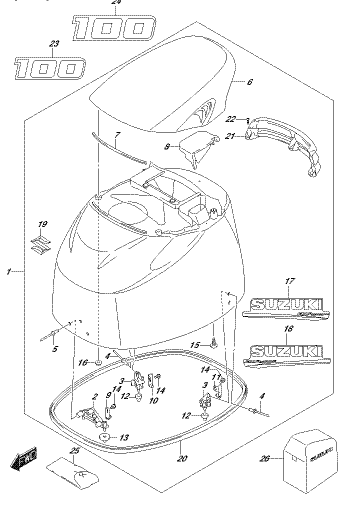

DF140A_000_010_420A
ENGINE COVER

FIG.420B

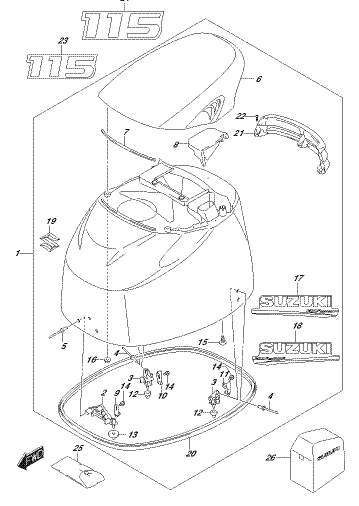

DF140A_000_010_420B
ENGINE COVER

FIG.420C

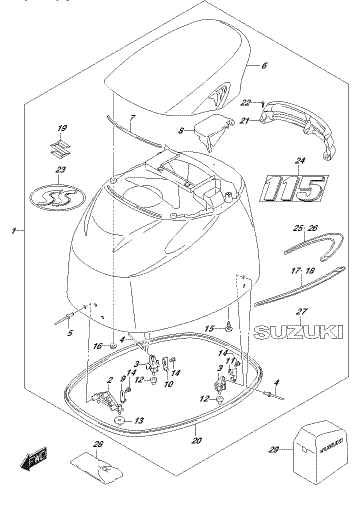

DF140A_000_010_420C
ENGINE COVER

FIG.420D

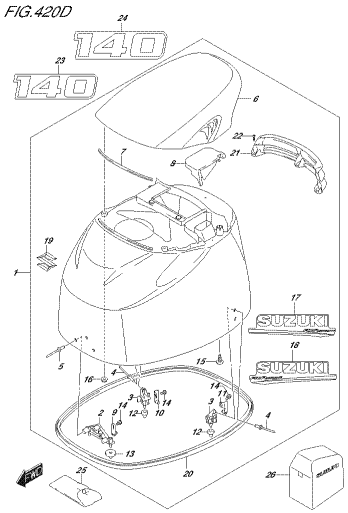

DF140A_002_010_420D
ENGINE COVER

FIG.430A

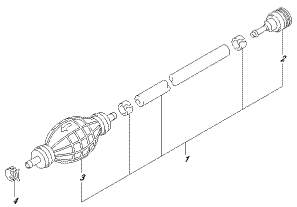

DF140A_002_010_430A
FUEL HOSE

FIG.442A

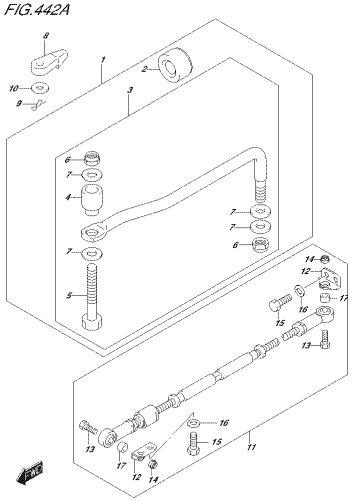

DF140A_002_010_442A
DRAG LINK

FIG.460A

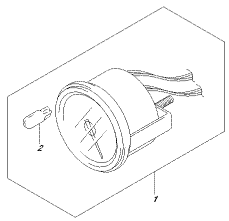

DF140A_002_010_460A
METER

FIG.501A

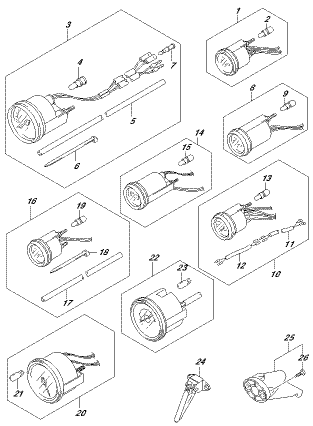

DF140A_002_010_501A
OPT.METER

FIG.507A

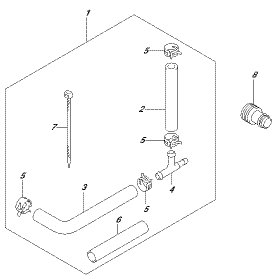

DF140A_002_010_507A
OPT.WATER PRESSURE GAUGE SUB KIT

FIG.509A

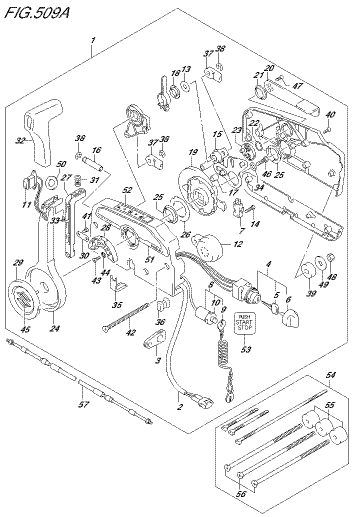

DF140A_002_010_509A
OPT.REMOTE CONTROL (1)

FIG.510A

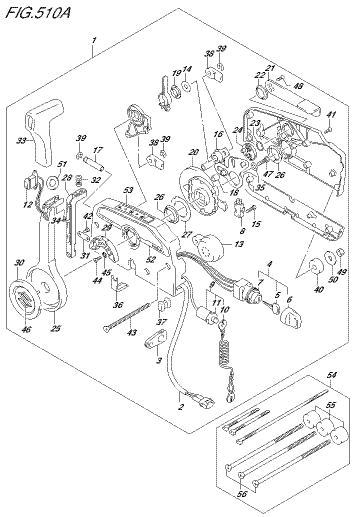

DF140A_002_010_510A
OPT.REMOTE CONTROL (2)

FIG.521A

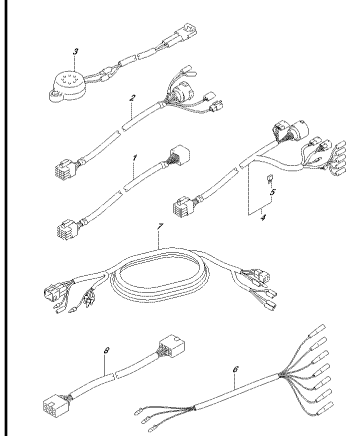

DF140A_000_010_521A
OPT:HARNESS

FIG.530A

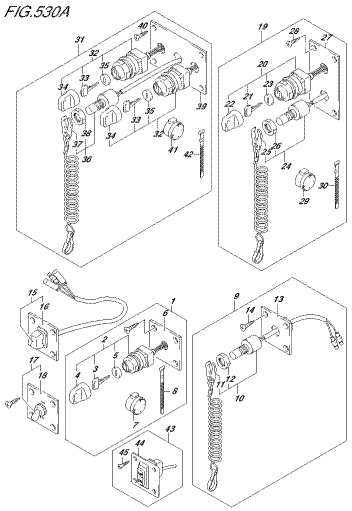

DF140A_000_010_530A
OPT:SWITCH

FIG.535A

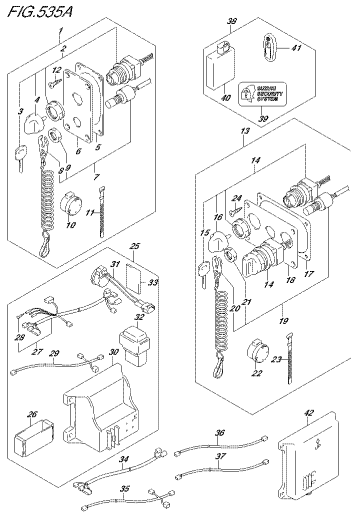

DF140A_000_010_535A
OPT:KEY LESS START

FIG.541A

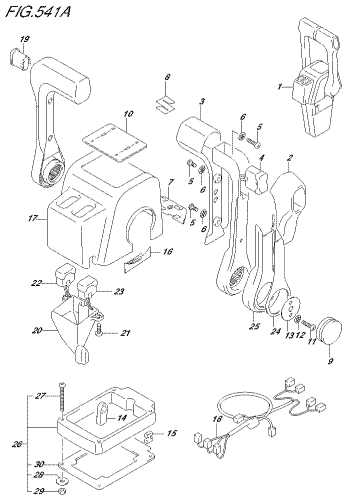

DF140A_000_010_541A
OPT:REMOTE CONTROL ASSY DUAL (1)

FIG.542A

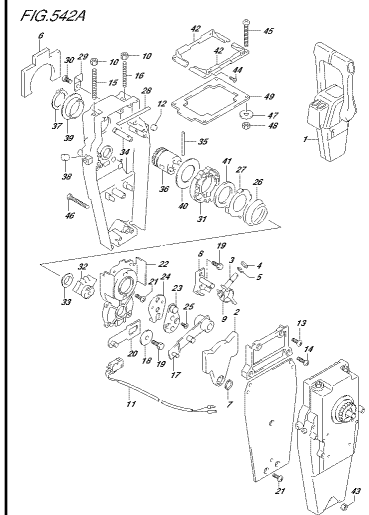

DF140A_000_010_542A
OPT:REMOTE CONTROL ASSY DUAL (2)

FIG.544A

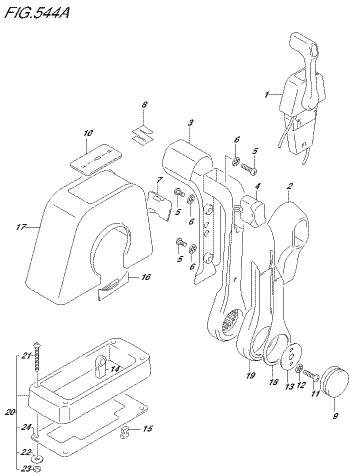

DF140A_000_010_544A
OPT:REMOTE CONTROL ASSY SINGLE (1)

FIG.545A

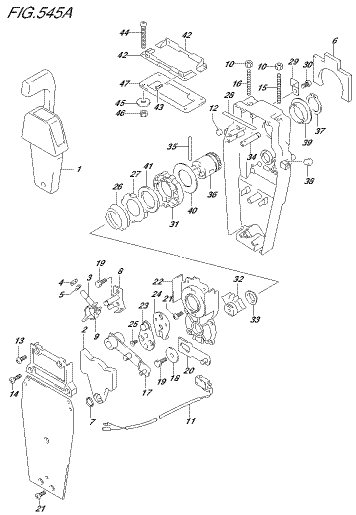

DF140A_000_010_545A
OPT:REMOTE CONTROL ASSY SINGLE (2)

FIG.570A

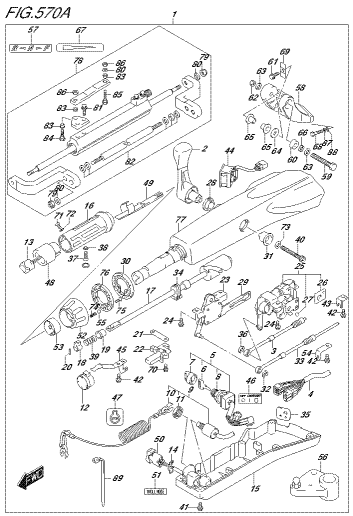

DF140A_000_010_570A
OPT:TILLER HANDLE

FIG.585A

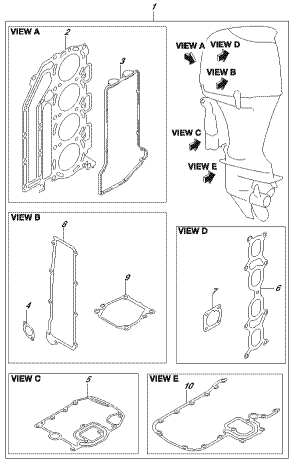

DF140A_000_010_583A
OPT:GASKET SET

FIG.601A

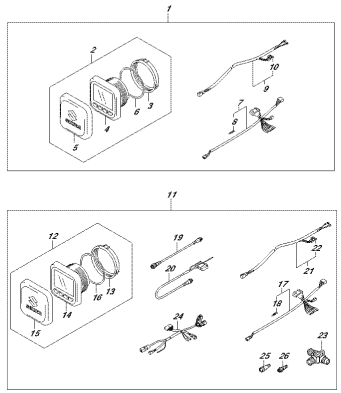

DF140A_000_010_601A
OPT:MULTI FUNCTION GAUGE (1)

FIG.602A

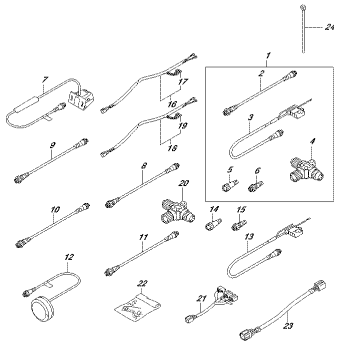

DF140A_000_010_602A
OPT:MULTI FUNCTION GAUGE (2)

FIG.111A

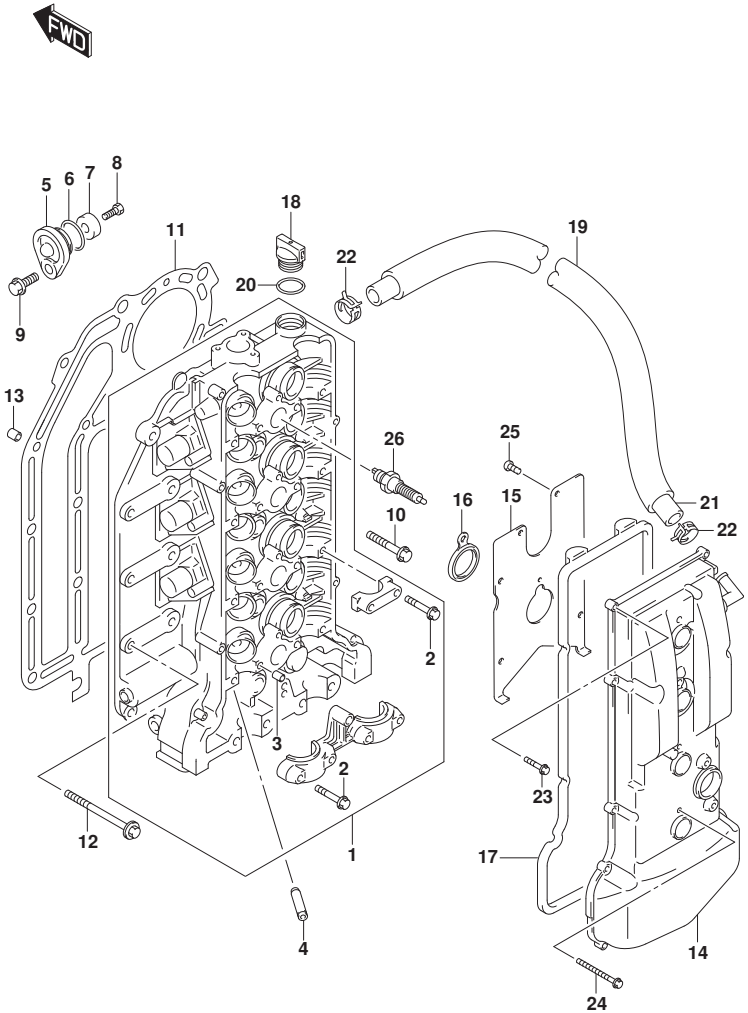

FIG.111A (1-B-2) ｼﾘﾝﾀﾞ ﾍｯﾄﾞ

見出番号	品番	品名	使用個数	備考	標準作業時間
1	11100-90J11	ﾍｯﾄﾞｱｯｼ,ｼﾘﾝﾀﾞ	1		
2	09103-06266	･ﾎﾞﾙﾄ(6X40)	21		
3	09206-08001	･ﾋﾟﾝ(8X11)	18		
4	11115-85FA1-001	ｶﾞｲﾄﾞ,ﾊﾞﾙﾌﾞ	16	OPT	
5	11261-93J00	ｶﾊﾞｰ,ﾌﾟﾛﾃｸｼｮﾝｱﾉｰﾄﾞ	2		
6	09280-22019	Oﾘﾝｸﾞ(D:1.9,ID:21.8)	2		
7	55321-87J01	ｱﾉｰﾄﾞ,ﾌﾟﾛﾃｸｼｮﾝ	2		
8	09103-06281	ﾎﾞﾙﾄ(6X14)	2		
9	01550-08207	ﾎﾞﾙﾄ	2		
10	11117-89J00	ﾎﾞﾙﾄ,ｸﾗﾝｸｹｰｽｲﾝｻｲﾄﾞ	10		
11	11141-92J01	ｶﾞｽｹｯﾄ,ｼﾘﾝﾀﾞﾍｯﾄﾞ	1		
12	09116-08125	ﾎﾞﾙﾄ(8X50)	8		
13	04211-13189	ﾋﾟﾝ	2		
14	11170-90J11	ｶﾊﾞｰ,ｼﾘﾝﾀﾞﾍｯﾄﾞ	1		
15	11173-90J00	ﾌﾟﾚｰﾄ,ﾌﾟﾘｰｻﾞ	1		
16	11179-90J00	ｶﾞｽｹｯﾄ,ｽﾊﾟｰｸﾌﾟﾗｸﾞﾎｰﾙ	4		
17	11189-90J00	ｶﾞｽｹｯﾄ,ｼﾘﾝﾀﾞﾍｯﾄﾞｶﾊﾞｰ	1		
18	11382-93J00	ｷｬｯﾌﾟ,ｵｲﾙﾌｨﾗ	1		
19	18498-90J20	ﾌﾟﾛﾃｸﾀ,ﾌﾟﾘｰｻﾞﾎｰｽ(L:590)	1		
20	09280-26006	Oﾘﾝｸﾞ(D:3.1,ID:26.4)	1		
21	09355-13207-00B	ﾎｰｽ(13X20X2000)	1	L:2000->660	
22	09401-20409	ｸﾘｯﾌﾟ	2		
23	01547-06257	ﾎﾞﾙﾄ	11		
24	01547-06557	ﾎﾞﾙﾄ	4		
25	02112-0612A	ｽｸﾘｭ	7		
26	#09482-00427	ｽﾊﾟｰｸﾌﾟﾗｸﾞ(NGK BKR6E)	4	NGK	

DF140A_000_018_111A
CYLINDER HEAD

FIG.113A

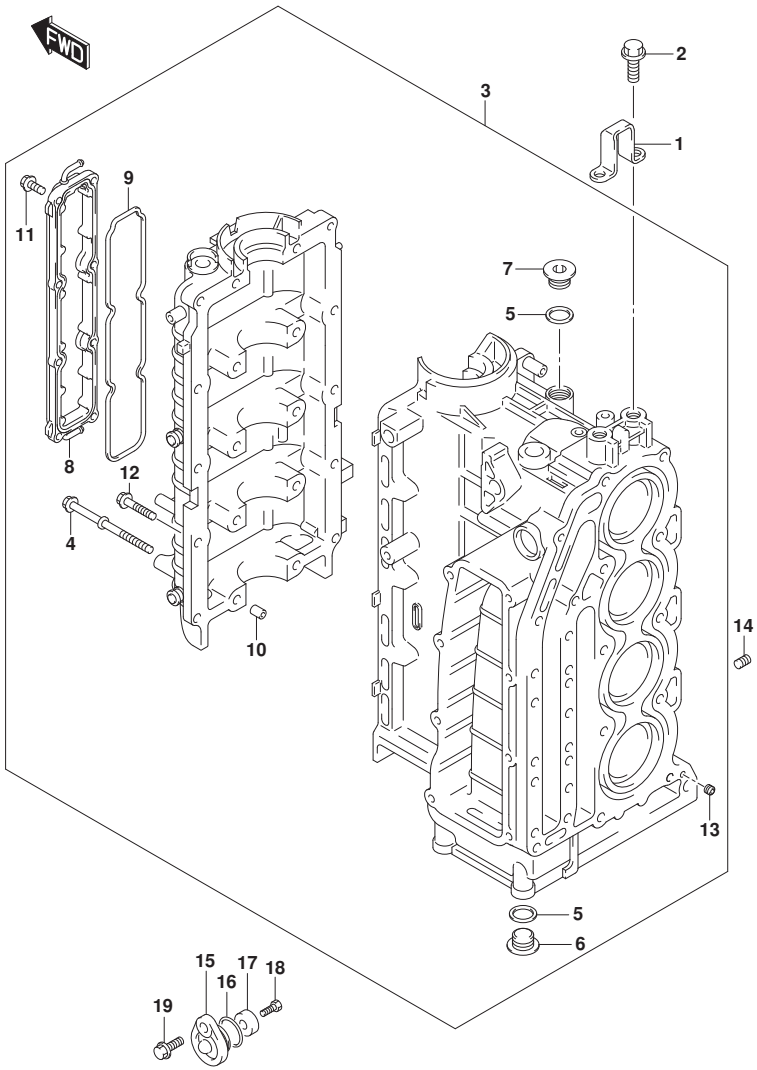

FIG.113A (1-B-3) ｼﾘﾝﾀﾞ ﾌﾞﾛｯｸ

見出番号	品　番	品　名	使用個数	備　考	標　準 作業時間
1	11291-90J10	ﾌｯｸ,ｴﾝｼﾞﾝ	1		
2	01550-1230C	ﾎﾞﾙﾄ	2		
3	11300-92J40	ﾌﾞﾛｯｸｱｯｼ,ｼﾘﾝﾀﾞ	1		
4	11117-90J10	･ﾎﾞﾙﾄ,ｸﾗﾝｸｹｰｽ	10		
5	11216-77E00	･ｶﾞｽｹｯﾄ,M18ﾌﾟﾗｸﾞ	3		
6	09248-18011	･ﾌﾟﾗｸﾞ(18X8)	2		
7	09248-18014	･ﾌﾟﾗｸﾞ(18X8)	1		
8	11330-90J00	･ｶﾊﾞｰ,ｸﾗﾝｸｹｰｽｳｵｰﾀｼﾞｬｹｯﾄ	1		
9	11332-90J00	･Oﾘﾝｸﾞ,ｸﾗﾝｸｹｰｽｳｵｰﾀｼﾞｬｹｯﾄｶﾊﾞｰ	1		
10	09206-13019	･ﾋﾟﾝ(10.4X13X16)	5		
11	01550-06207	･ﾎﾞﾙﾄ	8		
12	01550-08407	･ﾎﾞﾙﾄ	10		
13	11112-90J00	･ﾌﾟﾗｸﾞ,ｵｲﾙﾍﾞﾝﾁｭﾘ	1		
14	09246-05006	ﾌﾟﾗｸﾞ(1/8PT,H:8)	1		
15	11261-93J00	ｶﾊﾞｰ,ﾌﾟﾛﾃｸｼｮﾝｱﾉｰﾄﾞ	1		
16	09280-22019	Oﾘﾝｸﾞ(D:1.9,ID:21.8)	1		
17	55321-87J01	ｱﾉｰﾄﾞ,ﾌﾟﾛﾃｸｼｮﾝ	1		
18	09103-06281	ﾎﾞﾙﾄ(6X14)	1		
19	01550-08207	ﾎﾞﾙﾄ	1		

DF140A_000_018_113A
CYLINDER BLOCK

FIG.116A

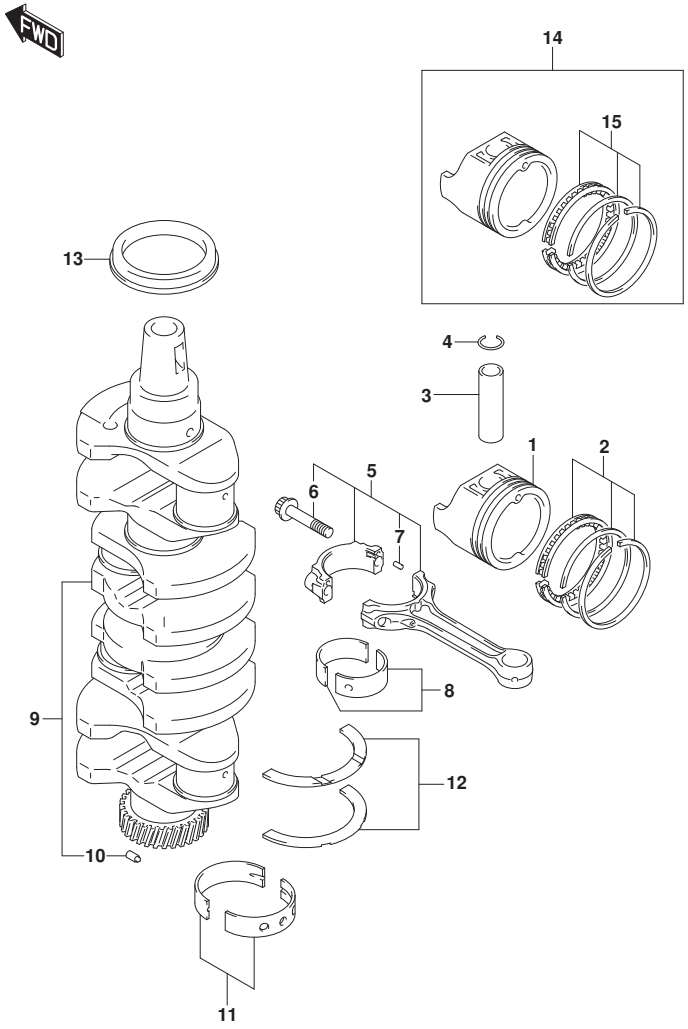

FIG.116A (1-B-4) クランクシャフト

見出番号	品番	品名	使用個数	備考	標準作業時間
1	12111-92J00	ピストン	4		
2	12140-92J10	リングセット,ピストン	4		
3	12151-86FA0	ピン,ピストン	4		
4	09381-21002	スナップリング	8		
5	12160-92J10	コネクチングロッドアッシ	4		
6	12163-35F00	・ボルト,コネクチングロッド	8		
7	04221-04089	・ピン	8		
8-1	12100-92841-0A0	ベアリングセット,コネクチングロッド	4		
8-2	12100-92840-025	ベアリングセット,コネクチングロッド(US:0.25	4	OPT	
9	12220-92J00	クランクシャフト	1		
10	09202-05027	・ピン(5X8.8)	1		
11-1	12340-85FB3-0A0	ベアリングセット,クランクシャフトSTD	5	グリーン	
11-2	12340-85FB3-0B0	ベアリングセット,クランクシャフトSTD	5	ブラック	
11-3	12340-85FB3-0C0	ベアリングセット,クランクシャフトSTD	5	ナシ	
11-4	12340-85FB3-0D0	ベアリングセット,クランクシャフトSTD	5	イエロー	
11-5	12340-85FB3-0E0	ベアリングセット,クランクシャフトSTD	5	ブルー	
11-6	12300-85854-0AA	ベアリングセット,クランクシャフトアンダサイズ	5	OPT レッド/グリーン	
11-7	12300-85854-0BA	ベアリングセット,クランクシャフトアンダサイズ	5	OPT レッド/ブラック	
11-8	12300-85854-0CA	ベアリングセット,クランクシャフトアンダサイズ	5	OPT RED	
11-9	12300-85854-0DA	ベアリングセット,クランクシャフトアンダサイズ	5	OPT レッド/イエロー	
11-10	12300-85854-0EA	ベアリングセット,クランクシャフトアンダサイズ	5	OPT レッド/ブルー	
12-1	12300-85830	ベアリングセット,クランクスラスト	1		
12-2	12300-85830-012	ベアリングセット,クランクスラストオーバサイズ	1	OPT	

DF140A_000_018_116A
CRANKSHAFT

FIG.116A

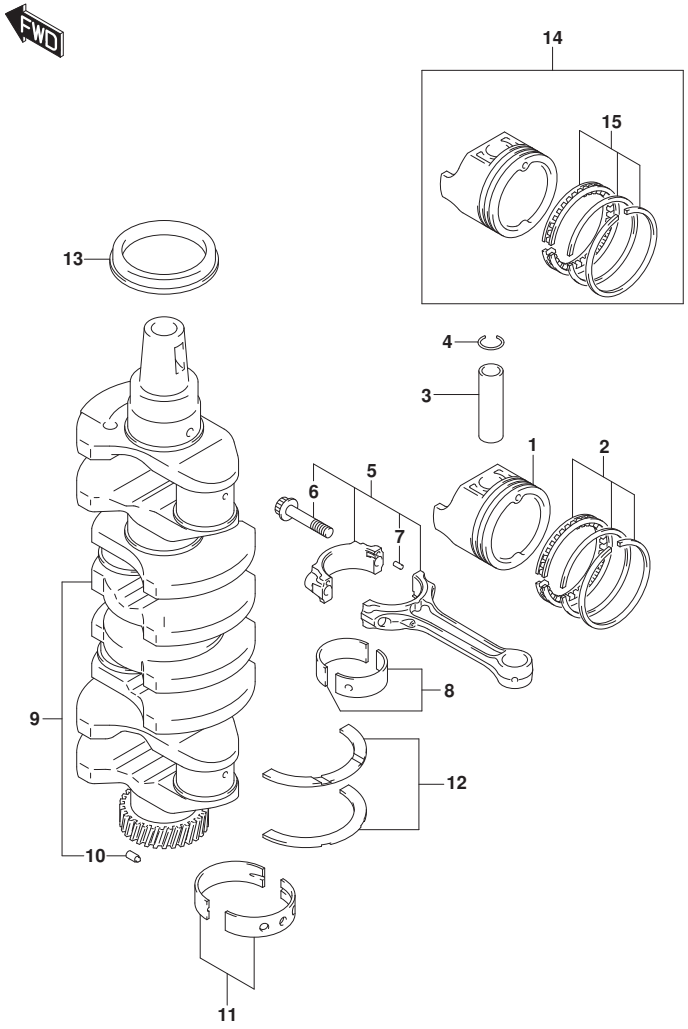

FIG.116A (1-B-5) クランクシャフト

見出番号	品番	品名	使用個数	備考	標準作業時間
13	09283-52006	ｵｲﾙｼｰﾙ(52X70X10)	1		
14	12100-92J10-050	ﾋﾟｽﾄﾝｾｯﾄ,OS(0.50)	4	OPT	
15	12140-92J10-050	･ﾘﾝｸﾞｾｯﾄ,ﾋﾟｽﾄﾝOS(0.50)	4	OPT	

DF140A_000_018_116A
CRANKSHAFT

FIG.119A

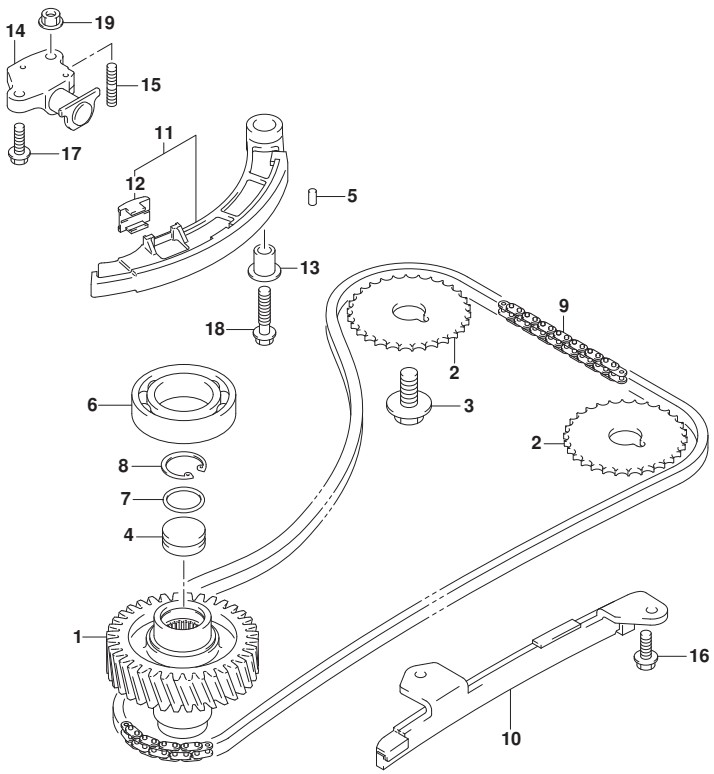

FIG.119A (1-B-6) ﾀｲﾐﾝｸﾞ ﾁｪｰﾝ

見出番号	品番	品名	使用個数	備考	標準作業時間
1	12732-90J00	ｷﾞﾔ,ﾄﾞﾘﾌﾞﾝ	1		
2	12741-90J01	ｽﾌﾟﾛｹｯﾄ,ｶﾑｼｬﾌﾄﾀｲﾐﾝｸﾞ	2		
3	09103-12049	ﾎﾞﾙﾄ(12X25)	2		
4	12733-90J00	ﾌﾟﾗｸﾞ,ﾄﾞﾘﾌﾞﾝｷﾞﾔ	1		
5	04221-05109	ﾋﾟﾝ	2		
6	09262-35068	ﾍﾞｱﾘﾝｸﾞ(35X62X14)	1	ｱﾂﾊﾟ	
7	09280-22022	Oﾘﾝｸﾞ(D:1.9	1		
8	08331-41269	ｻｰｸﾘｯﾌﾟ	1		
9	12761-90J00	ﾁｪｰﾝ,ﾀｲﾐﾝｸﾞ	1		
10	12771-90J00	ｶﾞｲﾄﾞ,ﾀｲﾐﾝｸﾞﾁｪｰﾝ	1		
11	12810-90J00	ﾃﾝｼｮﾅ,ﾀｲﾐﾝｸﾞﾁｪｰﾝ	1		
12	12813-73G00	･ﾊﾟｯﾄﾞ,ﾀｲﾐﾝｸﾞﾁｪｰﾝﾃﾝｼｮﾅ	1		
13	12812-90J00	ｽﾍﾟｰｻ,ﾀｲﾐﾝｸﾞﾁｪｰﾝﾃﾝｼｮﾅ	1		
14	12831-90J02	ｱｼﾞﾔｽﾀｱﾂｼ,ﾃﾝｼｮﾅ	1		
15	01421-0616A	ｽﾀｯﾄﾞﾎﾞﾙﾄ	1		
16	01550-0616A	ﾎﾞﾙﾄ	2		
17	01550-0620A	ﾎﾞﾙﾄ	1		
18	01550-0835A	ﾎﾞﾙﾄ	1		
19	08316-1006A	ﾅｯﾄ	1		

DF140A_000_018_119A
TIMING CHAIN

FIG.121A

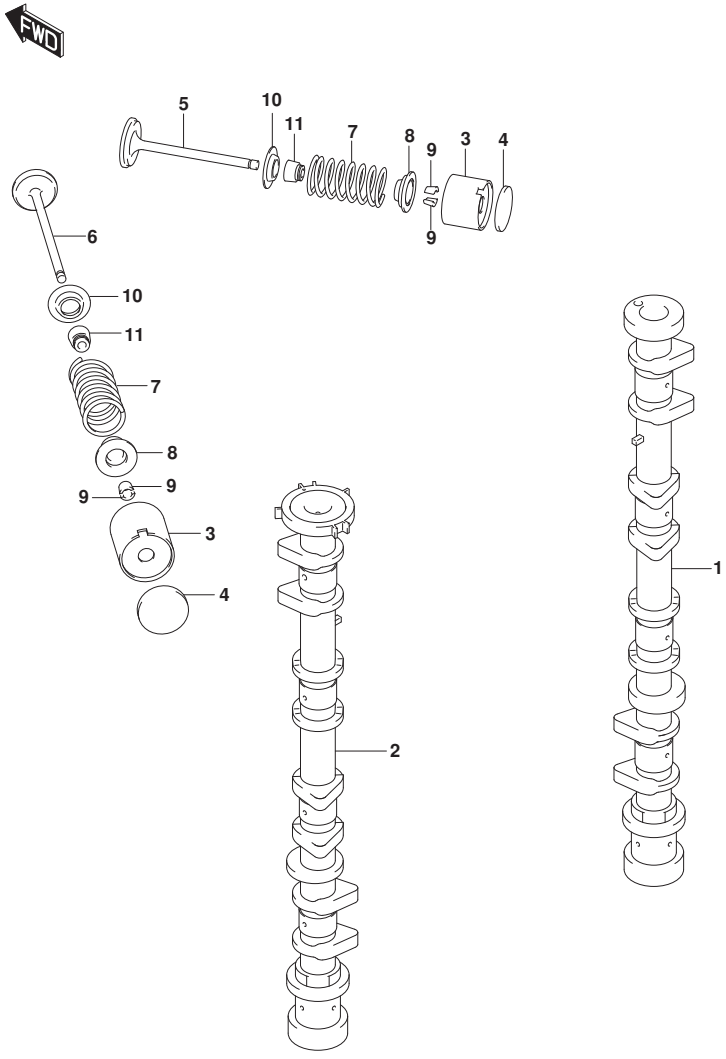

FIG.121A (1-B-7) ｶﾑｼｬﾌﾄ

見出番号	品　番	品　名	使用個数	備　考	標　準 作業時間
1	12711-92J00	ｶﾑｼｬﾌﾄ,ｲﾝﾃｰｸ	1		
2	12720-92J10	ｶﾑｼｬﾌﾄ,ｴｷｿﾞｰｽﾄ	1		
3	12891-69G00	ﾀﾍﾟｯﾄ,T:5.50	16		
4-1	12892-69G10-218	ｼﾑ,ﾀﾍﾟｯﾄT:2.175	AR		
4-2	12892-69G10-220	ｼﾑ,ﾀﾍﾟｯﾄT:2.200	AR		
4-3	12892-69G10-223	ｼﾑ,ﾀﾍﾟｯﾄT:2.225	AR		
4-4	12892-69G10-225	ｼﾑ,ﾀﾍﾟｯﾄT:2.250	AR		
4-5	12892-69G10-228	ｼﾑ,ﾀﾍﾟｯﾄT:2.275	AR		
4-6	12892-69G10-230	ｼﾑ,ﾀﾍﾟｯﾄT:2.300	AR		
4-7	12892-69G10-233	ｼﾑ,ﾀﾍﾟｯﾄT:2.325	AR		
4-8	12892-69G10-235	ｼﾑ,ﾀﾍﾟｯﾄT:2.350	AR		
4-9	12892-69G10-238	ｼﾑ,ﾀﾍﾟｯﾄT:2.375	AR		
4-10	12892-69G10-240	ｼﾑ,ﾀﾍﾟｯﾄT:2.400	AR		
4-11	12892-69G10-243	ｼﾑ,ﾀﾍﾟｯﾄT:2.425	AR		
4-12	12892-69G10-245	ｼﾑ,ﾀﾍﾟｯﾄT:2.450	AR		
4-13	12892-69G10-248	ｼﾑ,ﾀﾍﾟｯﾄT:2.475	AR		
4-14	12892-69G10-250	ｼﾑ,ﾀﾍﾟｯﾄT:2.500	AR		
4-15	12892-69G10-253	ｼﾑ,ﾀﾍﾟｯﾄT:2.525	AR		
4-16	12892-69G10-255	ｼﾑ,ﾀﾍﾟｯﾄT:2.550	AR		
4-17	12892-69G10-258	ｼﾑ,ﾀﾍﾟｯﾄT:2.575	AR		
4-18	12892-69G10-260	ｼﾑ,ﾀﾍﾟｯﾄT:2.600	AR		
4-19	12892-69G10-263	ｼﾑ,ﾀﾍﾟｯﾄT:2.625	AR		
4-20	12892-69G10-265	ｼﾑ,ﾀﾍﾟｯﾄT:2.650	AR		
4-21	12892-69G10-268	ｼﾑ,ﾀﾍﾟｯﾄT:2.675	AR		
4-22	12892-69G10-270	ｼﾑ,ﾀﾍﾟｯﾄT:2.700	AR		
4-23	12892-69G10-273	ｼﾑ,ﾀﾍﾟｯﾄT:2.725	AR		

DF140A_000_018_121A
CAMSHAFT

FIG.121A

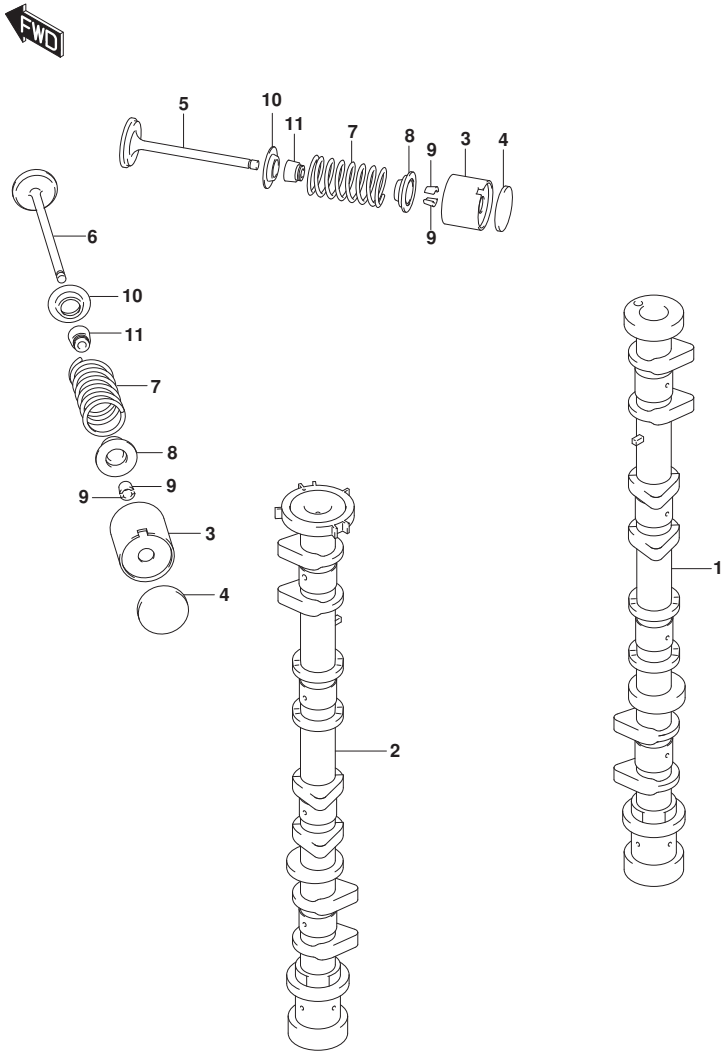

FIG.121A (1-B-8) ｶﾑｼｬﾌﾄ

見出番号	品　番	品　名	使用個数	備　考	標　準 作業時間
4-24	12892-69G10-275	ｼﾑ,ﾀﾍﾞﾂﾄT:2.750	AR		
4-25	12892-69G10-278	ｼﾑ,ﾀﾍﾞﾂﾄT:2.775	AR		
4-26	12892-69G10-280	ｼﾑ,ﾀﾍﾞﾂﾄT:2.800	AR		
4-27	12892-69G10-283	ｼﾑ,ﾀﾍﾞﾂﾄT:2.825	AR		
4-28	12892-69G10-285	ｼﾑ,ﾀﾍﾞﾂﾄT:2.850	AR		
4-29	12892-69G10-288	ｼﾑ,ﾀﾍﾞﾂﾄT:2.875	AR		
4-30	12892-69G10-290	ｼﾑ,ﾀﾍﾞﾂﾄT:2.900	AR		
4-31	12892-69G10-293	ｼﾑ,ﾀﾍﾞﾂﾄT:2.925	AR		
4-32	12892-69G10-295	ｼﾑ,ﾀﾍﾞﾂﾄT:2.950	AR		
4-33	12892-69G10-298	ｼﾑ,ﾀﾍﾞﾂﾄT:2.975	AR		
4-34	12892-69G10-300	ｼﾑ,ﾀﾍﾞﾂﾄT:3.000	AR		
5	12911-86FA1	ﾊﾞﾙﾌﾞ,ｲﾝﾃｰｸ	8		
6	12915-86F50	ﾊﾞﾙﾌﾞ,ｴｷｿﾞｰｽﾄ	8		
7	12921-90J01	ｽﾌﾟﾘﾝｸﾞ,ﾊﾞﾙﾌﾞ	16		
8	12931-90J00	ﾘﾃｰﾅ,ﾊﾞﾙﾌﾞｽﾌﾟﾘﾝｸﾞ	16		
9	12932-85FA0	ｺﾂﾀ,ﾊﾞﾙﾌﾞ	32		
10	12933-86510	ｼｰﾄ,ﾊﾞﾙﾌﾞｽﾌﾟﾘﾝｸﾞ	16		
11	09289-06003	ｵｲﾙｼｰﾙ	16		

DF140A_000_018_121A
CAMSHAFT

FIG.122A

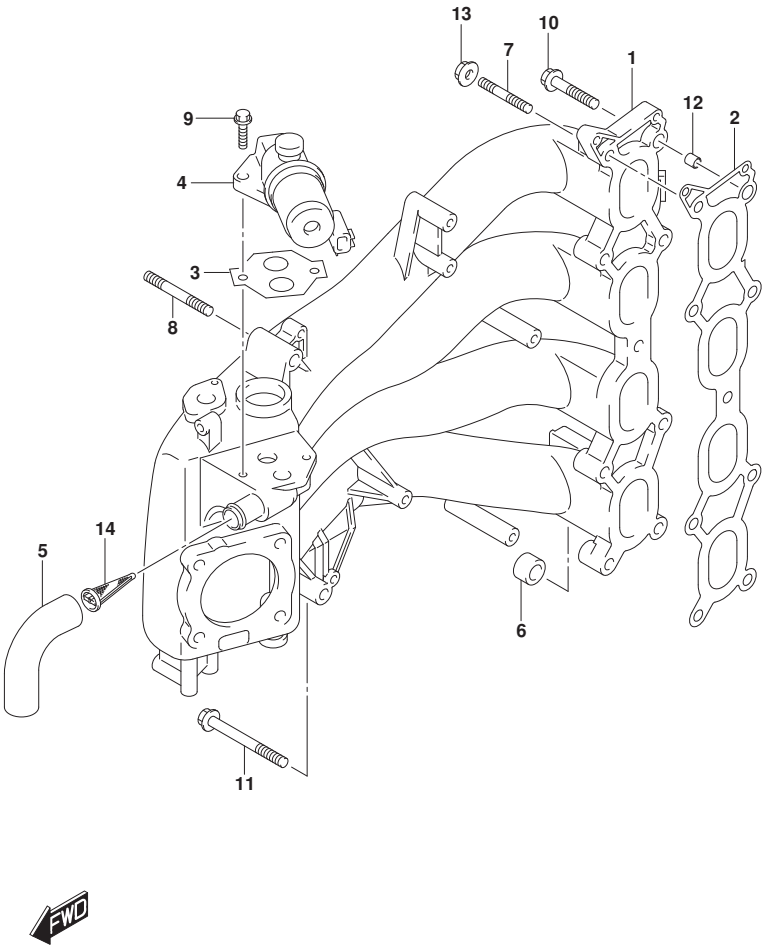

FIG.122A (1-B-9) ｲﾝﾃｰｸ ﾏﾆﾎｰﾙﾄﾞ

見出番号	品　番	品　名	使用個数	備　考	標　準 作業時間
1	13110-90J10	ﾏﾆﾎｰﾙﾄﾞ,ｲﾝﾃｰｸ	1		
2	13119-90J00	ｶﾞｽｹｯﾄ,ｲﾝﾃｰｸﾏﾆﾎｰﾙﾄﾞ	1		
3	18134-77E00	ｶﾞｽｹｯﾄ,IACﾊﾞﾙﾌﾞ	1		
4	18137-77E00	ﾊﾞﾙﾌﾞ,IAC	1		
5	18141-90J00	ﾎｰｽ,IAC	1		
6	09329-12004	ｸｯｼｮﾝ	1		
7	01421-08357	ｽﾀｯﾄﾞﾎﾞﾙﾄ	1		
8	01421-08507	ｽﾀｯﾄﾞﾎﾞﾙﾄ	1		
9	01550-06207	ﾎﾞﾙﾄ	2		
10	01550-08407	ﾎﾞﾙﾄ	8		
11	01550-08757	ﾎﾞﾙﾄ	1		
12	04211-11129	ﾋﾟﾝ	2		
13	08316-10087	ﾅｯﾄ	2		
14	18148-90J00	ﾌｨﾙﾀ,IACﾎｰｽ	1		

DF140A_000_018_122A
INTAKE MANIFOLD

FIG.134A

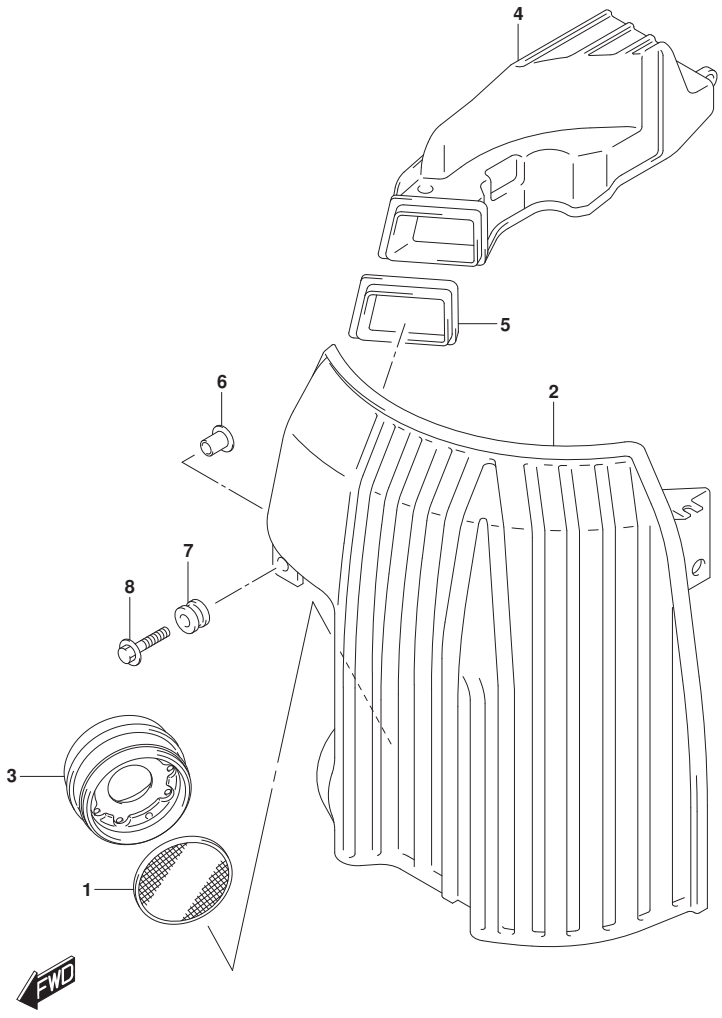

FIG.134A (1-B-10) ｻｲﾚﾝｻ (DF100AT)

見出番号	品　番	品　名	使用個数	備　考	標　準 作業時間
1	13710-99E00	ｱﾚｽﾀ,ﾌﾚｰﾑ	1		
2	13810-90J01	ｻｲﾚﾝｻ	1		
3	13820-90J00	ﾎﾙﾀﾞ,ﾌﾚｰﾑｱﾚｽﾀ	1		
4	13840-90J00	ﾀﾞｸﾄ,ｻｲﾚﾝｻ	1		
5	13851-90J00	ｸﾞﾛﾒｯﾄ,ｻｲﾚﾝｻ	1		
6	09169-06075	ﾜｯｼｬ	5		
7	09320-09039	ｸｯｼｮﾝ	5		
8	09116-06215	ﾎﾞﾙﾄ(6X30)	5		

DF100AT

DF140A_000_018_134A
SILENCER

FIG.134B

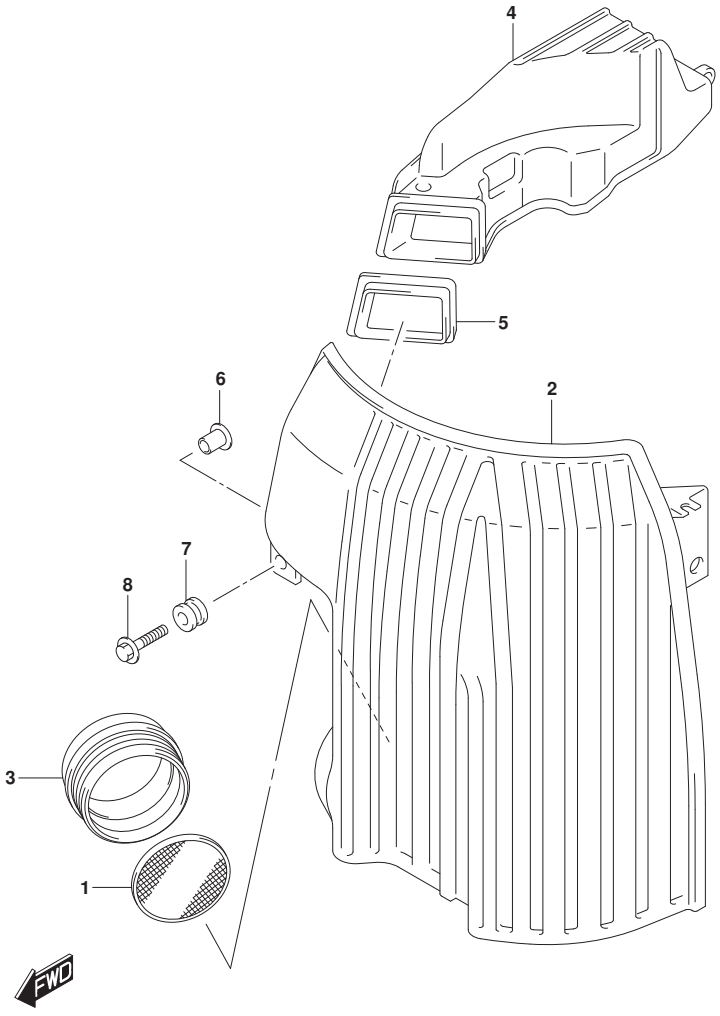

FIG.134B (1-B-11) ｻｲﾚﾝｻ (DF115AT)(DF140AT)

見出番号	品　番	品　名	使用個数	備　考	標　準 作業時間
1	13710-99E00	ｱﾚｽﾀ,ﾌﾚｰﾑ	1		
2	13810-90J01	ｻｲﾚﾝｻ	1		
3	13813-92J00	ﾎﾙﾀﾞ,ﾌﾚｰﾑｱﾚｽﾀ	1		
4	13840-90J00	ﾀﾞｸﾄ,ｻｲﾚﾝｻ	1		
5	13851-90J00	ｸﾞﾛﾒｯﾄ,ｻｲﾚﾝｻ	1		
6	09169-06075	ﾜｯｼｬ	5		
7	09320-09039	ｸｯｼｮﾝ	5		
8	09116-06215	ﾎﾞﾙﾄ(6X30)	5		

DF115AT
DF140AT

DF140A_000_018_134B
SILENCER

FIG.136A

FIG.136A (1-B-12) ﾘﾝｸﾞ ｷﾞﾔ ｶﾊﾞｰ

見出番号	品　番	品　名	使用個数	備　考	標　準 作業時間
1	11510-90J00	ｶﾊﾞｰｱｯｼ,ﾘﾝｸﾞｷﾞﾔ	1		
2	11512-99E00	ｸｯｼｮﾝ,ﾘﾝｸﾞｷﾞﾔｶﾊﾞｰ	2		
3	01550-06207	ﾎﾞﾙﾄ	1		
4	69711-93E10	ﾗﾍﾞﾙ,S.I.G.P.	1		
5	61494-90J01	ﾗﾍﾞﾙ,ｵｲﾙ/ｸﾘｱﾗﾝｽ	1		

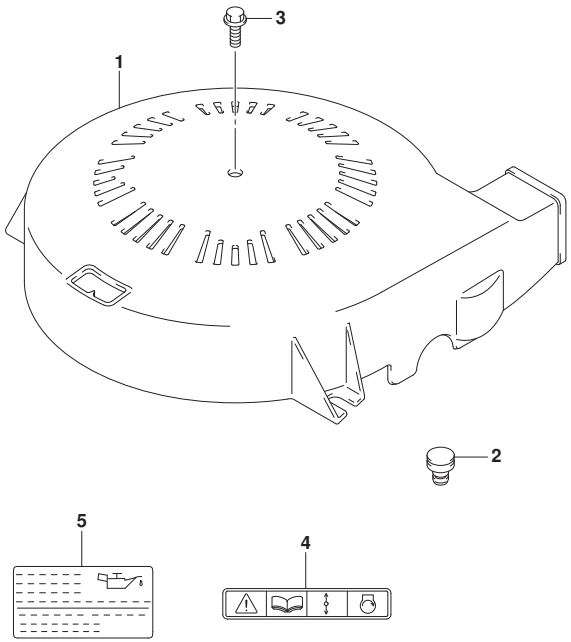

DF140A_000_018_136A
RING GEAR COVER

FIG.143A

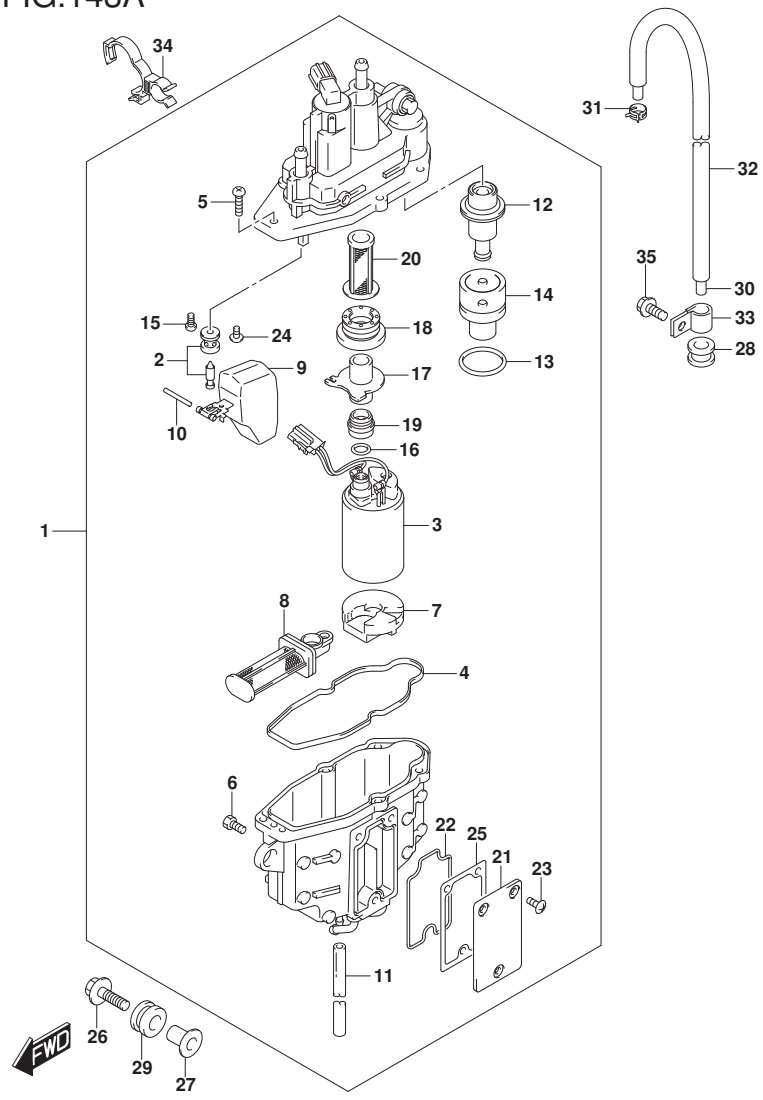

FIG.143A (1-B-13) フューエル ベーパ セパレータ

見出番号	品番	品名	使用個数	備考	標準作業時間
1	15600-92J20	セパレータアッシ,フューエルベーパ	1		
2	13370-88L00	・バルブアッシ,ニードル	1		
3	15200-92J00	・ポンプアッシ,フューエル	1		
4	15626-92J00	・シール	1		
5	15628-99E00	・スクリュ(L:15)	5		
6	15629-99E10	・スクリュ,ドレーン	1		
7	15641-88L00	・スペーサ	1		
8	15642-88L00	・フイルタアッシ	1		
9	15650-99E00	・フロート	1		
10	15654-88L00	・ピン	1		
11	15683-87J00	・ホース	1		
12	15760-88L00	・レギュレータアッシ	1		
13	15644-88L00	・Oリング	1		
14	15645-88L00	・ホルダ,レギュレータ	1		
15	02112-0408A	・スクリュ	1		
16	15648-92J00	・リング	1		
17	15643-88L10	・ジョイント	1		
18	15641-88L31	・ブッシュ	1		
19	15641-88L51	・ブッシュ	1		
20	15642-88L10	・フイルタ	1		
21	15612-88L00	・カバー,ベーパセパレータ	1		
22	15613-88L00	・Oリング	1		
23	15614-88L00	・スクリュ	3		
24	02142-0408B	・スクリュ	1		
25	15613-92J00	・ガスケット	1		
26	09116-06217	ボルト(6X30)	3		

DF140A_000_018_143A
FUEL VAPOR SEPARATOR

FIG.143A

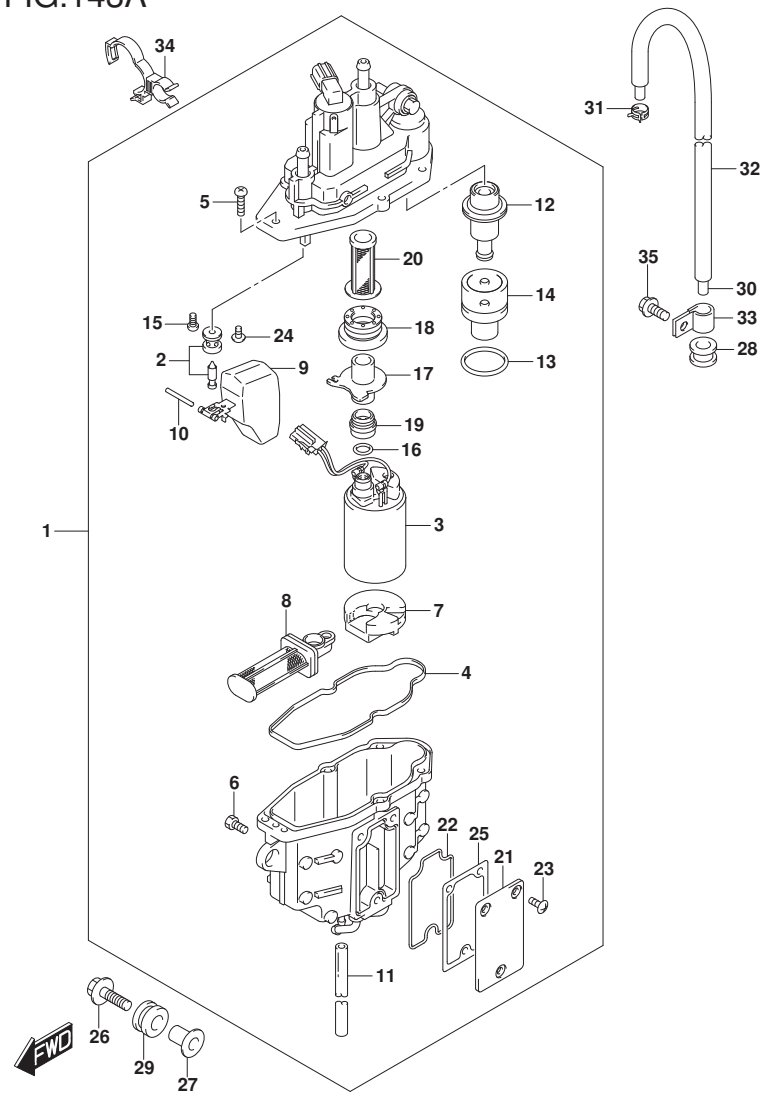

FIG.143A (1-B-14) ﾌｭｰｴﾙ ﾍﾞｰﾊﾟ ｾﾊﾟﾚｰﾀ

見出番号	品　番	品　名	使用個数	備　考	標　準 作業時間
27	09169-06090	ﾜｯｼｬ	3		
28	09320-08076	ｸﾞﾛﾒｯﾄ	1		
29	15691-92J00	ｸｯｼｮﾝ,ﾌｭｰｴﾙﾍﾞｰﾊﾟｾﾊﾟﾚｰﾀ	3		
30	09352-50003-680	ﾎｰｽ(5X8.2X680)	1		
31	09401-08412	ｸﾘｯﾌﾟ	1		
32	18498-88L00	ﾌﾟﾛﾃｸﾀ,ｴﾊﾞﾎﾟﾎｰｽ(610)	1		
33	09403-13408	ｸﾗﾝﾌﾟ	2		
34	09408-00302	ｸﾗﾝﾌﾟ	1		
35	01550-06127	ﾎﾞﾙﾄ	2		

DF140A_000_018_143A
FUEL VAPOR SEPARATOR

FIG.144A

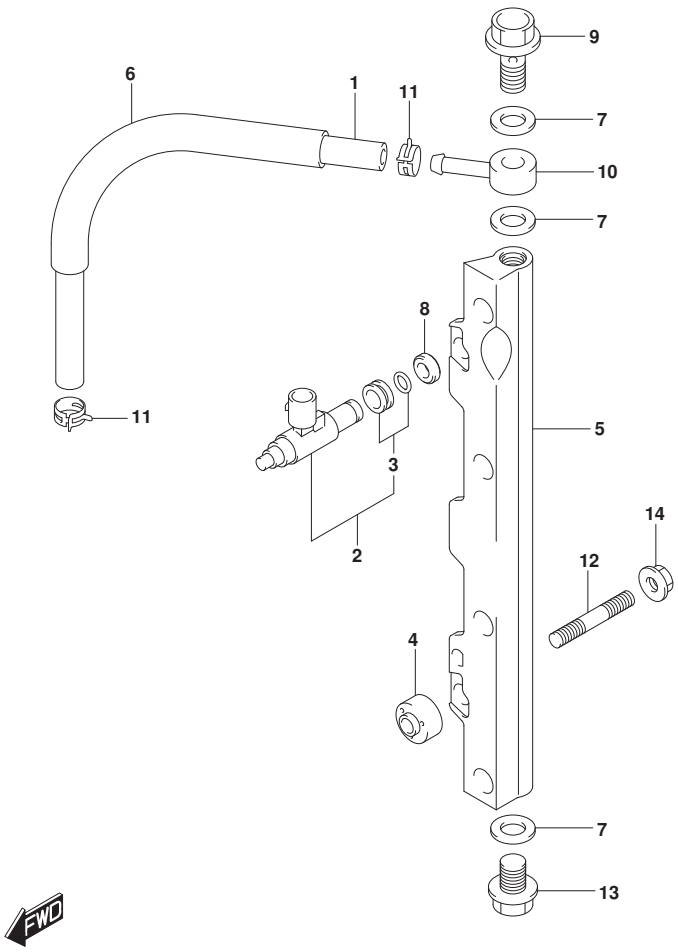

FIG.144A (1-B-15) ﾌｭｰｴﾙ ｲﾝｼﾞｪｸﾀ

見出番号	品番	品名	使用個数	備考	標準作業時間
1	15681-92J00	ﾎｰｽ,ﾌｭｰｴﾙ(ｾﾊﾟﾚｰﾀﾂｰﾃﾞﾘﾊﾞﾘ)	1		
2	15710-82K50	ｲﾝｼﾞｪｸﾀｱｯｼ,ﾌｭｰｴﾙ	4		
3	15716-65DT0	･ｸﾞﾛﾒｯﾄｾｯﾄ,ﾌｭｰｴﾙｲﾝｼﾞｪｸﾀ	4		
4	15735-58B00	ｲﾝｼｭﾚｰﾀ,ﾃﾞﾘﾊﾞﾘﾊﾟｲﾌﾟ	2		
5	15751-92J00	ﾊﾟｲﾌﾟ,ﾃﾞﾘﾊﾞﾘ	1		
6	18498-99E20	ﾌﾟﾛﾃｸﾀ,ﾌｭｰｴﾙﾎｰｽ(L:450)	1	L:450->190	
7	09168-12013	ｶﾞｽｹｯﾄ(11.8X22X1.2)	3		
8	09320-08062	ｸｯｼｮﾝ	4		
9	09360-12008	ﾎﾞﾙﾄ,12X27	1		
10	09363-08004	ﾕﾆｵﾝ	1		
11	09401-11425	ｸﾘｯﾌﾟ	2		
12	01421-08407	ｽﾀｯﾄﾞﾎﾞﾙﾄ	2		
13	01550-12167	ﾎﾞﾙﾄ	1		
14	08316-10087	ﾅｯﾄ	2		

FIG.146A

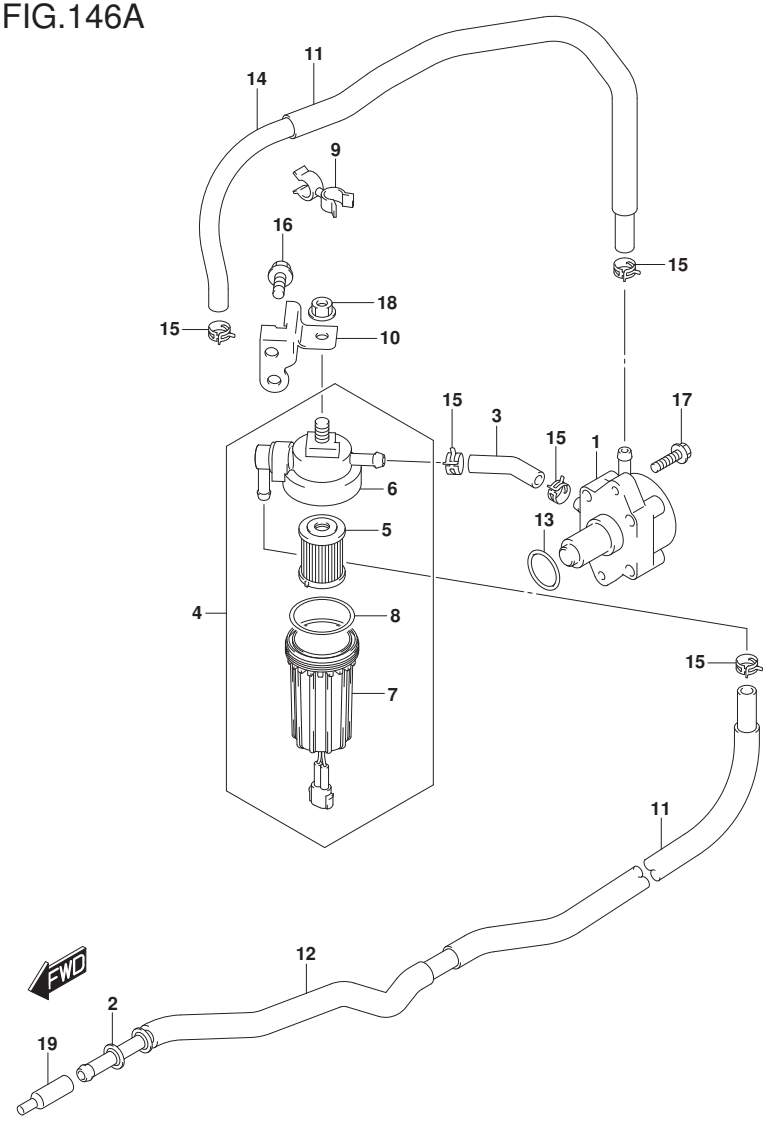

DF140A_000_018_146A
FUEL PUMP

FIG.146A (1-C-2) ﾌｭｰｴﾙ ﾎﾟﾝﾌﾟ

見出番号	品　番	品　名	使用個数	備　考	標　準 作業時間
1	15100-90J11	ﾎﾟﾝﾌﾟｱｯｼ,ﾌｭｰｴﾙ	1		
2	15190-92J10	ﾎｰｽ,ﾌｭｰｴﾙｲﾝﾚｯﾄ(ﾂｰﾌｨﾙﾀ)	1		
3	09343-70503-600	ﾎｰｽ(7X12X600)	1	L:600->60	
				ﾌｨﾙﾀ ﾂｰ ﾎﾟﾝﾌﾟ	
4	15410-92J00	ﾌｨﾙﾀ,ﾌｭｰｴﾙ	1		
5	15412-92J00	･ﾌｨﾙﾀ,ﾌｭｰｴﾙ	1		
6	15411-92J00	･ｷｬｯﾌﾟ,ﾌｭｰｴﾙﾌｨﾙﾀ	1		
7	15413-92J00	･ｹｰｽ,ﾌｭｰｴﾙﾌｨﾙﾀ	1		
8	15415-92J00	･ｼｰﾙ,ﾌｭｰｴﾙﾌｨﾙﾀ	1		
9	09408-00050	ｸﾘｯﾌﾟ	1		
10	15421-92J00	ﾌﾞﾗｹｯﾄ,ﾌｭｰｴﾙﾌｨﾙﾀ	1		
11	18498-96J20	ﾌﾟﾛﾃｸﾀ,ﾌｭｰｴﾙﾎｰｽ(370)	2		
12	18498-89J50	ﾌﾟﾛﾃｸﾀ,ﾌｭｰｴﾙﾎｰｽ(200)	1		
13	09280-26005	Oﾘﾝｸﾞ(D:2.4,ID:26.2)	1		
14	15192-92J00	ﾎｰｽ,ﾌｭｰｴﾙ(ﾎﾟﾝﾌﾟﾂｰｾﾊﾟﾚｰﾀ)	1		
15	09401-11423	ｸﾘｯﾌﾟ	5		
16	01550-08167	ﾎﾞﾙﾄ	1		
17	01550-06257	ﾎﾞﾙﾄ	2		
18	08316-10087	ﾅｯﾄ	1		
19	15419-92J00	ｷｬｯﾌﾟ,ｼﾞｮｲﾝﾄ	1		

FIG.160A

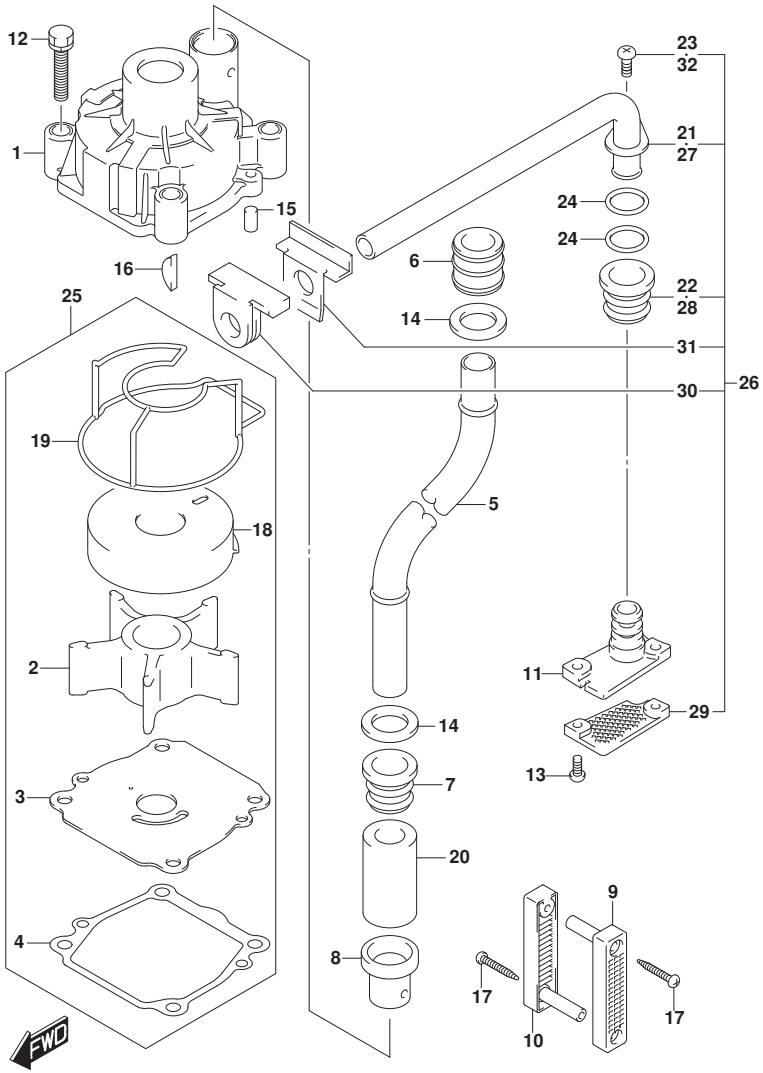

FIG.160A (1-C-3) ウオータ ポンプ

見出番号	品番	品名	使用個数	備考	標準作業時間
1	17410-92J00	ケース,ウオータポンプ	1		
2	17461-90J01	インペラ,ウオータポンプ	1		
3	17471-92J00	パネル,ポンプケースアンダ	1		
4	17472-87E10	ガスケット,ポンプケースパネル	1		
5-1	17561-90J03	チューブ,ウオータ(L)	1	W/トランサム(L)	
5-2	17561-90J13	チューブ,ウオータ(X)	1	W/トランサム(X)	
6	17562-90J00	ブッシュ,ウオータチューブアッパ	1		
7	17563-87D00	ブッシュ,ウオータチューブ,ロア	1		
8	17564-87D00	ブッシュ,ウオータポンプケース	1		
9	17631-90J00	フイルタ,ウオータポートサイド	1		
10	17632-90J00	フイルタ,ウオータスターボードサイド	1		
11	17635-90J00	プラグ,サブウオータチューブ	1		
12	09116-08131	ボルト(8X45)	4		
13	09125-05046	スクリュ(5X12)	2		
14	09161-16008	ワッシャ(15.8X26X1)	2		
15	09202-06031	ピン(6X12)	2		
16	09420-05009	キー	1		
17	09132-04034	タッピングスクリュウ	2		
18	17413-92J01	スリーブ,ウオータポンプケース	1		
19	17416-92J10	シーリング,ウオータポンプケース	1		
20	17612-90J00	スペーサ,ウオータチューブ	1	W/トランサム(X)	
21	17520-90J00	チューブ,ウオータサブ	1		
22	17563-87D00	ブッシュ,ウオータチューブ,ロア	1		
23	09125-06063	スクリュ(6X10)	1		
24	09280-10006	Oリング(D:2.4,ID:9.8)	2		

DF140A_000_018_160A
WATER PUMP

FIG.160A

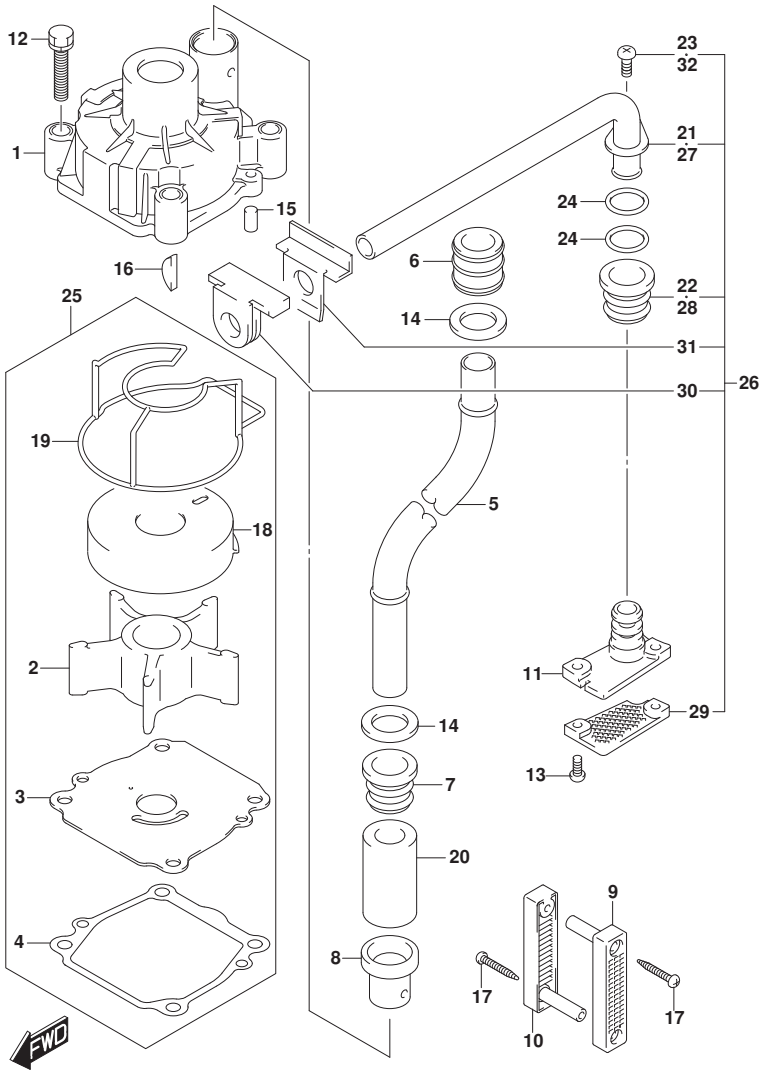

DF140A_000_018_160A
WATER PUMP

FIG.160A (1-C-4) ｳｵｰﾀ ﾎﾟﾝﾌﾟ

見出番号	品　番	品　名	使用個数	備　考	標　準 作業時間
25	17400-92J21	ｷｯﾄ,ｳｵｰﾀﾎﾟﾝﾌﾟﾘﾍﾟｱ	1	OPT	
26	17500-90J10	ｷｯﾄ,ｳｵｰﾀｻﾌﾞﾁｭｰﾌﾞ	1	OPT	
27	17520-90J00	･ﾁｭｰﾌﾞ,ｳｵｰﾀｻﾌﾞ	1	OPT	
28	17563-87D00	･ﾌﾞｯｼｭ,ｳｵｰﾀﾁｭｰﾌﾞ,ﾛｱ	1	OPT	
29	17635-87E00	･ﾌｨﾙﾀ,ｳｵｰﾀｻﾌﾞ	1	OPT	
30	55332-87D01	･ﾗﾊﾞｰ,ｴｷｿﾞｰｽﾄｼｰﾙ	1	OPT	
31	55333-87D02	･ﾌﾟﾚｰﾄ,ｴｷｿﾞｰｽﾄｼｰﾙ	1	OPT	
32	09125-06063	･ｽｸﾘｭ(6X10)	1	OPT	

FIG.162A

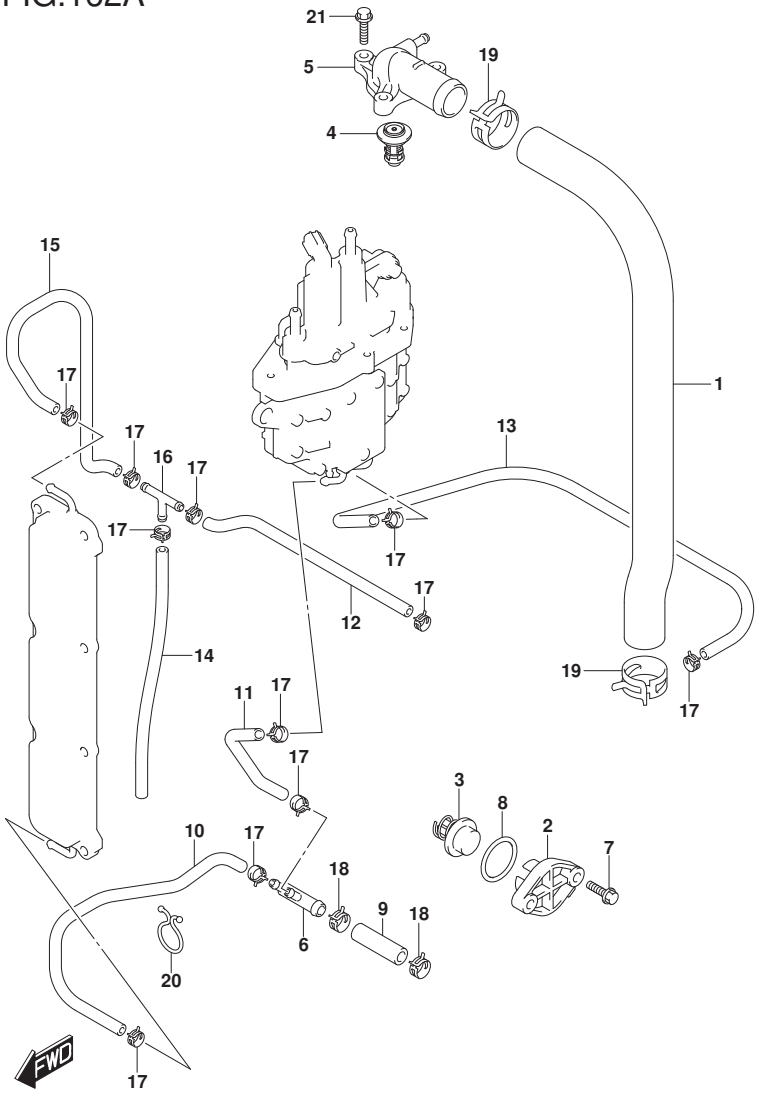

FIG.162A (1-C-5) ｻｰﾓｽﾀｯﾄ (DF100AT)

見出番号	品　番	品　名	使用個数	備　考	標準作業時間
1	11196-90J00	ﾎｰｽ,ｳｵｰﾀﾘﾀｰﾝ	1		
2	17611-90J00-YAY	ｶﾊﾞｰ,ｳｵｰﾀﾌﾟﾚｯｼｬﾊﾞﾙﾌﾞ(ﾌﾞﾗｯｸ)	1		
3	17660-90J00	ﾊﾞﾙﾌﾞ,ｳｵｰﾀﾌﾟﾚｯｼｬ	1		
4-1	17670-90J20	ｻｰﾓｽﾀｯﾄ,ｳｵｰﾀ 50°C	1		
4-2	17670-90J10	ｻｰﾓｽﾀｯﾄ,ｳｵｰﾀ 71°C	1	OPT	
5	17680-90J00	ｶﾊﾞｰ,ｻｰﾓｽﾀｯﾄ	1		
6	17711-90J00	3ｳｴｲ,ｳｵｰﾀﾎｰｽ	1		
7	09116-06121	ﾎﾞﾙﾄ(6X25)	2		
8	09280-26006	Oﾘﾝｸﾞ(D:3.1,ID:26.4)	1		
9	09352-11153-600	ﾎｰｽ(11X15X600)	1	L:600->50 ﾎﾙﾀﾞ ﾂｰ 3ｳｴｲ	
10	09352-50903-600	ﾎｰｽ(5X9X600)	1	L:600->180 3ｳｴｲ ﾂｰ ｾﾊﾟﾚｰﾀ	
11	09352-50903-600	ﾎｰｽ(5X9X600)	1	L:600->440 3ｳｴｲ ﾂｰ ｸﾗﾝｸｹｰｽﾛｱ	
12	09352-50903-600	ﾎｰｽ(5X9X600)	1	L:600->450 3ｳｴｲ ﾂｰ ｻｰﾓ	
13	09352-50903-600	ﾎｰｽ(5X9X600)	1	L:600->580 ｾﾊﾟﾚｰﾀ ﾂｰ ﾎﾙﾀﾞ	
14	09352-50903-00B	ﾎｰｽ(5X9X2000)	1	L:2000->610 3ｳｴｲ ﾂｰ IND	

DF100AT

DF140A_000_018_162A
THERMOSTAT

FIG.162A

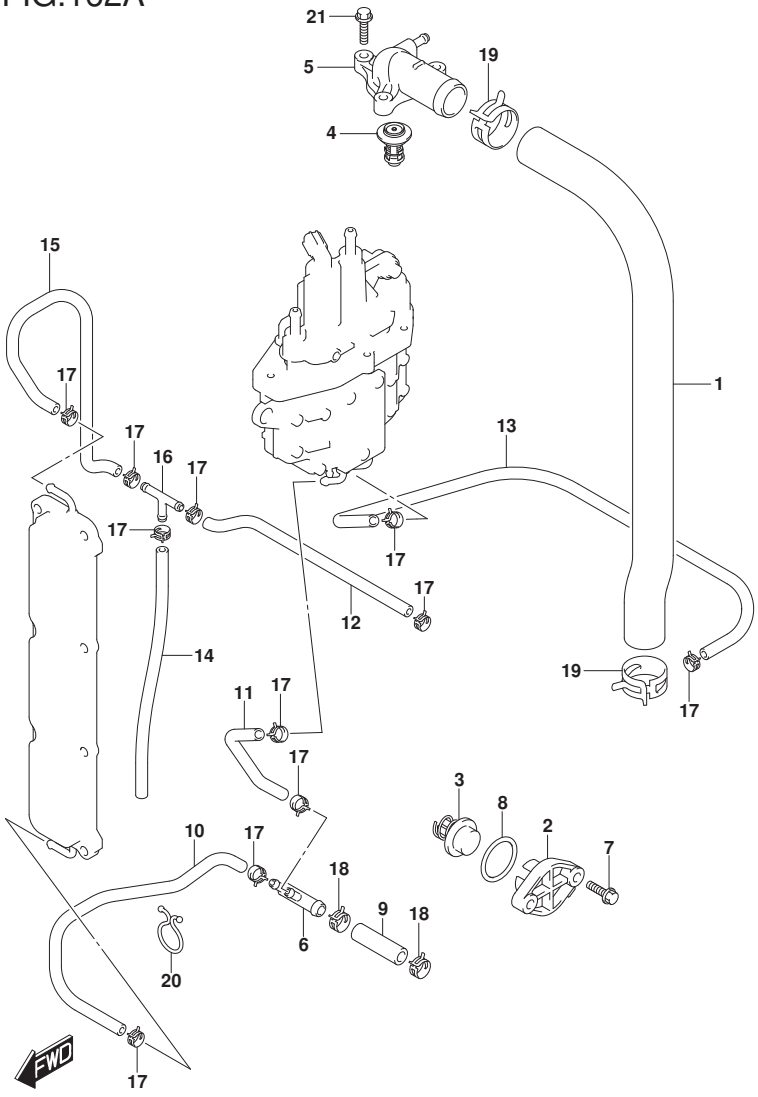

FIG.162A (1-C-6) ｻｰﾓｽﾀｯﾄ (DF100AT)

見出番号	品　番	品　名	使用個数	備　考	標　準 作業時間
15	17712-92J00	ﾎｰｽ,ｳｵｰﾀ(ｸﾗﾝｸｹｰｽｱｯﾊﾟｰ3ｳｴｲ)	1		
16	09367-06002	ｼﾞｮｲﾝﾄ	1		
17	09401-08413	ｸﾘｯﾌﾟ	11		
18	09401-14409	ｸﾘｯﾌﾟ	2		
19	09401-31407	ｸﾘｯﾌﾟ	2		
20	09408-00024	ｸﾘｯﾌﾟ(ID:23)	1		
21	01550-06257	ﾎﾞﾙﾄ	3		

DF100AT

DF140A_000_018_162A
THERMOSTAT

FIG.162B

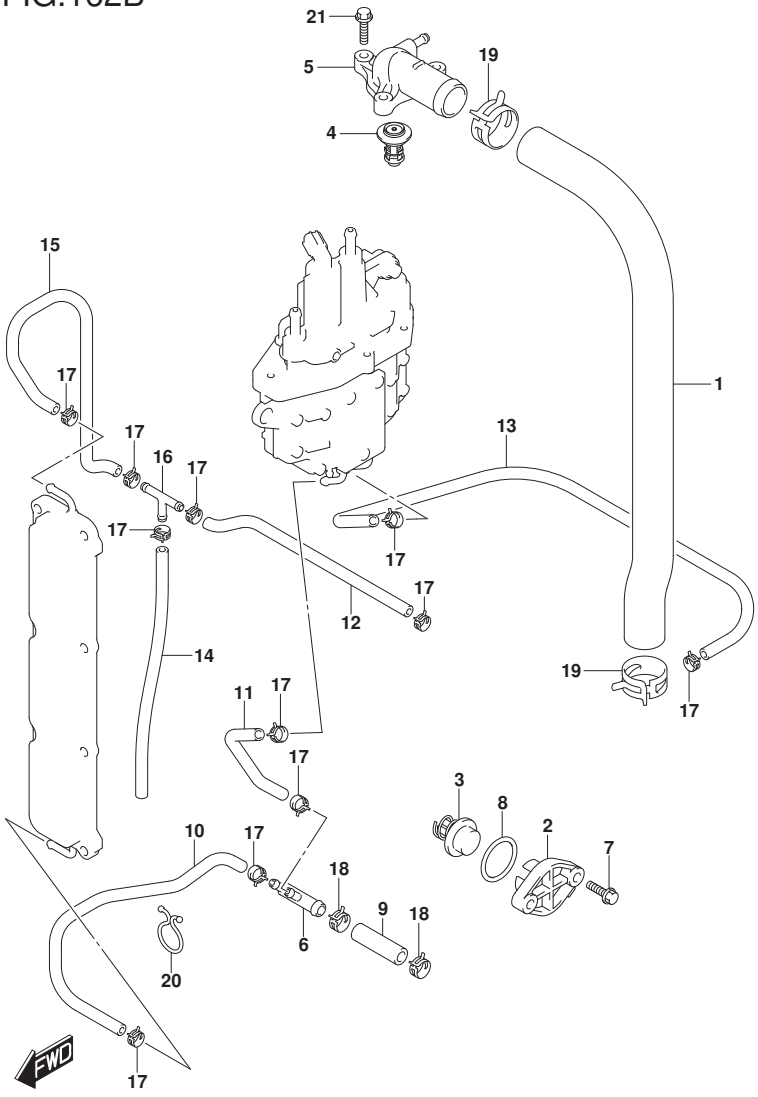

DF140A_000_018_162B
THERMOSTAT

FIG.162B (1-C-7) ｻｰﾓｽﾀｯﾄ (DF115AT)

見出番号	品　番	品　名	使用個数	備　考	標準作業時間
1	11196-90J00	ﾎｰｽ,ｳｵｰﾀﾘﾀｰﾝ	1		
2-1	17611-90J00-YAY	ｶﾊﾞｰ,ｳｵｰﾀﾌﾟﾚｯｼｬﾊﾞﾙﾌﾞ(ﾌﾞﾗｯｸ)	1	FOR YKV,YAY	
2-2	17611-90J00-Y5S	ｶﾊﾞｰ,ｳｵｰﾀﾌﾟﾚｯｼｬﾊﾞﾙﾌﾞ(ﾎﾜｲﾄ)	1	FOR Y5S	
3	17660-90J00	ﾊﾞﾙﾌﾞ,ｳｵｰﾀﾌﾟﾚｯｼｬ	1		
4-1	17670-90J20	ｻｰﾓｽﾀｯﾄ,ｳｵｰﾀ 50°C	1		
4-2	17670-90J10	ｻｰﾓｽﾀｯﾄ,ｳｵｰﾀ 71°C	1	OPT	
5	17680-90J00	ｶﾊﾞｰ,ｻｰﾓｽﾀｯﾄ	1		
6	17711-90J00	3ｳｴｲ,ｳｵｰﾀﾎｰｽ	1		
7	09116-06121	ﾎﾞﾙﾄ(6X25)	2		
8	09280-26006	Oﾘﾝｸﾞ(D:3.1,ID:26.4)	1		
9	09352-11153-600	ﾎｰｽ(11X15X600)	1	L:600->50 ﾎﾙﾀﾞ ﾂｰ 3ｳｴｲ	
10	09352-50903-600	ﾎｰｽ(5X9X600)	1	L:600->180 3ｳｴｲ ﾂｰ ｾﾊﾟﾚｰﾀ	
11	09352-50903-600	ﾎｰｽ(5X9X600)	1	L:600->440 3ｳｴｲ ﾂｰ ｸﾗﾝｸｹｰｽﾛｱ	
12	09352-50903-600	ﾎｰｽ(5X9X600)	1	L:600->450 3ｳｴｲ ﾂｰ ｻｰﾓ	
13	09352-50903-600	ﾎｰｽ(5X9X600)	1	L:600->580 ｾﾊﾟﾚｰﾀ ﾂｰ ﾎﾙﾀﾞ	
14	09352-50903-00B	ﾎｰｽ(5X9X2000)	1	L:2000->610 3ｳｴｲ ﾂｰ IND	

DF115AT

FIG.162B

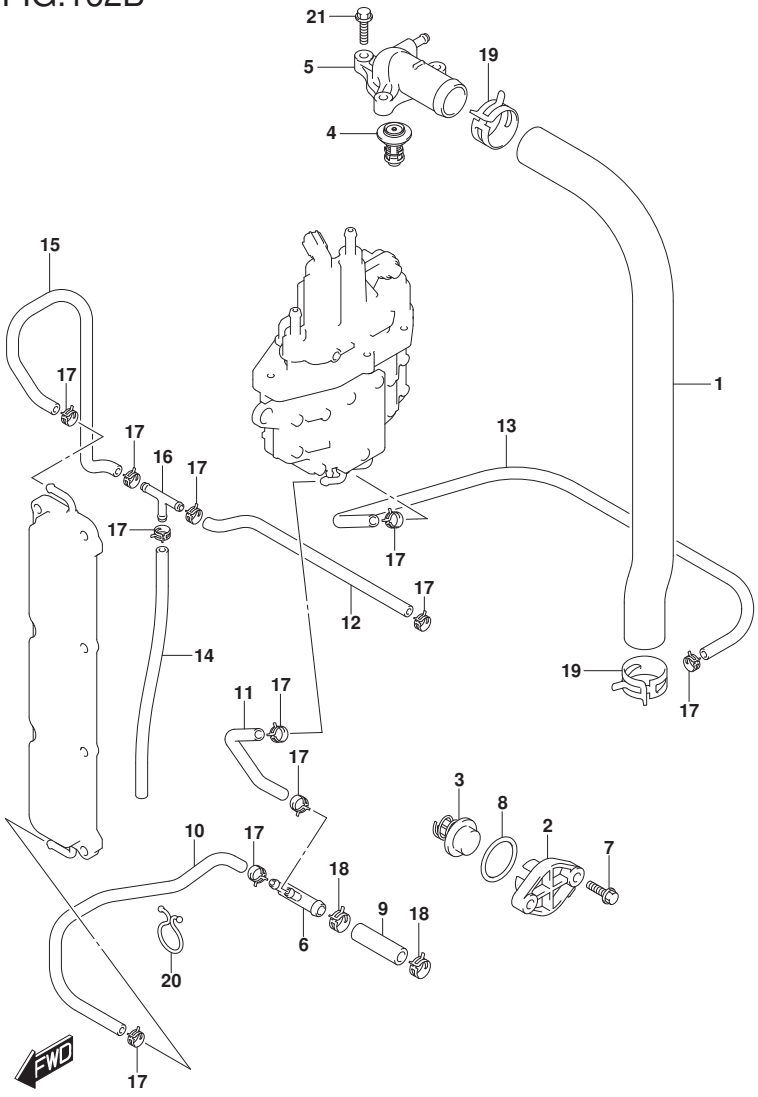

FIG.162B (1-C-8) ｻｰﾓｽﾀｯﾄ (DF115AT)

見出番号	品　番	品　名	使用個数	備　考	標　準 作業時間
15	17712-92J00	ﾎｰｽ,ｳｵｰﾀ(ｸﾗﾝｸｹｰｽｱｯﾊﾟｰ3ｳｴｲ)	1		
16	09367-06002	ｼﾞｮｲﾝﾄ	1		
17	09401-08413	ｸﾘｯﾌﾟ	11		
18	09401-14409	ｸﾘｯﾌﾟ	2		
19	09401-31407	ｸﾘｯﾌﾟ	2		
20	09408-00024	ｸﾘｯﾌﾟ(ID:23)	1		
21	01550-06257	ﾎﾞﾙﾄ	3		

DF115AT

DF140A_000_018_162B
THERMOSTAT

FIG.162C

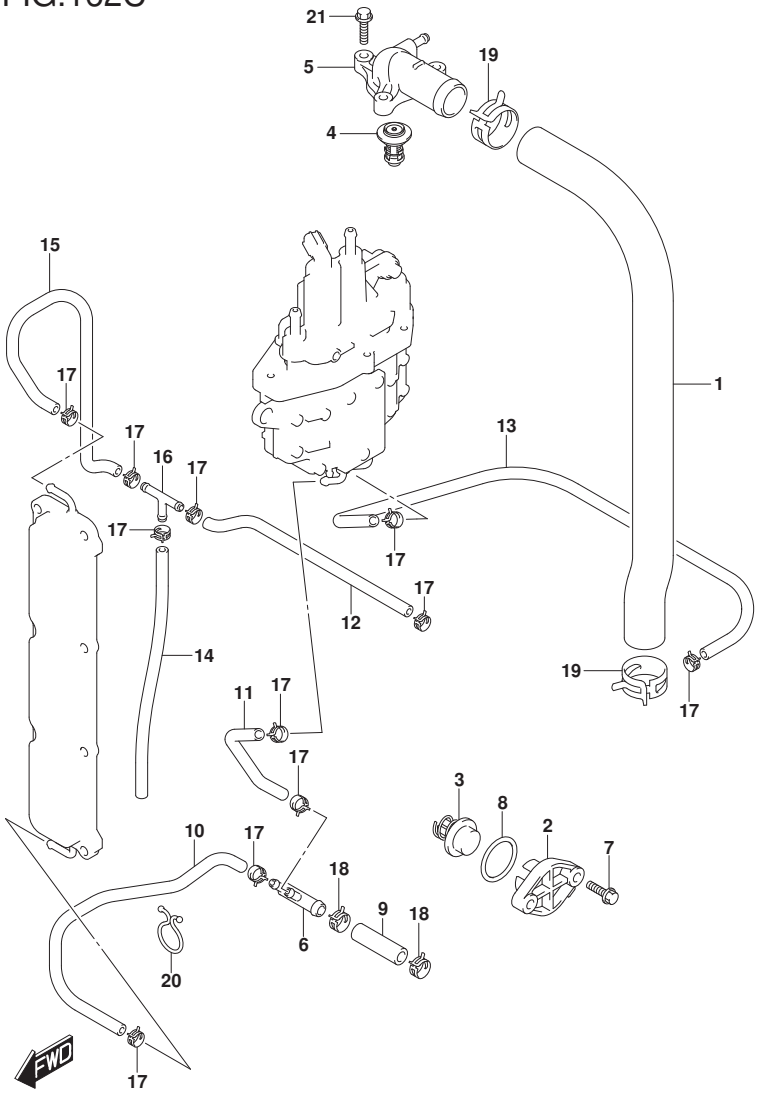

DF140A_000_018_162C
THERMOSTAT

FIG.162C (1-C-9) ｻｰﾓｽﾀｯﾄ (DF140AT)

見出番号	品　番	品　名	使用個数	備　考	標準作業時間
1	11196-90J00	ﾎｰｽ,ｳｵｰﾀﾘﾀｰﾝ	1		
2-1	17611-90J00-YAY	ｶﾊﾞｰ,ｳｵｰﾀﾌﾟﾚｯｼｬﾊﾞﾙﾌﾞ(ﾌﾞﾗｯｸ)	1		
2-2	17611-90J00-Y5S	ｶﾊﾞｰ,ｳｵｰﾀﾌﾟﾚｯｼｬﾊﾞﾙﾌﾞ(ﾎﾜｲﾄ)	1		
3	17660-90J00	ﾊﾞﾙﾌﾞ,ｳｵｰﾀﾌﾟﾚｯｼｬ	1		
4-1	17670-90J20	ｻｰﾓｽﾀｯﾄ,ｳｵｰﾀ 50°C	1		
4-2	17670-90J10	ｻｰﾓｽﾀｯﾄ,ｳｵｰﾀ 71°C	1	OPT	
5	17680-90J00	ｶﾊﾞｰ,ｻｰﾓｽﾀｯﾄ	1		
6	17711-90J00	3ｳｴｲ,ｳｵｰﾀﾎｰｽ	1		
7	09116-06121	ﾎﾞﾙﾄ(6X25)	2		
8	09280-26006	Oﾘﾝｸﾞ(D:3.1,ID:26.4)	1		
9	09352-11153-600	ﾎｰｽ(11X15X600)	1	L:600->50 ﾎﾙﾀﾞ ﾂｰ 3ｳｴｲ	
10	09352-50903-600	ﾎｰｽ(5X9X600)	1	L:600->180 3ｳｴｲ ﾂｰ ｾﾊﾟﾚｰﾀ	
11	09352-50903-600	ﾎｰｽ(5X9X600)	1	L:600->440 3ｳｴｲ ﾂｰ ｸﾗﾝｸｹｰｽﾛｱ	
12	09352-50903-600	ﾎｰｽ(5X9X600)	1	L:600->450 3ｳｴｲ ﾂｰ ｻｰﾓ	
13	09352-50903-600	ﾎｰｽ(5X9X600)	1	L:600->580 ｾﾊﾟﾚｰﾀ ﾂｰ ﾎﾙﾀﾞ	
14	09352-50903-00B	ﾎｰｽ(5X9X2000)	1	L:2000->610 3ｳｴｲ ﾂｰ IND	

DF140AT

FIG.162C

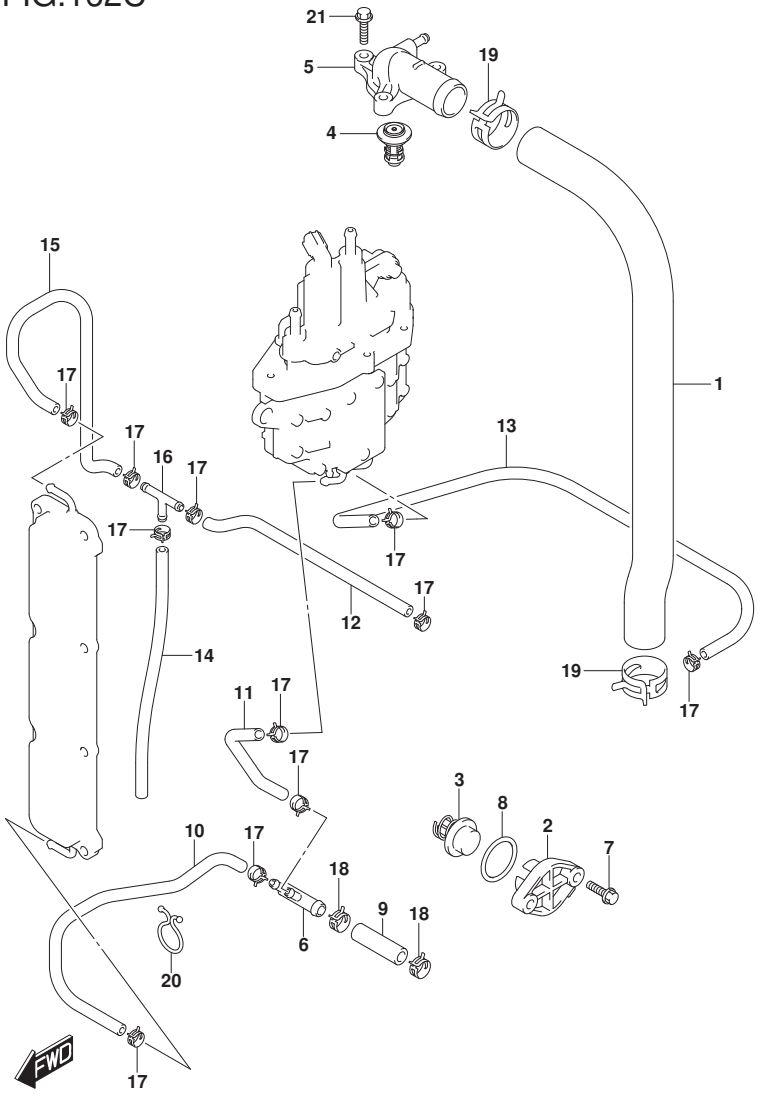

FIG.162C (1-C-10) ｻｰﾓｽﾀｯﾄ (DF140AT)

見出番号	品　番	品　名	使用個数	備　考	標　準 作業時間
15	17712-92J00	ﾎｰｽ,ｳｵｰﾀ(ｸﾗﾝｸｹｰｽｱｯﾊﾟｰ3ｳｴｲ)	1		
16	09367-06002	ｼﾞｮｲﾝﾄ	1		
17	09401-08413	ｸﾘｯﾌﾟ	11		
18	09401-14409	ｸﾘｯﾌﾟ	2		
19	09401-31407	ｸﾘｯﾌﾟ	2		
20	09408-00024	ｸﾘｯﾌﾟ(ID:23)	1		
21	01550-06257	ﾎﾞﾙﾄ	3		

DF140AT

DF140A_000_018_162C
THERMOSTAT

FIG.163A

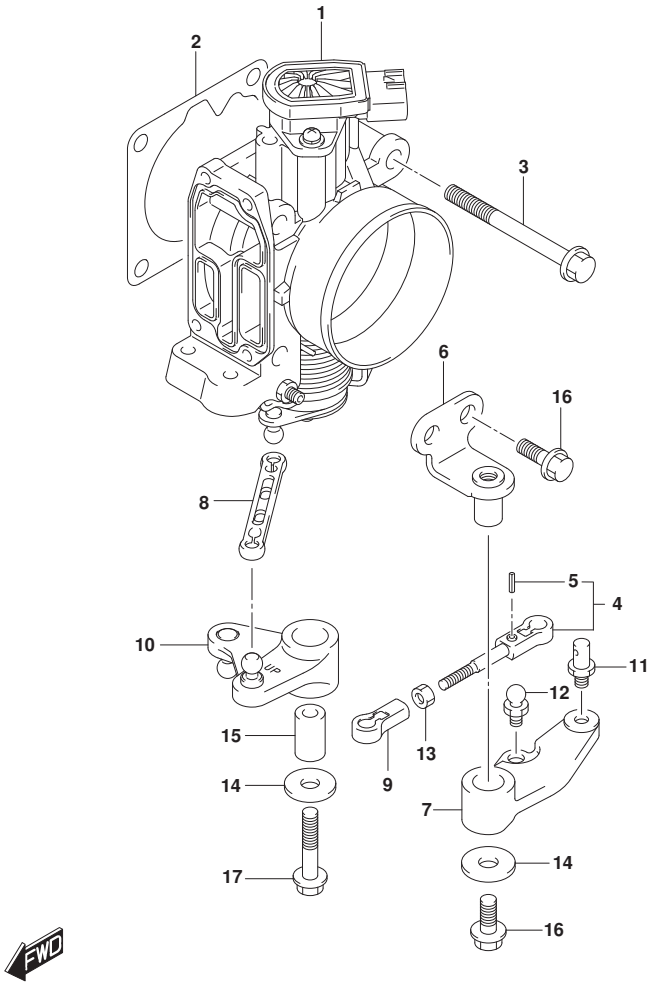

FIG.163A (1-C-11) ｽﾛｯﾄﾙ ﾎﾞﾃﾞｰ

見出番号	品　番	品　名	使用個数	備　考	標　準 作業時間
1	13300-92J11	ﾎﾞﾃﾞｰｱｯｼ,ｽﾛｯﾄﾙ	1		
2	13421-90J01	ｶﾞｽｹｯﾄ,ｽﾛｯﾄﾙﾎﾞﾃﾞｰ	1		
3	01550-08557	ﾎﾞﾙﾄ	4		
4	13510-90J00	ﾛｯﾄﾞ,ｽﾛｯﾄﾙ	1		
5	09205-02006	･ﾋﾟﾝ	1		
6	19115-90J00	ﾎﾙﾀﾞ,ｽﾛｯﾄﾙﾚﾊﾞｰ	1		
7	19121-90J00	ﾚﾊﾞｰ,ｽﾛｯﾄﾙNO.1	1		
8	19130-92J00	ﾛｯﾄﾞ,ｽﾛｯﾄﾙNO.2	1		
9	19131-95502	ｺﾈｸﾀ	1		
10	19140-92J00	ﾚﾊﾞｰ,ｽﾛｯﾄﾙNO.2	1		
11	67473-89J00	ﾋﾟﾝ,ｺﾈｸﾀ	1		
12	09119-05010	ﾋﾟﾎﾞｯﾄ	1		
13	09140-05005	ﾅｯﾄ	1		
14	09160-06046	ﾜｯｼｬ(6.5X20X1.5)	2		
15	09180-06186	ｽﾍﾟｰｻ(6.2X12.6X21)	1		
16	01550-06167	ﾎﾞﾙﾄ	3		
17	01550-06357	ﾎﾞﾙﾄ	1		

DF140A_000_018_163A
THROTTLE BODY

FIG.175A

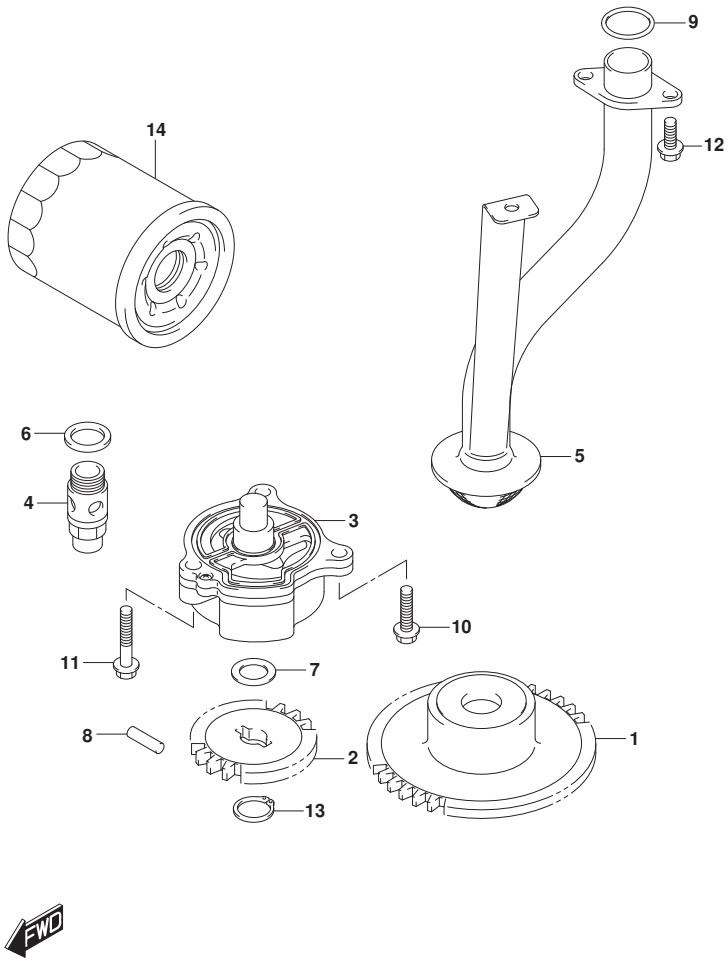

FIG.175A (1-C-12) ｵｲﾙ ﾎﾟﾝﾌﾟ

見出番号	品　番	品　名	使用個数	備　考	標　準 作業時間
1	12632-92J12	ｷﾞﾔ,ｵｲﾙﾎﾟﾝﾌﾟﾄﾞﾗｲﾌﾞ	1		
2	16113-92J11	ｷﾞﾔ,ｵｲﾙﾎﾟﾝﾌﾟﾄﾞﾗｲﾌﾞ	1		
3	16400-90J00	ﾎﾟﾝﾌﾟｱｯｼ,ｵｲﾙ	1		
4	16440-99E00	ﾊﾞﾙﾌﾞｱｯｼ,ｵｲﾙﾘﾘｰﾌ	1		
5	16520-90J00	ｽﾄﾚｰﾅ,ｵｲﾙﾎﾟﾝﾌﾟ	1		
6	09168-16002	ｶﾞｽｹｯﾄ(16X22X2)	1		
7	09181-12158	ｼﾑ(12X20X0.5)	1		
8	09261-05006	ﾋﾟﾝ(5X18)	1		
9	09280-22020	Oﾘﾝｸﾞ(D:2.4,ID:21.8)	2		
10	01547-0625A	ﾎﾞﾙﾄ	1		
11	01547-0635A	ﾎﾞﾙﾄ	2		
12	01550-0616A	ﾎﾞﾙﾄ	3		
13	08331-3112A	ｻｰｸﾘｯﾌﾟ	1		
14	16510-61A31	ﾌｨﾙﾀｱｯｼ,ｵｲﾙﾜｺｰ	1		

DF140A_000_018_175A
OIL PUMP

FIG.180A

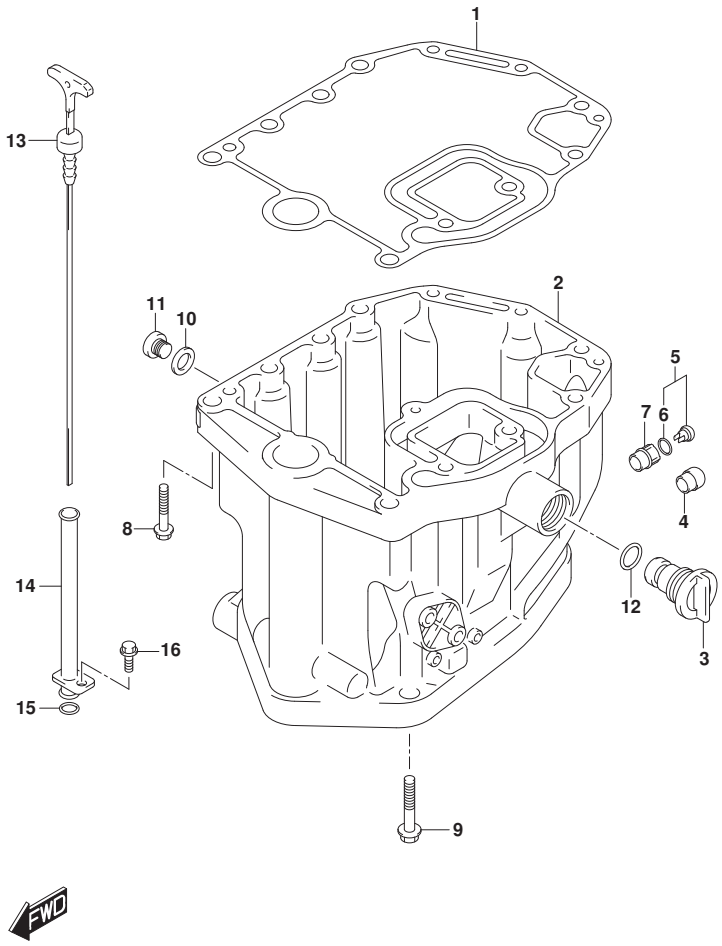

FIG.180A (1-C-13) ｵｲﾙ ﾊﾟﾝ (DF100AT)

見出番号	品　番	品　名	使用個数	備　考	標準作業時間
1	11489-90J00	ｶﾞｽｹｯﾄ,ｵｲﾙﾊﾟﾝ	1		
2	11501-90J04-YAY	ﾊﾟﾝ,ｵｲﾙ(ﾌﾞﾗｯｸ)	1		
3	17913-99E11	ﾌﾟﾗｸﾞ,ｳｵｰﾀ	1		
4	43112-99E00	ﾊﾟｲﾌﾟ,ｴｷｿﾞｰｽﾄ	1		
5	61150-99E00	ｶﾊﾞｰ,ｳｵｰﾀｲﾝｼﾞｹｰﾀﾁｭｰﾌﾞ	1		
6	09280-09005	･Oﾘﾝｸﾞ (D:1.9,ID:8.6)	1		
7	61155-99E01	ﾁｭｰﾌﾞ,ｳｵｰﾀｲﾝｼﾞｹｰﾀ	1		
8	09116-08128	ﾎﾞﾙﾄ(8X40)	3		
9	09116-10129	ﾎﾞﾙﾄ(10X160)	8		
10	09168-12012	ｶﾞｽｹｯﾄ(12.5X20X2.5)	1		
11	09248-12009	ﾌﾟﾗｸﾞ (12X18.65)	1	ｵｲﾙﾄﾞﾚｲﾝ	
12	09280-13005	Oﾘﾝｸﾞ (D:3.5,ID:12.8)	1		
13	16910-90J10	ｹﾞｰｼﾞ,ｵｲﾙﾚﾍﾞﾙ	1		
14	16930-90J01	ｶﾞｲﾄﾞ,ｵｲﾙﾚﾍﾞﾙｹﾞｰｼﾞ	1		
15	09280-09008	Oﾘﾝｸﾞ (D:2.1,ID:8.8)	1		
16	01550-06127	ﾎﾞﾙﾄ	1		

DF100AT

DF140A_000_018_180A
OIL PAN

FIG.180B

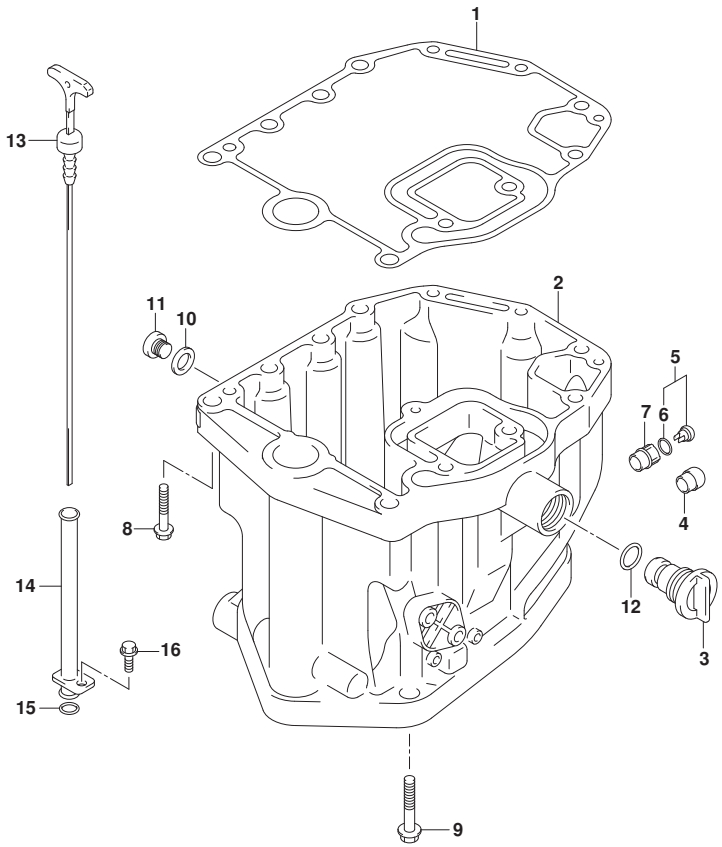

FIG.180B (1-C-14) ｵｲﾙ ﾊﾟﾝ (DF115AT)

見出番号	品　番	品　名	使用個数	備　考	標準作業時間
1	11489-90J00	ｶﾞｽｹｯﾄ,ｵｲﾙﾊﾟﾝ	1		
2-1	11501-90J04-YAY	ﾊﾟﾝ,ｵｲﾙ(ﾌﾞﾗｯｸ)	1	FOR YKV,YAY	
2-2	11501-90J04-Y5S	ﾊﾟﾝ,ｵｲﾙ(ﾎﾜｲﾄ)	1	FOR Y5S	
3	17913-99E11	ﾌﾟﾗｸﾞ,ｳｵｰﾀ	1		
4	43112-99E00	ﾊﾟｲﾌﾟ,ｴｷｿﾞｰｽﾄ	1		
5	61150-99E00	ｶﾊﾞｰ,ｳｵｰﾀｲﾝｼﾞｹｰﾀﾁｭｰﾌﾞ	1		
6	09280-09005	･Oﾘﾝｸﾞ (D:1.9,ID:8.6)	1		
7	61155-99E01	ﾁｭｰﾌﾞ,ｳｵｰﾀｲﾝｼﾞｹｰﾀ	1		
8	09116-08128	ﾎﾞﾙﾄ(8X40)	3		
9	09116-10129	ﾎﾞﾙﾄ(10X160)	8		
10	09168-12012	ｶﾞｽｹｯﾄ(12.5X20X2.5)	1		
11	09248-12009	ﾌﾟﾗｸﾞ (12X18.65)	1	ｵｲﾙﾄﾞﾚｲﾝ	
12	09280-13005	Oﾘﾝｸﾞ (D:3.5,ID:12.8)	1		
13	16910-90J10	ｹﾞｰｼﾞ,ｵｲﾙﾚﾍﾞﾙ	1		
14	16930-90J01	ｶﾞｲﾄﾞ,ｵｲﾙﾚﾍﾞﾙｹﾞｰｼﾞ	1		
15	09280-09008	Oﾘﾝｸﾞ (D:2.1,ID:8.8)	1		
16	01550-06127	ﾎﾞﾙﾄ	1		

DF115AT

DF140A_000_018_180B
OIL PAN

FIG.180C

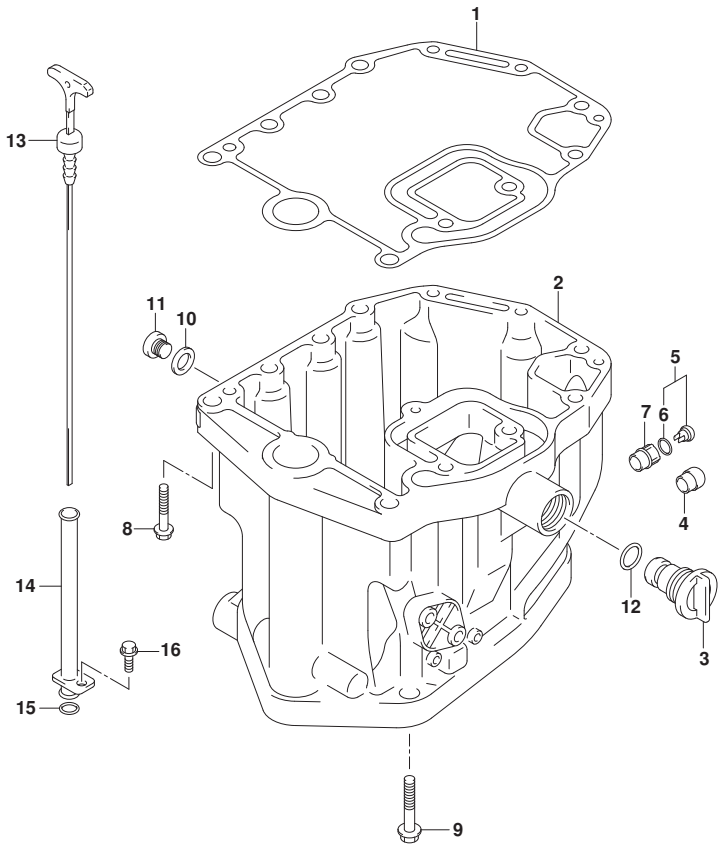

FIG.180C (1-C-15) ｵｲﾙ ﾊﾟﾝ (DF140AT)

見出番号	品　番	品　名	使用個数	備　考	標　準 作業時間
1	11489-90J00	ｶﾞｽｹｯﾄ,ｵｲﾙﾊﾟﾝ	1		
2-1	11501-90J04-YAY	ﾊﾟﾝ,ｵｲﾙ(ﾌﾞﾗｯｸ)	1		
2-2	11501-90J04-Y5S	ﾊﾟﾝ,ｵｲﾙ(ﾎﾜｲﾄ)	1		
3	17913-99E11	ﾌﾟﾗｸﾞ,ｳｵｰﾀ	1		
4	43112-99E00	ﾊﾟｲﾌﾟ,ｴｷｿﾞｰｽﾄ	1		
5	61150-99E00	ｶﾊﾞｰ,ｳｵｰﾀｲﾝｼﾞｹｰﾀﾁｭｰﾌﾞ	1		
6	09280-09005	･Oﾘﾝｸﾞ (D:1.9,ID:8.6)	1		
7	61155-99E01	ﾁｭｰﾌﾞ,ｳｵｰﾀｲﾝｼﾞｹｰﾀ	1		
8	09116-08128	ﾎﾞﾙﾄ(8X40)	3		
9	09116-10129	ﾎﾞﾙﾄ(10X160)	8		
10	09168-12012	ｶﾞｽｹｯﾄ(12.5X20X2.5)	1		
11	09248-12009	ﾌﾟﾗｸﾞ (12X18.65)	1	ｵｲﾙﾄﾞﾚｲﾝ	
12	09280-13005	Oﾘﾝｸﾞ (D:3.5,ID:12.8)	1		
13	16910-90J10	ｹﾞｰｼﾞ,ｵｲﾙﾚﾍﾞﾙ	1		
14	16930-90J01	ｶﾞｲﾄﾞ,ｵｲﾙﾚﾍﾞﾙｹﾞｰｼﾞ	1		
15	09280-09008	Oﾘﾝｸﾞ (D:2.1,ID:8.8)	1		
16	01550-06127	ﾎﾞﾙﾄ	1		

DF140AT

DF140A_000_018_180C
OIL PAN

FIG.204A

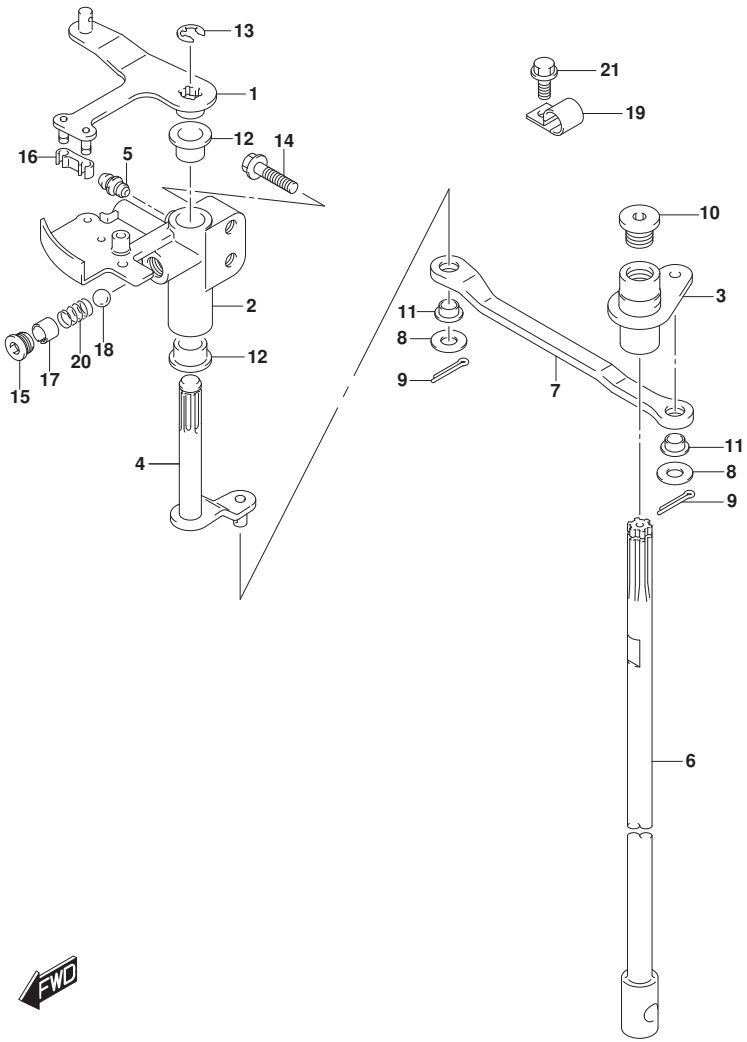

FIG.204A (1-D-2) クラッチ シャフト

見出番号	品番	品名	使用個数	備考	標準作業時間
1	21110-92J00	レバー,クラッチ	1		
2	21151-92J00	ホルダ,クラッチレバー	1		
3	21210-92J00	シャフト,クラッチ	1		
4	21230-92J01	アーム,クラッチシャフト	1		
5	22511-99011	ニップル,グリース	1		
6-1	23111-90J02	ロッド,クラッチ(レフト)	1	W/トランサム(L)	
6-2	23111-90J12	ロッド,クラッチ(X)	1	W/トランサム(X)	
7	23115-92J00	リンク,クラッチレバー	1		
8	09160-06094	ワッシャ(6.5X15X1.0)	2		
9	09204-01006	コッタピン	2		
10	09248-12011	プラグ(12X9)	1		
11	09306-06004	ブッシュ	2		
12	09306-10001	ブッシュ	2		
13	09383-08004	Eリング	1		
14	01550-06307	ボルト	2		
15	11118-95J00	プラグ,ノッチスプリング	1		
16	21131-93J00	ブッシュ,クラッチレバー	1		
17	09205-10006	ピン	1		
18	09260-10005	ボール	1		
19	09403-13408	クランプ	1		
20	09440-07071	スプリング	1		
21	01550-06127	ボルト	1		

DF140A_000_018_204A
CLUTCH SHAFT

FIG.210A

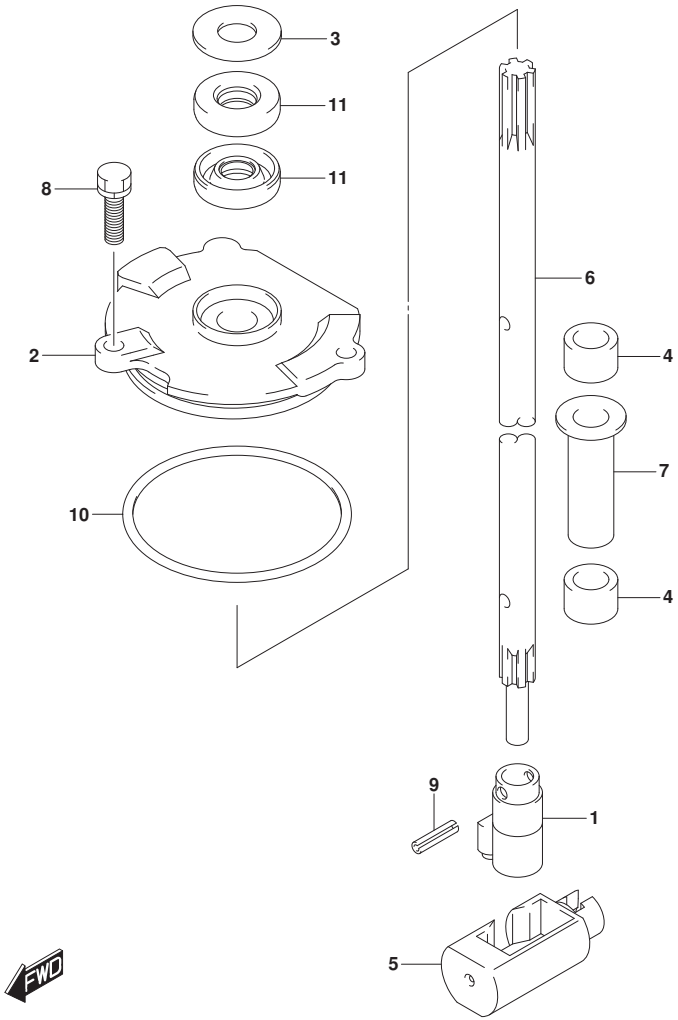

FIG.210A (1-D-3) ｼﾌﾄ ﾛｯﾄﾞ

見出番号	品　番	品　名	使用個数	備　考	標　準 作業時間
1	25131-92J00	ﾖｰｸ,ｼﾌﾀ	1		
2	25141-92J01	ﾊｳｼﾞﾝｸﾞ,ｼﾌﾄﾛｯﾄﾞｶﾞｲﾄﾞ	1		
3	25222-90J00	ｶﾊﾞｰ,ｼﾌﾄｶﾞｲﾄﾞﾊｳｼﾞﾝｸﾞｵｲﾙｼｰﾙ	1		
4	25232-90J00	ﾏｸﾞﾈﾄ,ｷﾞﾔｹｰｽ	2		
5	25321-92J10	ｽﾗｲﾀﾞ,ｼﾌﾄﾎﾘｿﾞﾝﾀﾙ	1		
6-1	25111-92J00	ﾛｯﾄﾞ,ｼﾌﾄ(ﾚﾌﾄ)	1	W/ﾄﾗﾝｻﾑ(L)	
6-2	25111-92J10	ﾛｯﾄﾞ,ｼﾌﾄ(X)	1	W/ﾄﾗﾝｻﾑ(X)	
7	41226-97E00	ﾌﾞｯｼｭ	1		
8	29116-93J00	ﾎﾞﾙﾄ	2		
9	09205-04014	ﾋﾟﾝ	2		
10	09280-69001	Oﾘﾝｸﾞ(D:3.1,ID:68.5)	1		
11	09283-10011	ｵｲﾙｼｰﾙ	2		

DF140A_000_018_210A
SHIFT ROD

FIG.220A

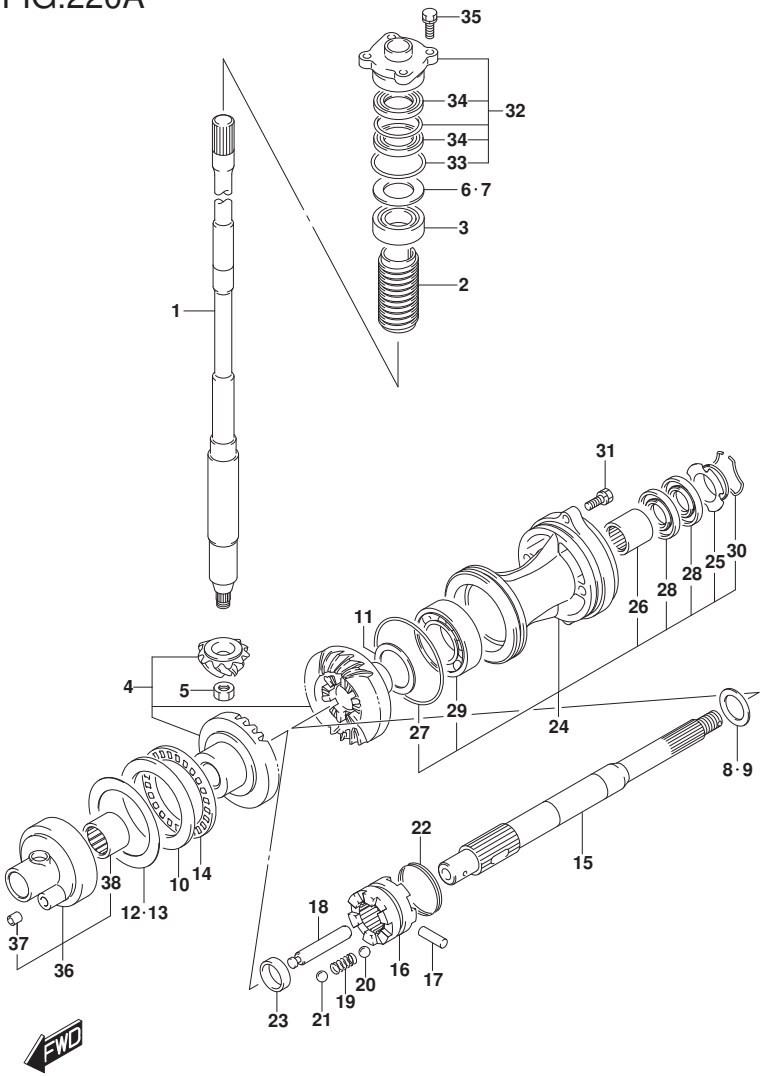

FIG.220A (1-D-4) トランスミッション (DF100AT)

見出番号	品番	品名	使用個数	備考	標準作業時間
1-1	57110-92J60	シャフト,ドライブ(レフト)	1	W/トランサム(L)	
1-2	57110-92J70	シャフト,ドライブ(X)	1	W/トランサム(X)	
2	57133-90J02	カラー,ドライブシャフト	1		
3	09265-25046	ベアリング(25X52X19.25)	1		
4	57300-92861	ピニオン/ギヤセット	1	NT:25	
5	09140-14024	ナット	1		
6	57500-87873	シムセット,ドライブシャフト	1		
7-1	09181-40186	・シム(41X52X0.5)	1		
7-2	09181-41002	・シム(41X52X0.55)	1		
7-3	09181-41003	・シム(41X52X0.6)	1		
7-4	09181-41004	・シム(41X52X0.65)	1		
7-5	09181-41005	・シム(41X52X0.7)	1		
7-6	09181-41006	・シム(41X52X0.75)	1		
7-7	09181-40190	・シム(40X52X0.8)	1		
7-8	09181-41008	・シム(41X52X0.85)	1		
7-9	09181-41009	・シム(41X52X0.9)	1		
7-10	09181-41010	・シム(41X52X0.95)	1		
7-11	09181-40195	・シム(40X52X1)	1		
7-12	09181-41012	・シム(41X52X1.05)	1		
7-13	09181-41013	・シム(41X52X1.1)	1		
7-14	09181-41014	・シム(41X52X1.15)	1		

DF100AT

FIG.220A

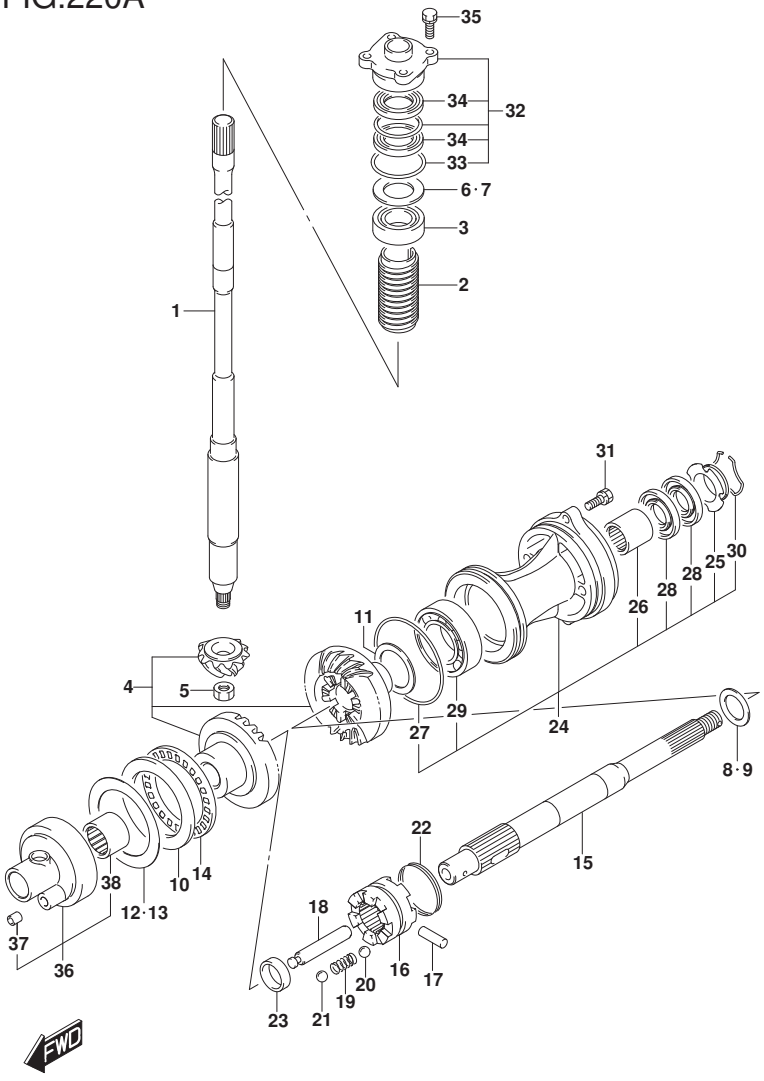

FIG.220A (1-D-5) トランスミッション (DF100AT)

見出番号	品番	品名	使用個数	備考	標準作業時間
8	57500-87861	シムセット,リバースプロップシャフト	1		
9-1	08211-30382	・ワッシャ	1		
9-2	09160-30036	・ワッシャ(30X38X1.7)	1		
9-3	09160-30037	・ワッシャ(30X38X1.9)	1		
9-4	09160-30038	・ワッシャ(30X38X2.1)	1		
9-5	09160-30039	・ワッシャ(30X38X2.3)	1		
9-6	09160-30041	・ワッシャ(30X38X2.4)	1		
9-7	09160-30042	・ワッシャ(30X38X2.6)	1		
9-8	09160-30043	・ワッシャ(30X38X2.7)	1		
9-9	09160-30044	・ワッシャ(30X38X2.8)	1		
10	09160-70002	ワッシャ(70X95X5.25)	1	FWD ギヤ	
11-1	09181-45003	シム(45X56X1)	1	REV ギヤ	
11-2	09181-45004	シム(45X56X1.1)	1	REV ギヤ	
11-3	09181-45005	シム(45X56X1.2)	1	REV ギヤ	
11-4	09181-45006	シム(45X56X1.3)	1	REV ギヤ	
11-5	09181-45007	シム(45X56X1.4)	1	REV ギヤ	
11-6	09181-45008	シム(45X56X1.5)	1	REV ギヤ	
11-7	09181-45009	シム(45X56X1.6)	1	REV ギヤ	
12	57500-92813	シムセット,フォワードギヤ	1	FWD ギヤ	
13-1	09181-70001	・シム(70X95X0.7)	1	FWD ギヤ	
13-2	09181-70002	・シム(70X95X0.8)	1	FWD ギヤ	
13-3	09181-70003	・シム(70X95X0.9)	1	FWD ギヤ	

DF100AT

FIG.220A

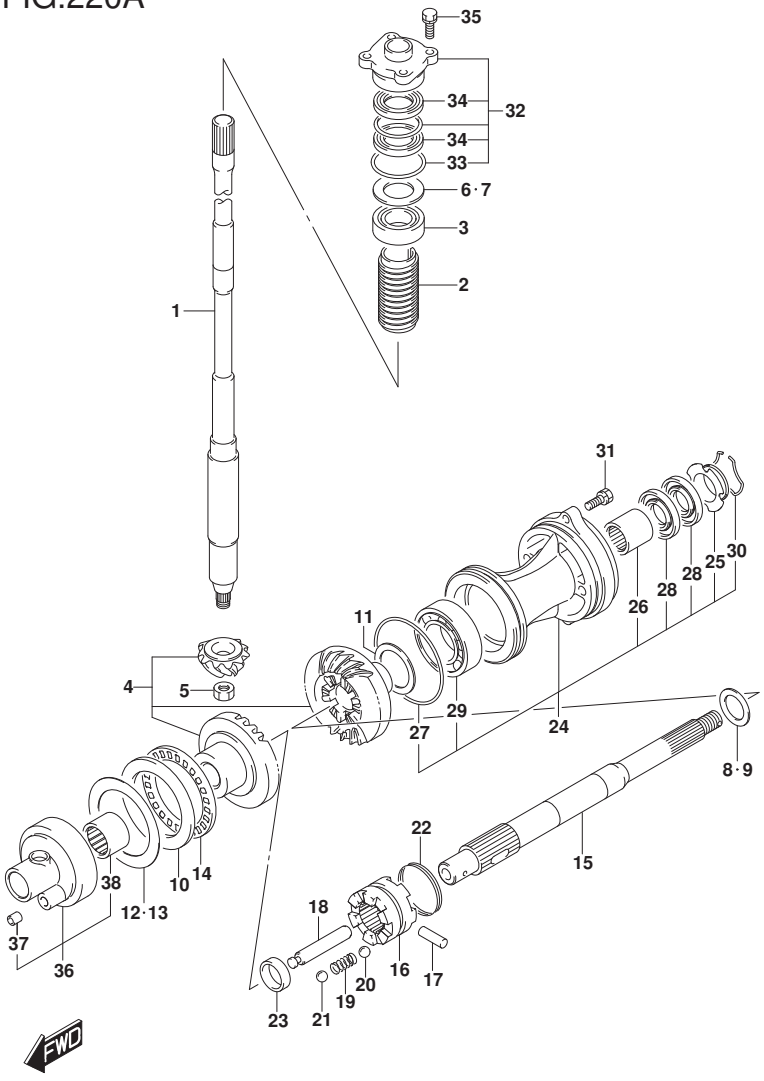

FIG.220A (1-D-6) トランスミッション (DF100AT)

見出番号	品番	品名	使用個数	備考	標準作業時間
13-4	09181-70004	・シム(70X95X1)	1	FWD ギヤ	
13-5	09181-70006	・シム(70X95X0.6)	1	FWD ギヤ	
13-6	09181-70009	・シム(70X95X0.65)	1	FWD ギヤ	
13-7	09181-70010	・シム(70X95X0.75)	1	FWD ギヤ	
13-8	09181-70011	・シム(70X95X0.85)	1	FWD ギヤ	
13-9	09181-70012	・シム(70X95X0.95)	1	FWD ギヤ	
13-10	09181-70008	・シム(70X95X0.55)	1	FWD ギヤ	
14	09269-70001	ベアリング(70X95X4)	1		
15	57610-92J20	シャフト,プロペラ	1		
16	57621-92J20	シフタ,クラッチドッグ	1		
17	09202-07002	ピン(7X48)	1		
18	57631-92J00	ピン,コネクタ	1		
19	09440-09040	スプリング	1		
20	06111-07004	ボール	2	NO.1	
21	06111-11004	ボール	2	NO.2	
22	09440-49004	スプリング	1		
23	57616-90J00	スペーサ,クラッチドッグフォワード	1		
24	56120-92J01-YAY	ハウジング,プロペラシャフトベアリング	1		
25	56123-92J00	・ワッシャ,オイルシールプロテクタ	1		
26	09263-30051	・ベアリング(30X37X26)	1		
27	09280-97001	・Oリング(D:3.5	1		
28	09282-30007	・オイルシール	2		

DF100AT

FIG.220A

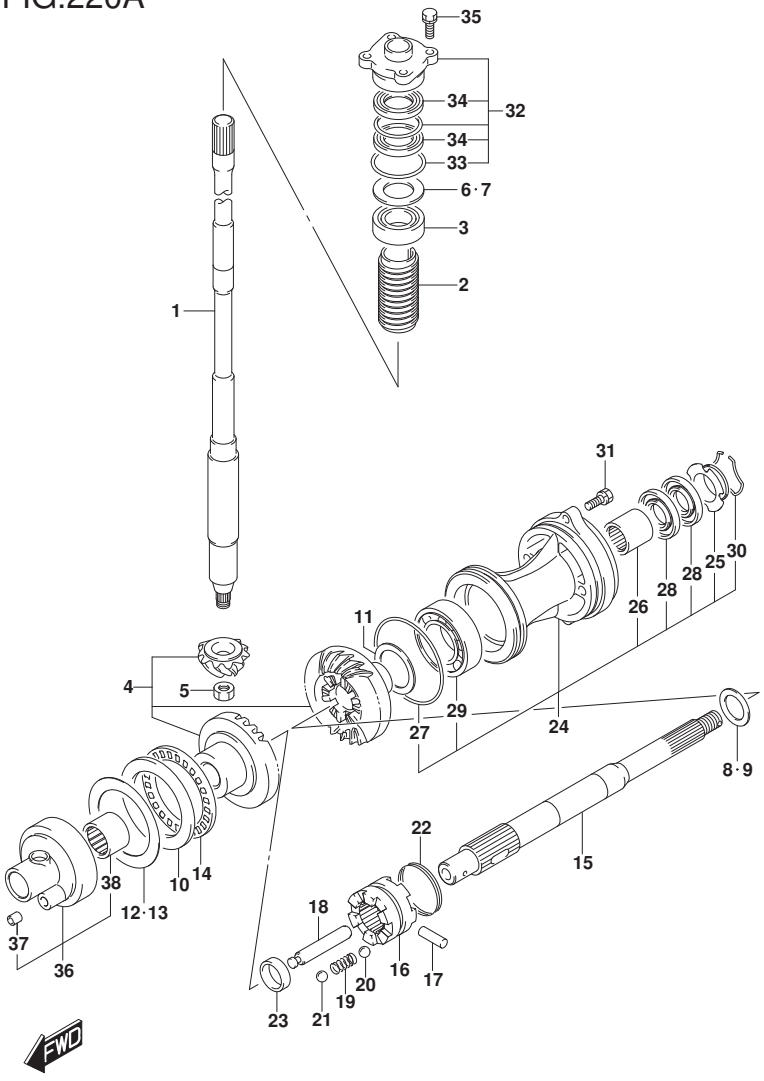

FIG.220A (1-D-7) ﾄﾗﾝｽﾐｯｼｮﾝ (DF100AT)

見出番号	品番	品名	使用個数	備考	標準作業時間
29	08113-62090	・ﾍﾞｱﾘﾝｸﾞ	1		
30	09387-52001	・ｾｯﾄ	1		
31	09116-08122	ﾎﾞﾙﾄ(8X30)	2		
32	56130-90J00	ﾊｳｼﾞﾝｸﾞ,ﾄﾞﾗｲﾌﾞｼｬﾌﾄｵｲﾙｼｰﾙ	1		
33	09280-46004	・Oﾘﾝｸﾞ(D:3.5,ID:45.7)	1		
34	09282-24004	・ｵｲﾙｼｰﾙ	2		
35	09117-08110	ﾎﾞﾙﾄ(8X25)	4		
36	56140-92J00	ﾊｳｼﾞﾝｸﾞ,ﾌｫﾜｰﾄﾞｷﾞｬﾍﾞｱﾘﾝｸﾞ	1		
37	09206-09012	・ﾋﾟﾝ(7.4X9X10)	1		
38	09263-50001	・ﾍﾞｱﾘﾝｸﾞ(50X62X25)	1		

DF100AT

FIG.220B

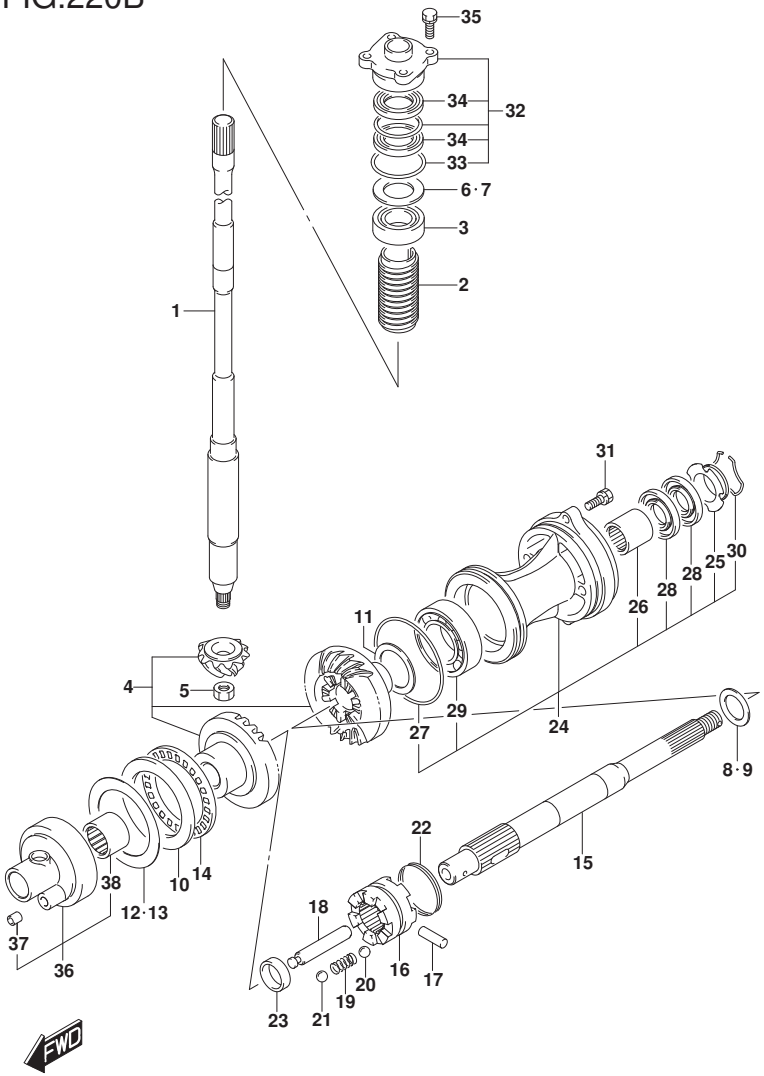

FIG.220B (1-D-8) トランスミッション (DF115AT)

見出番号	品番	品名	使用個数	備考	標準作業時間
1-1	57110-92J60	シャフト,ドライブ(レフト)	1	W/トランサム(L)	
1-2	57110-92J70	シャフト,ドライブ(X)	1	W/トランサム(X)	
2	57133-90J02	カラー,ドライブシャフト	1		
3	09265-25046	ベアリング(25X52X19.25)	1		
4	57300-92861	ピニオン/ギヤセット	1	NT:25	
5	09140-14024	ナット	1		
6	57500-87873	シムセット,ドライブシャフト	1		
7-1	09181-40186	・シム(41X52X0.5)	1		
7-2	09181-41002	・シム(41X52X0.55)	1		
7-3	09181-41003	・シム(41X52X0.6)	1		
7-4	09181-41004	・シム(41X52X0.65)	1		
7-5	09181-41005	・シム(41X52X0.7)	1		
7-6	09181-41006	・シム(41X52X0.75)	1		
7-7	09181-40190	・シム(40X52X0.8)	1		
7-8	09181-41008	・シム(41X52X0.85)	1		
7-9	09181-41009	・シム(41X52X0.9)	1		
7-10	09181-41010	・シム(41X52X0.95)	1		
7-11	09181-40195	・シム(40X52X1)	1		
7-12	09181-41012	・シム(41X52X1.05)	1		
7-13	09181-41013	・シム(41X52X1.1)	1		
7-14	09181-41014	・シム(41X52X1.15)	1		

DF115AT

FIG.220B

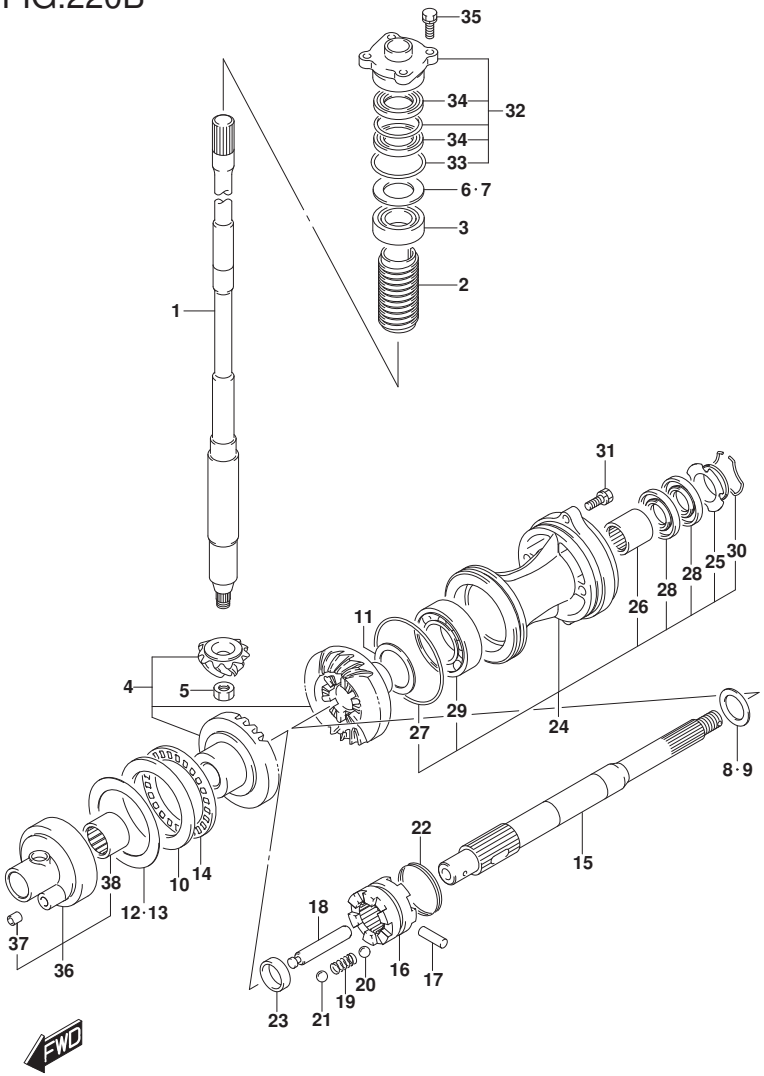

FIG.220B (1-D-9) トランスミッション (DF115AT)

見出番号	品番	品名	使用個数	備考	標準作業時間
8	57500-87861	シムセット,リバースプロップシャフト	1		
9-1	08211-30382	・ワッシャ	1		
9-2	09160-30036	・ワッシャ(30X38X1.7)	1		
9-3	09160-30037	・ワッシャ(30X38X1.9)	1		
9-4	09160-30038	・ワッシャ(30X38X2.1)	1		
9-5	09160-30039	・ワッシャ(30X38X2.3)	1		
9-6	09160-30041	・ワッシャ(30X38X2.4)	1		
9-7	09160-30042	・ワッシャ(30X38X2.6)	1		
9-8	09160-30043	・ワッシャ(30X38X2.7)	1		
9-9	09160-30044	・ワッシャ(30X38X2.8)	1		
10	09160-70002	ワッシャ(70X95X5.25)	1	FWD ギヤ	
11-1	09181-45003	シム(45X56X1)	1	REV ギヤ	
11-2	09181-45004	シム(45X56X1.1)	1	REV ギヤ	
11-3	09181-45005	シム(45X56X1.2)	1	REV ギヤ	
11-4	09181-45006	シム(45X56X1.3)	1	REV ギヤ	
11-5	09181-45007	シム(45X56X1.4)	1	REV ギヤ	
11-6	09181-45008	シム(45X56X1.5)	1	REV ギヤ	
11-7	09181-45009	シム(45X56X1.6)	1	REV ギヤ	
12	57500-92813	シムセット,フォワードギヤ	1	FWD ギヤ	
13-1	09181-70001	・シム(70X95X0.7)	1	FWD ギヤ	
13-2	09181-70002	・シム(70X95X0.8)	1	FWD ギヤ	
13-3	09181-70003	・シム(70X95X0.9)	1	FWD ギヤ	

DF115AT

FIG.220B

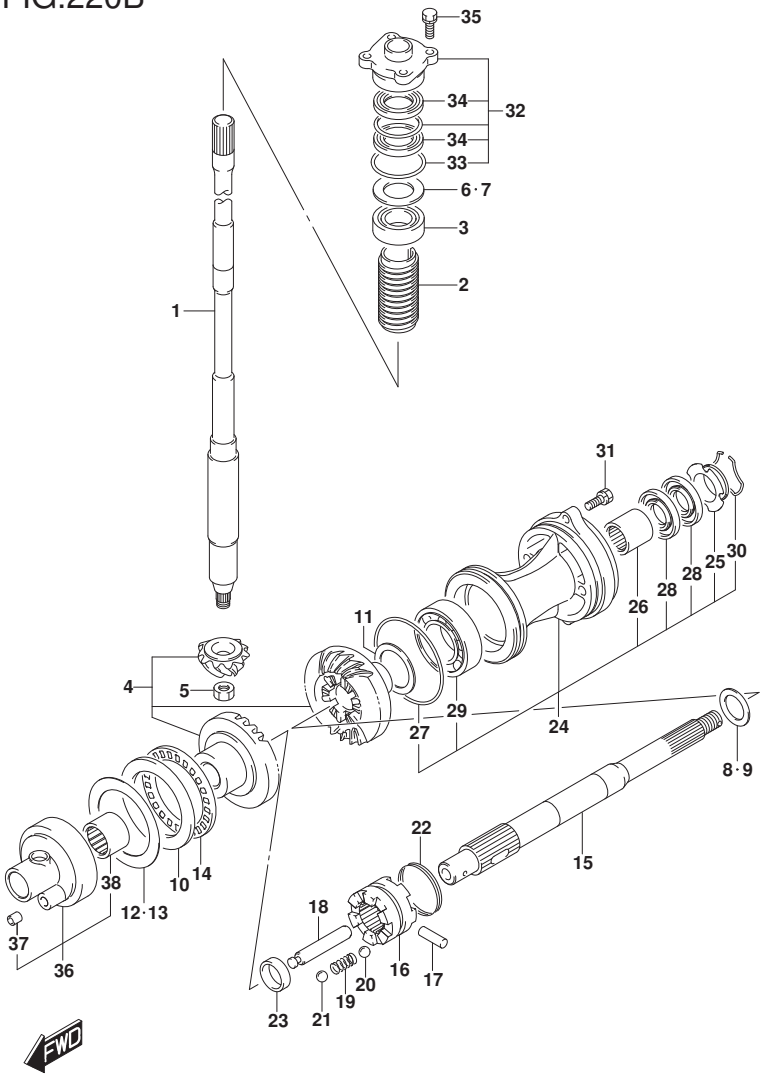

FIG.220B (1-D-10) トランスミッション (DF115AT)

見出番号	品番	品名	使用個数	備考	標準作業時間
13-4	09181-70004	・シム(70X95X1)	1	FWD ギヤ	
13-5	09181-70006	・シム(70X95X0.6)	1	FWD ギヤ	
13-6	09181-70009	・シム(70X95X0.65)	1	FWD ギヤ	
13-7	09181-70010	・シム(70X95X0.75)	1	FWD ギヤ	
13-8	09181-70011	・シム(70X95X0.85)	1	FWD ギヤ	
13-9	09181-70012	・シム(70X95X0.95)	1	FWD ギヤ	
13-10	09181-70008	・シム(70X95X0.55)	1	FWD ギヤ	
14	09269-70001	ベアリング(70X95X4)	1		
15	57610-92J20	シャフト,プロペラ	1		
16	57621-92J20	シフタ,クラッチドッグ	1		
17	09202-07002	ピン(7X48)	1		
18	57631-92J00	ピン,コネクタ	1		
19	09440-09040	スプリング	1		
20	06111-07004	ボール	2	NO.1	
21	06111-11004	ボール	2	NO.2	
22	09440-49004	スプリング	1		
23	57616-90J00	スペーサ,クラッチドッグフォワード	1		
24-1	56120-92J01-YAY	ハウジング,プロペラシャフトベアリング	1	FOR YKV,YAY	
24-2	56120-92J01-Y5S	ハウジング,プロペラシャフトベアリング/ホワイト	1	FOR Y5S	
25	56123-92J00	・ワッシャ,オイルシールプロテクタ	1		
26	09263-30051	・ベアリング(30X37X26)	1		
27	09280-97001	・Oリング(D:3.5	1		

DF115AT

FIG.220B

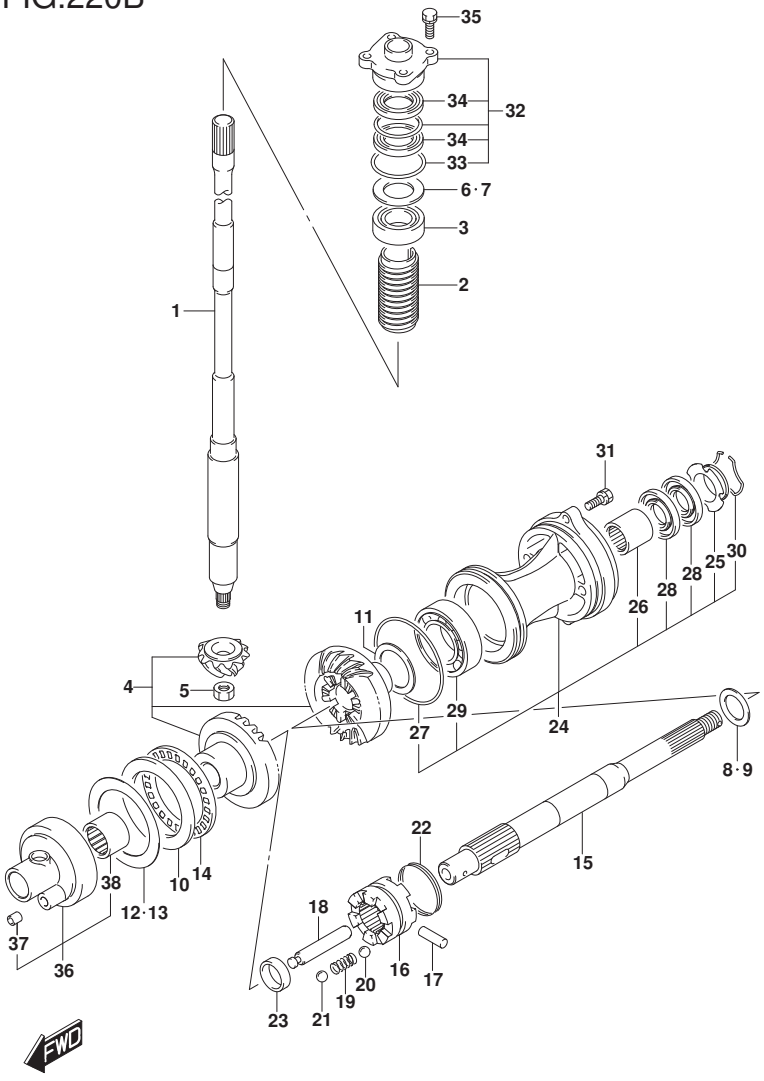

FIG.220B (1-D-11) ﾄﾗﾝｽﾐｯｼｮﾝ (DF115AT)

見出番号	品　番	品　名	使用個数	備　考	標　準 作業時間
28	09282-30007	･ｵｲﾙｼｰﾙ	2		
29	08113-62090	･ﾍﾞｱﾘﾝｸﾞ	1		
30	09387-52001	･ｾｯﾄ	1		
31	09116-08122	ﾎﾞﾙﾄ(8X30)	2		
32	56130-90J00	ﾊｳｼﾞﾝｸﾞ,ﾄﾞﾗｲﾌﾞｼｬﾌﾄｵｲﾙｼｰﾙ	1		
33	09280-46004	･Oﾘﾝｸﾞ(D:3.5,ID:45.7)	1		
34	09282-24004	･ｵｲﾙｼｰﾙ	2		
35	09117-08110	ﾎﾞﾙﾄ(8X25)	4		
36	56140-92J00	ﾊｳｼﾞﾝｸﾞ,ﾌｫﾜｰﾄﾞｷﾞﾔﾍﾞｱﾘﾝｸﾞ	1		
37	09206-09012	･ﾋﾟﾝ(7.4X9X10)	1		
38	09263-50001	･ﾍﾞｱﾘﾝｸﾞ(50X62X25)	1		

DF115AT

FIG.220C

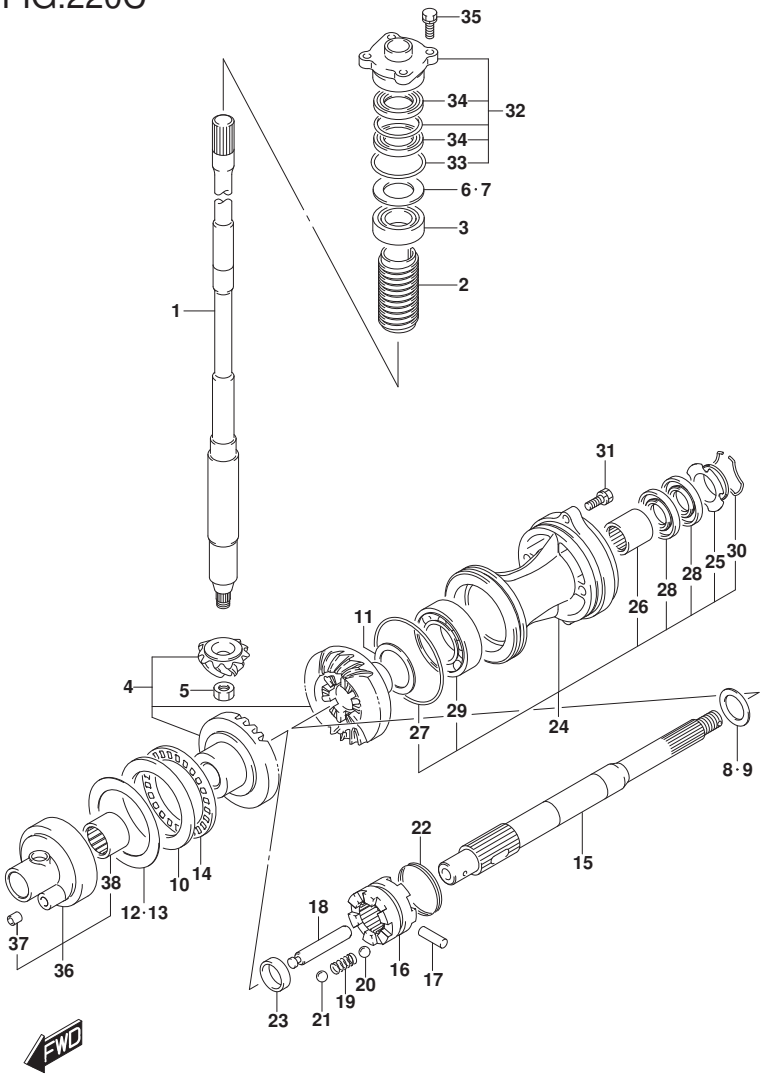

FIG.220C (1-D-12) トランスミッション (DF140AT)

見出番号	品番	品名	使用個数	備考	標準作業時間
1-1	57110-92J60	シャフト,ドライブ(レフト)	1	W/トランサム(L)	
1-2	57110-92J70	シャフト,ドライブ(X)	1	W/トランサム(X)	
2	57133-90J02	カラー,ドライブシャフト	1		
3	09265-25046	ベアリング(25X52X19.25)	1		
4	57300-92861	ピニオン/ギヤセット	1	NT:25	
5	09140-14024	ナット	1		
6	57500-87873	シムセット,ドライブシャフト	1		
7-1	09181-40186	・シム(41X52X0.5)	1		
7-2	09181-41002	・シム(41X52X0.55)	1		
7-3	09181-41003	・シム(41X52X0.6)	1		
7-4	09181-41004	・シム(41X52X0.65)	1		
7-5	09181-41005	・シム(41X52X0.7)	1		
7-6	09181-41006	・シム(41X52X0.75)	1		
7-7	09181-40190	・シム(40X52X0.8)	1		
7-8	09181-41008	・シム(41X52X0.85)	1		
7-9	09181-41009	・シム(41X52X0.9)	1		
7-10	09181-41010	・シム(41X52X0.95)	1		
7-11	09181-40195	・シム(40X52X1)	1		
7-12	09181-41012	・シム(41X52X1.05)	1		
7-13	09181-41013	・シム(41X52X1.1)	1		
7-14	09181-41014	・シム(41X52X1.15)	1		

DF140AT

FIG.220C

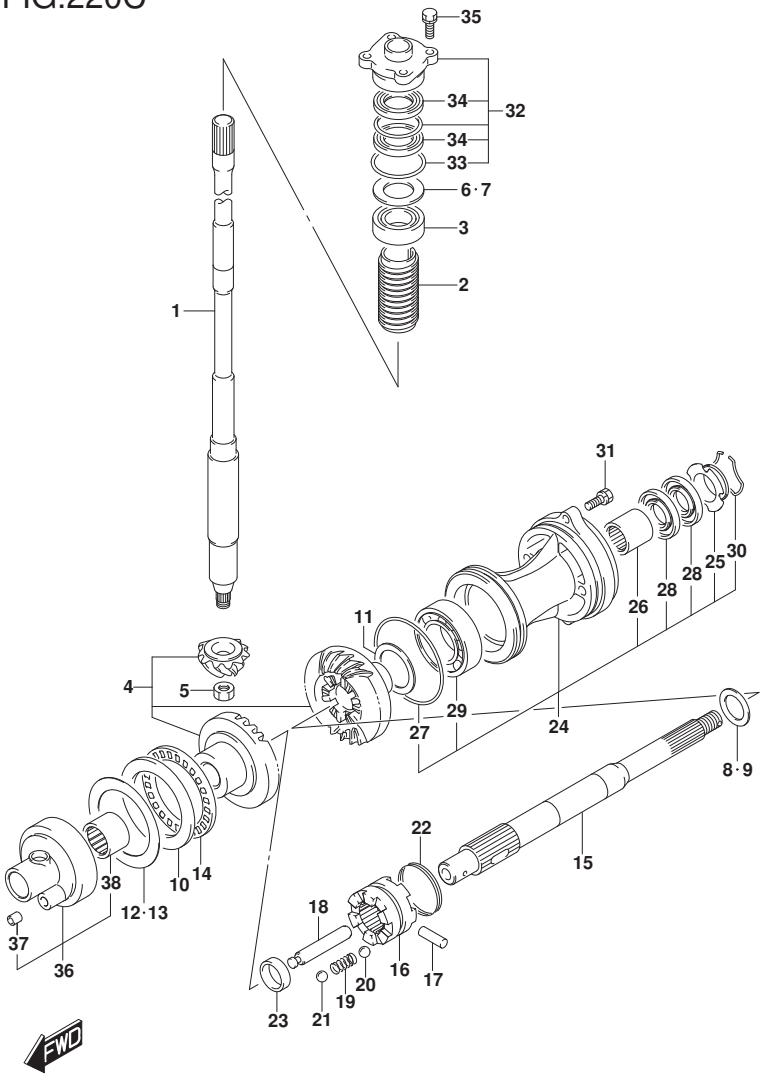

FIG.220C (1-D-13) トランスミッション (DF140AT)

見出番号	品番	品名	使用個数	備考	標準作業時間
8	57500-87861	シムセット,リバースプロップシャフト	1		
9-1	08211-30382	・ワッシャ	1		
9-2	09160-30036	・ワッシャ(30X38X1.7)	1		
9-3	09160-30037	・ワッシャ(30X38X1.9)	1		
9-4	09160-30038	・ワッシャ(30X38X2.1)	1		
9-5	09160-30039	・ワッシャ(30X38X2.3)	1		
9-6	09160-30041	・ワッシャ(30X38X2.4)	1		
9-7	09160-30042	・ワッシャ(30X38X2.6)	1		
9-8	09160-30043	・ワッシャ(30X38X2.7)	1		
9-9	09160-30044	・ワッシャ(30X38X2.8)	1		
10	09160-70002	ワッシャ(70X95X5.25)	1	FWD ギヤ	
11-1	09181-45003	シム(45X56X1)	1	REV ギヤ	
11-2	09181-45004	シム(45X56X1.1)	1	REV ギヤ	
11-3	09181-45005	シム(45X56X1.2)	1	REV ギヤ	
11-4	09181-45006	シム(45X56X1.3)	1	REV ギヤ	
11-5	09181-45007	シム(45X56X1.4)	1	REV ギヤ	
11-6	09181-45008	シム(45X56X1.5)	1	REV ギヤ	
11-7	09181-45009	シム(45X56X1.6)	1	REV ギヤ	
12	57500-92813	シムセット,フォワードギヤ	1	FWD ギヤ	
13-1	09181-70001	・シム(70X95X0.7)	1	FWD ギヤ	
13-2	09181-70002	・シム(70X95X0.8)	1	FWD ギヤ	
13-3	09181-70003	・シム(70X95X0.9)	1	FWD ギヤ	

DF140AT

FIG.220C

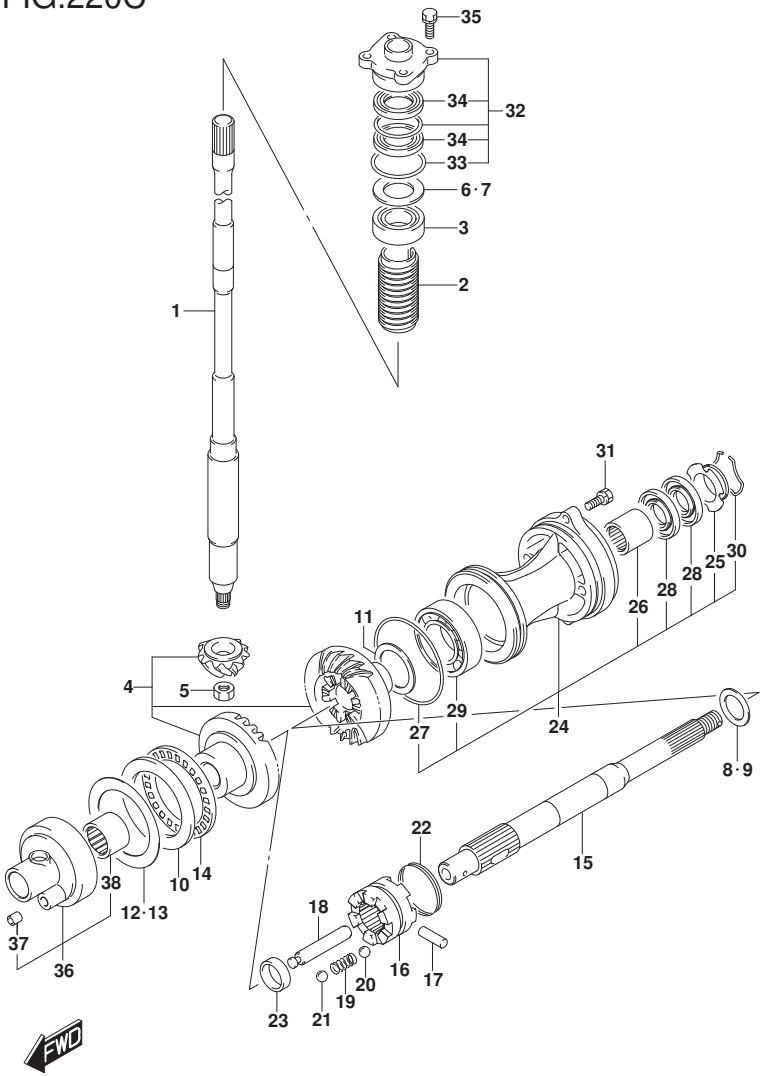

FIG.220C (1-D-14) ﾄﾗﾝｽﾐｯｼｮﾝ (DF140AT)

見出番号	品番	品名	使用個数	備考	標準作業時間
13-4	09181-70004	･ｼﾑ(70X95X1)	1	FWD ｷﾞｱ	
13-5	09181-70006	･ｼﾑ(70X95X0.6)	1	FWD ｷﾞｱ	
13-6	09181-70009	･ｼﾑ(70X95X0.65)	1	FWD ｷﾞｱ	
13-7	09181-70010	･ｼﾑ(70X95X0.75)	1	FWD ｷﾞｱ	
13-8	09181-70011	･ｼﾑ(70X95X0.85)	1	FWD ｷﾞｱ	
13-9	09181-70012	･ｼﾑ(70X95X0.95)	1	FWD ｷﾞｱ	
13-10	09181-70008	･ｼﾑ(70X95X0.55)	1	FWD ｷﾞｱ	
14	09269-70001	ﾍﾞｱﾘﾝｸﾞ(70X95X4)	1		
15	57610-92J20	ｼｬﾌﾄ,ﾌﾟﾛﾍﾟﾗ	1		
16	57621-92J20	ｼﾌﾀ,ｸﾗｯﾁﾄﾞｯｸﾞ	1		
17	09202-07002	ﾋﾟﾝ(7X48)	1		
18	57631-92J00	ﾋﾟﾝ,ｺﾈｸﾀ	1		
19	09440-09040	ｽﾌﾟﾘﾝｸﾞ	1		
20	06111-07004	ﾎﾞｰﾙ	2	NO.1	
21	06111-11004	ﾎﾞｰﾙ	2	NO.2	
22	09440-49004	ｽﾌﾟﾘﾝｸﾞ	1		
23	57616-90J00	ｽﾍﾟｰｻ,ｸﾗｯﾁﾄﾞｯｸﾞﾌｫﾜｰﾄﾞ	1		
24-1	56120-92J01-YAY	ﾊｳｼﾞﾝｸﾞ,ﾌﾟﾛﾍﾟﾗｼｬﾌﾄﾍﾞｱﾘﾝｸﾞ	1		
24-2	56120-92J01-Y5S	ﾊｳｼﾞﾝｸﾞ,ﾌﾟﾛﾍﾟﾗｼｬﾌﾄﾍﾞｱﾘﾝｸﾞ/ﾎﾜｲﾄ	1		
25	56123-92J00	･ﾜｯｼｬ,ｵｲﾙｼｰﾙﾌﾟﾛﾃｸﾀ	1		
26	09263-30051	･ﾍﾞｱﾘﾝｸﾞ(30X37X26)	1		
27	09280-97001	･Oﾘﾝｸﾞ(D:3.5	1		

DF140AT

FIG.220C

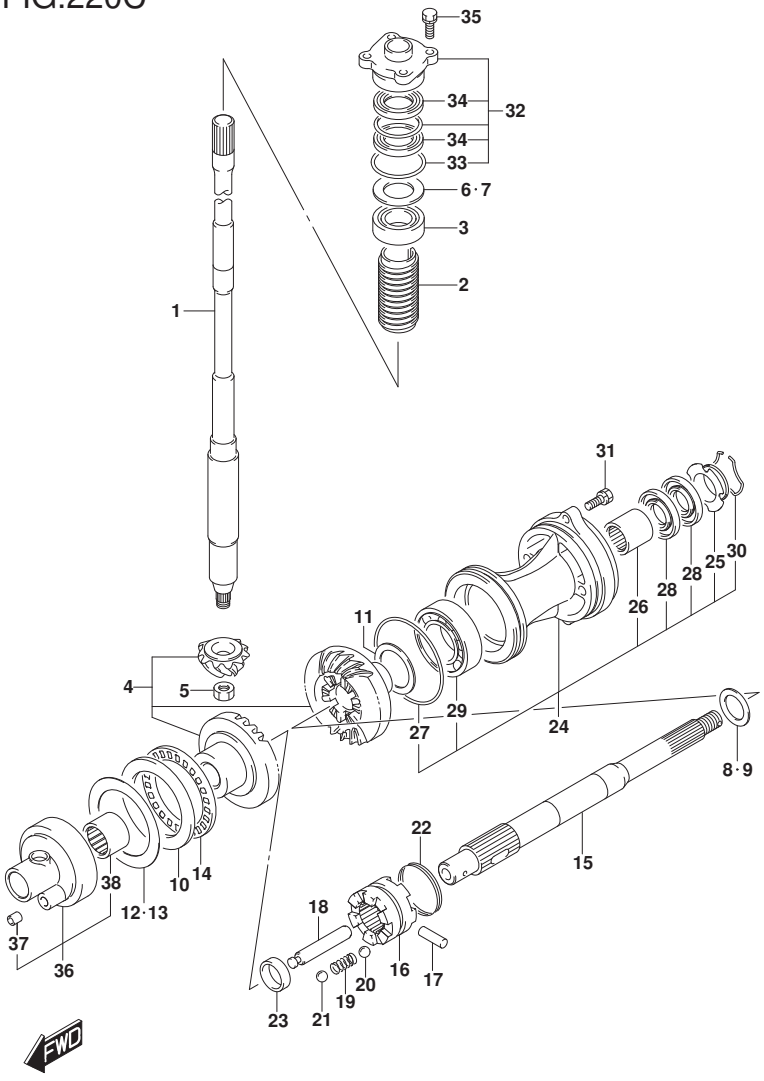

FIG.220C (1-D-15) トランスミッション (DF140AT)

見出番号	品番	品名	使用個数	備考	標準作業時間
28	09282-30007	・オイルシール	2		
29	08113-62090	・ベアリング	1		
30	09387-52001	・セット	1		
31	09116-08122	ボルト(8X30)	2		
32	56130-90J00	ハウジング,ドライブシャフトオイルシール	1		
33	09280-46004	・Oリング(D:3.5,ID:45.7)	1		
34	09282-24004	・オイルシール	2		
35	09117-08110	ボルト(8X25)	4		
36	56140-92J00	ハウジング,フォワードギヤベアリング	1		
37	09206-09012	・ピン(7.4X9X10)	1		
38	09263-50001	・ベアリング(50X62X25)	1		

DF140AT

FIG.301A

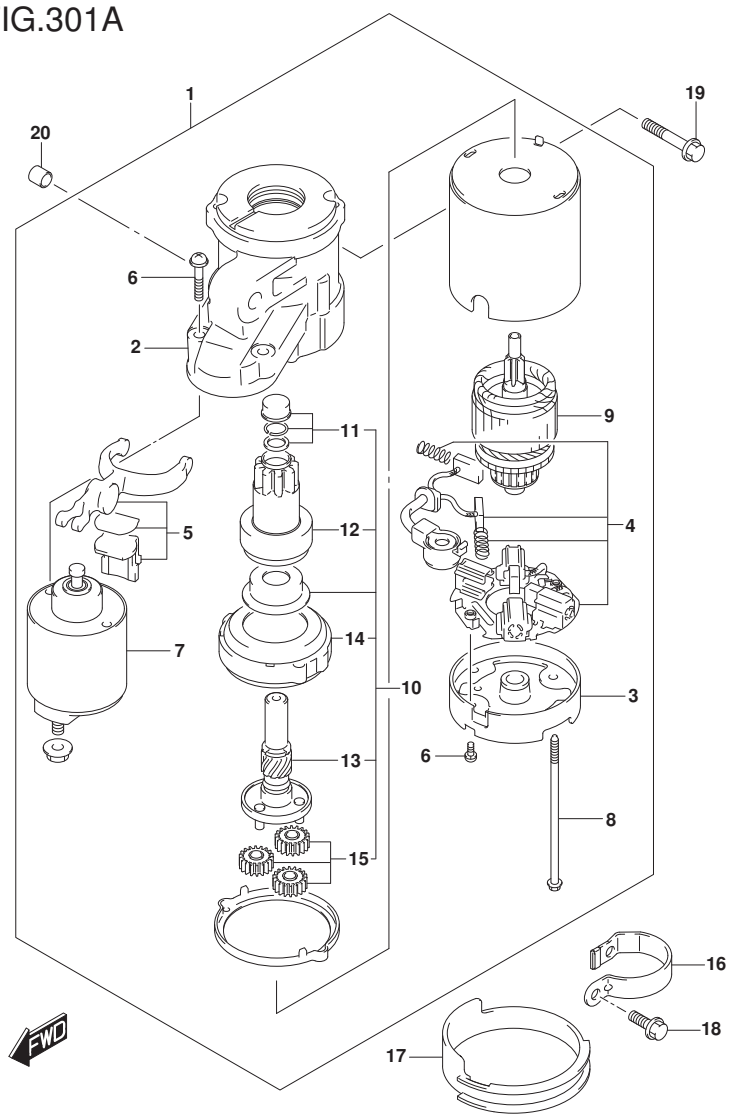

FIG.301A (1-E-2) ｽﾀｰﾃｲﾝｸﾞﾓｰﾀ

見出番号	品　番	品　名	使用個数	備　考	標準作業時間
1	31100-92J00	ﾓｰﾀｱｯｼ,ｽﾀｰﾃｲﾝｸﾞ	1		
2	31150-92J00	･ﾊｳｼﾞﾝｸﾞ,ﾌﾛﾝﾄ	1		
3	31170-92J00	･ﾊｳｼﾞﾝｸﾞ,ﾘﾔ	1		
4	31173-92J00	･ﾎﾙﾀﾞｱｯｼ,ﾌﾞﾗｼ	1		
5	31191-92J00	･ﾚﾊﾞｰ,ｼﾌﾄ	1		
6	31192-92J00	･ｽｸﾘｭｾｯﾄ	1		
7	31220-92J00	･ｽｲｯﾁｱｯｼ	1		
8	31261-75F10	･ﾎﾞﾙﾄ	2		
9	31311-63J00	･ｱﾏﾁｭｱ	1		
10	31340-92J00	･ｸﾗｯﾁｾｯﾄ,ｽﾀｰﾃｲﾝｸﾞﾓｰﾀ	1		
11	31312-92J00	･･ｾｯﾄ,ﾋﾟﾆｵﾝｽﾄｯﾊﾟ	1		
12	31320-92J00	･･ﾋﾟﾆｵﾝ	1		
13	31341-92J00	･･ｼｬﾌﾄ,ﾋﾟﾆｵﾝ	1		
14	31343-63J00	･･ｲﾝﾀｰﾅﾙｷﾞﾔ	1		
15	31344-63J00	･･ｷﾞﾔｱｯｼ	3		
16	31912-90J00	ﾊﾞﾝﾄﾞ,ｽﾀｰﾃｲﾝｸﾞﾓｰﾀ	1		
17	31918-92J01	ﾀﾞﾝﾊﾟ,ﾛｱ	1		
18	01550-08207	ﾎﾞﾙﾄ	2		
19	01550-10507	ﾎﾞﾙﾄ	2		
20	04211-13149	ﾋﾟﾝ	2		

DF140A_000_018_301A
STARTING MOTOR

FIG.303A

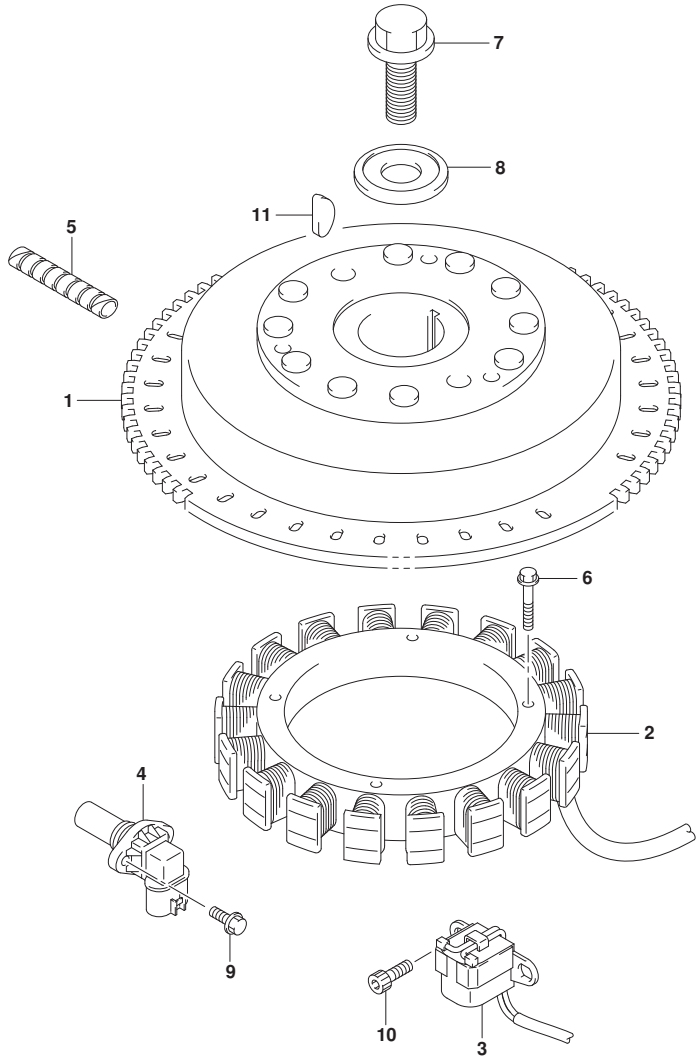

FIG.303A (1-E-3) ﾏｸﾞﾈﾄ

見出番号	品　番	品　名	使用個数	備　考	標　準 作業時間
1	32102-92J20	ﾌﾗｲﾎｲｰﾙ,ﾏｸﾞﾈﾄ	1		
2	32120-92J00	ｺｲﾙ,ﾊﾞｯﾃﾘﾁｬｰｼﾞﾝｸﾞ	1		
3	32160-92J00	ｺｲﾙ,ｲｸﾞﾆｯｼｮﾝﾀｲﾐﾝｸﾞ	1		
4	33220-64L10	ｾﾝｻｱｯｼ,ﾎﾟｼﾞｼｮﾝ	1		
5	33833-91J00	ﾁｭｰﾌﾞ,L:250	1	L:250->100	
6	09103-06231	ﾎﾞﾙﾄ(6X35)	4		
7	09103-16004	ﾎﾞﾙﾄ(16X50)	1		
8	09160-16048	ﾜｯｼｬ(16.5X60X7)	1		
9	01547-06167	ﾎﾞﾙﾄ	1		
10	09106-05030	ﾎﾞﾙﾄ(5X10)	2		
11	08341-31059	ｷｰ	1		

DF140A_000_018_303A
MAGNETO

FIG.307A

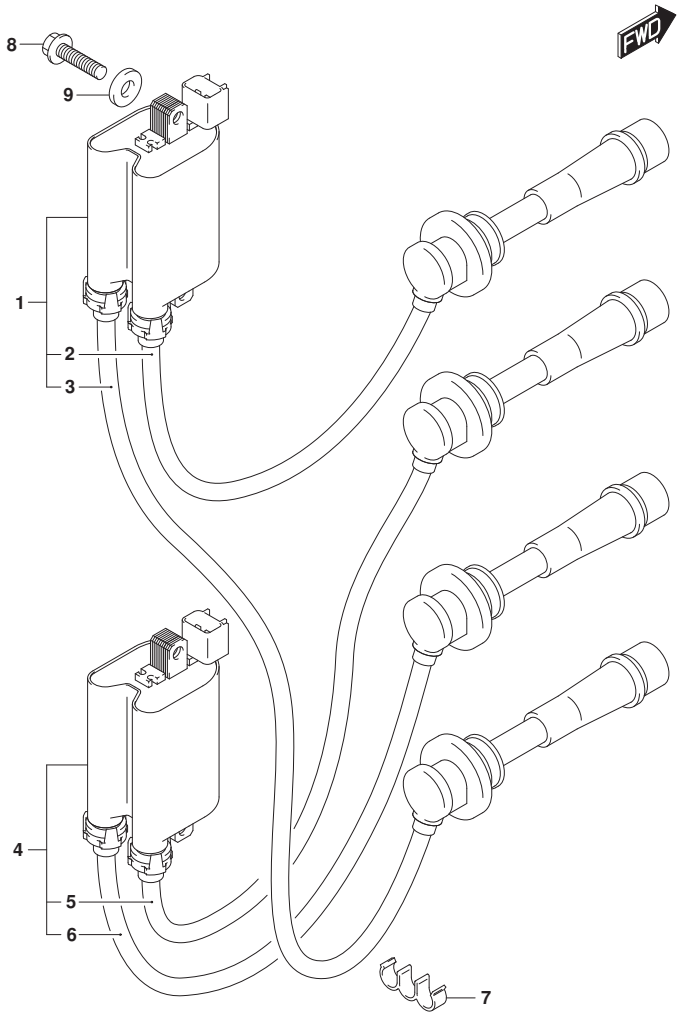

FIG.307A (1-E-4) ｲｸﾞﾆｼｮﾝ ｺｲﾙ

見出番号	品　番	品　名	使用個数	備　考	標　準 作業時間
1	33410-90J00	ｺｲﾙｱｯｼ,ｲｸﾞﾆｯｼｮﾝNO.1	1		
2	33710-90J00	･ｺｰﾄﾞ,ﾊｲﾃﾝｼｮﾝNO.1	1	NO.1	
3	33740-90J00	･ｺｰﾄﾞ,ﾊｲﾃﾝｼｮﾝNO.4	1	NO.4	
4	33420-90J00	ｺｲﾙｱｯｼ,ｲｸﾞﾆｯｼｮﾝNO.2	1		
5	33720-90J00	･ｺｰﾄﾞ,ﾊｲﾃﾝｼｮﾝNO.2	1	NO.2	
6	33730-90J00	･ｺｰﾄﾞ,ﾊｲﾃﾝｼｮﾝNO.3	1	NO.3	
7	09408-00035	ｸﾘｯﾌﾟ	2		
8	01550-06257	ﾎﾞﾙﾄ	4		
9	08322-01067	ﾜｯｼｬ	4		

DF140A_000_018_307A
IGNITION COIL

FIG.311A

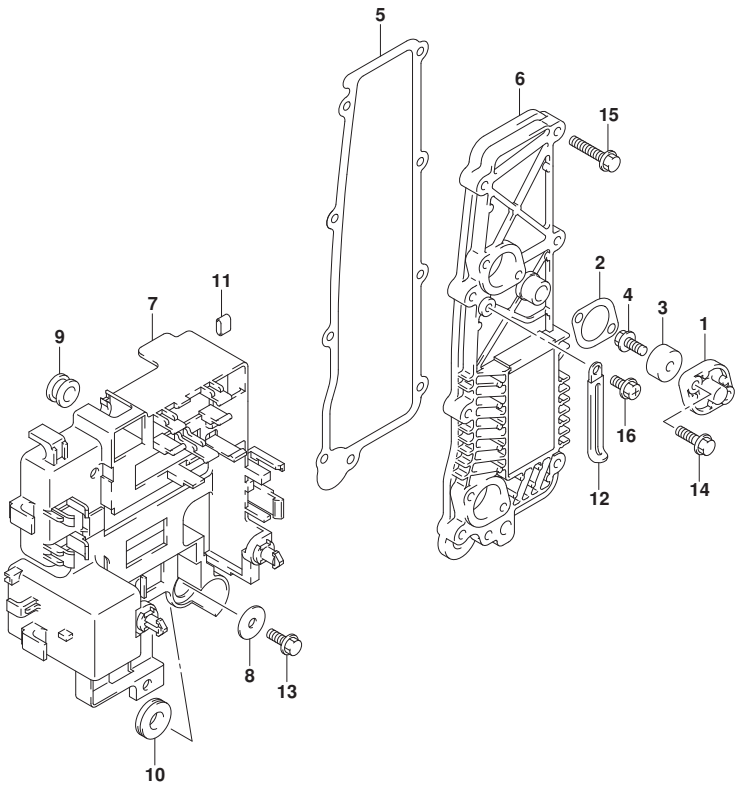

FIG.311A (1-E-5) ﾚｸﾁﾌｧｲｱ

見出番号	品　番	品　名	使用個数	備　考	標　準 作業時間
1	11261-87E10	ｶﾊﾞｰ,ﾌﾟﾛﾃｸｼｮﾝｱﾉｰﾄﾞ	2		
2	11265-87E10	ｶﾞｽｹｯﾄ,ﾌﾟﾛﾃｸｼｮﾝｶﾊﾞｰ	2		
3-1	55321-87J01	ｱﾉｰﾄﾞ,ﾌﾟﾛﾃｸｼｮﾝ	2		
3-2	55321-87J11	ｱﾉｰﾄﾞ(ﾏｸﾞﾈｼｳﾑ)	1	OPT	
4	09103-06281	ﾎﾞﾙﾄ(6X14)	2		
5	14151-90J00	ｶﾞｽｹｯﾄ,ﾚｸﾁﾌｧｲﾔ/ﾚｷﾞｭﾚｰﾀ	1		
6	32800-92J00	ﾚｸﾁﾌｧｲﾔ/ﾚｷﾞｭﾚｰﾀｱｯｼ	1		
7	32890-92J00	ﾎﾙﾀﾞ,ｴﾚｸﾄﾘｯｸﾊﾟｰﾂ	1		
8	09160-06054	ﾜｯｼｬ(6.5X22X1.6)	1		
9	09320-10008	ｸｯｼｮﾝ	2		
10	09320-12011	ｸｯｼｮﾝ	1		
11	09329-01007	ｸｯｼｮﾝ	1		
12	29404-93J10	ｸﾗﾝﾌﾟ	1		
13	01550-06167	ﾎﾞﾙﾄ	1		
14	01550-06207	ﾎﾞﾙﾄ	4		
15	01550-06307	ﾎﾞﾙﾄ	9		
16	01550-06127	ﾎﾞﾙﾄ	1		

FIG.315A

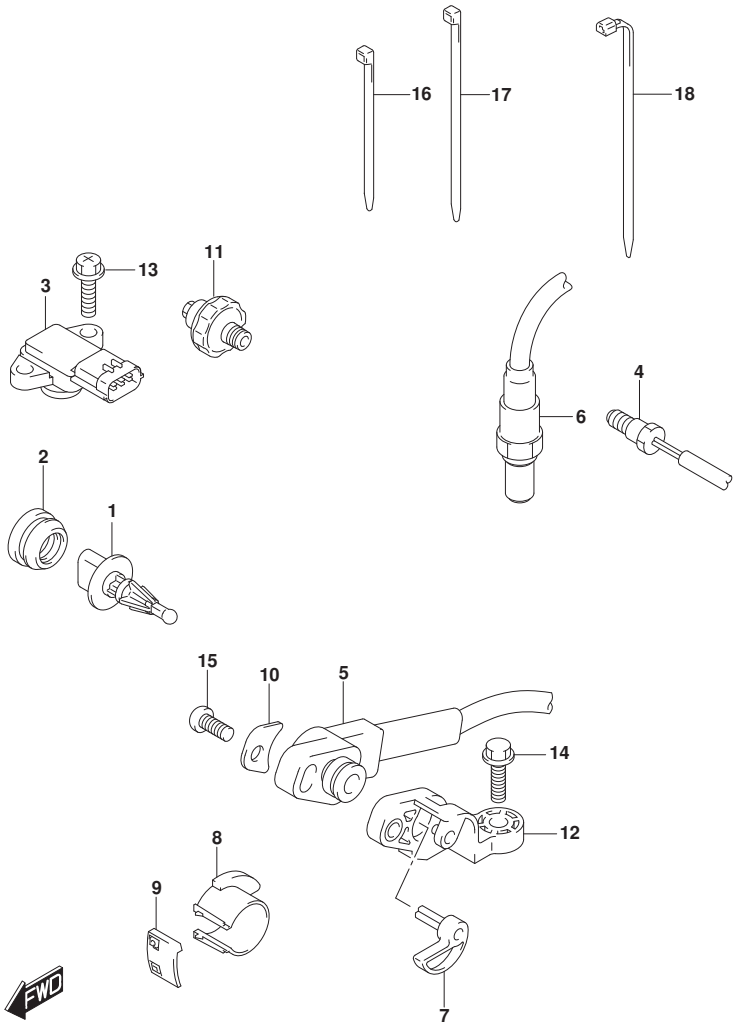

FIG.315A (1-E-6) ｾﾝｻ (DF100AT)

見出番号	品　番	品　名	使用個数	備　考	標　準 作業時間
1	13650-52G00	ｾﾝｻ, ｲﾝﾚｯﾄｴｱﾃﾝﾊﾟﾚﾁﾔ	1		
2	13655-87J00	ｸﾞﾛﾒｯﾄ, ｴｱﾃﾝﾊﾟﾚﾁﾔｾﾝｻ	1		
3	18590-68H00	ｾﾝｻ, ﾌﾟﾚｯｼｬ	1		
4	34830-87J20	ｾﾝｻ, ﾃﾝﾊﾟﾚﾁﾔ	2		
5	34840-98J03	ｾﾝｻｱｯｼ, ﾄﾘﾑ/ﾁﾙﾄ	1		
6	18213-98J30	ｾﾝｻ, ｵｷｼｼﾞｪﾝ	1		
7	34841-92J00	ﾚﾊﾞｰ, ﾄﾘﾑｾﾝｻ	1		
8	34842-92J01	ｶﾑ, ﾄﾘﾑｾﾝｻｱｯﾊﾟ	1		
9	34843-87L00	ｶﾑ, ﾄﾘﾑｾﾝｻﾛｱ	1		
10	34846-87L00	ﾜｯｼｬ, ﾄﾘﾑｾﾝｻ	1		
11	37820-99E02	ｽｲｯﾁｱｯｼ, ｵｲﾙﾌﾟﾚｯｼｬ	1		
12	34845-92J00	ﾌﾞﾗｹｯﾄ, ﾄﾘﾑｾﾝｻ	1		
13	02162-05207	ｽｸﾘｭ	2		
14	09103-06093	ﾎﾞﾙﾄ(6X20)	1		
15	09125-05046	ｽｸﾘｭ(5X12)	1		
16	09407-10404	ｸﾗﾝﾌﾟ(L:100)	1		
17	09407-14407	ｸﾗﾝﾌﾟ(L:145)	2		
18	09407-18402	ｸﾗﾝﾌﾟ(L:165)	1		

DF100AT

DF140A_000_018_315A
SENSOR

FIG.315B

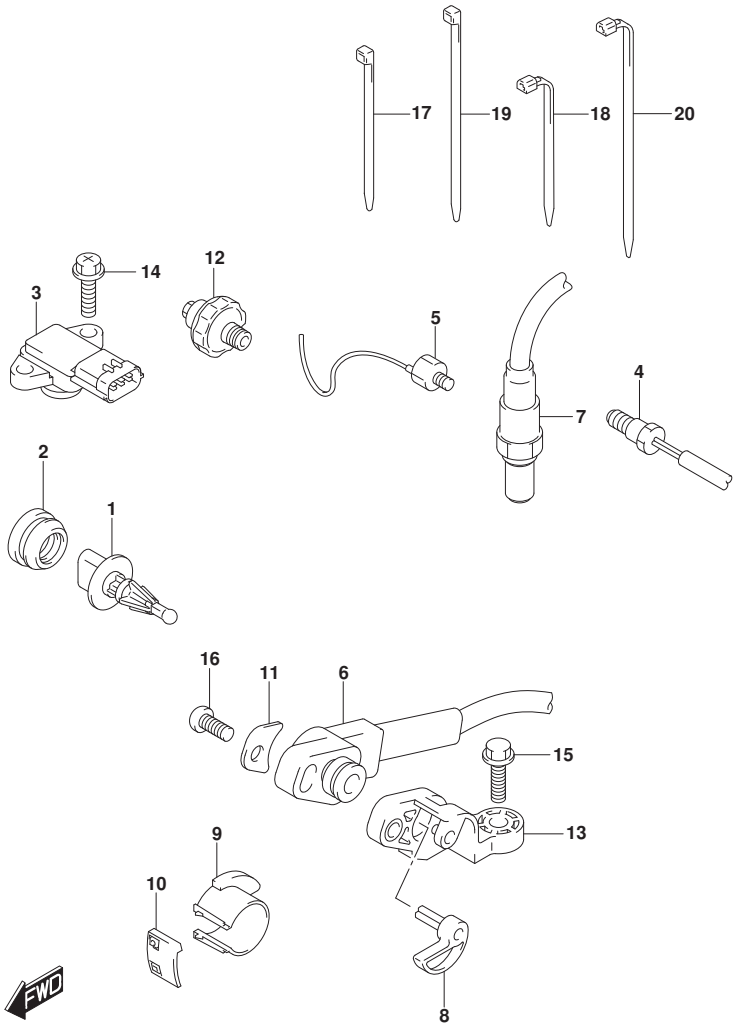

FIG.315B (1-E-7) ｾﾝｻ (DF115AT)(DF140AT)

見出番号	品　番	品　名	使用個数	備　考	標　準 作業時間
1	13650-52G00	ｾﾝｻ, ｲﾝﾚｯﾄｴｱﾃﾝﾊﾟﾚﾁﾔ	1		
2	13655-87J00	ｸﾞﾛﾒｯﾄ, ｴｱﾃﾝﾊﾟﾚﾁﾔｾﾝｻ	1		
3	18590-68H00	ｾﾝｻ, ﾌﾟﾚｯｼｬ	1		
4	34830-87J20	ｾﾝｻ, ﾃﾝﾊﾟﾚﾁﾔ	2		
5	18640-78G00	ｾﾝｻｱｯｼ, ﾉｯｸ	1		
6	34840-98J03	ｾﾝｻｱｯｼ, ﾄﾘﾑ/ﾁﾙﾄ	1		
7	18213-98J30	ｾﾝｻ, ｵｷｼｼﾞｴﾝ	1		
8	34841-92J00	ﾚﾊﾞｰ, ﾄﾘﾑｾﾝｻ	1		
9	34842-92J01	ｶﾑ, ﾄﾘﾑｾﾝｻｱｯﾊﾟ	1		
10	34843-87L00	ｶﾑ, ﾄﾘﾑｾﾝｻﾛｱ	1		
11	34846-87L00	ﾜｯｼｬ, ﾄﾘﾑｾﾝｻ	1		
12	37820-99E02	ｽｲｯﾁｱｯｼ, ｵｲﾙﾌﾟﾚｯｼｬ	1		
13	34845-92J00	ﾌﾞﾗｹｯﾄ, ﾄﾘﾑｾﾝｻ	1		
14	02162-05207	ｽｸﾘｭ	2		
15	09103-06093	ﾎﾞﾙﾄ(6X20)	1		
16	09125-05046	ｽｸﾘｭ(5X12)	1		
17	09407-10404	ｸﾗﾝﾌﾟ(L:100)	1		
18	09407-11401	ｸﾗﾝﾌﾟ(L:95)	1		
19	09407-14407	ｸﾗﾝﾌﾟ(L:145)	2		
20	09407-18402	ｸﾗﾝﾌﾟ(L:165)	1		

DF115AT
DF140AT

DF140A_000_018_315B
SENSOR

FIG.322A

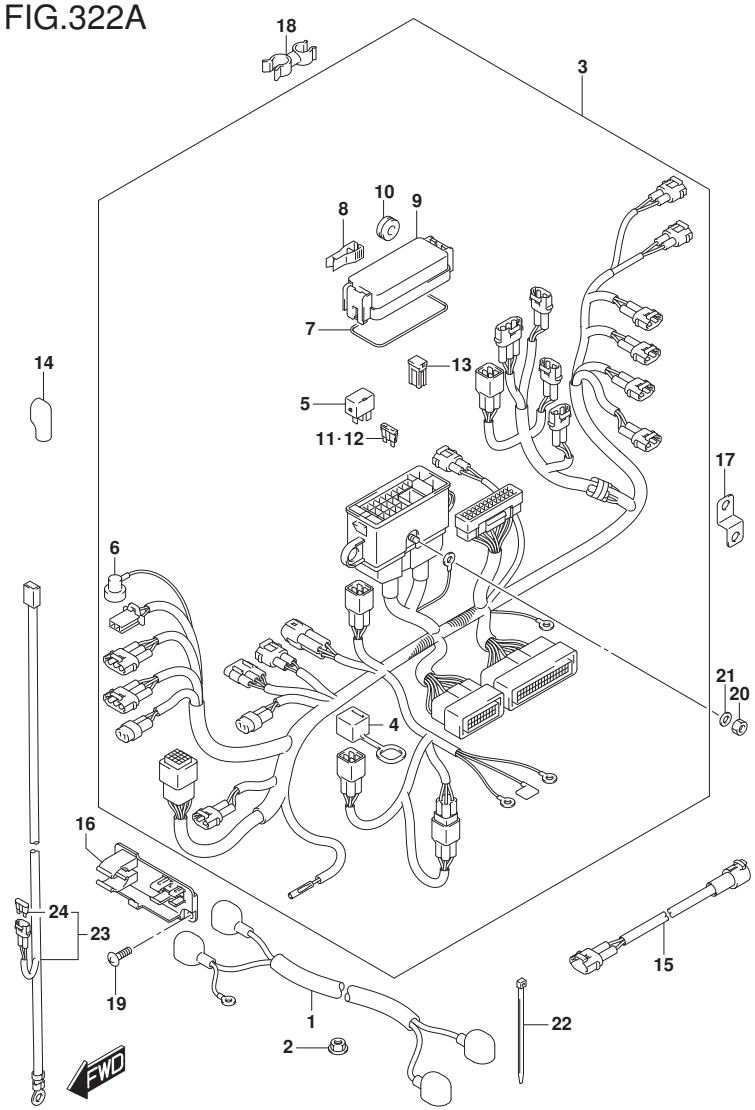

FIG.322A (1-E-8) ﾊｰﾈｽ (DF100AT)

見出番号	品　番	品　名	使用個数	備　考	標　準 作業時間
1	33810-90J20	ｹｰﾌﾞﾙｱｯｼ,ｽﾀｰﾀﾓｰﾀ	1		
2	08316-10087	ﾅｯﾄ	1		
3	36610-92J30	ﾊｰﾈｽｱｯｼ,ﾜｲﾔﾘﾝｸﾞ	1		
4	33634-96J00	･ｷｬｯﾌﾟ,ｻｰﾋﾞｽｺﾈｸﾀ	1		
5	38860-76F01	･ﾘﾚｰｱｯｼ	2		
6	36618-43410	･ｷｬｯﾌﾟ,ｵｲﾙﾌﾟﾚｯｼｬｽｲｯﾁ	1		
7	36721-96J00	･Oﾘﾝｸﾞ,ｱｯﾊﾟｶﾊﾞｰ	1		
8	36737-96J00	･ﾌﾟｰﾗ,ﾌｭｰｽﾞ	1		
9	36738-88L00	･ｶﾊﾞｰ,ﾌｭｰｽﾞｹｰｽｱｯﾊﾟ	1		
10	09320-08021	･ｸｯｼｮﾝ	2		
11	09481-15501	･ﾌｭｰｽﾞ(15A)	3		
12	09481-30501	･ﾌｭｰｽﾞ(30A)	3		
13	09481-60401	･ﾌｭｰｽﾞ(60A)	3		
14	36612-96J00	ｷｬｯﾌﾟ,ﾀｰﾐﾅﾙ	1		
15	36611-92J00	ﾊｰﾈｽｱｯｼ,ﾜｲﾔﾘﾝｸﾞｻﾌﾞ	1		
16	36616-90J10	ﾎﾙﾀﾞ,ｺﾈｸﾀ	1		
17	36617-93J10	ﾌﾞﾗｹｯﾄ,ﾊｰﾈｽ	1		
18	09408-00111	ｸﾗﾝﾌﾟ	1		
19	02142-06167	ｽｸﾘｭ	2		
20	08310-00067	ﾅｯﾄ	1		
21	08321-01067	ﾛｯｸﾜｯｼｬ	1		
22	09407-10404	ｸﾗﾝﾌﾟ(L:100)	2		

DF100AT

DF140A_000_018_322A
HARNESS

FIG.322A

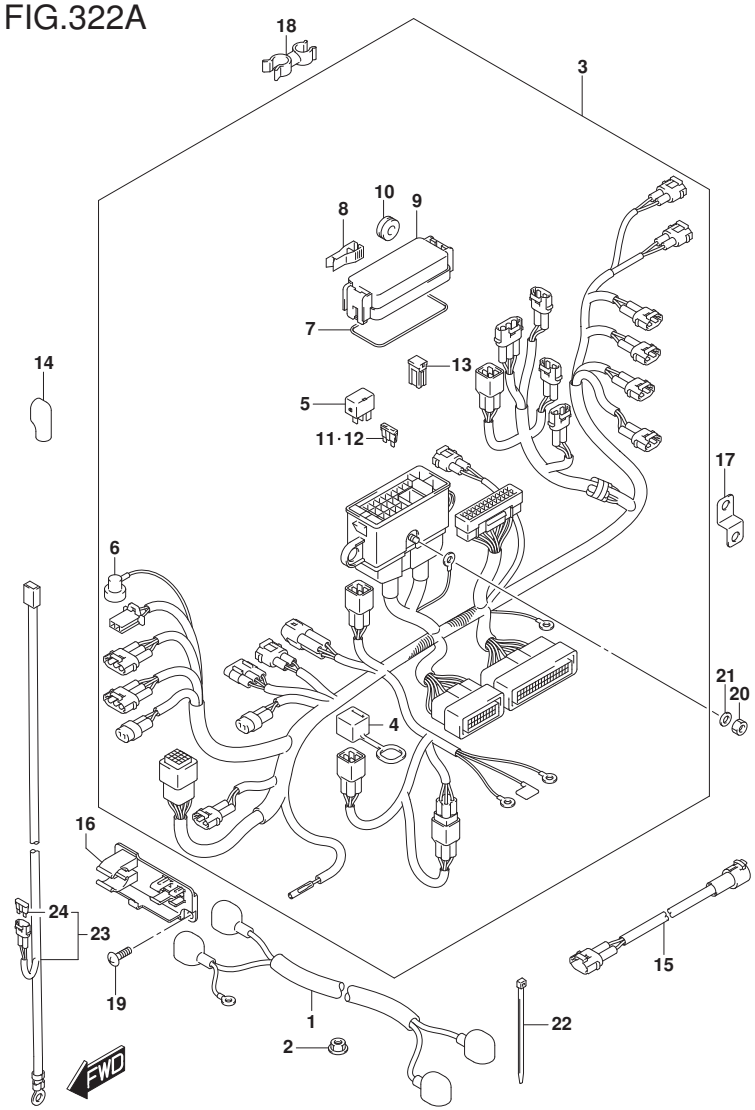

FIG.322A (1-E-9) ﾊｰﾈｽ (DF100AT)

見出番号	品　番	品　名	使用個数	備　考	標　準 作業時間
23-1	36625-93J00	ﾘｰﾄﾞ,ﾊﾞｯﾃﾘ	1		
23-2	36625-93J10	ﾘｰﾄﾞ,ﾊﾞｯﾃﾘ	1	OPT	
24	09481-15501	･ﾌｭｰｽﾞ(15A)	1		

DF100AT

DF140A_000_018_322A
HARNESS

FIG.322B

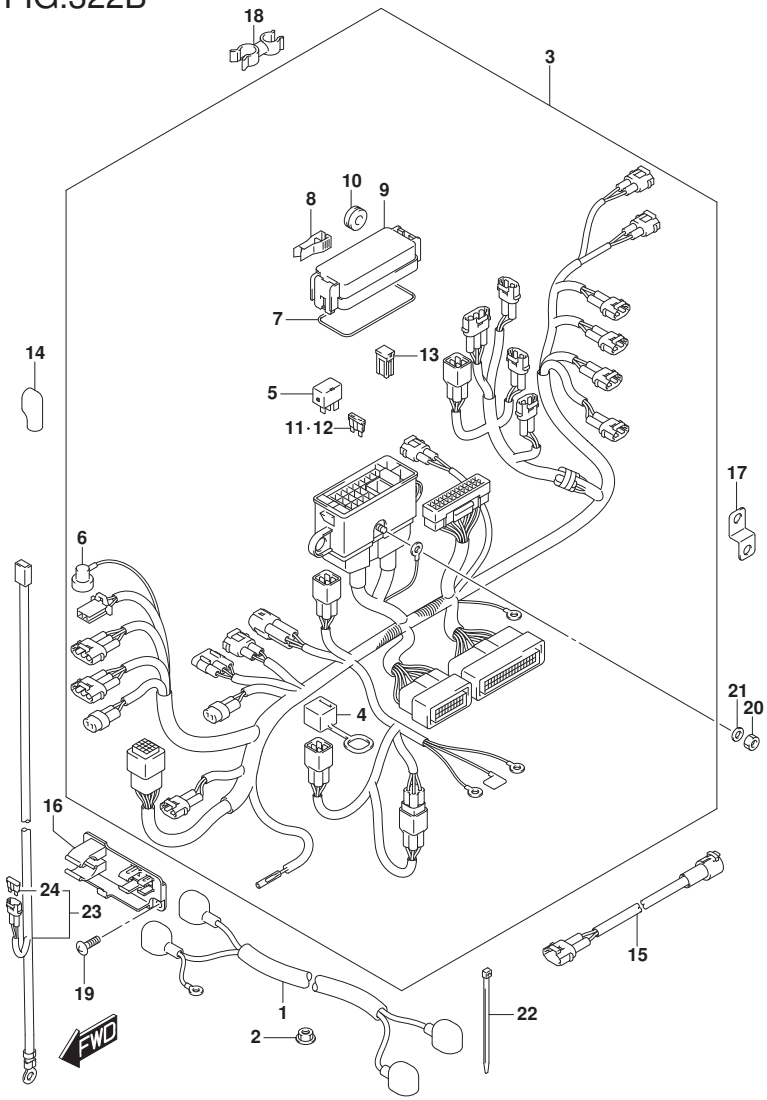

DF140A_000_018_322B
HARNESS

FIG.322B (1-E-10) ﾊｰﾈｽ (DF115AT)

見出番号	品　番	品　名	使用個数	備　考	標　準 作業時間
1	33810-90J20	ｹｰﾌﾞﾙｱｯｼ,ｽﾀｰﾀﾓｰﾀ	1		
2	08316-10087	ﾅｯﾄ	1		
3	36610-92J20	ﾊｰﾈｽｱｯｼ,ﾜｲﾔﾘﾝｸﾞ	1		
4	33634-96J00	･ｷｬｯﾌﾟ,ｻｰﾋﾞｽｺﾈｸﾀ	1		
5	38860-76F01	･ﾘﾚｰｱｯｼ	2		
6	36618-43410	･ｷｬｯﾌﾟ,ｵｲﾙﾌﾟﾚｯｼｬｽｲｯﾁ	1		
7	36721-96J00	･Oﾘﾝｸﾞ,ｱｯﾊﾟｶﾊﾞｰ	1		
8	36737-96J00	･ﾌﾟｰﾗ,ﾌｭｰｽﾞ	1		
9	36738-88L00	･ｶﾊﾞｰ,ﾌｭｰｽﾞｹｰｽｱｯﾊﾟ	1		
10	09320-08021	･ｸｯｼｮﾝ	2		
11	09481-15501	･ﾌｭｰｽﾞ(15A)	3		
12	09481-30501	･ﾌｭｰｽﾞ(30A)	3		
13	09481-60401	･ﾌｭｰｽﾞ(60A)	3		
14	36612-96J00	ｷｬｯﾌﾟ,ﾀｰﾐﾅﾙ	1		
15	36611-92J00	ﾊｰﾈｽｱｯｼ,ﾜｲﾔﾘﾝｸﾞｻﾌﾞ	1		
16	36616-90J10	ﾎﾙﾀﾞ,ｺﾈｸﾀ	1		
17	36617-93J10	ﾌﾞﾗｹｯﾄ,ﾊｰﾈｽ	1		
18	09408-00111	ｸﾗﾝﾌﾟ	1		
19	02142-06167	ｽｸﾘｭ	2		
20	08310-00067	ﾅｯﾄ	1		
21	08321-01067	ﾛｯｸﾜｯｼｬ	1		
22	09407-10404	ｸﾗﾝﾌﾟ(L:100)	2		

DF115AT

FIG.322B

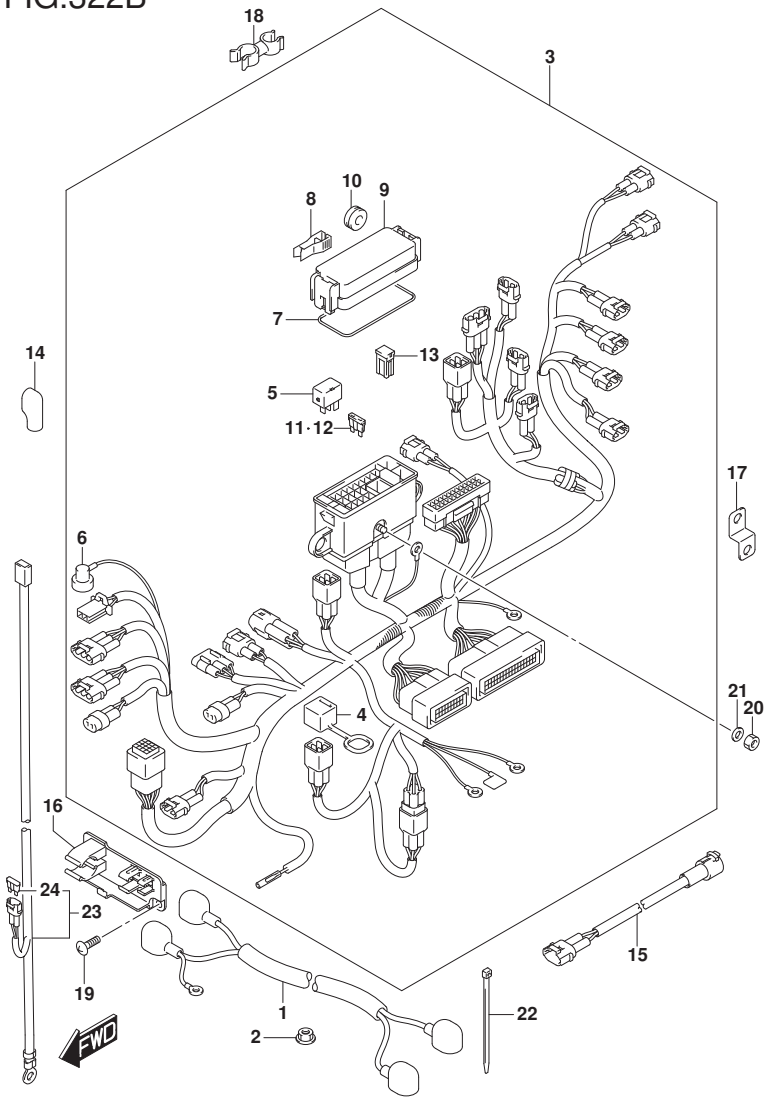

FIG.322B (1-E-11) ﾊｰﾈｽ (DF115AT)

見出番号	品　番	品　名	使用個数	備　考	標　準 作業時間
23-1	36625-93J00	ﾘｰﾄﾞ,ﾊﾞｯﾃﾘ	1		
23-2	36625-93J10	ﾘｰﾄﾞ,ﾊﾞｯﾃﾘ	1	OPT	
24	09481-15501	･ﾌｭｰｽﾞ(15A)	1		

DF115AT

DF140A_000_018_322B
HARNESS

FIG.322C

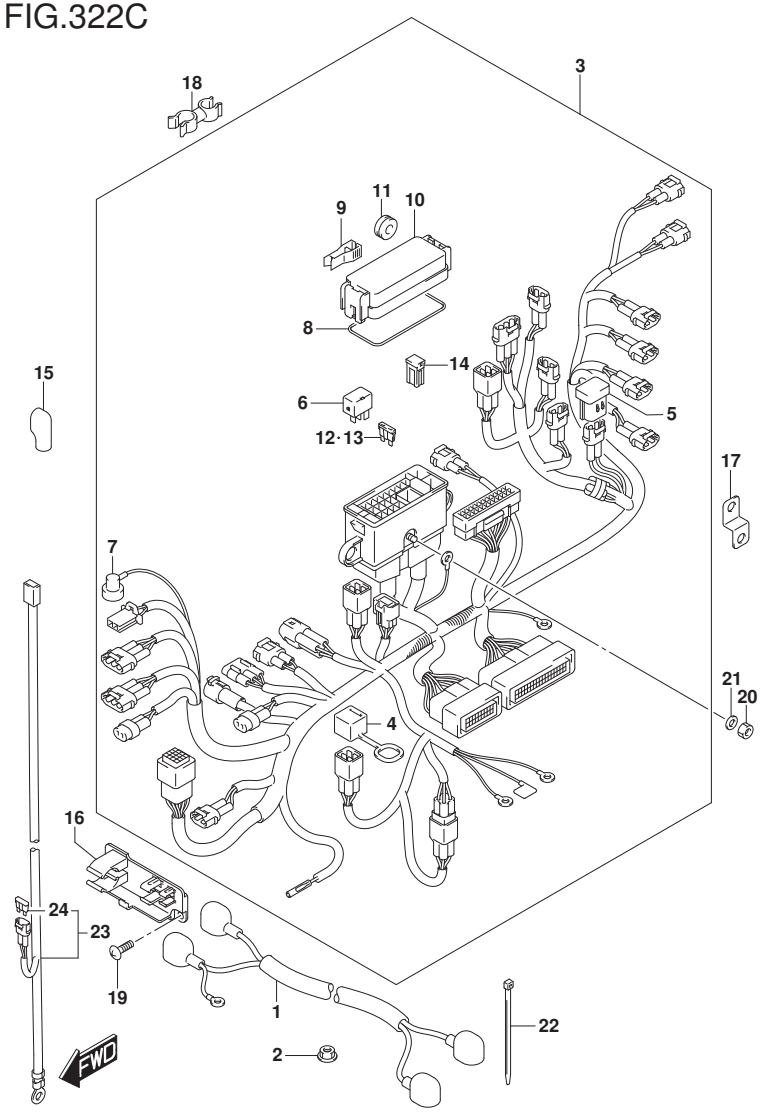

FIG.322C (1-E-12) ﾊｰﾈｽ (DF140AT)

見出番号	品　番	品　名	使用個数	備　考	標　準 作業時間
1	33810-90J20	ｹｰﾌﾞﾙｱｯｼ,ｽﾀｰﾀﾓｰﾀ	1		
2	08316-10087	ﾅｯﾄ	1		
3	36610-92J40	ﾊｰﾈｽｱｯｼ,ﾜｲﾔﾘﾝｸﾞ	1		
4	33634-96J00	･ｷｬｯﾌﾟ,ｻｰﾋﾞｽｺﾈｸﾀ	1		
5	33926-78A80	･ﾚｼﾞｽﾀ,IGTNO.8	1		
6	38860-76F01	･ﾘﾚｰｱｯｼ	2		
7	36618-43410	･ｷｬｯﾌﾟ,ｵｲﾙﾌﾟﾚｯｼｬｽｲｯﾁ	1		
8	36721-96J00	･Oﾘﾝｸﾞ,ｱｯﾊﾟｶﾊﾞｰ	1		
9	36737-96J00	･ﾌﾟｰﾗ,ﾌｭｰｽﾞ	1		
10	36738-88L00	･ｶﾊﾞｰ,ﾌｭｰｽﾞｹｰｽｱｯﾊﾟ	1		
11	09320-08021	･ｸｯｼｮﾝ	2		
12	09481-15501	･ﾌｭｰｽﾞ(15A)	3		
13	09481-30501	･ﾌｭｰｽﾞ(30A)	3		
14	09481-60401	･ﾌｭｰｽﾞ(60A)	3		
15	36612-96J00	ｷｬｯﾌﾟ,ﾀｰﾐﾅﾙ	1		
16	36616-90J10	ﾎﾙﾀﾞ,ｺﾈｸﾀ	1		
17	36617-93J10	ﾌﾞﾗｹｯﾄ,ﾊｰﾈｽ	1		
18	09408-00111	ｸﾗﾝﾌﾟ	1		
19	02142-06167	ｽｸﾘｭ	2		
20	08310-00067	ﾅｯﾄ	1		
21	08321-01067	ﾛｯｸﾜｯｼｬ	1		
22	09407-10404	ｸﾗﾝﾌﾟ(L:100)	2		

DF140AT

DF140A_000_018_322C
HARNESS

FIG.322C

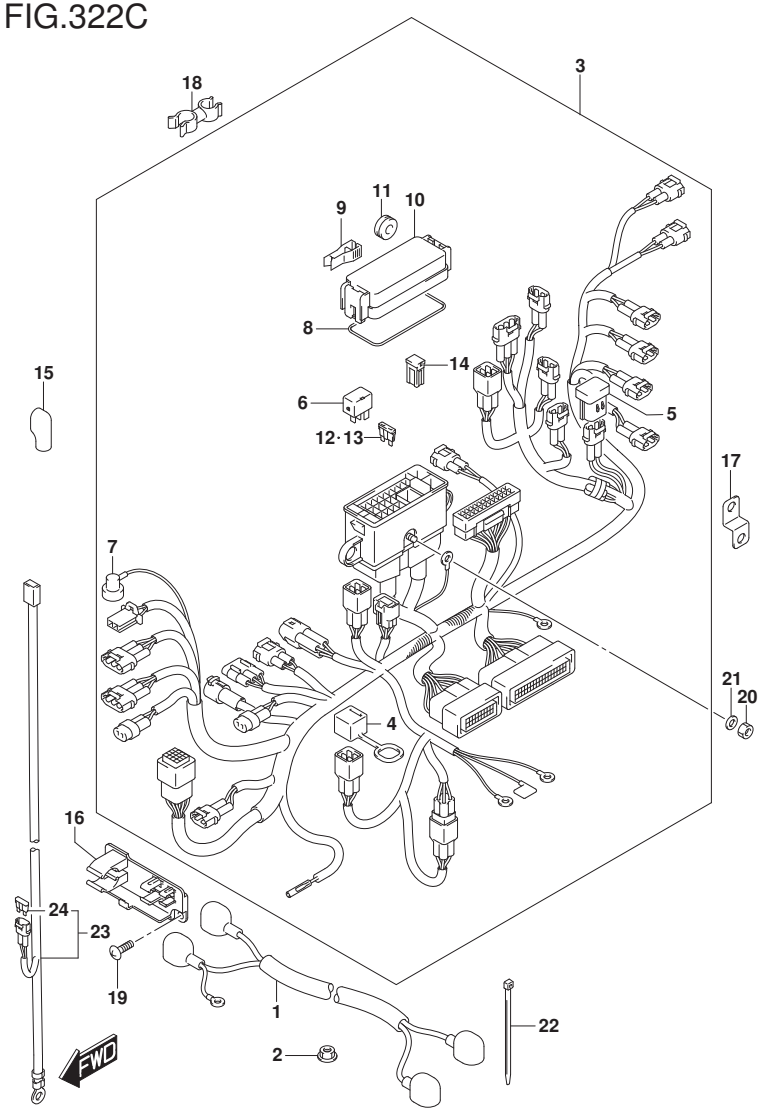

FIG.322C (1-E-13) ﾊｰﾈｽ (DF140AT)

見出番号	品　番	品　名	使用個数	備　考	標　準 作業時間
23-1	36625-93J00	ﾘｰﾄﾞ,ﾊﾞｯﾃﾘ	1		
23-2	36625-93J10	ﾘｰﾄﾞ,ﾊﾞｯﾃﾘ	1	OPT	
24	09481-15501	･ﾌｭｰｽﾞ(15A)	1		

DF140AT

DF140A_000_018_322C
HARNESS

FIG.326A

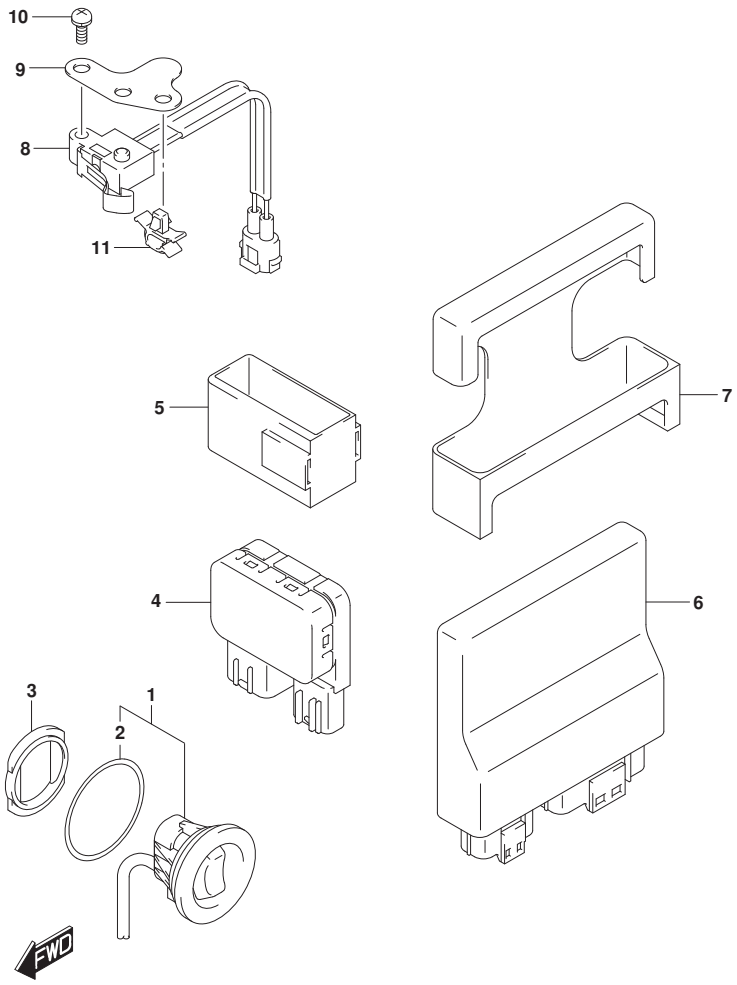

FIG.326A (1-E-14) PTT ｽｲｯﾁ/ｴﾝｼﾞﾝ ｺﾝﾄﾛｰﾙ ﾕﾆｯﾄ (DF100AT)

見出番号	品　番	品　名	使用個数	備　考	標　準 作業時間
1	37850-92J00	ｽｲｯﾁｱｯｼ, PTT	1		
2	37856-92J00	･ﾃｰﾌﾞ, PTTｽｲｯﾁ	1		
3	37857-92J00	ﾌﾞｯｼｭ, PTTｽｲｯﾁ	1		
4	38410-93J21	ﾘﾚｰｱｯｼ, PTT	1		
5	38415-93J20	ﾎﾙﾀﾞ, PTTﾘﾚｰ	1		
6	33920-92JR0	ﾕﾆｯﾄ, ｴﾝｼﾞﾝｺﾝﾄﾛｰﾙ	1		
7	33925-92J00	ｹｰｽｼｮﾝ, ｴﾝｼﾞﾝｺﾝﾄﾛｰﾙﾕﾆｯﾄ	1		
8	37721-93J00	ｽｲｯﾁｱｯｼ, ﾆｭｰﾄﾗﾙ	1		
9	37726-90J10	ﾌﾞﾗｹｯﾄ, ﾆｭｰﾄﾗﾙｽｲｯﾁ	1		
10	09137-04004	ｽｸﾘｭ(4X16)	2		
11	09403-06316	ｸﾘｯﾌﾟ	1		

DF100AT

DF140A_000_018_326A
PTT SWITCH/ENGINE CONTROL UNIT

FIG.326B

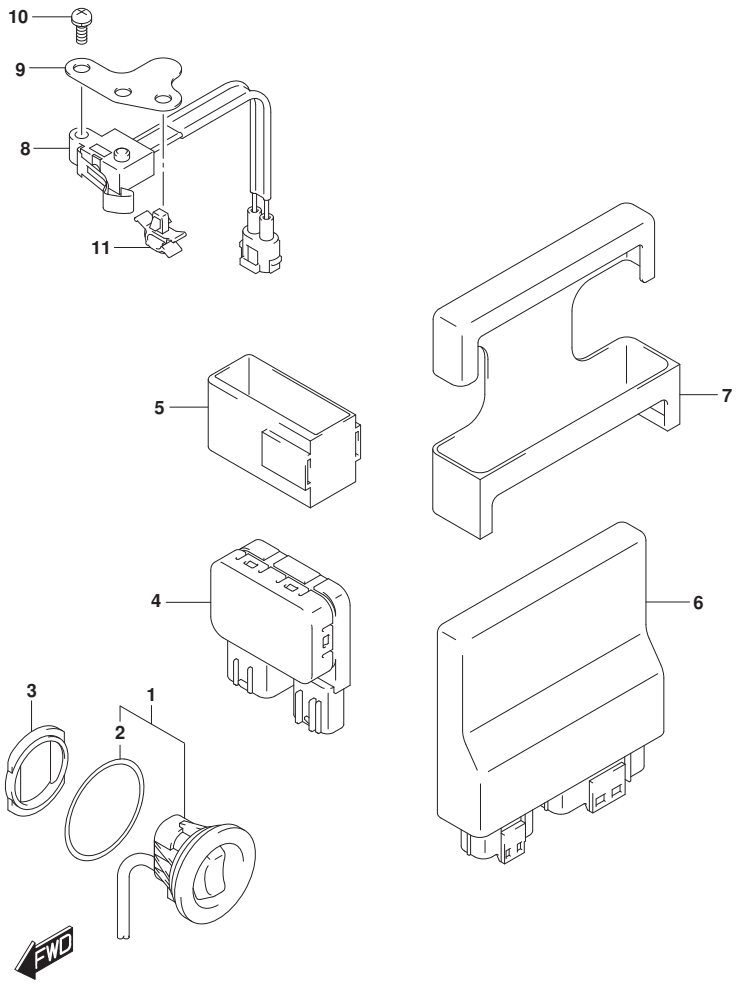

FIG.326B (1-E-15) PTT ｽｲｯﾁ/ｴﾝｼﾞﾝ ｺﾝﾄﾛｰﾙ ﾕﾆｯﾄ (DF115AT)

見出番号	品　番	品　名	使用個数	備　考	標　準 作業時間
1	37850-92J00	ｽｲｯﾁｱｯｼ,PTT	1		
2	37856-92J00	･ﾃｰﾌﾞ,PTTｽｲｯﾁ	1		
3	37857-92J00	ﾌﾞｯｼｭ,PTTｽｲｯﾁ	1		
4	38410-93J21	ﾘﾚｰｱｯｼ,PTT	1		
5	38415-93J20	ﾎﾙﾀﾞ,PTTﾘﾚｰ	1		
6	33920-92JQ0	ﾕﾆｯﾄ,ｴﾝｼﾞﾝｺﾝﾄﾛｰﾙ	1		
7	33925-92J00	ｹｯｼｮﾝ,ｴﾝｼﾞﾝｺﾝﾄﾛｰﾙﾕﾆｯﾄ	1		
8	37721-93J00	ｽｲｯﾁｱｯｼ,ﾆｭｰﾄﾗﾙ	1		
9	37726-90J10	ﾌﾞﾗｹｯﾄ,ﾆｭｰﾄﾗﾙｽｲｯﾁ	1		
10	09137-04004	ｽｸﾘｭ(4X16)	2		
11	09403-06316	ｸﾘｯﾌﾟ	1		

DF115AT

DF140A_000_018_326B
PTT SWITCH/ENGINE CONTROL UNIT

FIG.326C

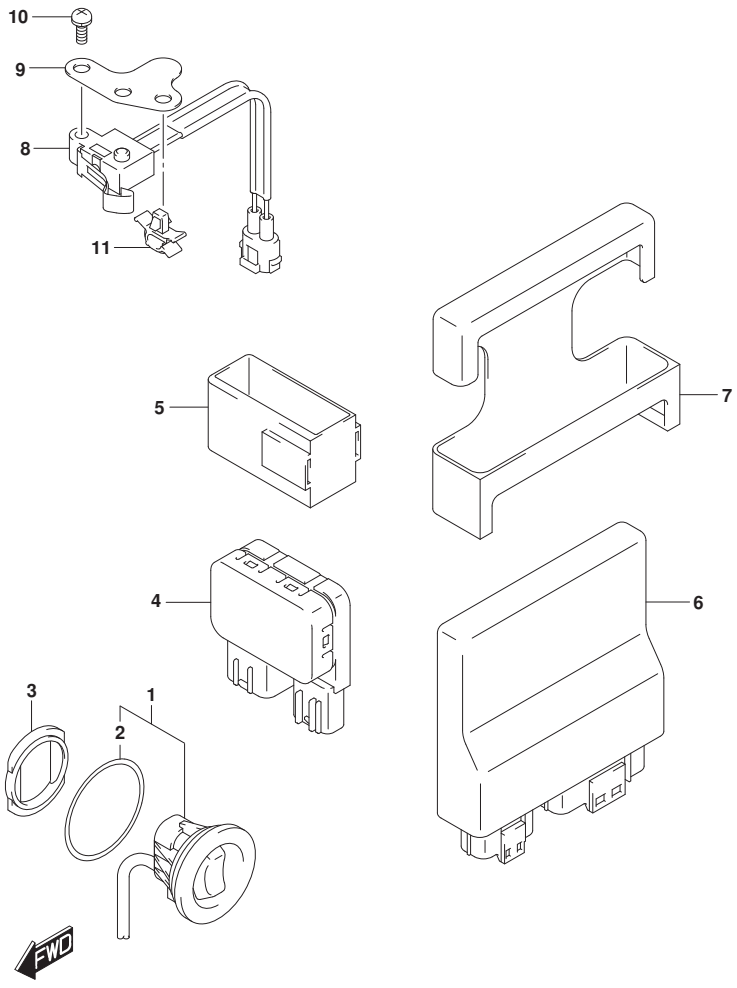

FIG.326C (1-F-2) PTT ｽｲｯﾁ/ｴﾝｼﾞﾝ ｺﾝﾄﾛｰﾙ ﾕﾆｯﾄ (DF140AT)

見出番号	品　番	品　名	使用個数	備　考	標　準 作業時間
1	37850-92J00	ｽｲｯﾁｱｯｼ, PTT	1		
2	37856-92J00	･ﾃｰﾌﾞ, PTTｽｲｯﾁ	1		
3	37857-92J00	ﾌﾞｯｼｭ, PTTｽｲｯﾁ	1		
4	38410-93J21	ﾘﾚｰｱｯｼ, PTT	1		
5	38415-93J20	ﾎﾙﾀﾞ, PTTﾘﾚｰ	1		
6	33920-92JP0	ﾕﾆｯﾄ, ｴﾝｼﾞﾝｺﾝﾄﾛｰﾙ	1		
7	33925-92J00	ｹｰｽｼｮﾝ, ｴﾝｼﾞﾝｺﾝﾄﾛｰﾙﾕﾆｯﾄ	1		
8	37721-93J00	ｽｲｯﾁｱｯｼ, ﾆｭｰﾄﾗﾙ	1		
9	37726-90J10	ﾌﾞﾗｹｯﾄ, ﾆｭｰﾄﾗﾙｽｲｯﾁ	1		
10	09137-04004	ｽｸﾘｭ(4X16)	2		
11	09403-06316	ｸﾘｯﾌﾟ	1		

DF140AT

DF140A_000_018_326C
PTT SWITCH/ENGINE CONTROL UNIT

FIG.335A

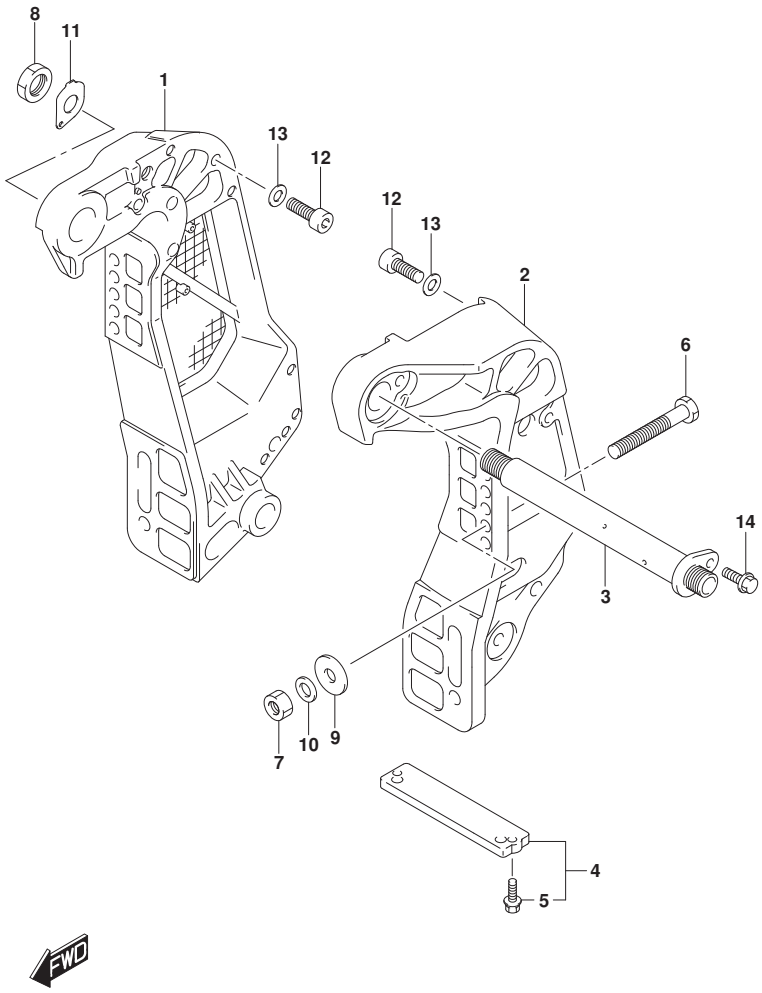

FIG.335A (1-F-3) ｸﾗﾝﾌﾟ ﾌﾞﾗｹｯﾄ (DF100AT)

見出番号	品番	品名	使用個数	備考	標準作業時間
1	41111-90J13-YAY	ﾌﾞﾗｹｯﾄ,ｸﾗﾝﾌﾟｽﾀｰﾎﾞｰﾄﾞ(ﾌﾞﾗｯｸ)	1		
2	41121-90J20-YAY	ﾌﾞﾗｹｯﾄ,ｸﾗﾝﾌﾟﾎﾞｰﾄ(ﾌﾞﾗｯｸ)	1		
3	41130-92J30	ｼｬﾌﾄ,ｸﾗﾝﾌﾟﾌﾞﾗｹｯﾄ	1		
4	55320-94900	ｱﾉｰﾄﾞｾｯﾄ,ｸﾗﾝﾌﾟﾌﾞﾗｹｯﾄ	1		
5	09116-06121	･ﾎﾞﾙﾄ(6X25)	2		
6	09100-12091	ﾎﾞﾙﾄ(12X115)	4		
7	09159-12014	ﾅｯﾄ	4		
8	09159-22006	ﾅｯﾄ	1		
9	09160-12128	ﾜｯｼｬ(12.5X35X3)	4		
10	09160-12110	ﾜｯｼｬ(12.5X22X3)	4		
11	41135-92J00	ﾜｯｼｬ,ｸﾗﾝﾌﾟﾌﾞﾗｹｯﾄｼｬﾌﾄ	1		
12	09106-10065	ﾎﾞﾙﾄ(10X20)	2		
13	09160-10082	ﾜｯｼｬ(10.5X19X2)	2		
14	09116-08137	ﾎﾞﾙﾄ(8X22)	1		

DF100AT

DF140A_000_018_335A
CLAMP BRACKET

FIG.335B

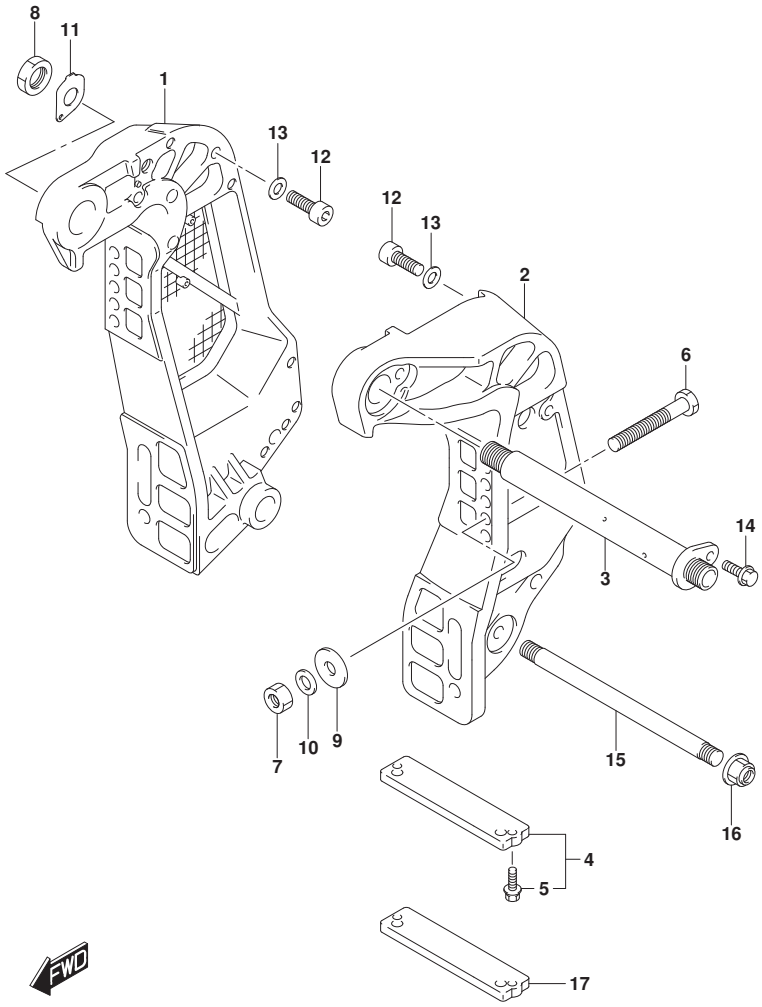

FIG.335B (1-F-4) ｸﾗﾝﾌﾟ ﾌﾞﾗｹｯﾄ (DF115AT)

見出番号	品　番	品　名	使用個数	備　考	標　準 作業時間
1-1	41111-90J13-YAY	ﾌﾞﾗｹｯﾄ,ｸﾗﾝﾌﾟｽﾀｰﾎﾞｰﾄﾞ(ﾌﾞﾗｯｸ)	1	FOR YKV,YAY	
1-2	41111-90J13-Y5S	ﾌﾞﾗｹｯﾄ,ｸﾗﾝﾌﾟｽﾀｰﾎﾞｰﾄﾞ(ﾎﾜｲﾄ)	1	FOR Y5S	
2-1	41121-90J20-YAY	ﾌﾞﾗｹｯﾄ,ｸﾗﾝﾌﾟﾎﾟｰﾄ(ﾌﾞﾗｯｸ)	1	FOR YKV,YAY	
2-2	41121-90J20-Y5S	ﾌﾞﾗｹｯﾄ,ｸﾗﾝﾌﾟﾎﾟｰﾄ(ﾎﾜｲﾄ)	1	FOR Y5S	
3	41130-92J30	ｼｬﾌﾄ,ｸﾗﾝﾌﾟﾌﾞﾗｹｯﾄ	1		
4	55320-94900	ｱﾉｰﾄﾞｾｯﾄ,ｸﾗﾝﾌﾟﾌﾞﾗｹｯﾄ	1		
5	09116-06121	･ﾎﾞﾙﾄ(6X25)	2		
6-1	09100-12091	ﾎﾞﾙﾄ(12X115)	4		
6-2	09100-12090	ﾎﾞﾙﾄ(12X150)	1	OPT	
7	09159-12014	ﾅｯﾄ	4		
8	09159-22006	ﾅｯﾄ	1		
9	09160-12128	ﾜｯｼｬ(12.5X35X3)	4		
10	09160-12110	ﾜｯｼｬ(12.5X22X3)	4		
11	41135-92J00	ﾜｯｼｬ,ｸﾗﾝﾌﾟﾌﾞﾗｹｯﾄｼｬﾌﾄ	1		
12	09106-10065	ﾎﾞﾙﾄ(10X20)	2		
13	09160-10082	ﾜｯｼｬ(10.5X19X2)	2		
14	09116-08137	ﾎﾞﾙﾄ(8X22)	1		
15	45421-90J00	ﾋﾟﾝ,ﾁﾙﾄﾛｯｸ	1	OPT	
16	09159-14020	ﾅｯﾄ	2	OPT	
17	55321-94910	ｱﾉｰﾄﾞ(ﾏｸﾞﾈｼｳﾑ)	1	OPT	

DF115AT

DF140A_000_018_335B
CLAMP BRACKET

FIG.335C

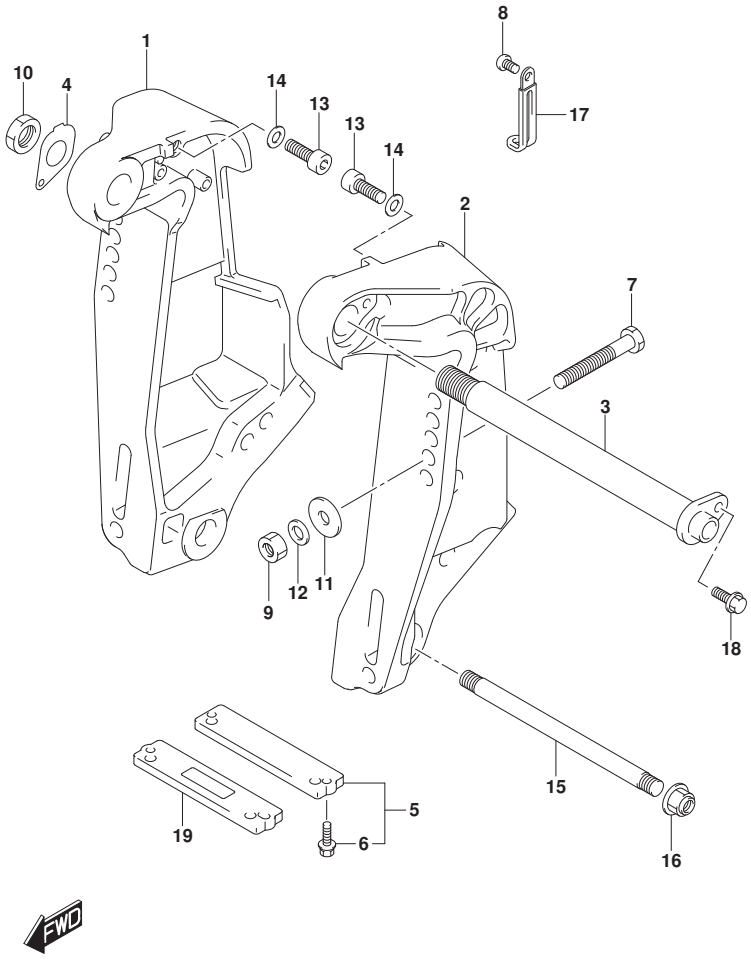

FIG.335C (1-F-5) ｸﾗﾝﾌﾟ ﾌﾞﾗｹｯﾄ (DF140AT)

見出番号	品　番	品　名	使用個数	備　考	標準作業時間
1-1	41111-92J03-YAY	ﾌﾞﾗｹｯﾄ,ｸﾗﾝﾌﾟｽﾀｰﾎﾞｰﾄﾞ(ﾌﾞﾗｯｸ)	1		
1-2	41111-92J03-Y5S	ﾌﾞﾗｹｯﾄ,ｸﾗﾝﾌﾟｽﾀｰﾎﾞｰﾄﾞ(ﾎﾜｲﾄ)	1		
2-1	41121-92J20-YAY	ﾌﾞﾗｹｯﾄ,ｸﾗﾝﾌﾟﾎﾟｰﾄ(ﾌﾞﾗｯｸ)	1		
2-2	41121-92J20-Y5S	ﾌﾞﾗｹｯﾄ,ｸﾗﾝﾌﾟﾎﾟｰﾄ(ﾎﾜｲﾄ)	1		
3	41130-92J30	ｼｬﾌﾄ,ｸﾗﾝﾌﾟﾌﾞﾗｹｯﾄ	1		
4	41135-92J00	ﾜｯｼｬ,ｸﾗﾝﾌﾟﾌﾞﾗｹｯﾄｼｬﾌﾄ	1		
5	55320-94900	ｱﾉｰﾄﾞｾｯﾄ,ｸﾗﾝﾌﾟﾌﾞﾗｹｯﾄ	1		
6	09116-06121	･ﾎﾞﾙﾄ(6X25)	2		
7-1	09100-12091	ﾎﾞﾙﾄ(12X115)	4		
7-2	09100-12090	ﾎﾞﾙﾄ(12X150)	1	OPT	
8	09125-06063	ｽｸﾘｭ(6X10)	1		
9	09159-12014	ﾅｯﾄ	4		
10	09159-22006	ﾅｯﾄ	1		
11	09160-12128	ﾜｯｼｬ(12.5X35X3)	4		
12	09160-12110	ﾜｯｼｬ(12.5X22X3)	4		
13	09106-10065	ﾎﾞﾙﾄ(10X20)	2		
14	09160-10082	ﾜｯｼｬ(10.5X19X2)	2		
15	45421-87D03	ﾋﾟﾝ,ﾁﾙﾄﾛｯｸ	1		
16	09159-14020	ﾅｯﾄ	2		
17	29404-93J10	ｸﾗﾝﾌﾟ	1		
18	09116-08137	ﾎﾞﾙﾄ(8X22)	1		
19	55321-94910	ｱﾉｰﾄﾞ(ﾏｸﾞﾈｼｳﾑ)	1	OPT	

DF140AT

DF140A_000_018_335C
CLAMP BRACKET

FIG.336A

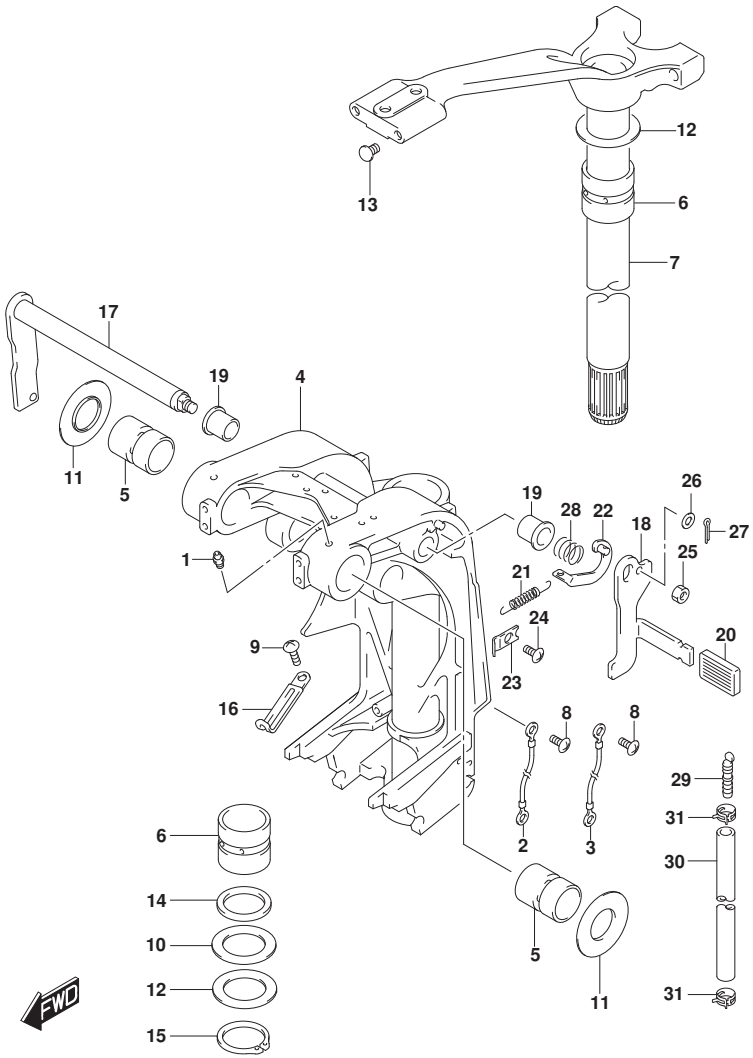

FIG.336A (1-F-6) ｽｲﾍﾞﾙ ﾌﾞﾗｹｯﾄ (DF100AT)

見出番号	品　番	品　名	使用個数	備　考	標準作業時間
1-1	22511-99011	ﾆｯﾌﾟﾙ,ｸﾞﾘｰｽ	5	W/ﾄﾗﾝｻﾑ(L)	
1-2	22511-99011	ﾆｯﾌﾟﾙ,ｸﾞﾘｰｽ	4	W/ﾄﾗﾝｻﾑ(X)	
2	36894-95201	ﾘｰﾄﾞ,L:165	1		
3	36894-87D00	ﾘｰﾄﾞ(L:165)	1		
4-1	43111-90J40-YAY	ﾌﾞﾗｹｯﾄ,ｽｲﾍﾞﾙ(L)(ﾌﾞﾗｯｸ)	1	W/ﾄﾗﾝｻﾑ(L)	
4-2	43111-90J50-YAY	ﾌﾞﾗｹｯﾄ,ｽｲﾍﾞﾙ(X)(ﾌﾞﾗｯｸ)	1	W/ﾄﾗﾝｻﾑ(X)	
5	43211-93J00	ﾌﾞｯｼｭ,ｸﾗﾝﾌﾟｼｬﾌﾄｽｲﾍﾞﾙ	2		
6	43711-97E10	ﾌﾞｯｼｭ,ｽﾃｱﾘﾝｸﾞ	2		
7-1	43750-90J61-YAY	ﾌﾞﾗｹｯﾄ,ｽﾃｱﾘﾝｸﾞ(L)(ﾌﾞﾗｯｸ)	1	W/ﾄﾗﾝｻﾑ(L)	
7-2	43750-90J71-YAY	ﾌﾞﾗｹｯﾄ,ｽﾃｱﾘﾝｸﾞ(X)(ﾌﾞﾗｯｸ)	1	W/ﾄﾗﾝｻﾑ(X)	
8	09125-05050	ｽｸﾘｭ(5X8)	3		
9	09125-06063	ｽｸﾘｭ(6X10)	2		
10	09160-39001	ﾜｯｼｬ(39.5X64X1)	2		
11	09169-28003	ﾜｯｼｬ	2		
12	09181-39001	ｼﾑ(39.5X64X0.3)	4		
13	09250-10001	ｷｬｯﾌﾟ(OD:14)	2		
14	09282-39001	ｵｲﾙｼｰﾙ	1		
15	09380-38003	ｽﾅｯﾌﾟﾘﾝｸﾞ	1		
16	29404-93J10	ｸﾗﾝﾌﾟ	2		
17	41220-95E13	ﾚﾊﾞｰ,ﾁﾙﾄﾛｯｸ	1		
18	41221-95E40	ﾚﾊﾞｰ,ﾁﾙﾄﾛｯｸﾎﾞｰﾄ	1		
19	41224-95E01	ﾌﾞｯｼｭ,ﾁﾙﾄｽﾄｯﾊﾟﾛｯﾄﾞ	2		

DF100AT

DF140A_000_018_336A
SWIVEL BRACKET

FIG.336A

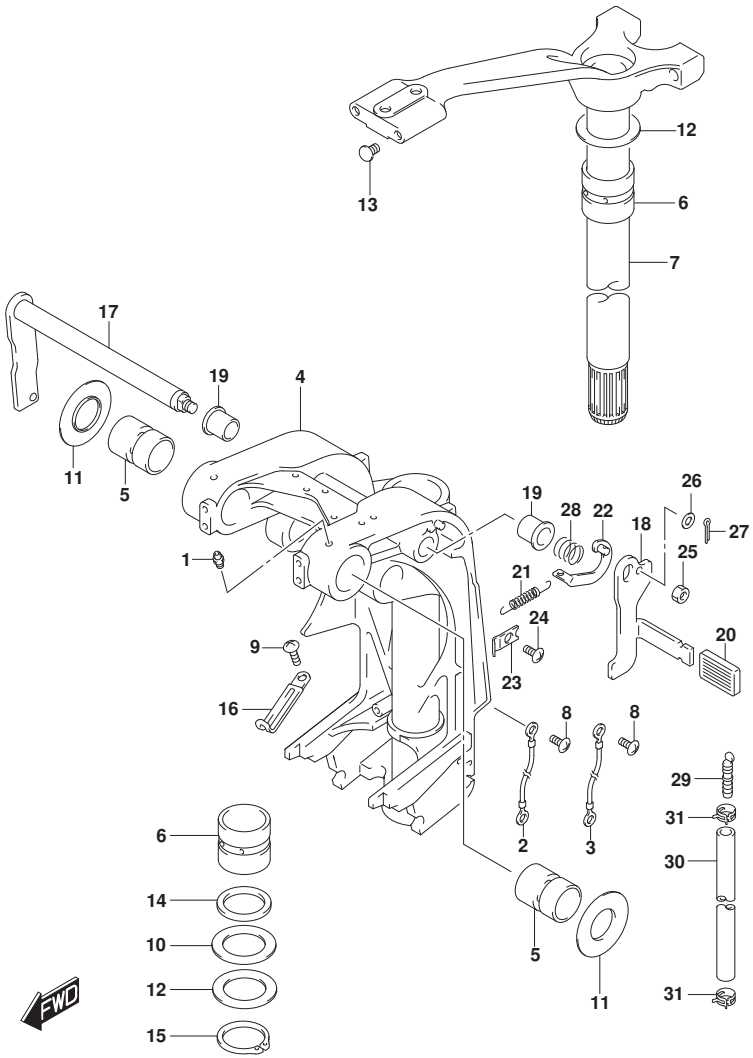

FIG.336A (1-F-7) ｽｲﾍﾞﾙ ﾌﾞﾗｹｯﾄ (DF100AT)

見出番号	品　番	品　名	使用個数	備　考	標準作業時間
20	41225-94400	ﾗﾊﾞｰ,ﾁﾙﾄﾛｯｸ	1		
21	41228-90J00	ｽﾌﾟﾘﾝｸﾞ,ﾁﾙﾄﾛｯｸﾚﾊﾞｰ	1		
22	41230-95E00	ﾘﾝｸ,ﾁﾙﾄﾛｯｸﾚﾊﾞｰ	1		
23	41233-95E10	ﾌﾞﾗｹｯﾄ,ﾁﾙﾄﾛｯｸｽﾌﾟﾘﾝｸﾞ	1		
24	09125-06063	ｽｸﾘｭ(6X10)	1		
25	09140-10032	ﾅｯﾄ	1		
26	09160-06082	ﾜｯｼｬ(6.5X13X1.0)	1		
27	09204-01006	ｺｯﾀﾋﾟﾝ	1		
28	09440-19028	ｽﾌﾟﾘﾝｸﾞ	1		
29	55127-87D00	ﾌﾟﾗｸﾞ,ﾕﾆｵﾝ	1		
30	09355-40805-00B	ﾎｰｽ(4X8X2000)	1	L:2000->1000	
31	09407-10404	ｸﾗﾝﾌﾟ(L:100)	2		

DF100AT

DF140A_000_018_336A
SWIVEL BRACKET

FIG.336B

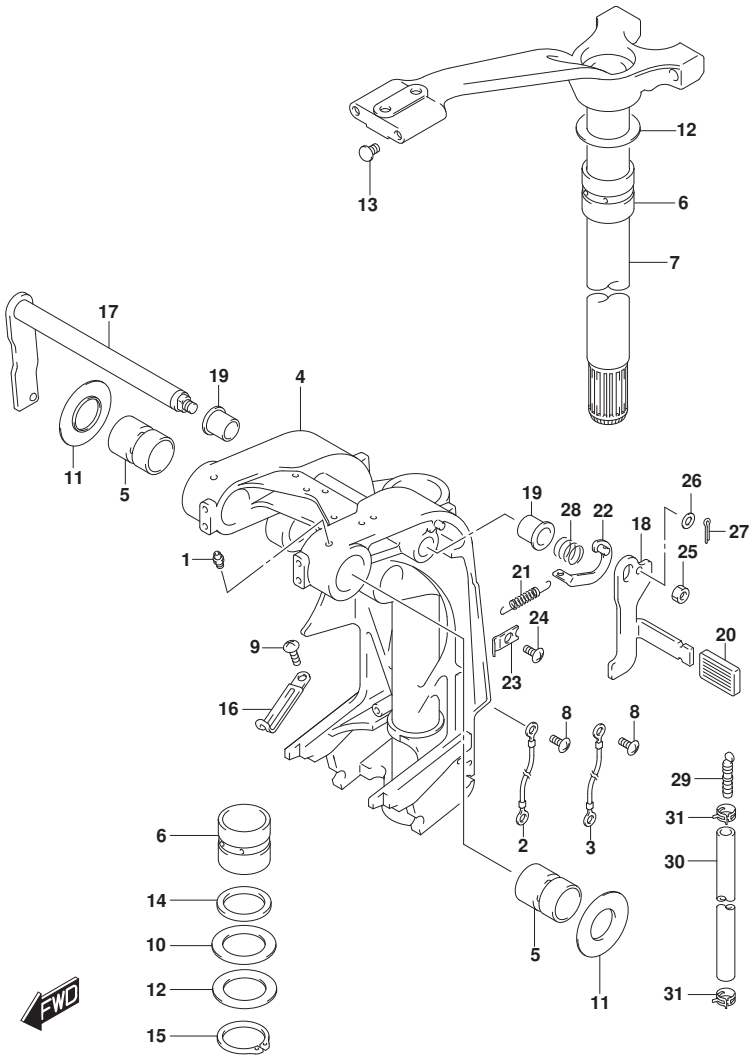

FIG.336B (1-F-8) ｽｲﾍﾞﾙ ﾌﾞﾗｹｯﾄ (DF115AT)

見出番号	品　番	品　名	使用個数	備　考	標準作業時間
1-1	22511-99011	ﾆｯﾌﾟﾙ,ｸﾞﾘｰｽ	5	W/ﾄﾗﾝｻﾑ(L)	
1-2	22511-99011	ﾆｯﾌﾟﾙ,ｸﾞﾘｰｽ	4	W/ﾄﾗﾝｻﾑ(X)	
2	36894-95201	ﾘｰﾄﾞ,L:165	1	ｸﾗﾝﾌﾟﾂｰｽｲﾍﾞﾙ	
3	36894-87D00	ﾘｰﾄﾞ(L:165)	1	ｽｲﾍﾞﾙﾂｰﾊｳｼﾞﾝｸﾞ	
4-1	43111-90J40-YAY	ﾌﾞﾗｹｯﾄ,ｽｲﾍﾞﾙ(L)(ﾌﾞﾗｯｸ)	1	W/ﾄﾗﾝｻﾑ(L) FOR YKV,YAY	
4-2	43111-90J40-Y5S	ﾌﾞﾗｹｯﾄ,ｽｲﾍﾞﾙ(L)(ﾎﾜｲﾄ)	1	W/ﾄﾗﾝｻﾑ(L) FOR Y5S	
4-3	43111-90J50-YAY	ﾌﾞﾗｹｯﾄ,ｽｲﾍﾞﾙ(X)(ﾌﾞﾗｯｸ)	1	W/ﾄﾗﾝｻﾑ(X) FOR YKV,YAY	
4-4	43111-90J50-Y5S	ﾌﾞﾗｹｯﾄ,ｽｲﾍﾞﾙ(X)(ﾎﾜｲﾄ)	1	W/ﾄﾗﾝｻﾑ(X) FOR Y5S	
5	43211-93J00	ﾌﾞｯｼｭ,ｸﾗﾝﾌﾟｼｬﾌﾄｽｲﾍﾞﾙ	2		
6	43711-97E10	ﾌﾞｯｼｭ,ｽﾃｱﾘﾝｸﾞ	2		
7-1	43750-90J61-YAY	ﾌﾞﾗｹｯﾄ,ｽﾃｱﾘﾝｸﾞ(L)(ﾌﾞﾗｯｸ)	1	W/ﾄﾗﾝｻﾑ(L) FOR YKV,YAY	
7-2	43750-90J61-Y5S	ﾌﾞﾗｹｯﾄ,ｽﾃｱﾘﾝｸﾞ(L)(ﾎﾜｲﾄ)	1	W/ﾄﾗﾝｻﾑ(L) FOR Y5S	
7-3	43750-90J71-YAY	ﾌﾞﾗｹｯﾄ,ｽﾃｱﾘﾝｸﾞ(X)(ﾌﾞﾗｯｸ)	1	W/ﾄﾗﾝｻﾑ(X) FOR YKV,YAY	
7-4	43750-90J71-Y5S	ﾌﾞﾗｹｯﾄ,ｽﾃｱﾘﾝｸﾞ(X)(ﾎﾜｲﾄ)	1	W/ﾄﾗﾝｻﾑ(X) FOR Y5S	
8	09125-05050	ｽｸﾘｭ(5X8)	3		
9	09125-06063	ｽｸﾘｭ(6X10)	2		

DF115AT

DF140A_000_018_336B
SWIVEL BRACKET

FIG.336B

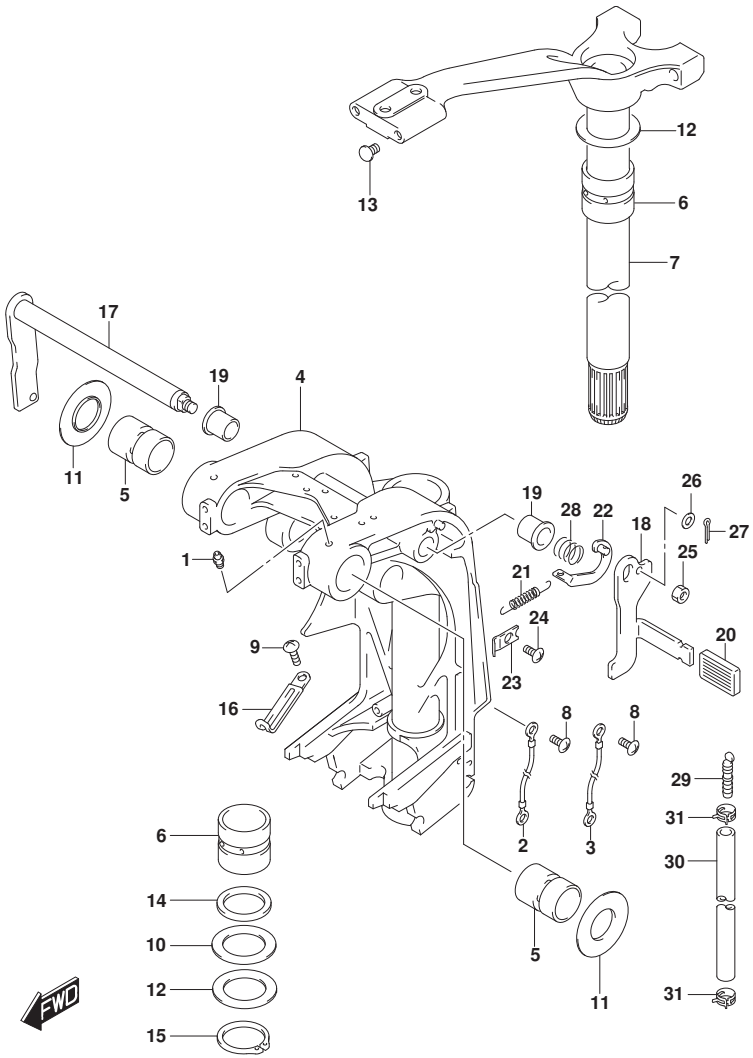

FIG.336B (1-F-9) ｽｲﾍﾞﾙ ﾌﾞﾗｹｯﾄ (DF115AT)

見出番号	品　番	品　名	使用個数	備　考	標　準 作業時間
10	09160-39001	ﾜｯｼｬ(39.5X64X1)	2		
11	09169-28003	ﾜｯｼｬ	2		
12	09181-39001	ｼﾑ(39.5X64X0.3)	4		
13	09250-10001	ｷｬｯﾌﾟ(OD:14)	2		
14	09282-39001	ｵｲﾙｼｰﾙ	1		
15	09380-38003	ｽﾅｯﾌﾟﾘﾝｸﾞ	1		
16	29404-93J10	ｸﾗﾝﾌﾟ	2		
17	41220-95E13	ﾚﾊﾞｰ,ﾁﾙﾄﾛｯｸ	1		
18	41221-95E40	ﾚﾊﾞｰ,ﾁﾙﾄﾛｯｸﾎﾞｰﾄ	1		
19	41224-95E01	ﾌﾞｯｼｭ,ﾁﾙﾄｽﾄｯﾊﾟﾛｯﾄﾞ	2		
20	41225-94400	ﾗﾊﾞｰ,ﾁﾙﾄﾛｯｸ	1		
21	41228-90J00	ｽﾌﾟﾘﾝｸﾞ,ﾁﾙﾄﾛｯｸﾚﾊﾞｰ	1		
22	41230-95E00	ﾘﾝｸ,ﾁﾙﾄﾛｯｸﾚﾊﾞｰ	1		
23	41233-95E10	ﾌﾞﾗｹｯﾄ,ﾁﾙﾄﾛｯｸｽﾌﾟﾘﾝｸﾞ	1		
24	09125-06063	ｽｸﾘｭ(6X10)	1		
25	09140-10032	ﾅｯﾄ	1		
26	09160-06082	ﾜｯｼｬ(6.5X13X1.0)	1		
27	09204-01006	ｺｯﾀﾋﾟﾝ	1		
28	09440-19028	ｽﾌﾟﾘﾝｸﾞ	1		
29	55127-87D00	ﾌﾟﾗｸﾞ,ﾕﾆｵﾝ	1		
30	09355-40805-00B	ﾎｰｽ(4X8X2000)	1	L:2000->1000	
31	09407-10404	ｸﾗﾝﾌﾟ(L:100)	2		

DF115AT

DF140A_000_018_336B
SWIVEL BRACKET

FIG.336C

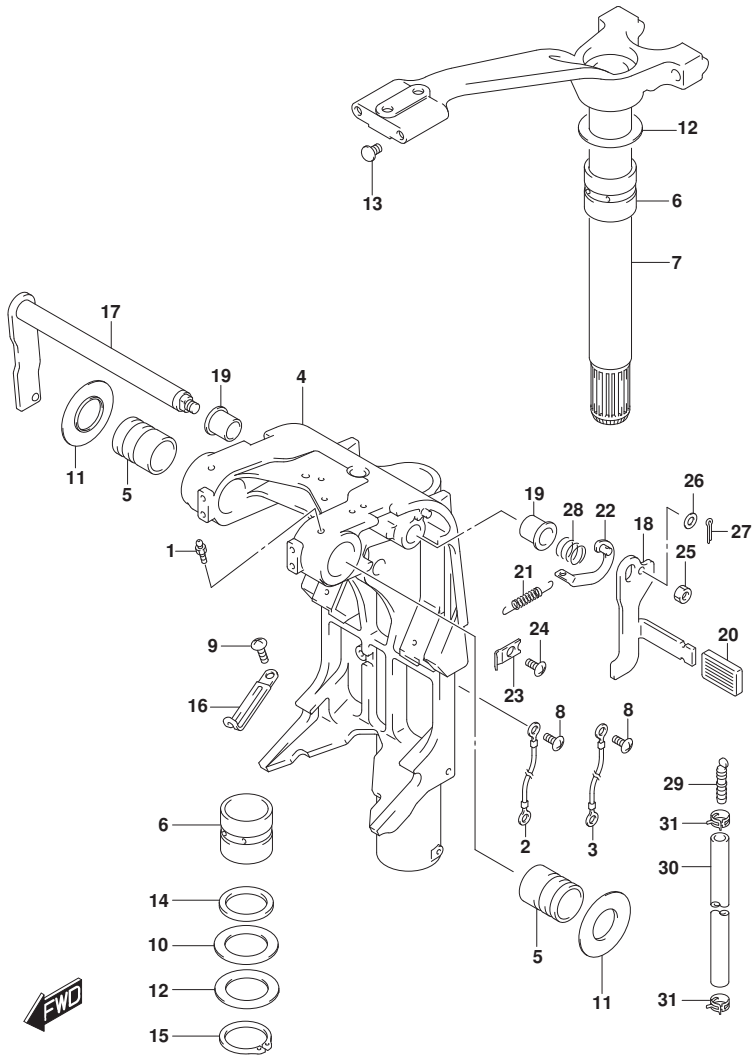

FIG.336C (1-F-10) ｽｲﾍﾞﾙ ﾌﾞﾗｹｯﾄ (DF140AT)

見出番号	品　番	品　名	使用個数	備　考	標　準 作業時間
1	22511-99011	ﾆｯﾌﾟﾙ,ｸﾞﾘｰｽ	4		
2	36894-95201	ﾘｰﾄﾞ,L:165	1		
3	36894-87D00	ﾘｰﾄﾞ(L:165)	1		
4-1	43111-92J80-YAY	ﾌﾞﾗｹｯﾄ,ｽｲﾍﾞﾙ(L)(ﾌﾞﾗｯｸ)	1	W/ﾄﾗﾝｻﾑ(L)	
4-2	43111-92J80-Y5S	ﾌﾞﾗｹｯﾄ,ｽｲﾍﾞﾙ(L)(ﾎﾜｲﾄ)	1	W/ﾄﾗﾝｻﾑ(L)	
4-3	43111-92J90-YAY	ﾌﾞﾗｹｯﾄ,ｽｲﾍﾞﾙ(X)(ﾌﾞﾗｯｸ)	1	W/ﾄﾗﾝｻﾑ(X)	
4-4	43111-92J90-Y5S	ﾌﾞﾗｹｯﾄ,ｽｲﾍﾞﾙ(X)(ﾎﾜｲﾄ)	1	W/ﾄﾗﾝｻﾑ(X)	
5	43211-93J00	ﾌﾞｯｼｭ,ｸﾗﾝﾌﾟｼｬﾌﾄｽｲﾍﾞﾙ	2		
6	43711-97E10	ﾌﾞｯｼｭ,ｽﾃｱﾘﾝｸﾞ	2		
7-1	43750-90J61-YAY	ﾌﾞﾗｹｯﾄ,ｽﾃｱﾘﾝｸﾞ(L)(ﾌﾞﾗｯｸ)	1	W/ﾄﾗﾝｻﾑ(L)	
7-2	43750-90J61-Y5S	ﾌﾞﾗｹｯﾄ,ｽﾃｱﾘﾝｸﾞ(L)(ﾎﾜｲﾄ)	1	W/ﾄﾗﾝｻﾑ(L)	
7-3	43750-90J71-YAY	ﾌﾞﾗｹｯﾄ,ｽﾃｱﾘﾝｸﾞ(X)(ﾌﾞﾗｯｸ)	1	W/ﾄﾗﾝｻﾑ(X)	
7-4	43750-90J71-Y5S	ﾌﾞﾗｹｯﾄ,ｽﾃｱﾘﾝｸﾞ(X)(ﾎﾜｲﾄ)	1	W/ﾄﾗﾝｻﾑ(X)	
8	09125-05050	ｽｸﾘｭ(5X8)	3		
9	09125-06063	ｽｸﾘｭ(6X10)	2		
10	09160-39001	ﾜｯｼｬ(39.5X64X1)	2		
11	09169-28003	ﾜｯｼｬ	2		
12	09181-39001	ｼﾑ(39.5X64X0.3)	4		
13	09250-10001	ｷｬｯﾌﾟ(OD:14)	2		
14	09282-39001	ｵｲﾙｼｰﾙ	1		
15	09380-38003	ｽﾅｯﾌﾟﾘﾝｸﾞ	1		
16	29404-93J10	ｸﾗﾝﾌﾟ	2		

DF140AT

DF140A_000_018_336C
SWIVEL BRACKET

FIG.336C

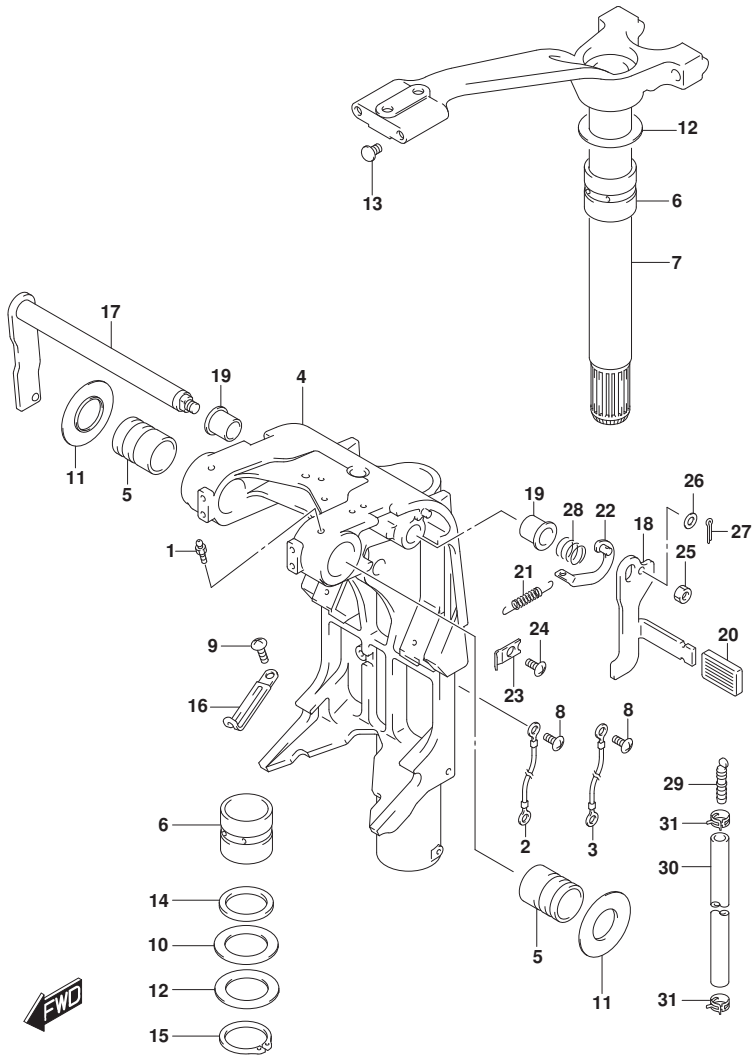

FIG.336C (1-F-11) ｽｲﾍﾞﾙ ﾌﾞﾗｹｯﾄ (DF140AT)

見出番号	品　番	品　名	使用個数	備　考	標準作業時間
17	41220-95E13	ﾚﾊﾞｰ,ﾁﾙﾄﾛｯｸ	1		
18	41221-95E40	ﾚﾊﾞｰ,ﾁﾙﾄﾛｯｸﾎﾟｰﾄ	1		
19	41224-95E01	ﾌﾞｯｼｭ,ﾁﾙﾄｽﾄｯﾊﾟﾛｯﾄﾞ	2		
20	41225-94400	ﾗﾊﾞｰ,ﾁﾙﾄﾛｯｸ	1		
21	41228-90J00	ｽﾌﾟﾘﾝｸﾞ,ﾁﾙﾄﾛｯｸﾚﾊﾞｰ	1		
22	41230-95E00	ﾘﾝｸ,ﾁﾙﾄﾛｯｸﾚﾊﾞｰ	1		
23	41233-95E10	ﾌﾞﾗｹｯﾄ,ﾁﾙﾄﾛｯｸｽﾌﾟﾘﾝｸﾞ	1		
24	09125-06063	ｽｸﾘｭ(6X10)	1		
25	09140-10032	ﾅｯﾄ	1		
26	09160-06082	ﾜｯｼｬ(6.5X13X1.0)	1		
27	09204-01006	ｺｯﾀﾋﾟﾝ	1		
28	09440-19028	ｽﾌﾟﾘﾝｸﾞ	1		
29	55127-87D00	ﾌﾟﾗｸﾞ,ﾕﾆｵﾝ	1		
30	09355-40805-00B	ﾎｰｽ(4X8X2000)	1	L:2000->1000	
31	09407-10404	ｸﾗﾝﾌﾟ(L:100)	2		

DF140AT

DF140A_000_018_336C
SWIVEL BRACKET

FIG.337A

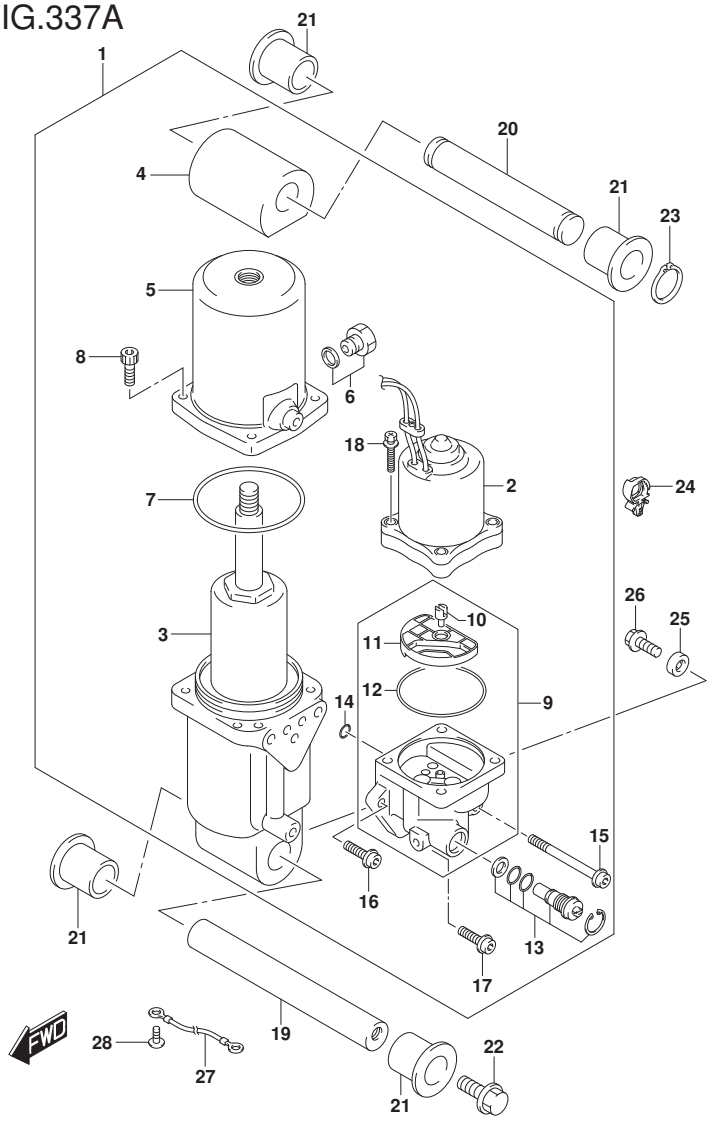

FIG.337A (1-F-12) ﾄﾘﾑ ｼﾘﾝﾀﾞ (DF100AT)

見出番号	品番	品名	使用個数	備考	標準作業時間
1	48000-90J37	ﾄﾘﾑｱｯｼ,ﾊﾟﾜｰｳｲｽﾞﾁﾙﾄ	1		
2	38100-92J12	･ﾓｰﾀｱｯｼ,PTT	1		
3	48400-90J02	･ﾏﾆﾎｰﾙﾄﾞｱｯｼ	1		
4	48611-90J00	･ｼﾞｮｲﾝﾄ,ﾒﾀﾙ	1		
5	48571-87L01	･ﾀﾝｸ,ﾘｻﾞｰﾊﾞ	1		
6	48572-87J10	･ﾌﾟﾗｸﾞ	1		
7	48557-90J00	･Oﾘﾝｸﾞ	1		
8	48862-87J20	･ﾎﾞﾙﾄ,ﾘｻﾞｰﾊﾞ	4		
9	48502-90J13	･ﾎﾟﾝﾌﾟｱｯｼ,PTT	1		
10	48583-95E00	･･ｼﾞｮｲﾝﾄ,ﾄﾞﾗｲﾌﾞ	1		
11	48582-95E01	･･ﾌｨﾙﾀ	1		
12	48585-95E00	･･Oﾘﾝｸﾞ	1		
13	48864-93J01	･ﾏﾆｭｱﾙﾊﾞﾙﾌﾞ	1		
14	48588-90J00	･Oﾘﾝｸﾞｾｯﾄ	1		
15	48862-92J20	･ﾎﾞﾙﾄ,ﾎﾟﾝﾌﾟNO.1	1		
16	48862-92J30	･ﾎﾞﾙﾄ,ﾎﾟﾝﾌﾟNO.2	1		
17	48862-90J21	･ﾎﾞﾙﾄ	1		
18	31281-92J10	･ﾎﾞﾙﾄ,ｽﾙｰ	4		
19	48121-90J00	ｼｬﾌﾄ,ﾁﾙﾄｼﾘﾝﾀﾞﾛｱ	1		
20	48321-90J00	ｼｬﾌﾄ,ﾁﾙﾄｼﾘﾝﾀﾞｱｯﾊﾟ	1		
21	48326-95E00	ﾌﾞｯｼｭ,ﾁﾙﾄｼﾘﾝﾀﾞﾛｱ	4		
22	09116-10179	ﾎﾞﾙﾄ(10X35)	2		

DF100AT

DF140A_000_018_337A
TRIM CYLINDER

FIG.337A

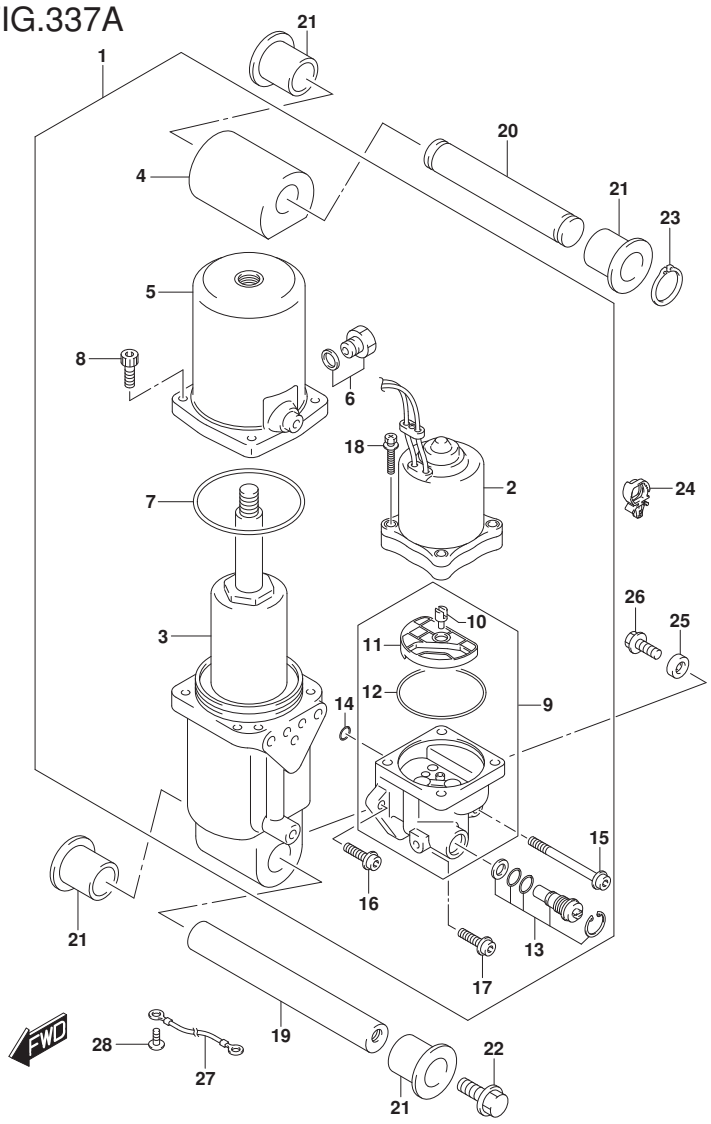

FIG.337A (1-F-13) トリム シリンダ (DF100AT)

見出番号	品番	品名	使用個数	備考	標準作業時間
23	09380-22015	スナップリング	2		
24	09403-20308	クランプ	1		
25	55321-87J01	アノード,プロテクション	1		
26	09103-06281	ボルト(6X14)	1		
27	36895-87D10	リード(L:310)	1		
28	09125-05050	スクリュ(5X8)	1		

DF100AT

DF140A_000_018_337A
TRIM CYLINDER

FIG.337B

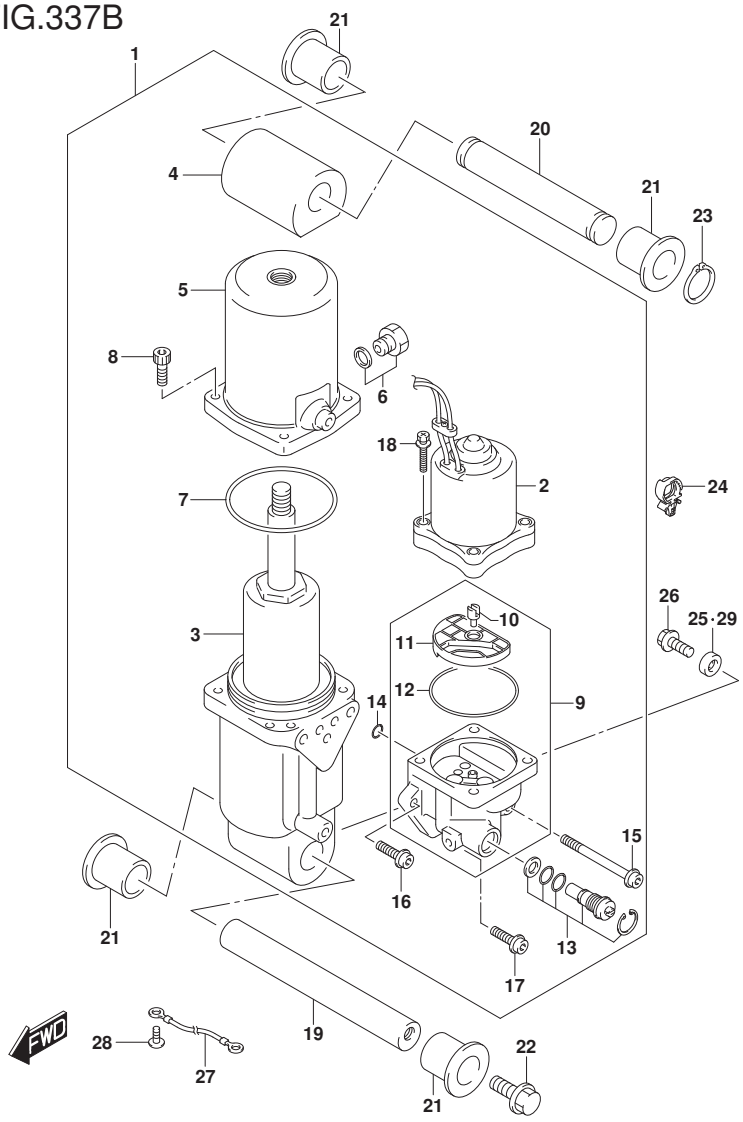

FIG.337B (1-F-14) ﾄﾘﾑ ｼﾘﾝﾀﾞｰ (DF115AT)

見出番号	品番	品名	使用個数	備考	標準作業時間
1	48000-90J37	ﾄﾘﾑｱｯｼ,ﾊﾟﾜｰｳｲｽﾞﾁﾙﾄ	1		
2	38100-92J12	･ﾓｰﾀｱｯｼ,PTT	1		
3	48400-90J02	･ﾏﾆﾎｰﾙﾄﾞｱｯｼ	1		
4	48611-90J00	･ｼﾞｮｲﾝﾄ,ﾒﾀﾙ	1		
5	48571-87L01	･ﾀﾝｸ,ﾘｻﾞｰﾊﾞ	1		
6	48572-87J10	･ﾌﾟﾗｸﾞ	1		
7	48557-90J00	･Oﾘﾝｸﾞ	1		
8	48862-87J20	･ﾎﾞﾙﾄ,ﾘｻﾞｰﾊﾞ	4		
9	48502-90J13	･ﾎﾟﾝﾌﾟｱｯｼ,PTT	1		
10	48583-95E00	･･ｼﾞｮｲﾝﾄ,ﾄﾞﾗｲﾌﾞ	1		
11	48582-95E01	･･ﾌｨﾙﾀ	1		
12	48585-95E00	･･Oﾘﾝｸﾞ	1		
13	48864-93J01	･ﾏﾆｭｱﾙﾊﾞﾙﾌﾞ	1		
14	48588-90J00	･Oﾘﾝｸﾞｾｯﾄ	1		
15	48862-92J20	･ﾎﾞﾙﾄ,ﾎﾟﾝﾌﾟNO.1	1		
16	48862-92J30	･ﾎﾞﾙﾄ,ﾎﾟﾝﾌﾟNO.2	1		
17	48862-90J21	･ﾎﾞﾙﾄ	1		
18	31281-92J10	･ﾎﾞﾙﾄ,ｽﾙｰ	4		
19	48121-90J00	ｼｬﾌﾄ,ﾁﾙﾄｼﾘﾝﾀﾞﾛｱ	1		
20	48321-90J00	ｼｬﾌﾄ,ﾁﾙﾄｼﾘﾝﾀﾞｱｯﾊﾟ	1		
21	48326-95E00	ﾌﾞｯｼｭ,ﾁﾙﾄｼﾘﾝﾀﾞﾛｱ	4		
22	09116-10179	ﾎﾞﾙﾄ(10X35)	2		

DF115AT

DF140A_000_018_337B
TRIM CYLINDER

FIG.337B

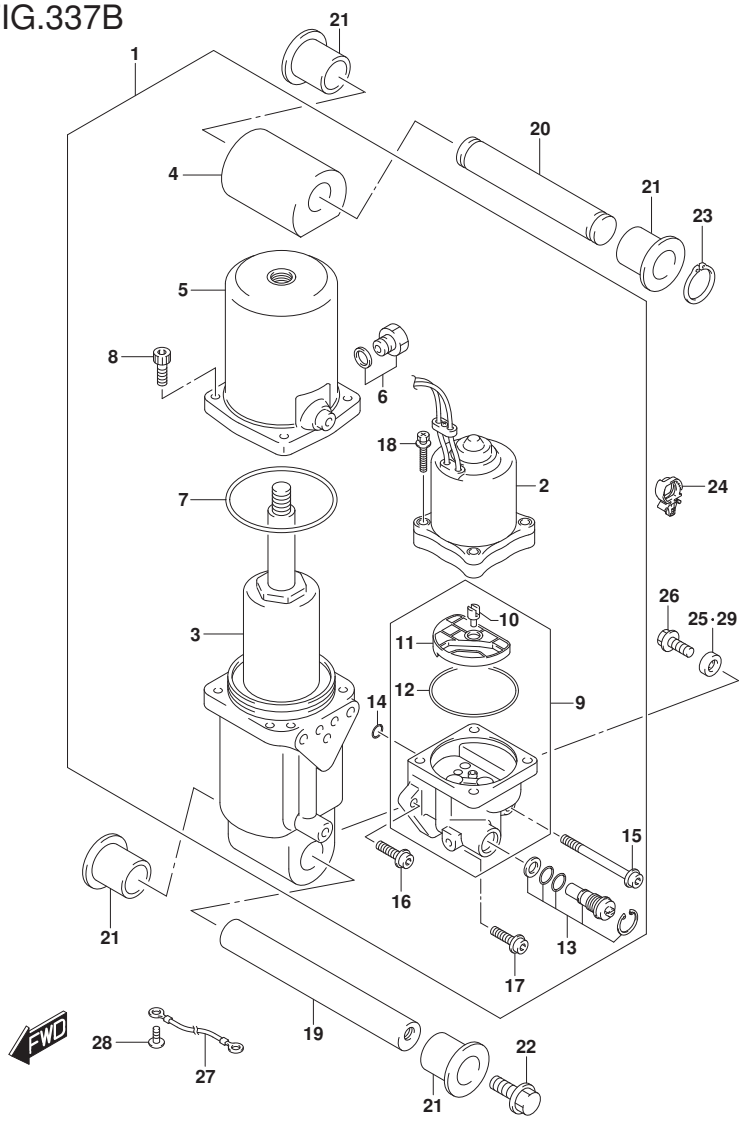

FIG.337B (1-F-15) ﾄﾘﾑ ｼﾘﾝﾀﾞ (DF115AT)

見出番号	品番	品名	使用個数	備考	標準作業時間
23	09380-22015	ｽﾅｯﾌﾟﾘﾝｸﾞ	2		
24	09403-20308	ｸﾗﾝﾌﾟ	1		
25	55321-87J01	ｱﾉｰﾄﾞ,ﾌﾟﾛﾃｸｼｮﾝ	1		
26	09103-06281	ﾎﾞﾙﾄ(6X14)	1		
27	36895-87D10	ﾘｰﾄﾞ(L:310)	1		
28	09125-05050	ｽｸﾘｭ(5X8)	1		
29	55321-87J11	ｱﾉｰﾄﾞ(ﾏｸﾞﾈｼｳﾑ)	1	OPT	

DF115AT

DF140A_000_018_337B
TRIM CYLINDER

FIG.337C

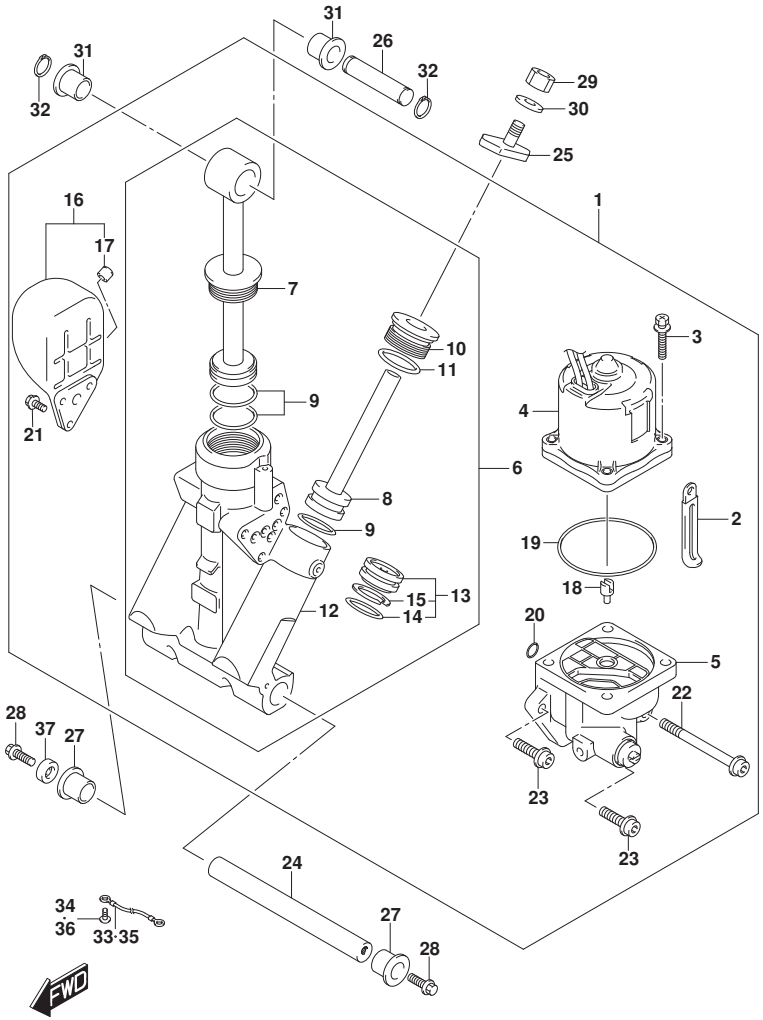

FIG.337C (1-G-2) トリム シリンダ (DF140AT)

見出番号	品番	品名	使用個数	備考	標準作業時間
1	48000-96J12	トリムアッシ,パワーウイズチルト	1		
2	29404-93J10	・クランプ	1		
3	31281-92J10	・ボルト,スルー	4		
4	38100-96J11	・モータアッシ,PTT	1		
5	48502-96J05	・ポンプアッシ,PTT	1		
6	48503-96J04	・マニホールドサブアッシ	1		
7	48401-96J02	・・ピストンアッシ	1		
8	48601-94900	・・ピストン/ラムアッシ	2		
9	48627-95E00	・・Oリングセット	3		
10	48630-96J03	・・ヘッド,トリムシリンダ	2		
11	48633-94900	・・Oリングセット,ヘッド	2		
12	48641-96J02	・・マニホールド,PTT	1		
13	48650-94900	・・ピストン,フリー	1		
14	48405-93J00	・・・Oリングセット	1		
15	48615-97E00	・・・リングセット,ピストン	1		
16	48570-95E01	・リザーバアッシ	1		
17	48572-95E00	・・キャップ	1		
18	48583-95E00	・ジョイント,ドライブ	1		
19	48585-95E00	・Oリング	1		
20	48588-94900	・Oリングセット	1		
21	48861-92J01	・ボルト,リザーバ	3		
22	48862-92J20	・ボルト,ポンプNO.1	1		

DF140AT

DF140A_000_018_337C
TRIM CYLINDER

FIG.337C

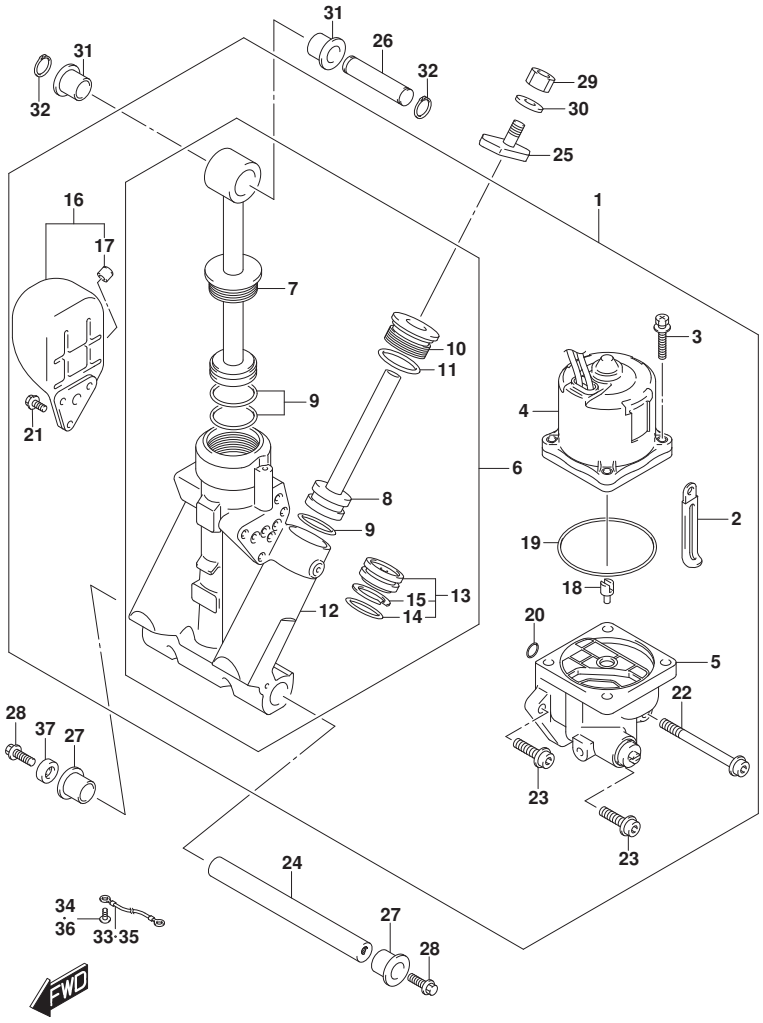

FIG.337C (1-G-3) トリム シリンダ (DF140AT)

見出番号	品番	品名	使用個数	備考	標準作業時間
23	48862-92J30	・ボルト,ボンブNO.2	2		
24	48121-92J00	シヤフト,チルトシリンダロア	1		
25	48311-96J20	パッド,トリムシリンダラム	2		
26	48321-87D03	シヤフト,チルトシリンダアツパ	1		
27	48326-95E00	ブッシュ,チルトシリンダロア	2		
28	09116-10179	ボルト(10X35)	2		
29	09140-10031	ナット	2		
30	09162-10005	ロックワッシヤ	2		
31	09306-17001	ブッシュ	2		
32	09380-17009	スナップリング	2		
33	36894-87D00	リード(L:165)	1		
34	09125-06063	スクリュ(6X10)	1		
35	36895-87D10	リード(L:310)	1		
36	09125-05050	スクリュ(5X8)	1		
37	55321-87J11	アノード(マグネシウム)	1	OPT	

DF140AT

DF140A_000_018_337C
TRIM CYLINDER

FIG.340A

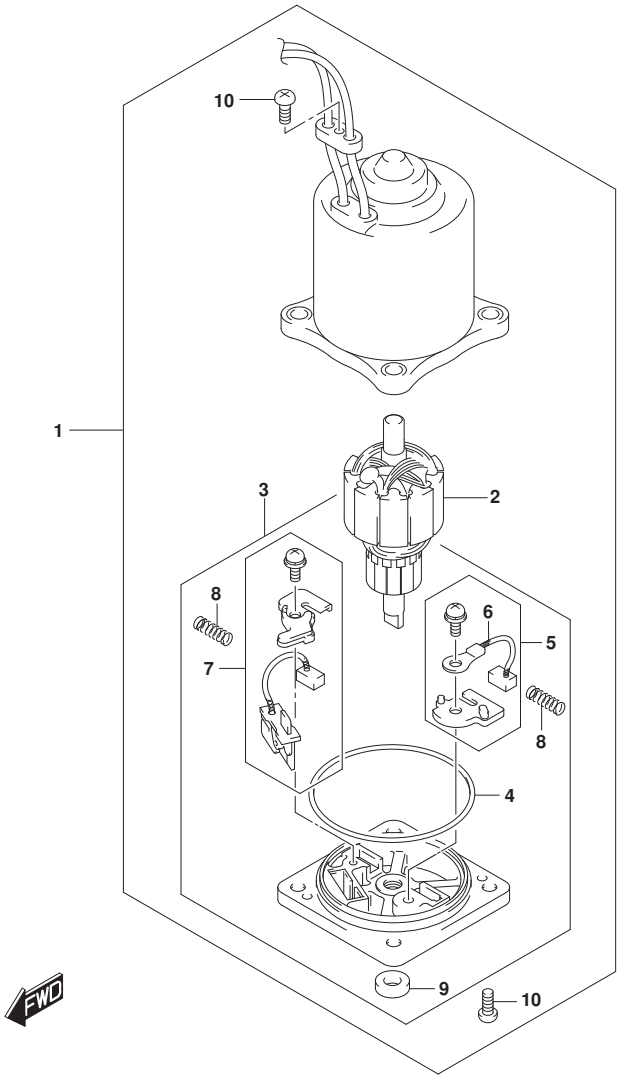

FIG.340A (1-G-4) PTT ﾓｰﾀ (DF100AT)(DF115AT)

見出番号	品番	品名	使用個数	備考	標準作業時間
1	38100-92J12	ﾓｰﾀｱｯｼ,PTT	1		
2	31311-94900	･ｱﾏﾁｭｱ	1		
3	31173-94920	･ﾎﾙﾀﾞｱｯｼ,ﾌﾞﾗｼ	1		
4	31123-94910	･･Oﾘﾝｸﾞ	1		
5	31133-90J10	･･ﾌﾞﾗｼｱｯｼ	1		
6	31133-94910	･･･ﾌﾞﾗｼ(+)	1		
7	31136-90J20	･･ﾌﾞﾚｰｶｱｯｼ	1		
8	31135-94900	･･ｽﾌﾟﾘﾝｸﾞ	2		
9	33799-97E00	･･ｼｰﾙ,ｵｲﾙ	1		
10	31111-94900	･ｽｸﾘｭ	2		

DF100AT
DF115AT

DF140A_000_018_340A
PTT MOTOR

FIG.340B

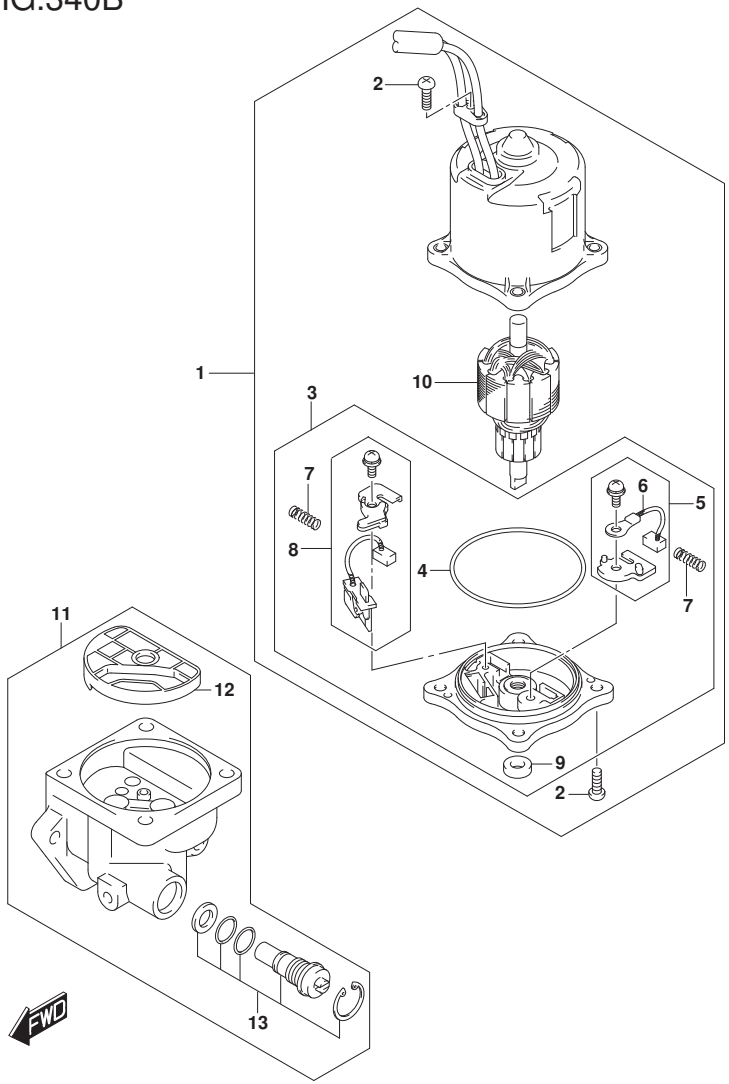

FIG.340B (1-G-5) PTT ﾓｰﾀ (DF140AT)

見出番号	品　番	品　名	使用個数	備　考	標　準 作業時間
1	38100-96J11	ﾓｰﾀｱｯｼ,PTT	1		
2	31111-94900	･ｽｸﾘｭ	3		
3	31173-94920	･ﾎﾙﾀﾞｱｯｼ,ﾌﾞﾗｼ	1		
4	31123-94910	･･Oﾘﾝｸﾞ	1		
5	31133-90J10	･･ﾌﾞﾗｼｱｯｼ	1		
6	31133-94910	･･･ﾌﾞﾗｼ(+)	1		
7	31135-94900	･･ｽﾌﾟﾘﾝｸﾞ	2		
8	31136-90J20	･･ﾌﾞﾚｰｶｱｯｼ	1		
9	33799-97E00	･･ｼｰﾙ,ｵｲﾙ	1		
10	31311-94900	･ｱﾏﾁｭｱ	1		
11	48502-96J05	ﾎﾟﾝﾌﾟｱｯｼ,PTT	1		
12	48582-95E01	･ﾌｨﾙﾀ	1		
13	48864-96J10	･ﾊﾞﾙﾌﾞｾｯﾄ,ﾏﾆｭｱﾙ	1		

DF140AT

DF140A_000_018_340B
PTT MOTOR

FIG.401A

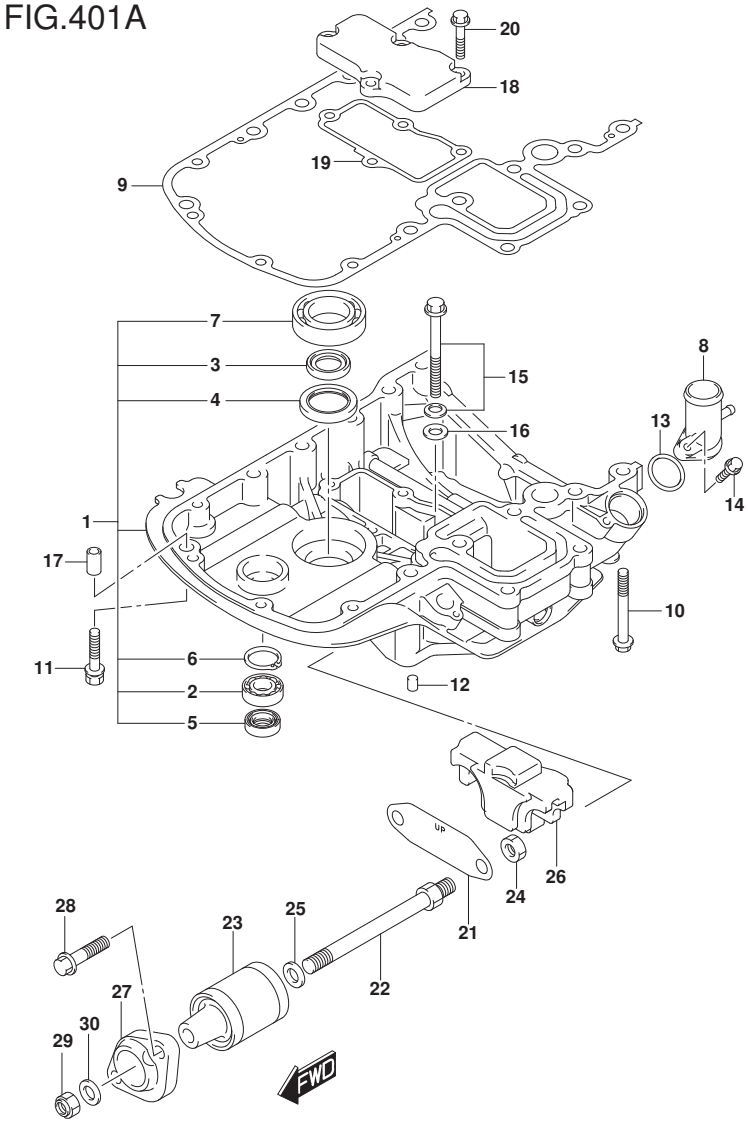

FIG.401A (1-G-6) ｴﾝｼﾞﾝ ﾎﾙﾀﾞ (DF100AT)

見出番号	品番	品名	使用個数	備考	標準作業時間
1	51110-90850-YAY	ﾎﾙﾀﾞｾｯﾄ,ｴﾝｼﾞﾝ(ﾌﾞﾗｯｸ)	1		
2	09262-17019	･ﾍﾞｱﾘﾝｸﾞ(17X35X8)	1		
3	09282-24003	･ｵｲﾙｼｰﾙ	2		
4	09283-32044	･ｵｲﾙｼｰﾙ	1		
5	09289-18001	･ｵｲﾙｼｰﾙ	1		
6	08331-41359	･ｻｰｸﾘｯﾌﾟ	1		
7	09262-35069	･ﾍﾞｱﾘﾝｸﾞ(35X62X16)	1		
8	51115-90J00	ﾕﾆｵﾝ,ｳｵｰﾀﾘﾀｰﾝ	1		
9	51211-90J22	ｶﾞｽｹｯﾄ,ｴﾝｼﾞﾝﾎﾙﾀﾞ	1		
10	09116-08160	ﾎﾞﾙﾄ(8X70)	4		
11	09116-08128	ﾎﾞﾙﾄ(8X40)	4		
12	09206-08001	ﾋﾟﾝ(8X11)	2		
13	09280-26006	Oﾘﾝｸﾞ(D:3.1,ID:26.4)	1		
14	01550-06257	ﾎﾞﾙﾄ	1		
15	29117-93J10	ﾎﾞﾙﾄ	1		
16	09160-08059	ﾜｯｼｬ(8.5X18X1.6)	1		
17	04211-11129	ﾋﾟﾝ	3		
18	51122-90J00	ｶﾊﾞｰ,ﾏｳﾝﾄｹｰｽ	1		
19	51123-90J01	ｶﾞｽｹｯﾄ,ﾏｳﾝﾄｹｰｽｶﾊﾞｰ	1		
20	01550-0825A	ﾎﾞﾙﾄ	4		
21	54123-90J00	ﾌﾟﾚｰﾄ,ｱｯﾊﾟﾏｳﾝﾄ	1		
22	54112-90J21	ﾎﾞﾙﾄ,ｱｯﾊﾟﾏｳﾝﾄ	2		

DF100AT

DF140A_000_018_401A
ENGINE HOLDER

FIG.401A

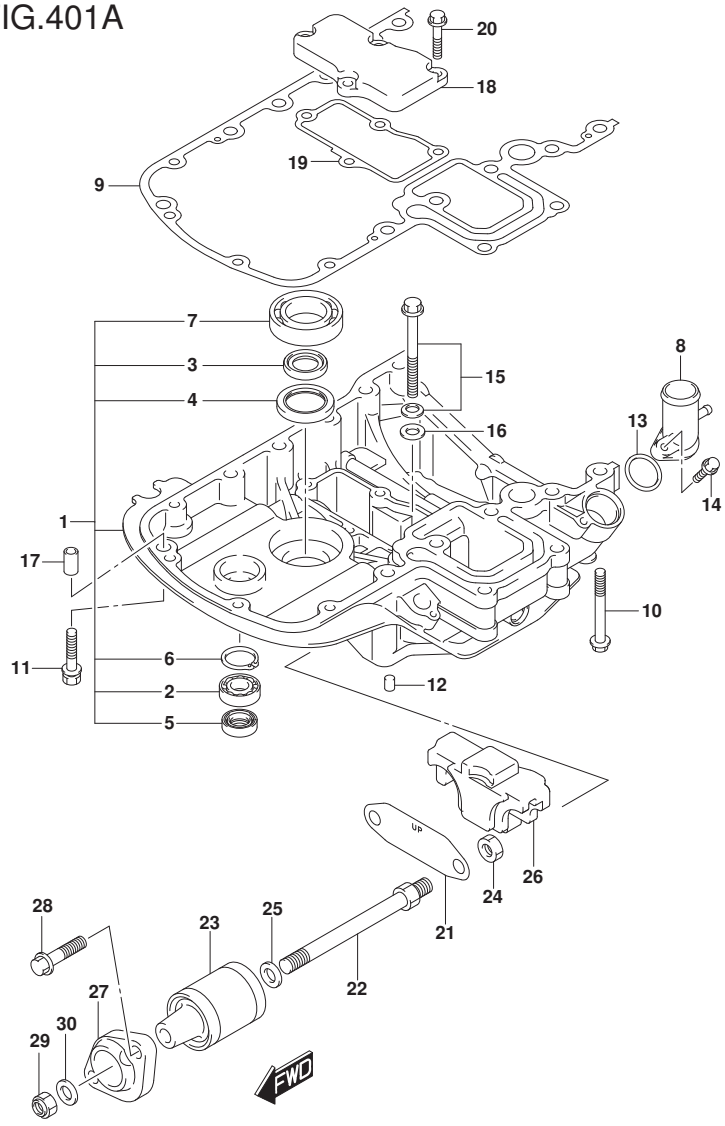

DF140A_000_018_401A
ENGINE HOLDER

FIG.401A (1-G-7) ｴﾝｼﾞﾝ ﾎﾙﾀﾞ (DF100AT)

見出番号	品番	品名	使用個数	備考	標準作業時間
23	54130-90J40	ﾏｳﾝﾄ,ｱﾂﾊﾟ	2		
24	09159-12014	ﾅｯﾄ	2		
25	54114-90J10	ﾜｯｼｬ,ｱﾂﾊﾟﾏｳﾝﾄﾎﾞﾙﾄ	2		
26	54125-90J10	ﾏｳﾝﾄ,ｱﾂﾊﾟｽﾗｽﾄ	1		
27	54148-90J11-YAY	ｶﾊﾞｰ,ｱﾂﾊﾟﾏｳﾝﾄ(ﾌﾞﾗｯｸ)	2		
28	09116-10181	ﾎﾞﾙﾄ(10X44)	4		
29	09159-12014	ﾅｯﾄ	2		
30	09160-12110	ﾜｯｼｬ(12.5X22X3)	2		

DF100AT

FIG.401B

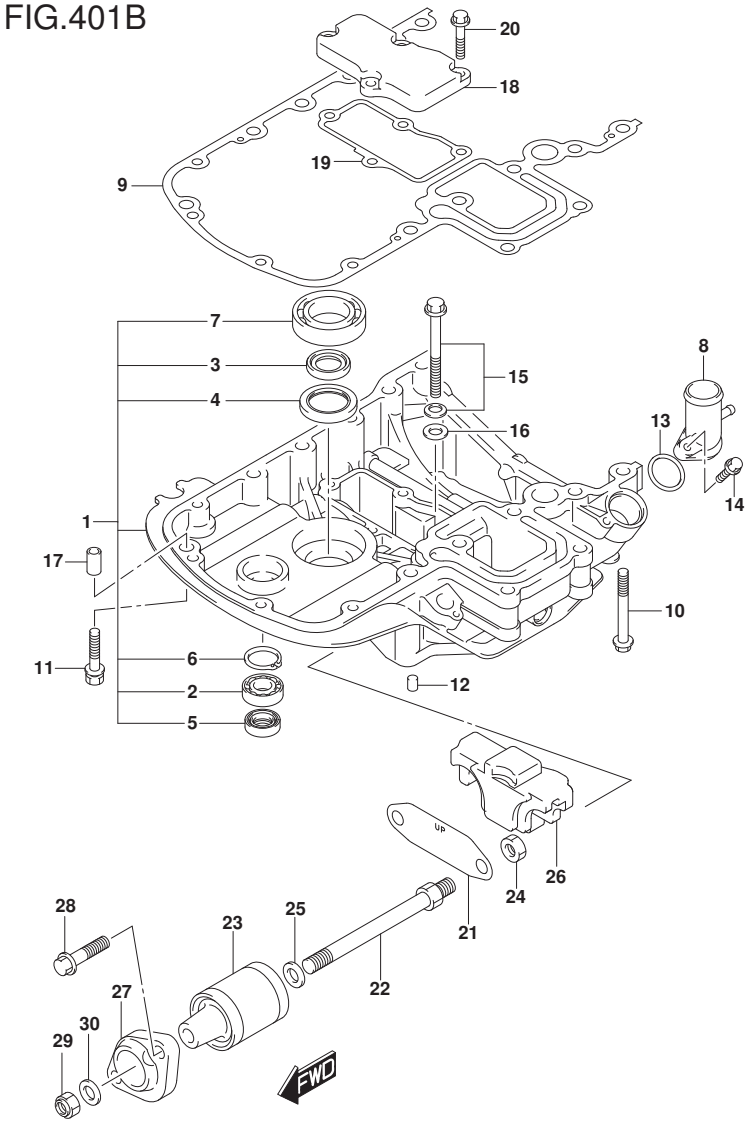

FIG.401B (1-G-8) ｴﾝｼﾞﾝ ﾎﾙﾀﾞ (DF115AT)

見出番号	品番	品名	使用個数	備考	標準作業時間
1-1	51110-90850-YAY	ﾎﾙﾀﾞｾｯﾄ,ｴﾝｼﾞﾝ(ﾌﾞﾗｯｸ)	1	FOR YKV,YAY	
1-2	51110-90850-Y5S	ﾎﾙﾀﾞｾｯﾄ,ｴﾝｼﾞﾝ(ﾎﾜｲﾄ)	1	FOR Y5S	
2	09262-17019	･ﾍﾞｱﾘﾝｸﾞ(17X35X8)	1		
3	09282-24003	･ｵｲﾙｼｰﾙ	2		
4	09283-32044	･ｵｲﾙｼｰﾙ	1		
5	09289-18001	･ｵｲﾙｼｰﾙ	1		
6	08331-41359	･ｻｰｸﾘｯﾌﾟ	1		
7	09262-35069	･ﾍﾞｱﾘﾝｸﾞ(35X62X16)	1		
8	51115-90J00	ﾕﾆｵﾝ,ｳｵｰﾀﾘﾀｰﾝ	1		
9	51211-90J22	ｶﾞｽｹｯﾄ,ｴﾝｼﾞﾝﾎﾙﾀﾞ	1		
10	09116-08160	ﾎﾞﾙﾄ(8X70)	4		
11	09116-08128	ﾎﾞﾙﾄ(8X40)	4		
12	09206-08001	ﾋﾟﾝ(8X11)	2		
13	09280-26006	Oﾘﾝｸﾞ(D:3.1,ID:26.4)	1		
14	01550-06257	ﾎﾞﾙﾄ	1		
15	29117-93J10	ﾎﾞﾙﾄ	1		
16	09160-08059	ﾜｯｼｬ(8.5X18X1.6)	1		
17	04211-11129	ﾋﾟﾝ	3		
18	51122-90J00	ｶﾊﾞｰ,ﾏｳﾝﾄｹｰｽ	1		
19	51123-90J01	ｶﾞｽｹｯﾄ,ﾏｳﾝﾄｹｰｽｶﾊﾞｰ	1		
20	01550-0825A	ﾎﾞﾙﾄ	4		
21	54123-90J00	ﾌﾟﾚｰﾄ,ｱｯﾊﾟﾏｳﾝﾄ	1		

DF115AT

DF140A_000_018_401B
ENGINE HOLDER

FIG.401B

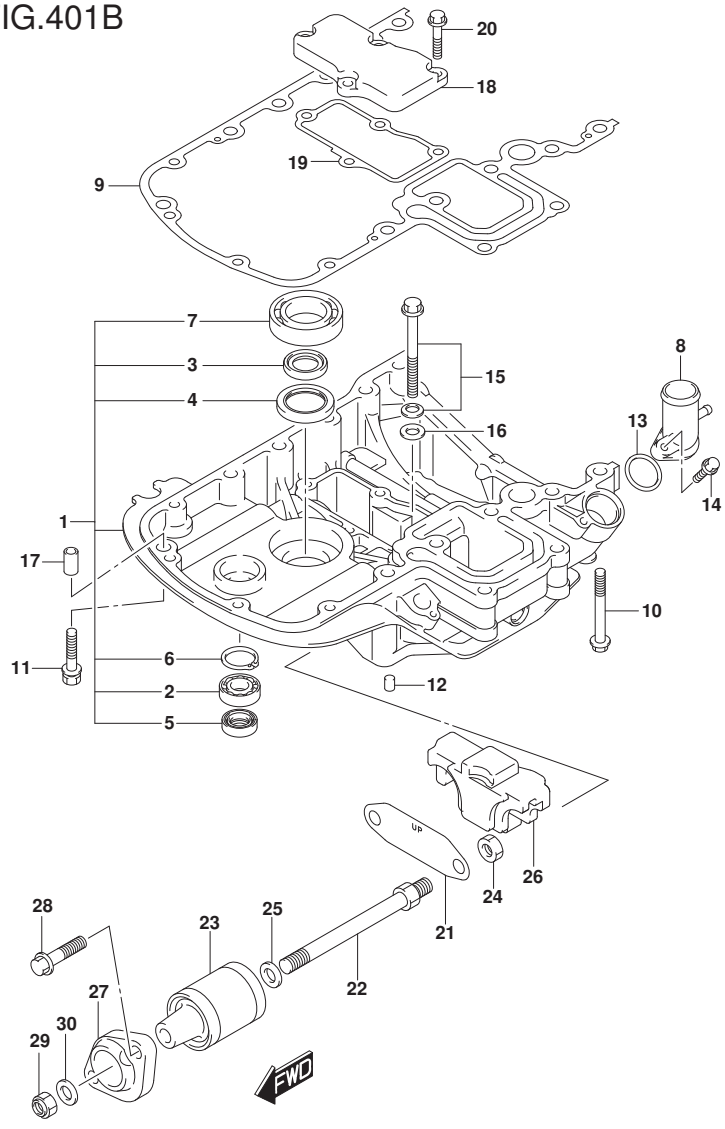

DF140A_000_018_401B
ENGINE HOLDER

FIG.401B (1-G-9) ｴﾝｼﾞﾝ ﾎﾙﾀﾞ (DF115AT)

見出番号	品番	品名	使用個数	備考	標準作業時間
22	54112-90J21	ﾎﾞﾙﾄ,ｱﾂﾊﾞﾏｳﾝﾄ	2		
23	54130-90J40	ﾏｳﾝﾄ,ｱﾂﾊﾞ	2		
24	09159-12014	ﾅｯﾄ	2		
25	54114-90J10	ﾜｯｼｬ,ｱﾂﾊﾞﾏｳﾝﾄﾎﾞﾙﾄ	2		
26	54125-90J10	ﾏｳﾝﾄ,ｱﾂﾊﾞｽﾗｽﾄ	1		
27-1	54148-90J11-YAY	ｶﾊﾞｰ,ｱﾂﾊﾞﾏｳﾝﾄ(ﾌﾞﾗｯｸ)	2	FOR YKV,YAY	
27-2	54148-90J11-Y5S	ｶﾊﾞｰ,ｱﾂﾊﾞﾏｳﾝﾄ(ﾎﾜｲﾄ)	2	FOR Y5S	
28	09116-10181	ﾎﾞﾙﾄ(10X44)	4		
29	09159-12014	ﾅｯﾄ	2		
30	09160-12110	ﾜｯｼｬ(12.5X22X3)	2		

DF115AT

FIG.401C

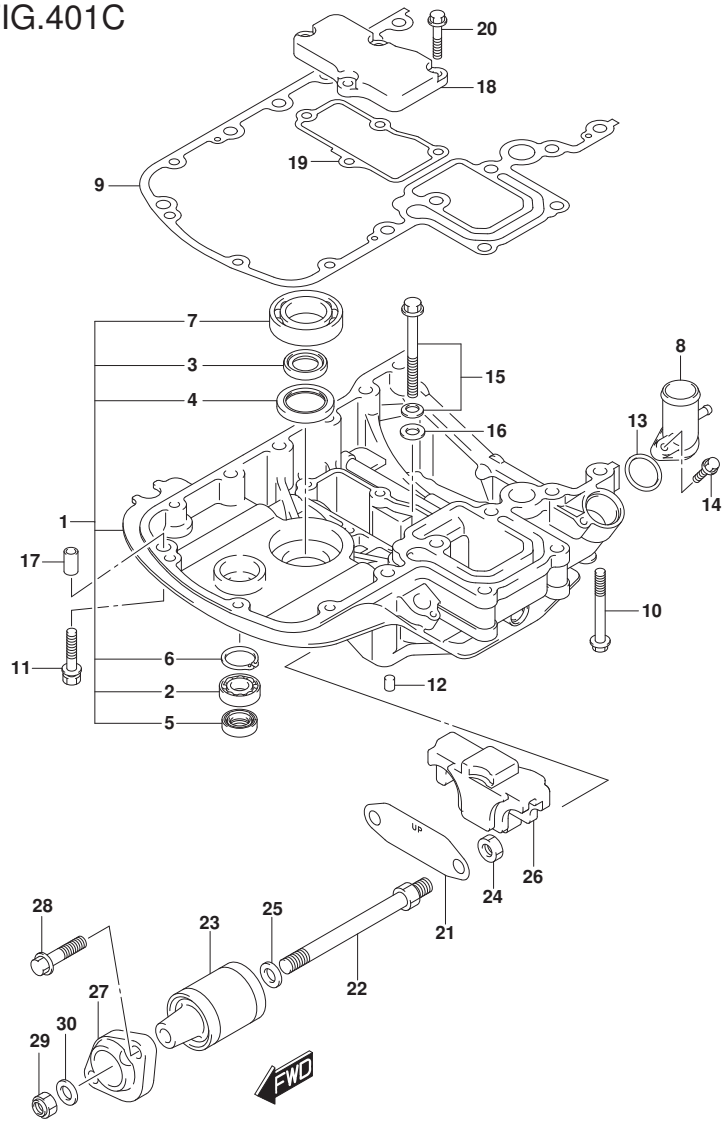

DF140A_000_018_401C
ENGINE HOLDER

FIG.401C (1-G-10) ｴﾝｼﾞﾝ ﾎﾙﾀﾞ (DF140AT)

見出番号	品番	品名	使用個数	備考	標準作業時間
1-1	51110-90850-YAY	ﾎﾙﾀﾞｾｯﾄ,ｴﾝｼﾞﾝ(ﾌﾞﾗｯｸ)	1		
1-2	51110-90850-Y5S	ﾎﾙﾀﾞｾｯﾄ,ｴﾝｼﾞﾝ(ﾎﾜｲﾄ)	1		
2	09262-17019	･ﾍﾞｱﾘﾝｸﾞ(17X35X8)	1		
3	09282-24003	･ｵｲﾙｼｰﾙ	2		
4	09283-32044	･ｵｲﾙｼｰﾙ	1		
5	09289-18001	･ｵｲﾙｼｰﾙ	1		
6	08331-41359	･ｻｰｸﾘｯﾌﾟ	1		
7	09262-35069	･ﾍﾞｱﾘﾝｸﾞ(35X62X16)	1		
8	51115-90J00	ﾕﾆｵﾝ,ｳｵｰﾀﾘﾀｰﾝ	1		
9	51211-90J22	ｶﾞｽｹｯﾄ,ｴﾝｼﾞﾝﾎﾙﾀﾞ	1		
10	09116-08160	ﾎﾞﾙﾄ(8X70)	4		
11	09116-08128	ﾎﾞﾙﾄ(8X40)	4		
12	09206-08001	ﾋﾟﾝ(8X11)	2		
13	09280-26006	Oﾘﾝｸﾞ(D:3.1,ID:26.4)	1		
14	01550-06257	ﾎﾞﾙﾄ	1		
15	29117-93J10	ﾎﾞﾙﾄ	1		
16	09160-08059	ﾜｯｼｬ(8.5X18X1.6)	1		
17	04211-11129	ﾋﾟﾝ	3		
18	51122-90J00	ｶﾊﾞｰ,ﾏｳﾝﾄｹｰｽ	1		
19	51123-90J01	ｶﾞｽｹｯﾄ,ﾏｳﾝﾄｹｰｽｶﾊﾞｰ	1		
20	01550-0825A	ﾎﾞﾙﾄ	4		
21	54123-90J00	ﾌﾟﾚｰﾄ,ｱｯﾊﾟﾏｳﾝﾄ	1		

DF140AT

FIG.401C

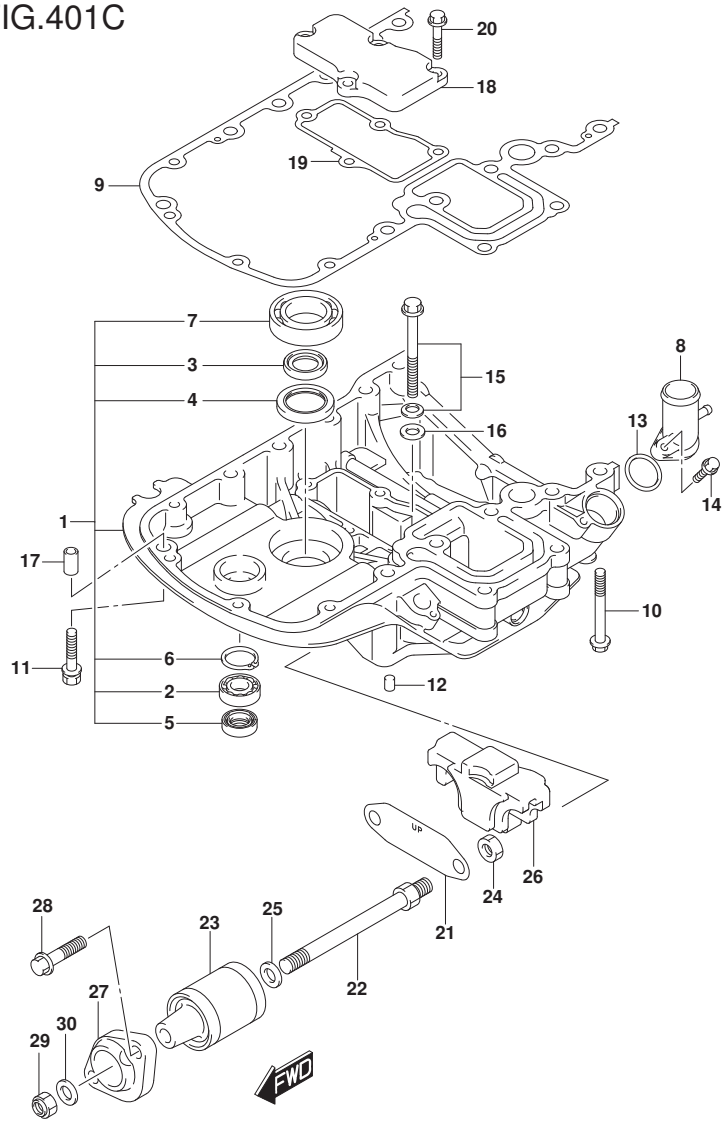

DF140A_000_018_401C
ENGINE HOLDER

FIG.401C (1-G-11) ｴﾝｼﾞﾝ ﾎﾙﾀﾞ (DF140AT)

見出番号	品番	品名	使用個数	備考	標準作業時間
22	54112-90J21	ﾎﾞﾙﾄ,ｱﾂﾊﾞﾏｳﾝﾄ	2		
23	54130-90J40	ﾏｳﾝﾄ,ｱﾂﾊﾞ	2		
24	09159-12014	ﾅｯﾄ	2		
25	54114-90J10	ﾜｯｼｬ,ｱﾂﾊﾞﾏｳﾝﾄﾎﾞﾙﾄ	2		
26	54125-90J10	ﾏｳﾝﾄ,ｱﾂﾊﾞｽﾗｽﾄ	1		
27-1	54148-90J11-YAY	ｶﾊﾞｰ,ｱﾂﾊﾞﾏｳﾝﾄ(ﾌﾞﾗｯｸ)	2		
27-2	54148-90J11-Y5S	ｶﾊﾞｰ,ｱﾂﾊﾞﾏｳﾝﾄ(ﾎﾜｲﾄ)	2		
28	09116-10181	ﾎﾞﾙﾄ(10X44)	4		
29	09159-12014	ﾅｯﾄ	2		
30	09160-12110	ﾜｯｼｬ(12.5X22X3)	2		

DF140AT

FIG.405A

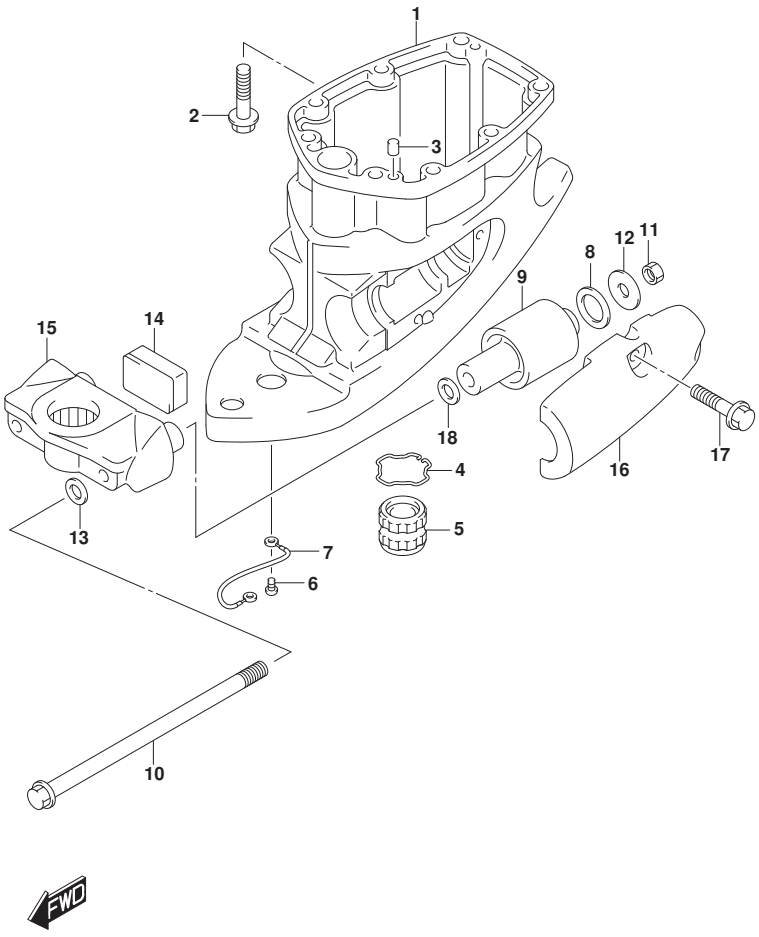

FIG.405A (1-G-12) ﾄﾞﾗｲﾌﾞ ｼｬﾌﾄ ﾊｳｼﾞﾝｸﾞ (DF100AT)

見出番号	品　番	品　名	使用個数	備　考	標準作業時間
1-1	52111-90J02-YAY	ﾊｳｼﾞﾝｸﾞ,ﾄﾞﾗｲﾌﾞｼｬﾌﾄ(L)(ﾌﾞﾗｯｸ)	1	W/ﾄﾗﾝｻﾑ(L)	
1-2	52111-90J12-YAY	ﾊｳｼﾞﾝｸﾞ,ﾄﾞﾗｲﾌﾞｼｬﾌﾄ(X)(ﾌﾞﾗｯｸ)	1	W/ﾄﾗﾝｻﾑ(X)	
2	09116-10181	ﾎﾞﾙﾄ(10X44)	8		
3	09202-08006	ﾋﾟﾝ(8X12)	2		
4	09387-45001	ﾘﾝｸﾞ	1	W/ﾄﾗﾝｻﾑ(X)	
5	57130-92J01	ﾌﾞｯｼｭ,ﾄﾞﾗｲﾌﾞｼｬﾌﾄ	1	W/ﾄﾗﾝｻﾑ(X)	
6	09125-06063	ｽｸﾘｭ(6X10)	2		
7	36895-87D10	ﾘｰﾄﾞ(L:310)	1		
8	54121-87D01	ﾀﾞﾝﾊﾟ,ﾘﾊﾞｰｽｽﾄｯﾊﾟﾛｱ	2		
9	54160-90J20	ﾏｳﾝﾄ,ﾛｱ	2		
10	54166-90J11	ﾎﾞﾙﾄ,ﾛｱﾏｳﾝﾄ	2		
11	09159-12014	ﾅｯﾄ	2		
12	09160-12112	ﾜｯｼｬ(12X40X3)	2		
13	54114-90J10	ﾜｯｼｬ,ｱｯﾊﾟﾏｳﾝﾄﾎﾞﾙﾄ	2		
14	54151-90J00	ﾏｳﾝﾄ,ﾛｱｽﾗｽﾄ	1		
15	54211-90J01-YAY	ﾌﾞﾗｹｯﾄ,ﾛｱﾏｳﾝﾄ(ﾌﾞﾗｯｸ)	1		
16	54221-90J02-YAY	ｶﾊﾞｰ,ﾛｱﾏｳﾝﾄ(ﾌﾞﾗｯｸ)	2		
17	09116-10181	ﾎﾞﾙﾄ(10X44)	6		
18	09160-12113	ﾜｯｼｬ(12.5X30X2.5)	2		

DF100AT

FIG.405B

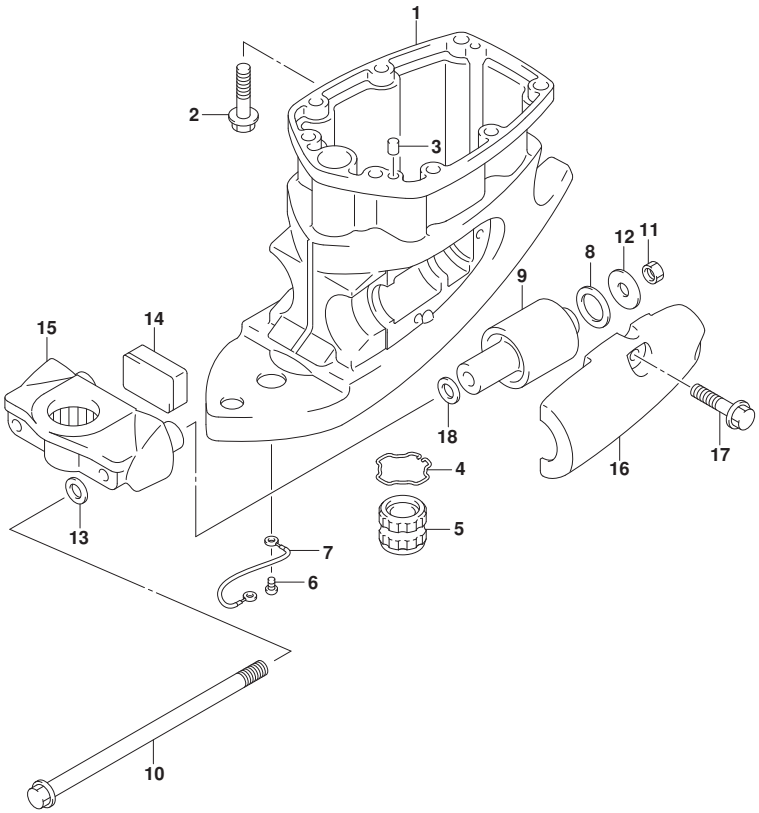

FIG.405B (1-G-13) ﾄﾞﾗｲﾌﾞ ｼｬﾌﾄ ﾊｳｼﾞﾝｸﾞ (DF115AT)

見出番号	品番	品名	使用個数	備考	標準作業時間
1-1	52111-90J02-YAY	ﾊｳｼﾞﾝｸﾞ,ﾄﾞﾗｲﾌﾞｼｬﾌﾄ(L)(ﾌﾞﾗｯｸ)	1	W/ﾄﾗﾝｻﾑ(L) FOR YKV,YAY	
1-2	52111-90J02-Y5S	ﾊｳｼﾞﾝｸﾞ,ﾄﾞﾗｲﾌﾞｼｬﾌﾄ(L)(ﾎﾜｲﾄ)	1	W/ﾄﾗﾝｻﾑ(L) FOR Y5S	
1-3	52111-90J12-YAY	ﾊｳｼﾞﾝｸﾞ,ﾄﾞﾗｲﾌﾞｼｬﾌﾄ(X)(ﾌﾞﾗｯｸ)	1	W/ﾄﾗﾝｻﾑ(X) FOR YKV,YAY	
1-4	52111-90J12-Y5S	ﾊｳｼﾞﾝｸﾞ,ﾄﾞﾗｲﾌﾞｼｬﾌﾄ(X)(ﾎﾜｲﾄ)	1	W/ﾄﾗﾝｻﾑ(X) FOR Y5S	
2	09116-10181	ﾎﾞﾙﾄ(10X44)	8		
3	09202-08006	ﾋﾟﾝ(8X12)	2		
4	09387-45001	ﾘﾝｸﾞ	1	W/ﾄﾗﾝｻﾑ(X)	
5	57130-92J01	ﾌﾞｯｼｭ,ﾄﾞﾗｲﾌﾞｼｬﾌﾄ	1	W/ﾄﾗﾝｻﾑ(X)	
6	09125-06063	ｽｸﾘｭ(6X10)	2		
7	36895-87D10	ﾘｰﾄﾞ(L:310)	1	ｽｲﾍﾞﾙﾂｰﾊｳｼﾞﾝｸﾞ	
8	54121-87D01	ﾀﾞﾝﾊﾟ,ﾘﾊﾞｰｽｽﾄﾂﾊﾟﾛｱ	2		
9	54160-90J20	ﾏｳﾝﾄ,ﾛｱ	2		
10	54166-90J11	ﾎﾞﾙﾄ,ﾛｱﾏｳﾝﾄ	2		
11	09159-12014	ﾅｯﾄ	2		
12	09160-12112	ﾜｯｼｬ(12X40X3)	2		
13	54114-90J10	ﾜｯｼｬ,ｱｯﾊﾟﾏｳﾝﾄﾎﾞﾙﾄ	2		
14	54151-90J00	ﾏｳﾝﾄ,ﾛｱｽﾗｽﾄ	1		
15-1	54211-90J01-YAY	ﾌﾞﾗｹｯﾄ,ﾛｱﾏｳﾝﾄ(ﾌﾞﾗｯｸ)	1	FOR YKV,YAY	
15-2	54211-90J01-Y5S	ﾌﾞﾗｹｯﾄ,ﾛｱﾏｳﾝﾄ(ﾎﾜｲﾄ)	1	FOR Y5S	

DF115AT

DF140A_000_018_405B
DRIVE SHAFT HOUSING

FIG.405B

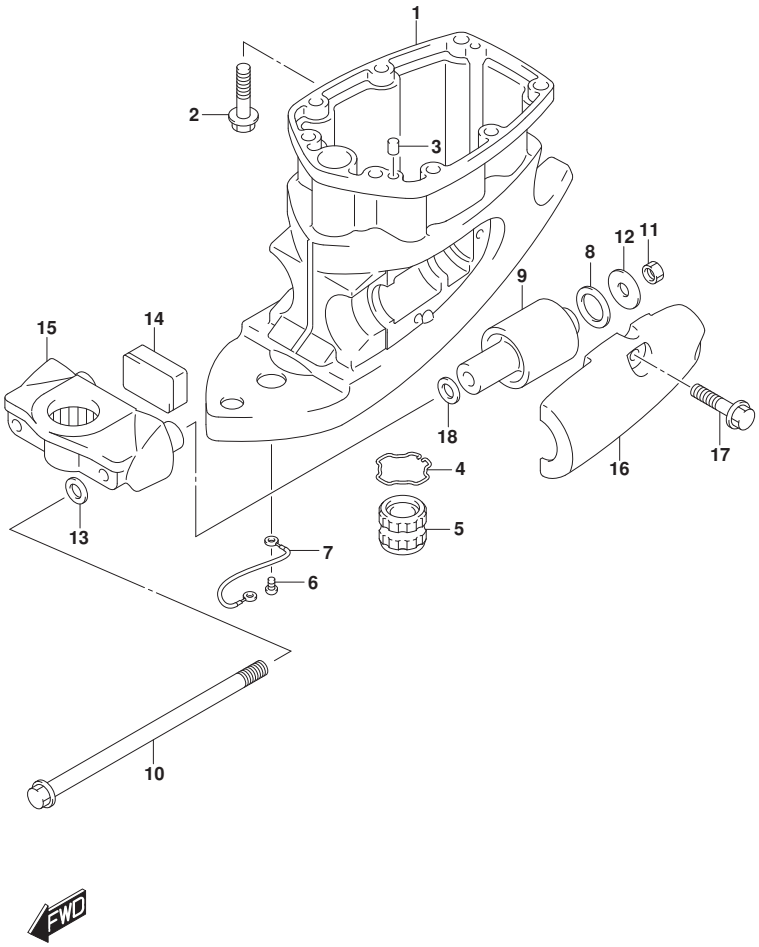

FIG.405B (1-G-14) ﾄﾞﾗｲﾌﾞ ｼｬﾌﾄ ﾊｳｼﾞﾝｸﾞ (DF115AT)

見出番号	品　番	品　名	使用個数	備　考	標　準 作業時間
16-1	54221-90J02-YAY	ｶﾊﾞｰ,ﾛｱﾏｳﾝﾄ(ﾌﾞﾗｯｸ)	2	FOR YKV,YAY	
16-2	54221-90J02-Y5S	ｶﾊﾞｰ,ﾛｱﾏｳﾝﾄ(ﾎﾜｲﾄ)	2	FOR Y5S	
17	09116-10181	ﾎﾞﾙﾄ(10X44)	6		
18	09160-12113	ﾜｯｼｬ(12.5X30X2.5)	2		

DF115AT

FIG.405C

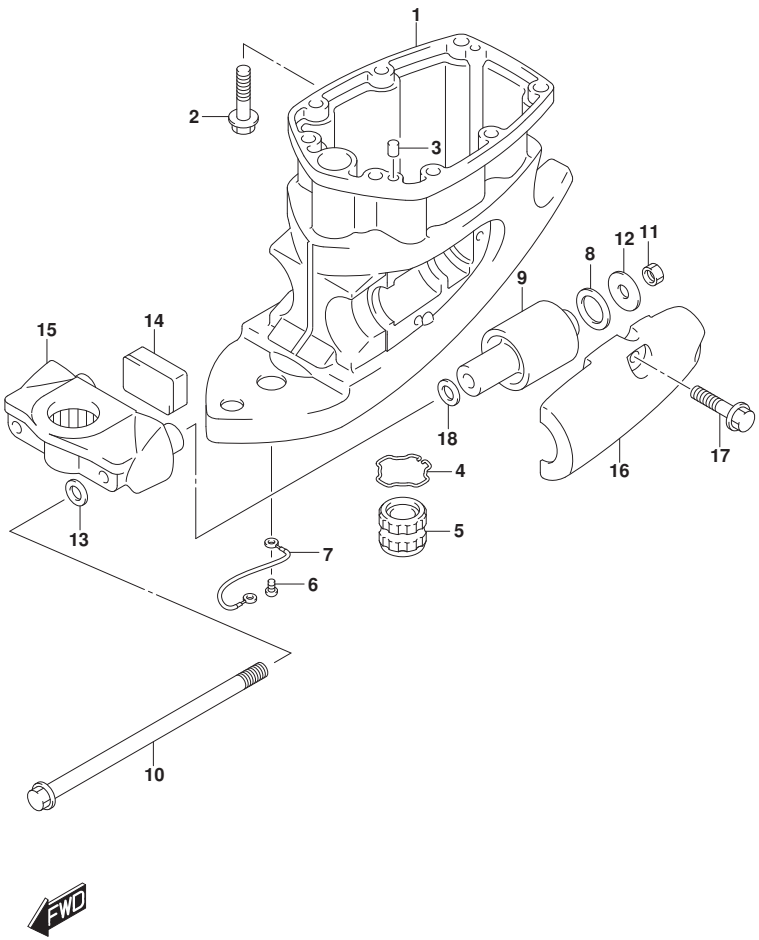

FIG.405C (1-G-15) ﾄﾞﾗｲﾌﾞ ｼｬﾌﾄ ﾊｳｼﾞﾝｸﾞ (DF140AT)

見出番号	品　番	品　名	使用個数	備　考	標準作業時間
1-1	52111-90J02-YAY	ﾊｳｼﾞﾝｸﾞ,ﾄﾞﾗｲﾌﾞｼｬﾌﾄ(L)(ﾌﾞﾗｯｸ)	1	W/ﾄﾗﾝｻﾑ(L)	
1-2	52111-90J02-Y5S	ﾊｳｼﾞﾝｸﾞ,ﾄﾞﾗｲﾌﾞｼｬﾌﾄ(L)(ﾎﾜｲﾄ)	1	W/ﾄﾗﾝｻﾑ(L)	
1-3	52111-90J12-YAY	ﾊｳｼﾞﾝｸﾞ,ﾄﾞﾗｲﾌﾞｼｬﾌﾄ(X)(ﾌﾞﾗｯｸ)	1	W/ﾄﾗﾝｻﾑ(X)	
1-4	52111-90J12-Y5S	ﾊｳｼﾞﾝｸﾞ,ﾄﾞﾗｲﾌﾞｼｬﾌﾄ(X)(ﾎﾜｲﾄ)	1	W/ﾄﾗﾝｻﾑ(X)	
2	09116-10181	ﾎﾞﾙﾄ(10X44)	8		
3	09202-08006	ﾋﾟﾝ(8X12)	2		
4	09387-45001	ﾘﾝｸﾞ	1	W/ﾄﾗﾝｻﾑ(X)	
5	57130-92J01	ﾌﾞｯｼｭ,ﾄﾞﾗｲﾌﾞｼｬﾌﾄ	1	W/ﾄﾗﾝｻﾑ(X)	
6	09125-06063	ｽｸﾘｭ(6X10)	2		
7	36895-87D10	ﾘｰﾄﾞ(L:310)	1		
8	54121-87D01	ﾀﾞﾝﾊﾟ,ﾘﾊﾞｰｽｽﾄﾂﾊﾟﾛｱ	2		
9	54160-90J20	ﾏｳﾝﾄ,ﾛｱ	2		
10	54166-90J11	ﾎﾞﾙﾄ,ﾛｱﾏｳﾝﾄ	2		
11	09159-12014	ﾅｯﾄ	2		
12	09160-12112	ﾜｯｼｬ(12X40X3)	2		
13	54114-90J10	ﾜｯｼｬ,ｱｯﾊﾟﾏｳﾝﾄﾎﾞﾙﾄ	2		
14	54151-90J00	ﾏｳﾝﾄ,ﾛｱｽﾗｽﾄ	1		
15-1	54211-90J01-YAY	ﾌﾞﾗｹｯﾄ,ﾛｱﾏｳﾝﾄ(ﾌﾞﾗｯｸ)	1		
15-2	54211-90J01-Y5S	ﾌﾞﾗｹｯﾄ,ﾛｱﾏｳﾝﾄ(ﾎﾜｲﾄ)	1		
16-1	54221-90J02-YAY	ｶﾊﾞｰ,ﾛｱﾏｳﾝﾄ(ﾌﾞﾗｯｸ)	2		
16-2	54221-90J02-Y5S	ｶﾊﾞｰ,ﾛｱﾏｳﾝﾄ(ﾎﾜｲﾄ)	2		

DF140AT

DF140A_000_018_405C
DRIVE SHAFT HOUSING

FIG.405C

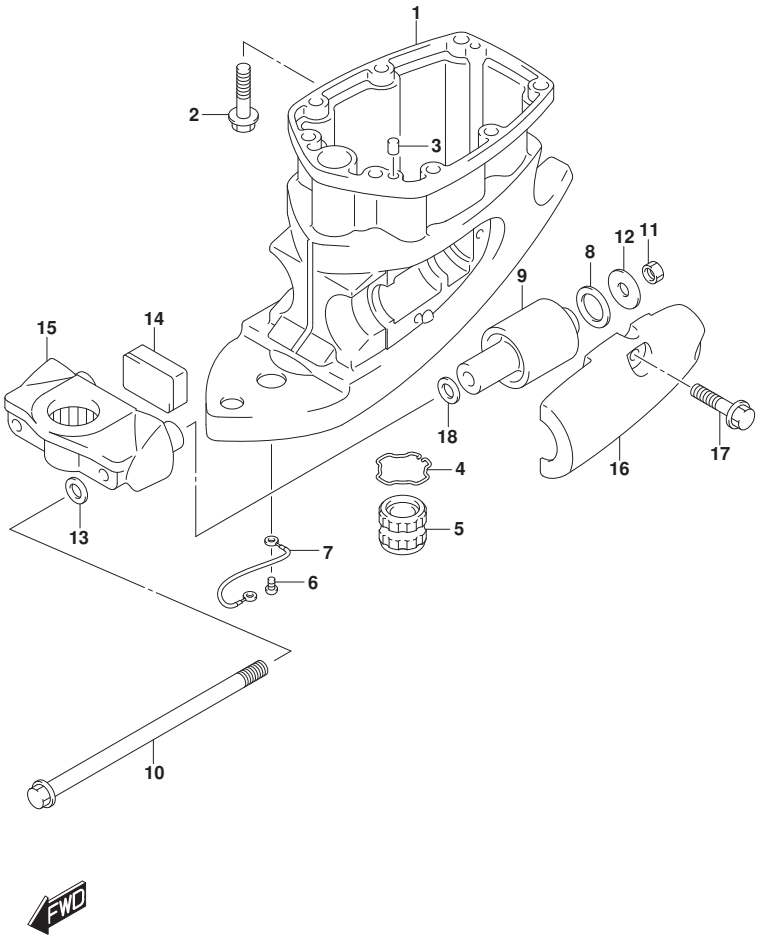

FIG.405C (1-H-2) ﾄﾞﾗｲﾌﾞ ｼｬﾌﾄ ﾊｳｼﾞﾝｸﾞ (DF140AT)

見出番号	品　番	品　名	使用個数	備　考	標　準 作業時間
17	09116-10181	ﾎﾞﾙﾄ(10X44)	6		
18	09160-12113	ﾜｯｼｬ(12.5X30X2.5)	2		

DF140AT

DF140A_000_018_405C
DRIVE SHAFT HOUSING

FIG.407A

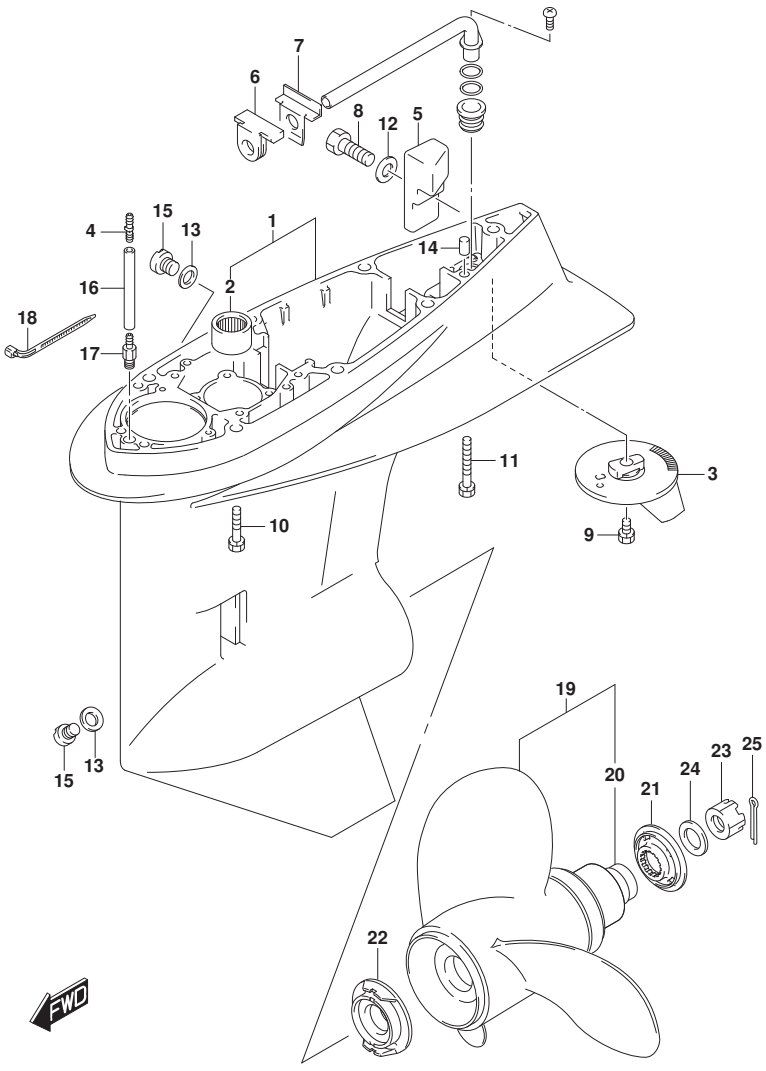

FIG.407A (1-H-3) ｷﾞﾔ ｹｰｽ (DF100AT)

見出番号	品　番	品　名	使用個数	備　考	標準作業時間
1	55110-90J20-YAY	ｹｰｽ,ｷﾞﾔ(ﾌﾞﾗｯｸ)	1		
2	09263-28016	･ﾍﾞｱﾘﾝｸﾞ(28.6X38X31.8)	1		
3	55125-90J01	ﾀﾌﾞ,ﾄﾘﾑ	1		
4	09367-05003	ﾕﾆｵﾝ	1		
5	55321-90J01	ｱﾉｰﾄﾞ,ｷﾞﾔｹｰｽ	1		
6	55332-87D01	ﾗﾊﾞｰ,ｴｷｿﾞｰｽﾄｼｰﾙ	1		
7	55333-87D02	ﾌﾟﾚｰﾄ,ｴｷｿﾞｰｽﾄｼｰﾙ	1		
8	09100-06131	ﾎﾞﾙﾄ(6X12)	1		
9	09116-08137	ﾎﾞﾙﾄ(8X22)	1		
10	09116-10150	ﾎﾞﾙﾄ(10X55)	6		
11	09117-10039	ﾎﾞﾙﾄ(10X80)	1		
12	09160-06085	ﾜｯｼｬ(6.5X15X1)	1		
13	09168-10022	ｶﾞｽｹｯﾄ(10X17X1.5)	2		
14	09202-08006	ﾋﾟﾝ(8X12)	2		
15	09248-10008	ﾌﾟﾗｸﾞ(10X7.5)	2		
16-1	09355-40805-600	ﾎｰｽ(4X8X600)	1	ﾄﾗﾝｻﾑ (L) L:600->50	
16-2	09355-40805-600	ﾎｰｽ(4X8X600)	1	ﾄﾗﾝｻﾑ (X) L:600->100	
17	09362-09008	ﾕﾆｵﾝ	1		
18	09407-10404	ｸﾗﾝﾌﾟ(L:100)	2		

DF100AT

DF140A_000_018_407A
GEAR CASE

FIG.407A

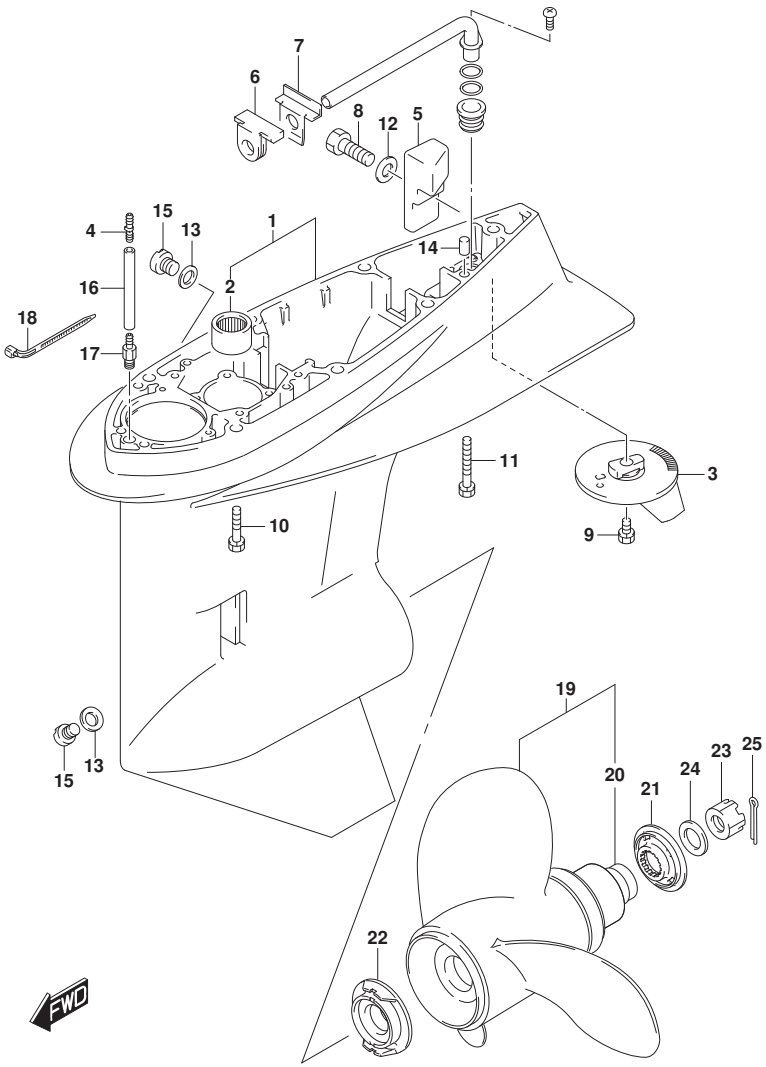

FIG.407A (1-H-4) ｷﾞﾔ ｹｰｽ (DF100AT)

見出番号	品　番	品　名	使用個数	備　考	標　準 作業時間
19-1	58100-90JA0-019	ﾌﾟﾛﾍﾟﾗ(3X14X17)	1		
19-2	58100-90JB0-019	ﾌﾟﾛﾍﾟﾗ(3X14X19)	1		
19-3	58100-90JC0-019	ﾌﾟﾛﾍﾟﾗ(3X14X21)	1		
19-4	58100-90JD0-019	ﾌﾟﾛﾍﾟﾗ(3X14X23)	1		
19-5	58100-90JE0-019	ﾌﾟﾛﾍﾟﾗ(3X13-1/2X15)	1		
20	58105-90J00	･ﾌﾞｯｼｭｾｯﾄ,ﾌﾟﾛﾍﾟﾗ	1		
21	57633-90J02	ｽﾍﾟｰｻ,ﾌﾟﾛﾍﾟﾗﾅｯﾄ	1		
22	57635-92J01	ｽﾄｯﾊﾟ,ﾌﾟﾛﾍﾟﾗﾌﾞｯｼｭ	1		
23	09141-18005	ﾅｯﾄ	1		
24	09160-18028	ﾜｯｼｬ(18.5X31X1)	1		
25	09204-03003	ｺｯﾀﾋﾟﾝ	1		
26	25700-92J00	ｼｰﾘﾝｸﾞｷｯﾄ,ｷﾞﾔｹｰｽ	1	OPT ｲﾗｽﾄﾋｮｳｼﾞﾅｼ	

DF100AT

DF140A_000_018_407A
GEAR CASE

FIG.407B

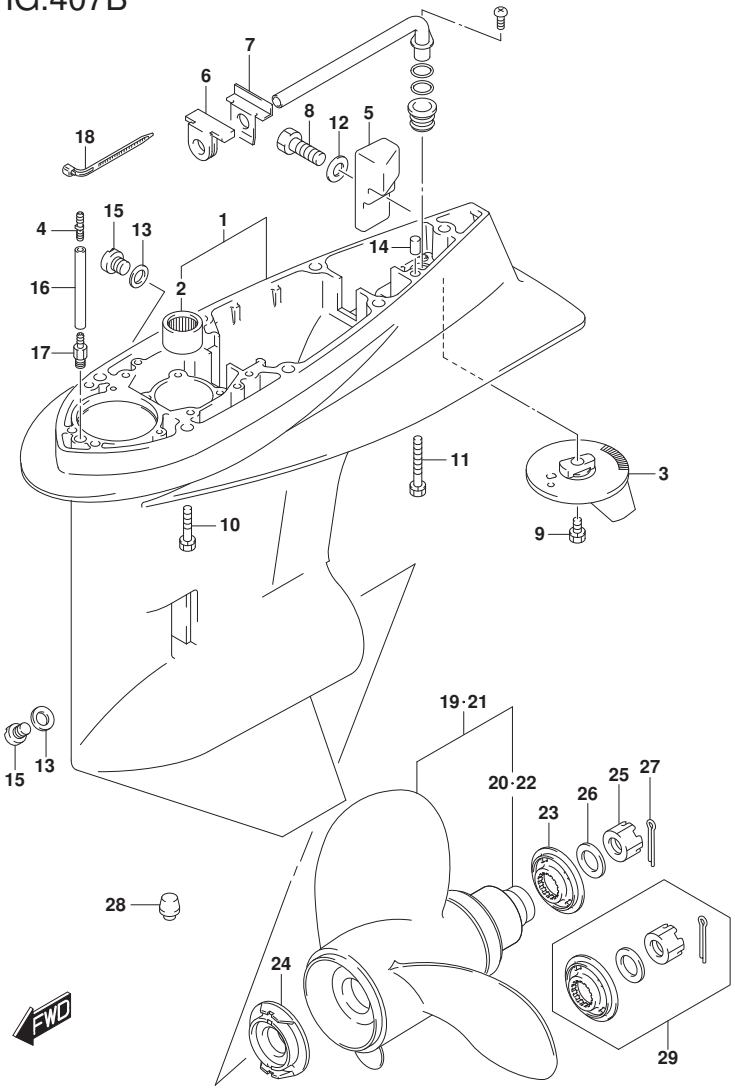

FIG.407B (1-H-5) ｷﾞﾔ ｹｰｽ (DF115AT)

見出番号	品　番	品　名	使用個数	備　考	標　準 作業時間
1-1	55110-90J20-YAY	ｹｰｽ,ｷﾞﾔ(ﾌﾞﾗｯｸ)	1	FOR YKV,YAY	
1-2	55110-90J20-Y5S	ｹｰｽ,ｷﾞﾔ(ﾎﾜｲﾄ)	1	FOR Y5S	
2	09263-28016	･ﾍﾞｱﾘﾝｸﾞ(28.6X38X31.8)	1		
3	55125-90J01	ﾀﾌﾞ,ﾄﾘﾑ	1		
4	09367-05003	ﾕﾆｵﾝ	1		
5	55321-90J01	ｱﾉｰﾄﾞ,ｷﾞﾔｹｰｽ	1		
6	55332-87D01	ﾗﾊﾞｰ,ｴｷｿﾞｰｽﾄｼｰﾙ	1		
7	55333-87D02	ﾌﾟﾚｰﾄ,ｴｷｿﾞｰｽﾄｼｰﾙ	1		
8	09100-06131	ﾎﾞﾙﾄ(6X12)	1		
9	09116-08137	ﾎﾞﾙﾄ(8X22)	1		
10	09116-10150	ﾎﾞﾙﾄ(10X55)	6		
11	09117-10039	ﾎﾞﾙﾄ(10X80)	1		
12	09160-06085	ﾜｯｼｬ(6.5X15X1)	1		
13	09168-10022	ｶﾞｽｹｯﾄ(10X17X1.5)	2		
14	09202-08006	ﾋﾟﾝ(8X12)	2		
15	09248-10008	ﾌﾟﾗｸﾞ(10X7.5)	2		
16-1	09355-40805-600	ﾎｰｽ(4X8X600)	1	ﾄﾗﾝｻﾑ (L) L:600->50	
16-2	09355-40805-600	ﾎｰｽ(4X8X600)	1	ﾄﾗﾝｻﾑ (X) L:600->100	
17	09362-09008	ﾕﾆｵﾝ	1		
18	09407-10404	ｸﾗﾝﾌﾟ(L:100)	2		

DF115AT

DF140A_000_018_407B
GEAR CASE

FIG.407B

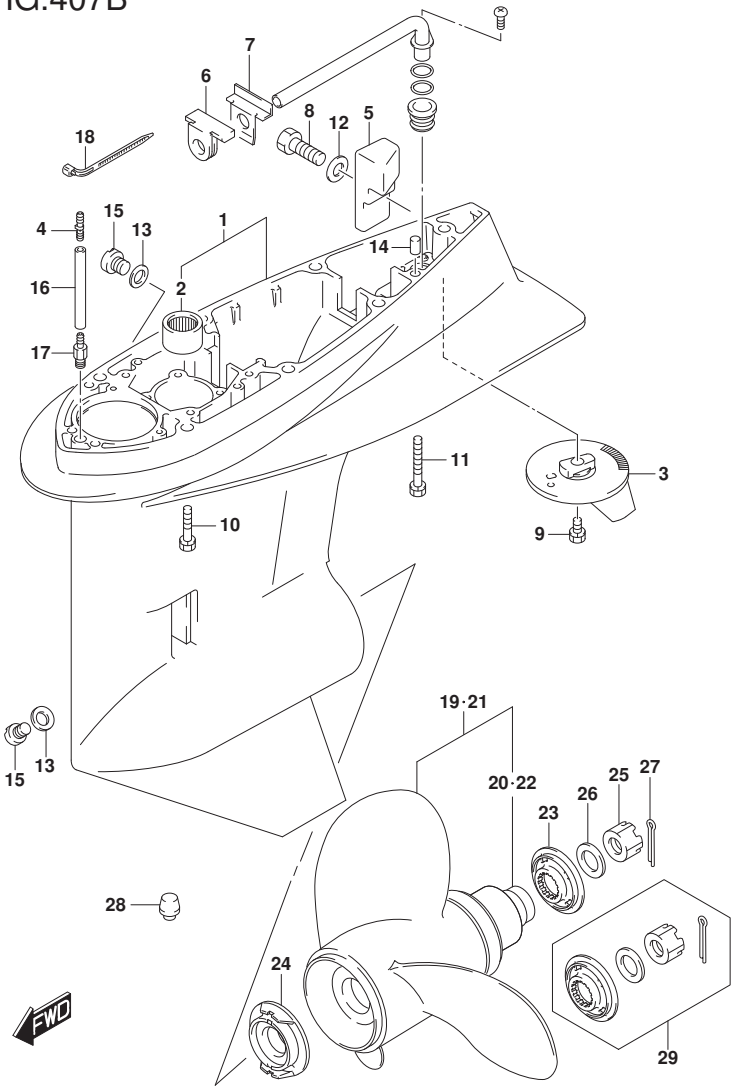

FIG.407B (1-H-6) ｷﾞﾔ ｹｰｽ (DF115AT)

見出番号	品　番	品　名	使用個数	備　考	標　準 作業時間
19-1	58100-90JA0-019	ﾌﾟﾛﾍﾟﾗ(3X14X17)	1		
19-2	58100-90JB0-019	ﾌﾟﾛﾍﾟﾗ(3X14X19)	1		
19-3	58100-90JC0-019	ﾌﾟﾛﾍﾟﾗ(3X14X21)	1		
19-4	58100-90JD0-019	ﾌﾟﾛﾍﾟﾗ(3X14X23)	1		
19-5	58100-90JE0-019	ﾌﾟﾛﾍﾟﾗ(3X13-1/2X15)	1		
20	58105-90J00	･ﾌﾞｯｼｭｾｯﾄ,ﾌﾟﾛﾍﾟﾗ	1		
21-1	58200-92J40	ﾌﾟﾛﾍﾟﾗ(3X13-7/8X15)	1	OPT	
21-2	58200-92J50	ﾌﾟﾛﾍﾟﾗ(3X13-7/8X17)	1	OPT	
21-3	58200-92J60	ﾌﾟﾛﾍﾟﾗ(3X13-7/8X19)	1	OPT	
21-4	58200-92J70	ﾌﾟﾛﾍﾟﾗ(3X13-7/8X21)	1	OPT	
21-5	58200-92J80	ﾌﾟﾛﾍﾟﾗ(3X13-7/8X23)	1	OPT	
21-6	58200-92J90	ﾌﾟﾛﾍﾟﾗ(3X13-7/8X25)	1	OPT	
22	58105-90J00	･ﾌﾞｯｼｭｾｯﾄ,ﾌﾟﾛﾍﾟﾗ	1	OPT	
23	57633-90J02	ｽﾍﾟｰｻ,ﾌﾟﾛﾍﾟﾗﾅｯﾄ	1		
24	57635-92J01	ｽﾄｯﾊﾟ,ﾌﾟﾛﾍﾟﾗﾌﾞｯｼｭ	1		
25	09141-18005	ﾅｯﾄ	1		
26	09160-18028	ﾜｯｼｬ(18.5X31X1)	1		
27	09204-03003	ｺｯﾀﾋﾟﾝ	1		
28	55116-87E00	ﾌﾟﾗｸﾞ,ｷﾞﾔｹｰｽ	1	OPT	
29	57630-90J00	ｷｯﾄ,ﾌﾟﾛﾍﾟﾗﾅｯﾄ	1	OPT	
30	25700-92J00	ｼｰﾘﾝｸﾞｷｯﾄ,ｷﾞﾔｹｰｽ	1	OPT	
				ｲﾗｽﾄﾋｮｳｼﾞﾅｼ	

DF115AT

DF140A_000_018_407B
GEAR CASE

FIG.407C

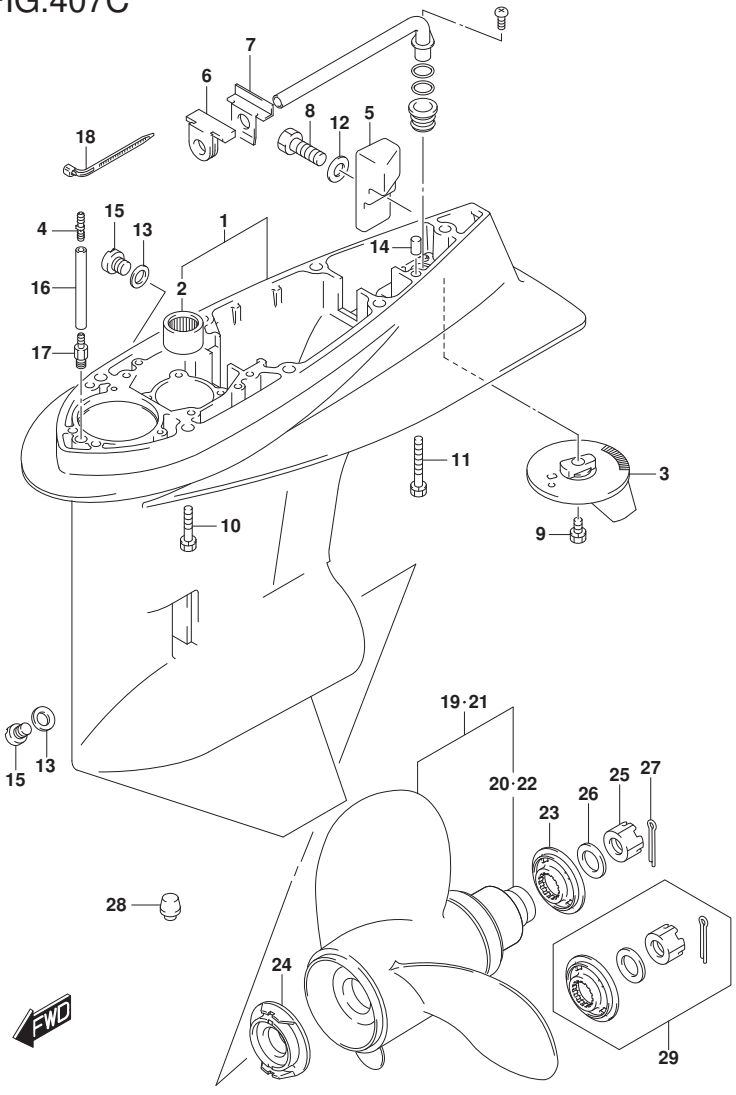

FIG.407C (1-H-7) ギヤ ケース (DF140AT)

見出番号	品番	品名	使用個数	備考	標準作業時間
1-1	55110-90J20-YAY	ケース,ギヤ(ブラック)	1		
1-2	55110-90J20-Y5S	ケース,ギヤ(ホワイト)	1		
2	09263-28016	・ベアリング(28.6X38X31.8)	1		
3	55125-90J01	タブ,トリム	1		
4	09367-05003	ユニオン	1		
5	55321-90J01	アノード,ギヤケース	1		
6	55332-87D01	ラバー,エキゾーストシール	1		
7	55333-87D02	プレート,エキゾーストシール	1		
8	09100-06131	ボルト(6X12)	1		
9	09116-08137	ボルト(8X22)	1		
10	09116-10150	ボルト(10X55)	6		
11	09117-10039	ボルト(10X80)	1		
12	09160-06085	ワッシャ(6.5X15X1)	1		
13	09168-10022	ガスケット(10X17X1.5)	2		
14	09202-08006	ピン(8X12)	2		
15	09248-10008	プラグ(10X7.5)	2		
16-1	09355-40805-600	ホース(4X8X600)	1	トランサム (L) L:600->50	
16-2	09355-40805-600	ホース(4X8X600)	1	トランサム (X) L:600->100	
17	09362-09008	ユニオン	1		
18	09407-10404	クランプ(L:100)	2		

DF140AT

DF140A_000_018_407C
GEAR CASE

FIG.407C

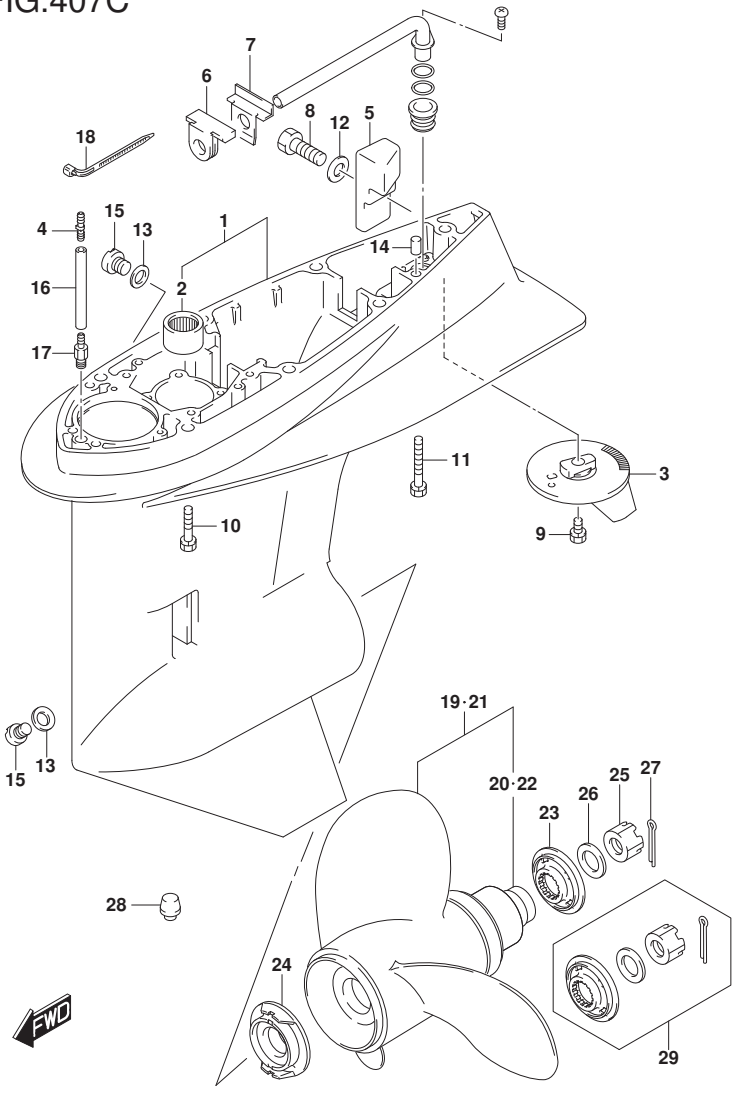

FIG.407C (1-H-8) ｷﾞﾔ ｹｰｽ (DF140AT)

見出番号	品　番	品　名	使用個数	備　考	標　準 作業時間
19-1	58100-90JA0-019	ﾌﾟﾛﾍﾟﾗ(3X14X17)	1		
19-2	58100-90JB0-019	ﾌﾟﾛﾍﾟﾗ(3X14X19)	1		
19-3	58100-90JC0-019	ﾌﾟﾛﾍﾟﾗ(3X14X21)	1		
19-4	58100-90JD0-019	ﾌﾟﾛﾍﾟﾗ(3X14X23)	1		
19-5	58100-90JE0-019	ﾌﾟﾛﾍﾟﾗ(3X13-1/2X15)	1		
20	58105-90J00	･ﾌﾞｯｼｭｾｯﾄ,ﾌﾟﾛﾍﾟﾗ	1		
21-1	58200-92J40	ﾌﾟﾛﾍﾟﾗ(3X13-7/8X15)	1	OPT	
21-2	58200-92J50	ﾌﾟﾛﾍﾟﾗ(3X13-7/8X17)	1	OPT	
21-3	58200-92J60	ﾌﾟﾛﾍﾟﾗ(3X13-7/8X19)	1	OPT	
21-4	58200-92J70	ﾌﾟﾛﾍﾟﾗ(3X13-7/8X21)	1	OPT	
21-5	58200-92J80	ﾌﾟﾛﾍﾟﾗ(3X13-7/8X23)	1	OPT	
21-6	58200-92J90	ﾌﾟﾛﾍﾟﾗ(3X13-7/8X25)	1	OPT	
22	58105-90J00	･ﾌﾞｯｼｭｾｯﾄ,ﾌﾟﾛﾍﾟﾗ	1	OPT	
23	57633-90J02	ｽﾍﾟｰｻ,ﾌﾟﾛﾍﾟﾗﾅｯﾄ	1		
24	57635-92J01	ｽﾄｯﾊﾟ,ﾌﾟﾛﾍﾟﾗﾌﾞｯｼｭ	1		
25	09141-18005	ﾅｯﾄ	1		
26	09160-18028	ﾜｯｼｬ(18.5X31X1)	1		
27	09204-03003	ｺｯﾀﾋﾟﾝ	1		
28	55116-87E00	ﾌﾟﾗｸﾞ,ｷﾞﾔｹｰｽ	1	OPT	
29	57630-90J00	ｷｯﾄ,ﾌﾟﾛﾍﾟﾗﾅｯﾄ	1	OPT	
30	25700-92J00	ｼｰﾘﾝｸﾞｷｯﾄ,ｷﾞﾔｹｰｽ	1	OPT	
				ｲﾗｽﾄﾋｮｳｼﾞﾅｼ	

DF140AT

DF140A_000_018_407C
GEAR CASE

FIG.410A

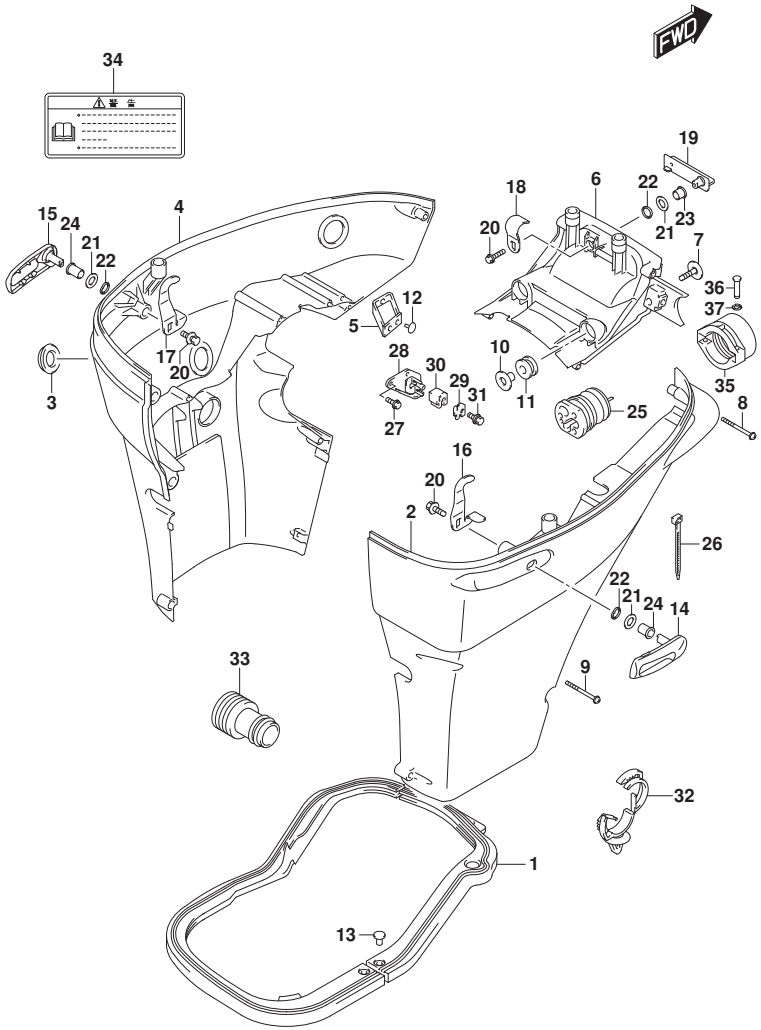

FIG.410A (1-H-9) ｻｲﾄﾞ ｶﾊﾞｰ (DF100AT)

見出番号	品 番	品 名	使用個数	備 考	標 準 作業時間
1	61134-90J20	ｼｰﾙ,ｻｲﾄﾞｶﾊﾞｰ	1		
2	61810-90J10-YAY	ｶﾊﾞｰ,ｻｲﾄﾞｽﾀｰﾎﾞｰﾄﾞ(ﾌﾞﾗｯｸ)	1		
3	61817-89J00	ﾌﾟﾗｸﾞ,ｻｲﾄﾞｶﾊﾞｰ	1		
4	61820-90J11-YAY	ｶﾊﾞｰ,ｻｲﾄﾞﾎﾟｰﾄ(ﾌﾞﾗｯｸ)	1		
5	61827-90J00	ﾎﾙﾀﾞ,ｻｲﾄﾞｶﾊﾞｰ	1		
6	61831-90J12-YAY	ﾊﾟﾈﾙ,ﾌﾛﾝﾄ(ﾌﾞﾗｯｸ)	1		
7	09116-08163	ﾎﾞﾙﾄ(8X38)	2		
8	09136-06148	ｽｸﾘｭ(6X35)	7		
9	09136-06149	ｽｸﾘｭ(6X55)	2		
10	09169-08039	ﾜｯｼｬ	2		
11	09320-11013	ｸｯｼｮﾝ	2		
12	09321-08022	ｸｯｼｮﾝ	2		
13	09409-05302-5PK	ｸﾘｯﾌﾟ(ﾌﾞﾗｯｸ)	2		
14	61633-90J02-YAY	ﾚﾊﾞｰ,ﾌｯｸﾘｱ(ﾌﾞﾗｯｸ)	1		
15	61633-90J02-YAY	ﾚﾊﾞｰ,ﾌｯｸﾘｱ(ﾌﾞﾗｯｸ)	1		
16	61637-90J10	ﾌｯｸ,ｴﾝｼﾞﾝｶﾊﾞｰﾘｱｽﾀｰﾎﾞｰﾄﾞ	1		
17	61638-90J10	ﾌｯｸ,ｴﾝｼﾞﾝｶﾊﾞｰﾘｱﾎﾟｰﾄ	1		
18	61641-87D00	ﾌｯｸ,ｴﾝｼﾞﾝｶﾊﾞｰﾌﾛﾝﾄ	1		
19	61645-90J01-YAY	ﾚﾊﾞｰ,ﾌｯｸﾌﾛﾝﾄ(ﾌﾞﾗｯｸ)	1		
20	09116-06127	ﾎﾞﾙﾄ(6X12)	3		
21	09160-13014	ﾜｯｼｬ(13.2X25X1)	3		
22	09164-14008	ﾜｯｼｬ	3		

DF100AT

FIG.410A

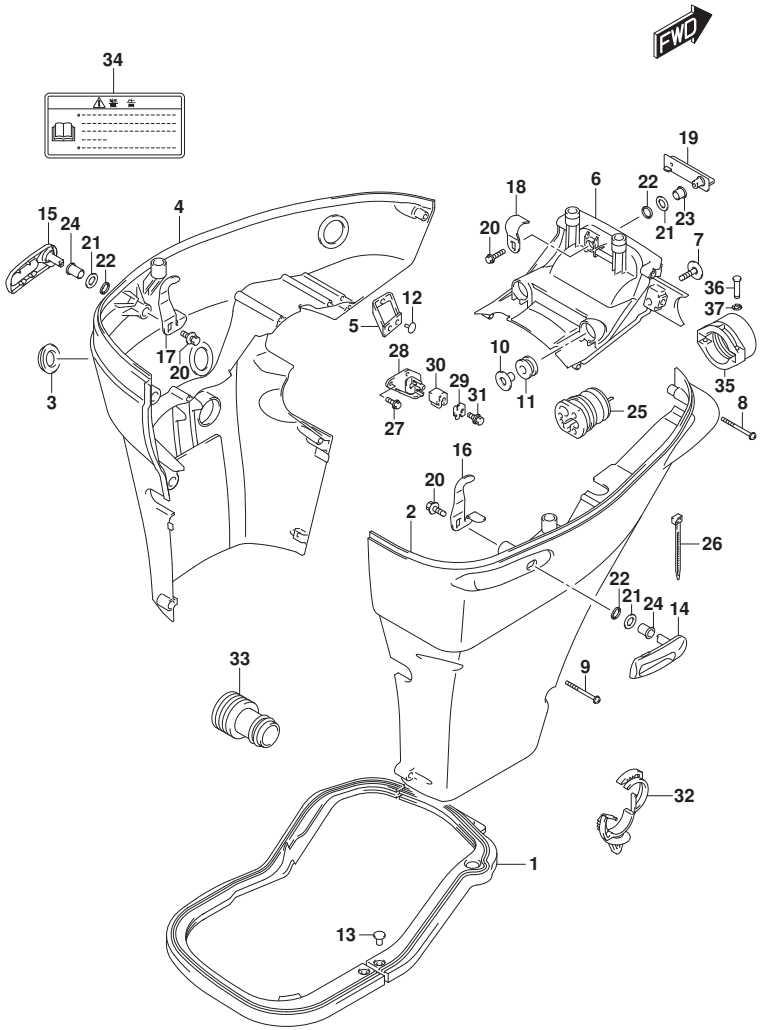

FIG.410A (1-H-10) ｻｲﾄﾞ ｶﾊﾞｰ (DF100AT)

見出番号	品番	品名	使用個数	備考	標準作業時間
23	09307-13006	ﾌﾞｯｼｭ	1	ﾌﾛﾝﾄ	
24	09306-13008	ﾌﾞｯｼｭ	2	ﾘﾔ	
25	61124-92J10	ｸﾞﾛﾒｯﾄ,ﾘﾓｺﾝｹｰﾌﾞﾙ(ｽｽﾞｷ)	1		
26	09407-25402	ｸﾗﾝﾌﾟ(L:250)	1		
27	01550-06167	ﾎﾞﾙﾄ	2		
28	67341-90J32	ﾎﾙﾀﾞ,ﾘﾓｺﾝｹｰﾌﾞﾙ	1		
29	67343-90J20	ｽﾄｯﾊﾟ,ﾘﾓｺﾝｹｰﾌﾞﾙ	1		
30	67344-90J00	ｸｯｼｮﾝ,ﾘﾓｺﾝｹｰﾌﾞ	1		
31	01580-08257	ﾎﾞﾙﾄ	1		
32	09403-20308	ｸﾗﾝﾌﾟ	1		
33	17917-87L00	ｺﾈｸﾀ,ﾌﾗｯｼｭｳｵｰﾀ	1		
34	61458-99E50	ﾗﾍﾞﾙ,ｴﾝｼﾞﾝｶﾊﾞｰ	1		
35	67361-90J10	ｱﾀﾞﾌﾟﾀ,ﾎｰｽ(ﾘｷﾞﾝｸﾞ)	1		
36	09208-06009	ﾋﾟﾝ	2		
37	09383-04002	Eﾘﾝｸﾞ	2		

DF100AT

DF140A_000_018_410A
SIDE COVER

FIG.410B

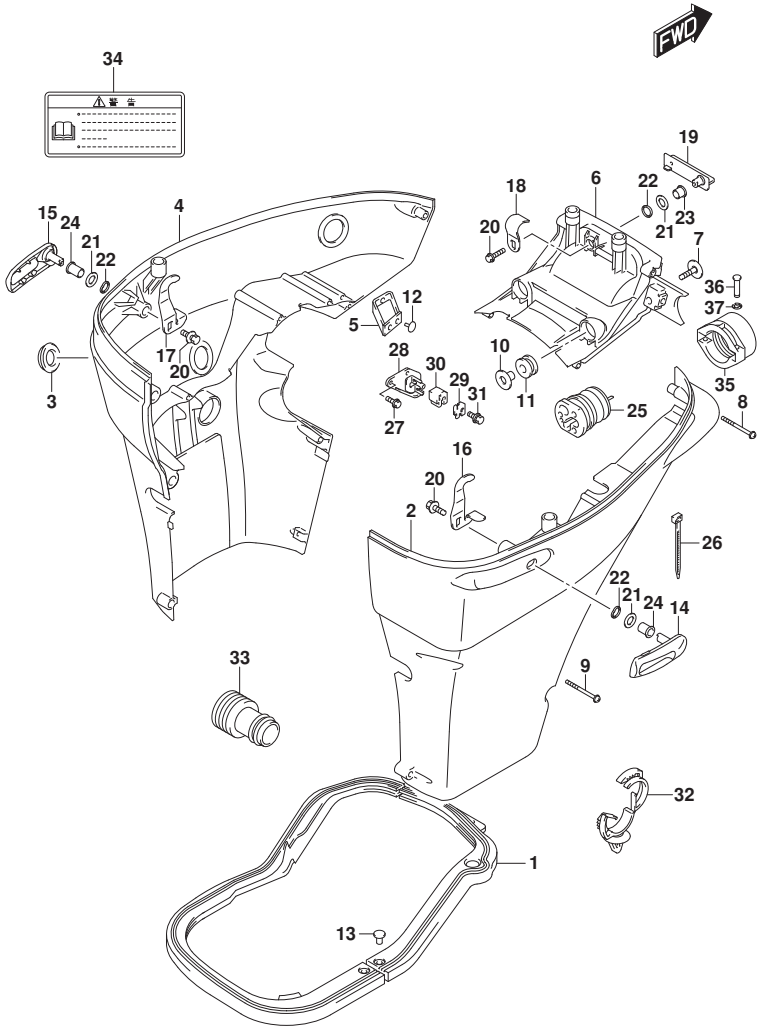

FIG.410B (1-H-11) ｻｲﾄﾞ ｶﾊﾞｰ (DF115AT)

見出番号	品　番	品　名	使用個数	備　考	標準作業時間
1	61134-90J20	ｼｰﾙ,ｻｲﾄﾞｶﾊﾞｰ	1		
2-1	61810-90J10-YAY	ｶﾊﾞｰ,ｻｲﾄﾞｽﾀｰﾎﾞｰﾄﾞ(ﾌﾞﾗｯｸ)	1		
2-2	61810-90J10-YKV	ｶﾊﾞｰ,ｻｲﾄﾞｽﾀｰﾎﾞｰﾄﾞ(ﾏｯﾄﾌﾞﾗｯｸ)	1		
2-3	61810-90J10-Y5S	ｶﾊﾞｰ,ｻｲﾄﾞｽﾀｰﾎﾞｰﾄﾞ(ﾎﾜｲﾄ)	1		
3	61817-89J00	ﾌﾟﾗｸﾞ,ｻｲﾄﾞｶﾊﾞｰ	1		
4-1	61820-90J11-YAY	ｶﾊﾞｰ,ｻｲﾄﾞﾎﾟｰﾄ(ﾌﾞﾗｯｸ)	1		
4-2	61820-90J11-YKV	ｶﾊﾞｰ,ｻｲﾄﾞﾎﾟｰﾄ(ﾏｯﾄﾌﾞﾗｯｸ)	1		
4-3	61820-90J11-Y5S	ｶﾊﾞｰ,ｻｲﾄﾞﾎﾟｰﾄ(ﾎﾜｲﾄ)	1		
5	61827-90J00	ﾎﾙﾀﾞ,ｻｲﾄﾞｶﾊﾞｰ	1		
6-1	61831-90J12-YAY	ﾊﾟﾈﾙ,ﾌﾛﾝﾄ(ﾌﾞﾗｯｸ)	1		
6-2	61831-90J12-YKV	ﾊﾟﾈﾙ,ﾌﾛﾝﾄ(ﾏｯﾄﾌﾞﾗｯｸ)	1		
6-3	61831-90J12-Y5S	ﾊﾟﾈﾙ,ﾌﾛﾝﾄ(ﾎﾜｲﾄ)	1		
7	09116-08163	ﾎﾞﾙﾄ(8X38)	2		
8	09136-06148	ｽｸﾘｭ(6X35)	7		
9	09136-06149	ｽｸﾘｭ(6X55)	2		
10	09169-08039	ﾜｯｼｬ	2		
11	09320-11013	ｸｯｼｮﾝ	2		
12	09321-08022	ｸｯｼｮﾝ	2		
13	09409-05302-5PK	ｸﾘｯﾌﾟ(ﾌﾞﾗｯｸ)	2		
14-1	61633-90J02-YAY	ﾚﾊﾞｰ,ﾌｯｸﾘｬ(ﾌﾞﾗｯｸ)	1		
14-2	61633-90J02-YKV	ﾚﾊﾞｰ,ﾌｯｸﾘｬ(ﾏｯﾄﾌﾞﾗｯｸ)	1		
14-3	61633-90J02-Y5S	ﾚﾊﾞｰ,ﾌｯｸﾘｬ(ﾎﾜｲﾄ)	1		

DF115AT

DF140A_000_018_410B
SIDE COVER

FIG.410B

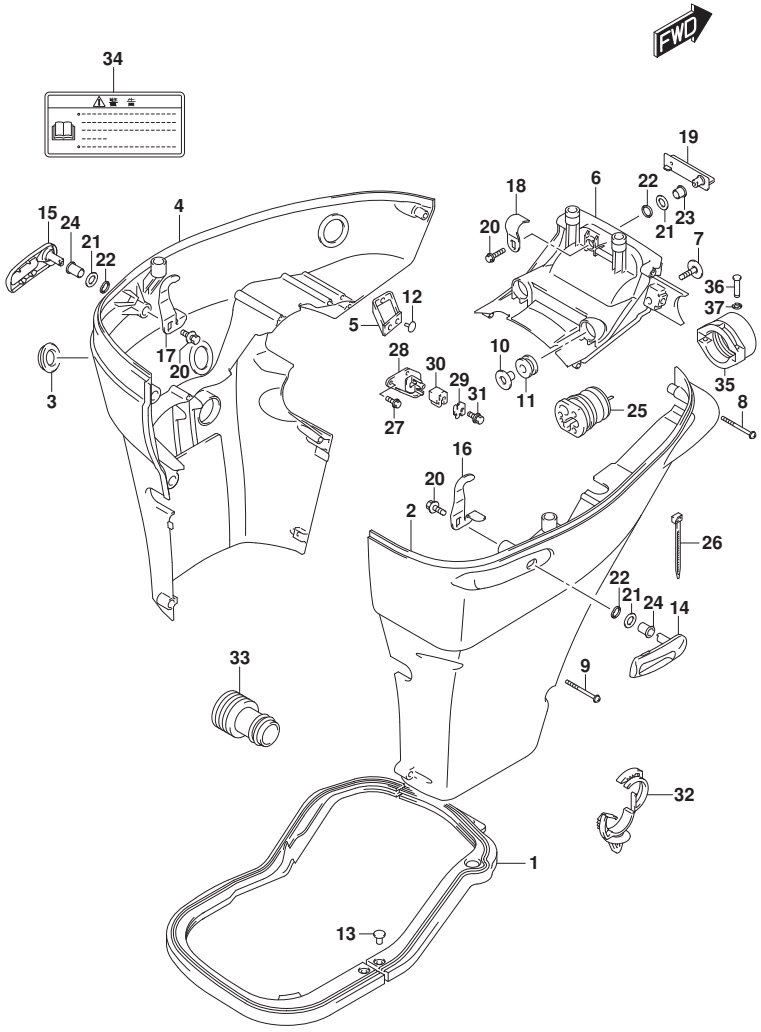

FIG.410B (1-H-12) ｻｲﾄﾞ ｶﾊﾞｰ (DF115AT)

見出番号	品番	品名	使用個数	備考	標準作業時間
15-1	61633-90J02-YAY	ﾚﾊﾞｰ,ﾌﾂｸﾘﾔ(ﾌﾞﾗﾂｸ)	1		
15-2	61633-90J02-YKV	ﾚﾊﾞｰ,ﾌﾂｸﾘﾔ(ﾏﾂﾄﾌﾞﾗﾂｸ)	1		
15-3	61633-90J02-Y5S	ﾚﾊﾞｰ,ﾌﾂｸﾘﾔ(ﾎﾜｲﾄ)	1		
16	61637-90J10	ﾌﾂｸ,ｴﾝｼﾞﾝｶﾊﾞｰﾘﾔｽﾀｰﾎﾞｰﾄﾞ	1		
17	61638-90J10	ﾌﾂｸ,ｴﾝｼﾞﾝｶﾊﾞｰﾘﾔﾎﾟｰﾄ	1		
18	61641-87D00	ﾌﾂｸ,ｴﾝｼﾞﾝｶﾊﾞｰﾌﾛﾝﾄ	1		
19-1	61645-90J01-YAY	ﾚﾊﾞｰ,ﾌﾂｸﾌﾛﾝﾄ(ﾌﾞﾗﾂｸ)	1	FOR YKV,YAY	
19-2	61645-90J01-Y5S	ﾚﾊﾞｰ,ﾌﾂｸﾌﾛﾝﾄ(ﾎﾜｲﾄ)	1	FOR Y5S	
20	09116-06127	ﾎﾞﾙﾄ(6X12)	3		
21	09160-13014	ﾜﾂｼﾔ(13.2X25X1)	3		
22	09164-14008	ﾜﾂｼﾔ	3		
23	09307-13006	ﾌﾞﾂｼｭ	1	ﾌﾛﾝﾄ	
24	09306-13008	ﾌﾞﾂｼｭ	2	ﾘﾔ	
25	61124-92J10	ｸﾞﾛﾒﾂﾄ,ﾘﾓｺﾝｹｰﾌﾞﾙ(ｽｽﾞｷ)	1		
26	09407-25402	ｸﾗﾝﾌﾟ(L:250)	1		
27	01550-06167	ﾎﾞﾙﾄ	2		
28	67341-90J32	ﾎﾙﾀﾞ,ﾘﾓｺﾝｹｰﾌﾞﾙ	1		
29	67343-90J20	ｽﾄﾂﾊﾟ,ﾘﾓｺﾝｹｰﾌﾞﾙ	1		
30	67344-90J00	ｸﾂｼｮﾝ,ﾘﾓｺﾝｹｰﾌﾞ	1		
31	01580-08257	ﾎﾞﾙﾄ	1		
32	09403-20308	ｸﾗﾝﾌﾟ	1		
33	17917-87L00	ｺﾈｸﾀ,ﾌﾗﾂｼｭｳｵｰﾀ	1		

DF115AT

DF140A_000_018_410B
SIDE COVER

FIG.410B

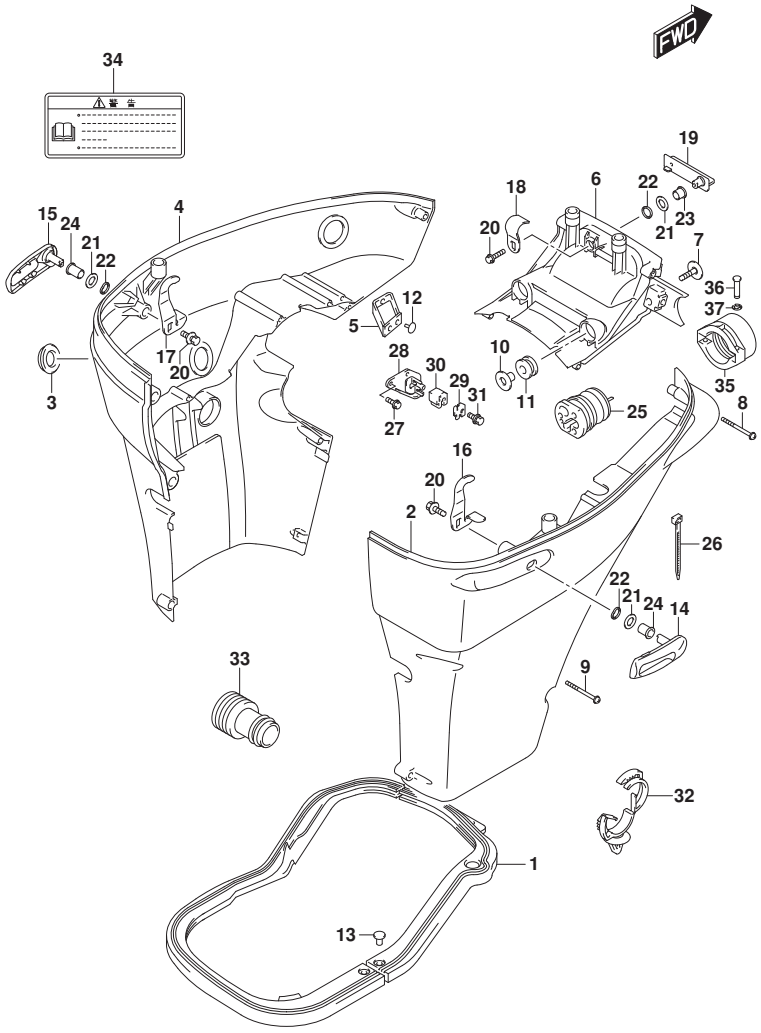

FIG.410B (1-H-13) ｻｲﾄﾞ ｶﾊﾞｰ (DF115AT)

見出番号	品 番	品 名	使用個数	備 考	標 準 作業時間
34	61458-99E50	ﾗﾍﾞﾙ,ｴﾝｼﾞﾝｶﾊﾞｰ	1		
35	67361-90J10	ｱﾀﾞﾌﾟﾀ,ﾎｰｽ(ﾘｷﾞﾝｸﾞ)	1		
36	09208-06009	ﾋﾟﾝ	2		
37	09383-04002	Eﾘﾝｸﾞ	2		

DF115AT

DF140A_000_018_410B
SIDE COVER

FIG.410C

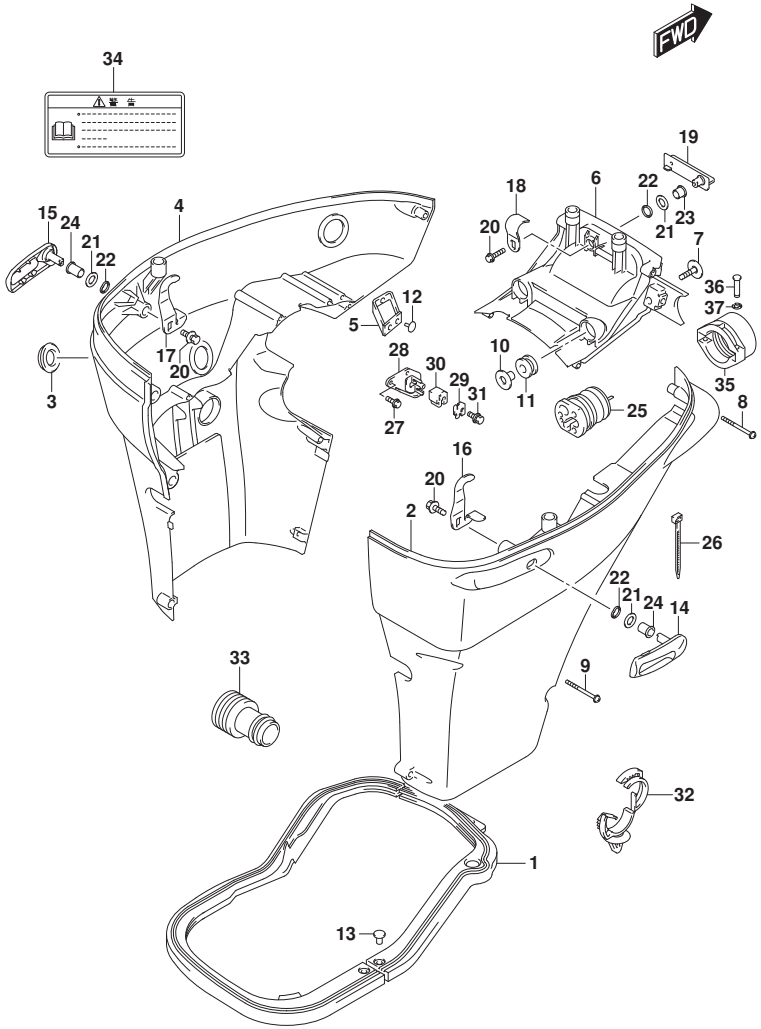

FIG.410C (1-H-14) ｻｲﾄﾞ ｶﾊﾞｰ (DF140AT)

見出番号	品 番	品 名	使用個数	備 考	標 準 作業時間
1	61134-90J20	ｼｰﾙ,ｻｲﾄﾞｶﾊﾞｰ	1		
2-1	61810-90J10-YAY	ｶﾊﾞｰ,ｻｲﾄﾞｽﾀｰﾎﾞｰﾄﾞ(ﾌﾞﾗｯｸ)	1		
2-2	61810-90J10-Y5S	ｶﾊﾞｰ,ｻｲﾄﾞｽﾀｰﾎﾞｰﾄﾞ(ﾎﾜｲﾄ)	1		
3	61817-89J00	ﾌﾟﾗｸﾞ,ｻｲﾄﾞｶﾊﾞｰ	1		
4-1	61820-90J11-YAY	ｶﾊﾞｰ,ｻｲﾄﾞﾎﾟｰﾄ(ﾌﾞﾗｯｸ)	1		
4-2	61820-90J11-Y5S	ｶﾊﾞｰ,ｻｲﾄﾞﾎﾟｰﾄ(ﾎﾜｲﾄ)	1		
5	61827-90J00	ﾎﾙﾀﾞ,ｻｲﾄﾞｶﾊﾞｰ	1		
6-1	61831-90J12-YAY	ﾊﾟﾈﾙ,ﾌﾛﾝﾄ(ﾌﾞﾗｯｸ)	1		
6-2	61831-90J12-Y5S	ﾊﾟﾈﾙ,ﾌﾛﾝﾄ(ﾎﾜｲﾄ)	1		
7	09116-08163	ﾎﾞﾙﾄ(8X38)	2		
8	09136-06148	ｽｸﾘｭ(6X35)	7		
9	09136-06149	ｽｸﾘｭ(6X55)	2		
10	09169-08039	ﾜｯｼｬ	2		
11	09320-11013	ｸｯｼｮﾝ	2		
12	09321-08022	ｸｯｼｮﾝ	2		
13	09409-05302-5PK	ｸﾘｯﾌﾟ(ﾌﾞﾗｯｸ)	2		
14-1	61633-90J02-YAY	ﾚﾊﾞｰ,ﾌｯｸﾘｱ(ﾌﾞﾗｯｸ)	1		
14-2	61633-90J02-Y5S	ﾚﾊﾞｰ,ﾌｯｸﾘｱ(ﾎﾜｲﾄ)	1		
15-1	61633-90J02-YAY	ﾚﾊﾞｰ,ﾌｯｸﾘｱ(ﾌﾞﾗｯｸ)	1		
15-2	61633-90J02-Y5S	ﾚﾊﾞｰ,ﾌｯｸﾘｱ(ﾎﾜｲﾄ)	1		
16	61637-90J10	ﾌｯｸ,ｴﾝｼﾞﾝｶﾊﾞｰﾘｱｽﾀｰﾎﾞｰﾄﾞ	1		
17	61638-90J10	ﾌｯｸ,ｴﾝｼﾞﾝｶﾊﾞｰﾘｱﾎﾞｰﾄ	1		

DF140AT

DF140A_000_018_410C
SIDE COVER

FIG.410C

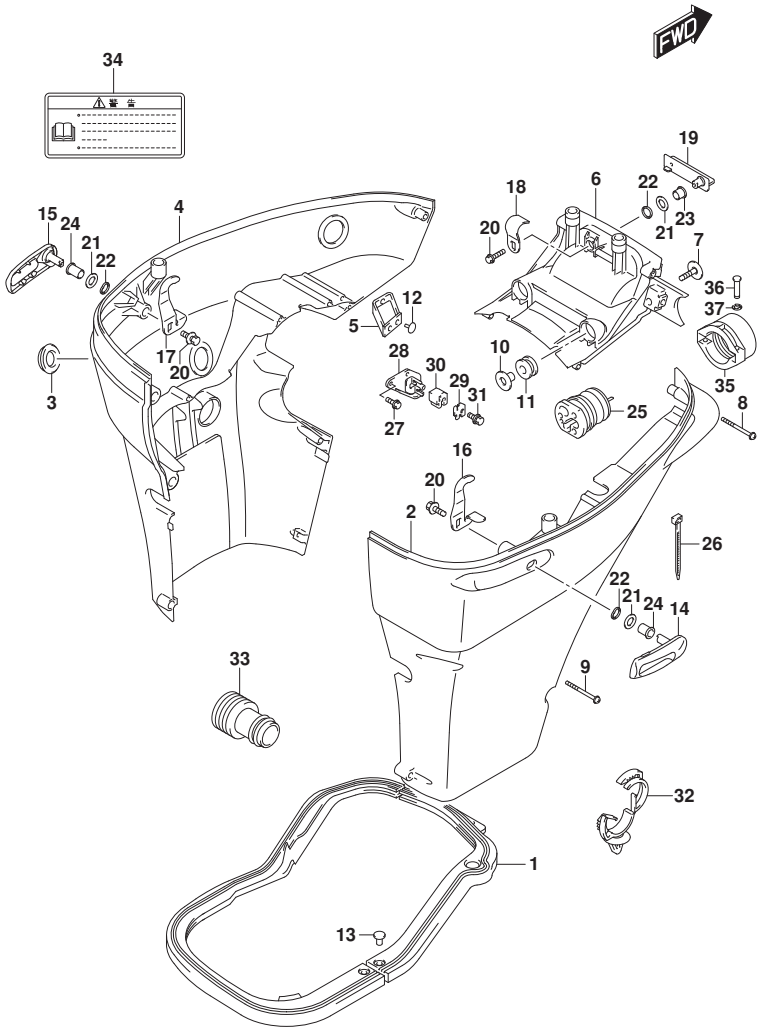

FIG.410C (1-H-15) ｻｲﾄﾞ ｶﾊﾞｰ (DF140AT)

見出番号	品番	品名	使用個数	備考	標準作業時間
18	61641-87D00	ﾌｯｸ,ｴﾝｼﾞﾝｶﾊﾞｰﾌﾛﾝﾄ	1		
19-1	61645-90J01-YAY	ﾚﾊﾞｰ,ﾌｯｸﾌﾛﾝﾄ(ﾌﾞﾗｯｸ)	1		
19-2	61645-90J01-Y5S	ﾚﾊﾞｰ,ﾌｯｸﾌﾛﾝﾄ(ﾎﾜｲﾄ)	1		
20	09116-06127	ﾎﾞﾙﾄ(6X12)	3		
21	09160-13014	ﾜｯｼｬ(13.2X25X1)	3		
22	09164-14008	ﾜｯｼｬ	3		
23	09307-13006	ﾌﾞｯｼｭ	1	ﾌﾛﾝﾄ	
24	09306-13008	ﾌﾞｯｼｭ	2	ﾘﾔ	
25	61124-92J10	ｸﾞﾛﾒｯﾄ,ﾘﾓｺﾝｹｰﾌﾞﾙ(ｽｽﾞｷ)	1		
26	09407-25402	ｸﾗﾝﾌﾟ(L:250)	1		
27	01550-06167	ﾎﾞﾙﾄ	2		
28	67341-90J32	ﾎﾙﾀﾞ,ﾘﾓｺﾝｹｰﾌﾞﾙ	1		
29	67343-90J20	ｽﾄｯﾊﾟ,ﾘﾓｺﾝｹｰﾌﾞﾙ	1		
30	67344-90J00	ｸｯｼｮﾝ,ﾘﾓｺﾝｹｰﾌﾞ	1		
31	01580-08257	ﾎﾞﾙﾄ	1		
32	09403-20308	ｸﾗﾝﾌﾟ	1		
33	17917-87L00	ｺﾈｸﾀ,ﾌﾗｯｼｭｳｵｰﾀ	1		
34	61458-99E50	ﾗﾍﾞﾙ,ｴﾝｼﾞﾝｶﾊﾞｰ	1		
35	67361-90J10	ｱﾀﾞﾌﾟﾀ,ﾎｰｽ(ﾘｷﾞﾝｸﾞ)	1		
36	09208-06009	ﾋﾟﾝ	2		
37	09383-04002	Eﾘﾝｸﾞ	2		

DF140AT

DF140A_000_018_410C
SIDE COVER

FIG.420A

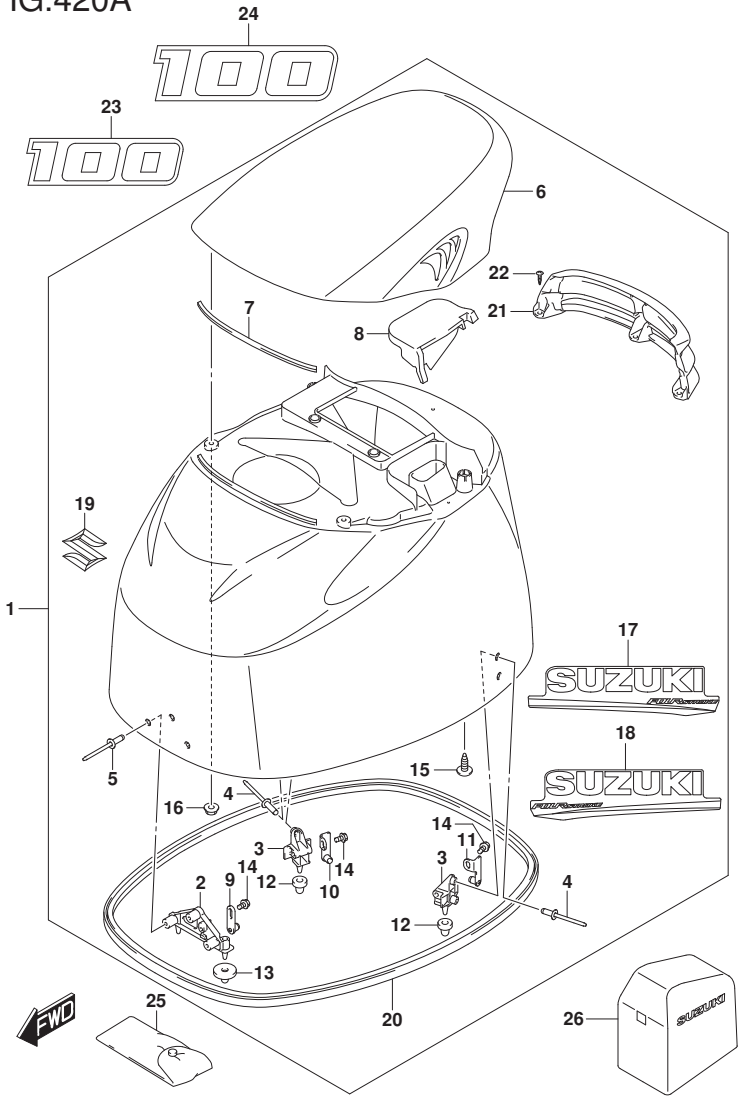

FIG.420A (1-I-2) ｴﾝｼﾞﾝ ｶﾊﾞｰ (DF100AT)

見出番号	品番	品名	使用個数	備考	標準作業時間
1	61401-90810-YAY	ｶﾊﾞｰｾｯﾄ,ｴﾝｼﾞﾝ(ﾌﾞﾗｯｸ)	1		
2	61621-87D20	･ﾌﾞﾗｹｯﾄ,ﾌｱｽﾅ,ﾌﾛﾝﾄ	1		
3	61644-90J20	･ﾌﾞﾗｹｯﾄ,ﾌｱｽﾅﾘﾔ	2		
4	09229-04025	･ﾘﾍﾞｯﾄ	4		
5	09229-04025	･ﾘﾍﾞｯﾄ	3		
6	61430-92J00-YAY	･ﾊﾝﾄﾞﾙ,ﾁﾙﾄｱｯﾌﾟ(ﾌﾞﾗｯｸ)	1		
7	61438-92J10	･ｼｰﾙ,ﾁﾙﾄｱｯﾌﾟﾊﾝﾄﾞﾙ	1		
8	61439-92J10	･ｼｰﾙ,ﾁﾙﾄｱｯﾌﾟﾊﾝﾄﾞﾙ	1		
9	61610-93J00	･ﾌｱｽﾅ	1		
10	61680-90J01	･ﾌｱｽﾅ,ﾘﾔｽﾀｰﾎﾞｰﾄﾞ	1		
11	61690-90J01	･ﾌｱｽﾅ,ﾘﾔﾎﾞｰﾄ	1		
12	09329-10022	･ｸｯｼｮﾝ	2		
13	09329-10023	･ｸｯｼｮﾝ	2		
14	01550-06127	･ﾎﾞﾙﾄ	3		
15	07120-06167	･ﾎﾞﾙﾄ	2		
16	08316-10067	･ﾅｯﾄ	2		
17	61443-88L20	･ｽﾄﾗｲﾌﾟ,ｴﾝｼﾞﾝｶﾊﾞｰｽﾀｰﾎﾞｰﾄﾞ	1		
18	61453-88L20	･ｽﾄﾗｲﾌﾟ,ｴﾝｼﾞﾝｶﾊﾞｰﾎﾞｰﾄ	1		
19	77811-63J00-0PG	･ｴﾝﾌﾞﾚﾑ,ﾏｰｸS(ｸﾛｰﾑ)	1		
20	61112-92J10	･ﾗﾊﾞｰ,ｻｲﾄﾞｶﾊﾞｰ	1		
21	61432-92J10	･ﾙｰﾊﾞ,ﾁﾙﾄｱｯﾌﾟﾊﾝﾄﾞﾙ	1		
22	03542-06169	･ｽｸﾘｭ	3		

DF100AT

DF140A_000_018_420A
ENGINE COVER

FIG.420A

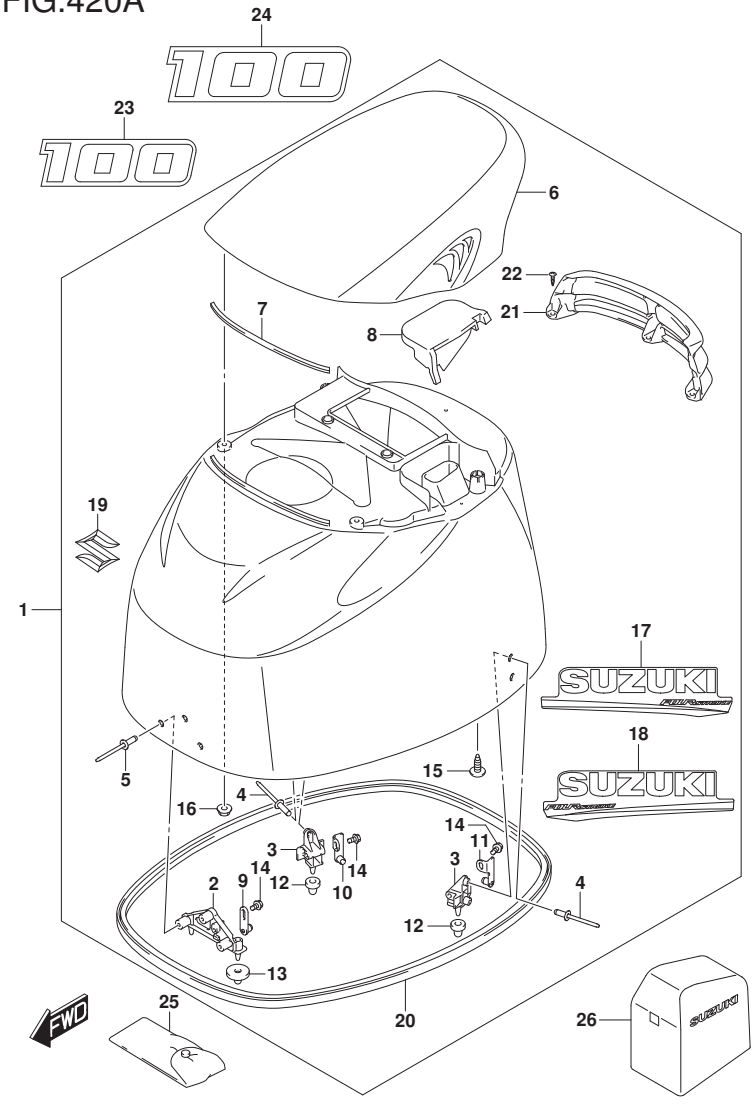

FIG.420A (1-I-3) ｴﾝｼﾞﾝ ｶﾊﾞｰ (DF100AT)

見出番号	品番	品名	使用個数	備考	標準作業時間
23	61422-90J40	ﾏｰｸ,ｴﾝﾌﾞﾚﾑﾌﾛﾝﾄ(100)	1		
24	61435-90JA0	ﾏｰｸ,ｴﾝﾌﾞﾚﾑﾘﾔ(100)	1		
25	09800-81841	ﾂｰﾙｾｯﾄ	1		
26	68110-87L01	ｶﾊﾞｰ,ｳｴｻﾞ	1	OPT	

DF100AT

DF140A_000_018_420A
ENGINE COVER

FIG.420B

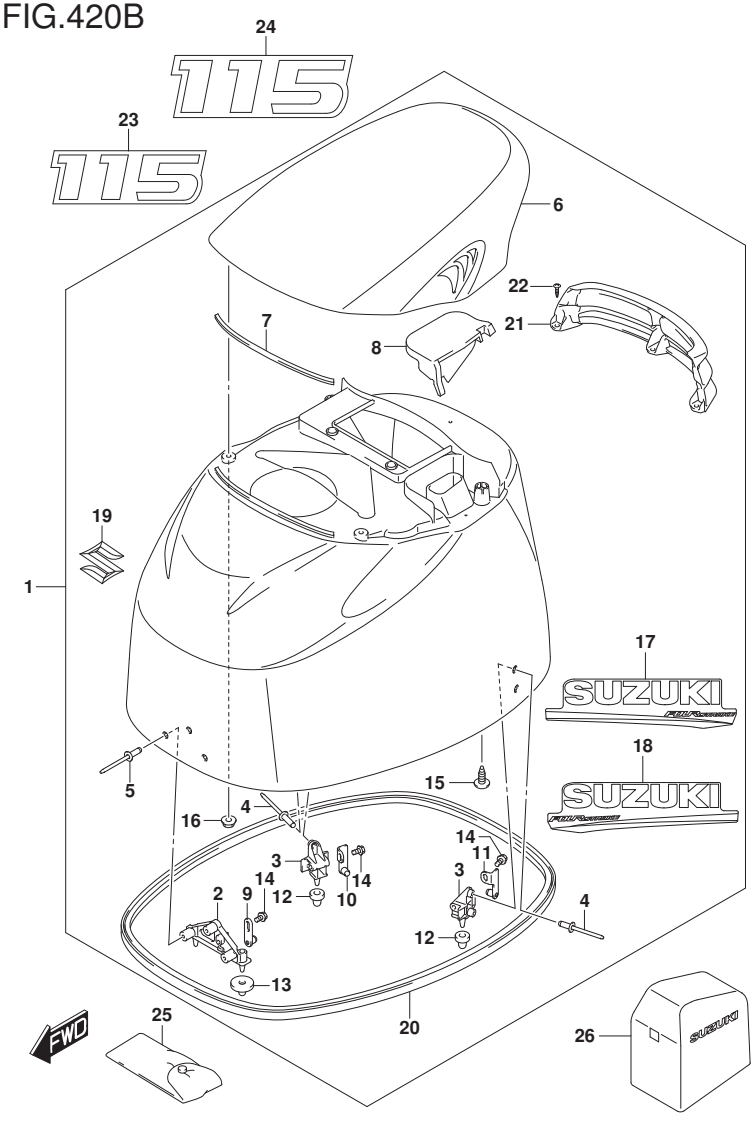

FIG.420B (1-I-4) ｴﾝｼﾞﾝ ｶﾊﾞｰ (DF115AT) (FOR YAY,Y5S)

見出番号	品番	品名	使用個数	備考	標準作業時間
1-1	61401-90810-YAY	ｶﾊﾞｰｾｯﾄ,ｴﾝｼﾞﾝ(ﾌﾞﾗｯｸ)	1		
1-2	61401-90820-Y5S	ｶﾊﾞｰｾｯﾄ,ｴﾝｼﾞﾝ(ﾎﾜｲﾄ)	1		
2	61621-87D20	･ﾌﾞﾗｹｯﾄ,ﾌｱｽﾅ,ﾌﾛﾝﾄ	1		
3	61644-90J20	･ﾌﾞﾗｹｯﾄ,ﾌｱｽﾅﾘﾔ	2		
4	09229-04025	･ﾘﾍﾞｯﾄ	4		
5	09229-04025	･ﾘﾍﾞｯﾄ	3		
6-1	61430-92J00-YAY	･ﾊﾝﾄﾞﾙ,ﾁﾙﾄｱｯﾌﾟ(ﾌﾞﾗｯｸ)	1		
6-2	61430-92J00-Y5S	･ﾊﾝﾄﾞﾙ,ﾁﾙﾄｱｯﾌﾟ(ﾎﾜｲﾄ)	1		
7	61438-92J10	･ｼｰﾙ,ﾁﾙﾄｱｯﾌﾟﾊﾝﾄﾞﾙ	1		
8	61439-92J10	･ｼｰﾙ,ﾁﾙﾄｱｯﾌﾟﾊﾝﾄﾞﾙ	1		
9	61610-93J00	･ﾌｱｽﾅ	1		
10	61680-90J01	･ﾌｱｽﾅ,ﾘﾔｽﾀｰﾎﾞｰﾄﾞ	1		
11	61690-90J01	･ﾌｱｽﾅ,ﾘﾔﾎﾟｰﾄ	1		
12	09329-10022	･ｸｯｼｮﾝ	2		
13	09329-10023	･ｸｯｼｮﾝ	2		
14	01550-06127	･ﾎﾞﾙﾄ	3		
15	07120-06167	･ﾎﾞﾙﾄ	2		
16	08316-10067	･ﾅｯﾄ	2		
17-1	61443-88L20	･ｽﾄﾗｲﾌﾟ,ｴﾝｼﾞﾝｶﾊﾞｰｽﾀｰﾎﾞｰﾄﾞ	1	FOR YAY	
17-2	61443-88L30	･ｽﾄﾗｲﾌﾟ,ｴﾝｼﾞﾝｶﾊﾞｰｽﾀｰﾎﾞｰﾄﾞ	1	FOR Y5S	
18-1	61453-88L20	･ｽﾄﾗｲﾌﾟ,ｴﾝｼﾞﾝｶﾊﾞｰﾎﾞｰﾄ	1	FOR YAY	
18-2	61453-88L30	･ｽﾄﾗｲﾌﾟ,ｴﾝｼﾞﾝｶﾊﾞｰﾎﾞｰﾄ	1	FOR Y5S	

DF115AT

DF140A_000_018_420B
ENGINE COVER

FIG.420B

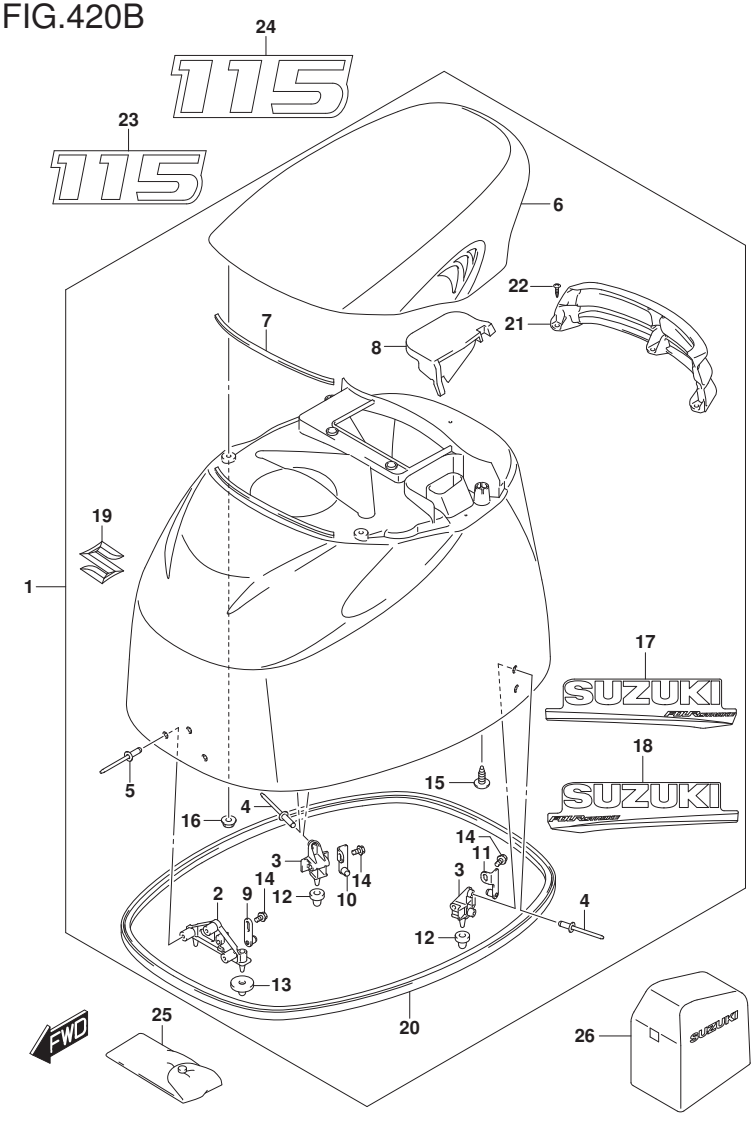

FIG.420B (1-I-5) ｴﾝｼﾞﾝ ｶﾊﾞｰ (DF115AT) (FOR YAY,Y5S)

見出番号	品　番	品　名	使用個数	備　考	標準作業時間
19	77811-63J00-0PG	･ｴﾝﾌﾞﾚﾑ,ﾏｰｸS(ｸﾛｰﾑ)	1		
20	61112-92J10	･ﾗﾊﾞｰ,ｻｲﾄﾞｶﾊﾞｰ	1		
21	61432-92J10	･ﾙｰﾊﾞ,ﾁﾙﾄｱｯﾌﾟﾊﾝﾄﾞﾙ	1		
22	03542-06169	･ｽｸﾘｭ	3		
23-1	61422-90J50	ﾏｰｸ,ｴﾝﾌﾞﾚﾑﾌﾛﾝﾄ(115)	1	FOR YAY	
23-2	61422-90J60	ﾏｰｸ,ｴﾝﾌﾞﾚﾑﾌﾛﾝﾄ(115)	1	FOR Y5S	
24-1	61435-90JB0	ﾏｰｸ,ｴﾝﾌﾞﾚﾑﾘﾔ(115)	1	FOR YAY	
24-2	61435-90JC0	ﾏｰｸ,ｴﾝﾌﾞﾚﾑﾘﾔ(115)	1	FOR Y5S	
25	09800-81841	ﾂｰﾙｾｯﾄ	1		
26	68110-87L01	ｶﾊﾞｰ,ｳｴｻﾞ	1	OPT	

DF115AT

DF140A_000_018_420B
ENGINE COVER

FIG.420C

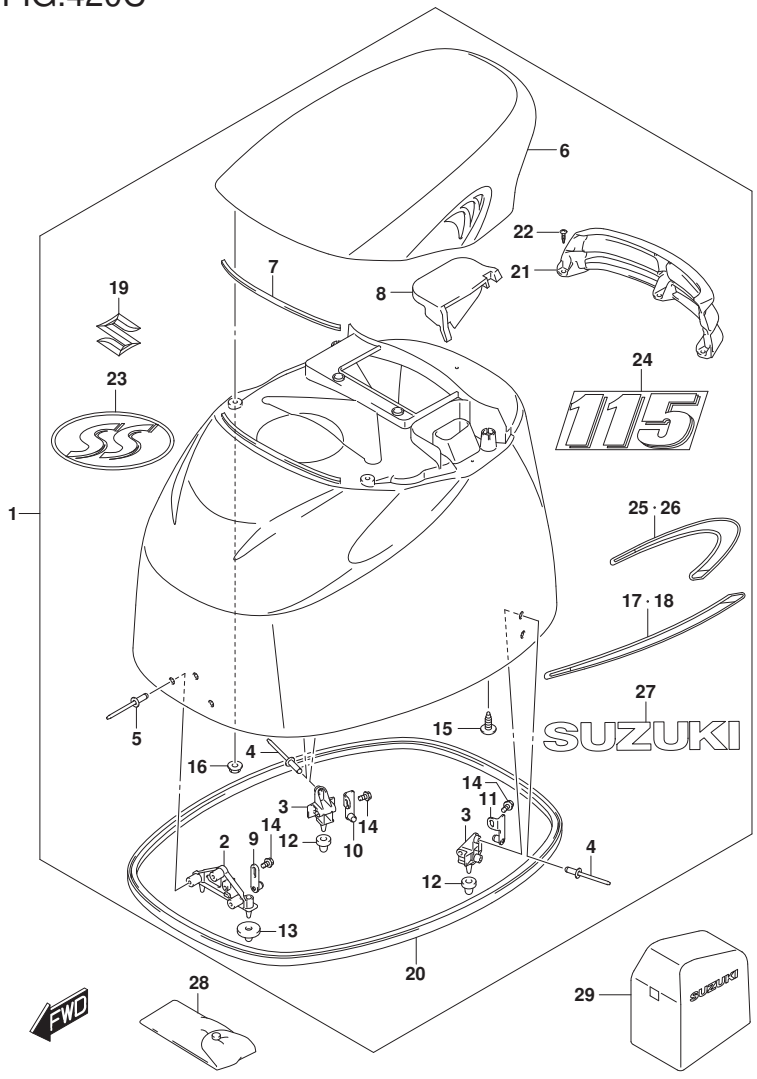

FIG.420C (1-I-6) ｴﾝｼﾞﾝ ｶﾊﾞｰ (DF115AT) (FOR YKV)

見出番号	品番	品名	使用個数	備考	標準作業時間
1	61401-90830-YKV	ｶﾊﾞｰｾｯﾄ,ｴﾝｼﾞﾝ(ﾏｯﾄﾌﾞﾗｯｸ)	1		
2	61621-87D20	･ﾌﾞﾗｹｯﾄ,ﾌｱｽﾅ,ﾌﾛﾝﾄ	1		
3	61644-90J20	･ﾌﾞﾗｹｯﾄ,ﾌｱｽﾅﾘﾔ	2		
4	09229-04025	･ﾘﾍﾞｯﾄ	4		
5	09229-04025	･ﾘﾍﾞｯﾄ	3		
6	61430-92J00-YKV	･ﾊﾝﾄﾞﾙ,ﾁﾙﾄｱｯﾌﾟ(ﾌﾞﾗｯｸ)	1		
7	61438-92J10	･ｼｰﾙ,ﾁﾙﾄｱｯﾌﾟﾊﾝﾄﾞﾙ	1		
8	61439-92J10	･ｼｰﾙ,ﾁﾙﾄｱｯﾌﾟﾊﾝﾄﾞﾙ	1		
9	61610-93J00	･ﾌｱｽﾅ	1		
10	61680-90J01	･ﾌｱｽﾅ,ﾘﾔｽﾀｰﾎﾞｰﾄﾞ	1		
11	61690-90J01	･ﾌｱｽﾅ,ﾘﾔﾎﾞｰﾄ	1		
12	09329-10022	･ｸｯｼｮﾝ	2		
13	09329-10023	･ｸｯｼｮﾝ	2		
14	01550-06127	･ﾎﾞﾙﾄ	3		
15	07120-06167	･ﾎﾞﾙﾄ	2		
16	08316-10067	･ﾅｯﾄ	2		
17	61443-92J20	･ｽﾄﾗｲﾌﾟ,ｴﾝｼﾞﾝｶﾊﾞｰｽﾀｰﾎﾞｰﾄﾞ	1		
18	61453-92J20	･ｽﾄﾗｲﾌﾟ,ｴﾝｼﾞﾝｶﾊﾞｰﾎﾞｰﾄ	1		
19	77811-63J00-0PG	･ｴﾝﾌﾞﾚﾑ,ﾏｰｸS(ｸﾛｰﾑ)	1		
20	61112-92J10	･ﾗﾊﾞｰ,ｻｲﾄﾞｶﾊﾞｰ	1		
21	61432-92J20	･ﾙｰﾊﾞ,ﾁﾙﾄｱｯﾌﾟﾊﾝﾄﾞﾙ(ﾏｯﾄﾚｯﾄﾞ)	1		
22	03542-06169	･ｽｸﾘｭ	3		

DF115AT

DF140A_000_018_420C
ENGINE COVER

FIG.420C

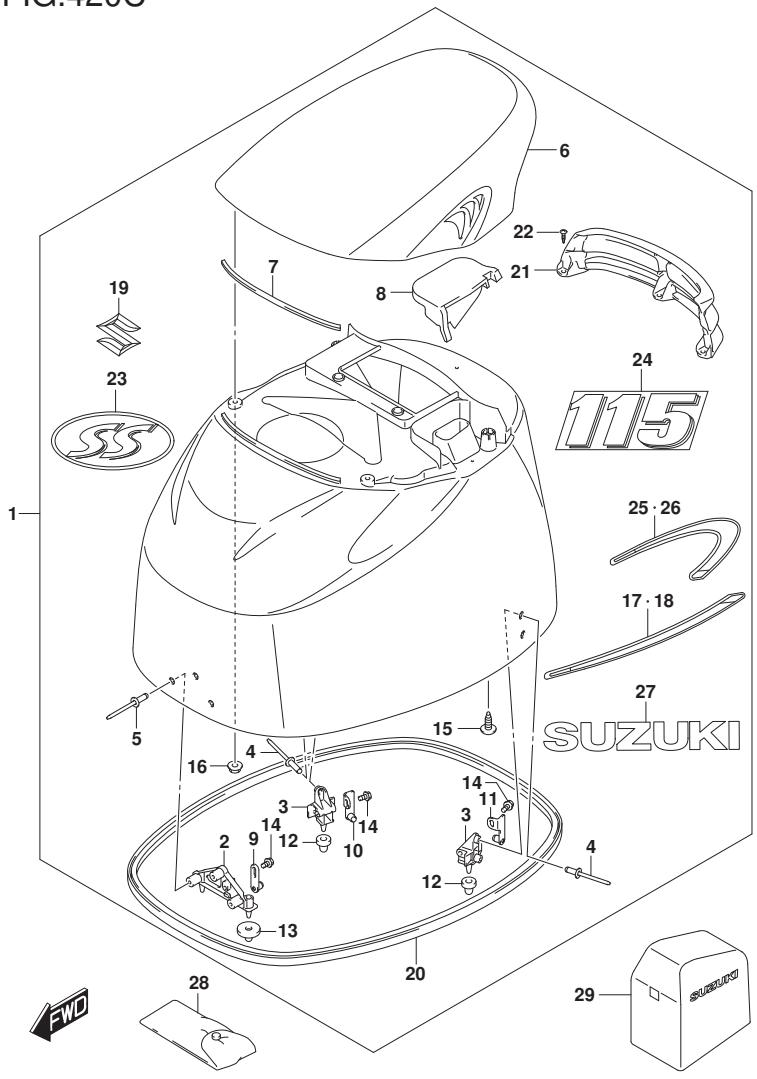

FIG.420C (1-I-7) ｴﾝｼﾞﾝ ｶﾊﾞｰ (DF115AT) (FOR YKV)

見出番号	品番	品名	使用個数	備考	標準作業時間
23	61424-93J00	･ﾏｰｸ,ｴﾝﾌﾞﾚﾑ(SS)	1		
24	61435-92J50	･ﾏｰｸ,ｴﾝﾌﾞﾚﾑﾘﾔ(115)	1		
25	61444-92J00	･ｽﾄﾗｲﾌﾟ,ｴﾝｼﾞﾝｶﾊﾞｰｱｯﾊﾟｽﾀｰﾎﾞｰﾄﾞ	1	ｽﾀｰﾎﾞｰﾄﾞ	
26	61454-92J00	･ｽﾄﾗｲﾌﾟ,ｴﾝｼﾞﾝｶﾊﾞｰｱｯﾊﾟﾎﾟｰﾄ	1	ﾎﾟｰﾄ	
27	61441-92J10	･ﾏｰｸ,ｽｽﾞｷ	2		
28	09800-81841	ﾂｰﾙｾｯﾄ	1		
29	68110-87L01	ｶﾊﾞｰ,ｳｴｻﾞ	1	OPT	

DF115AT

DF140A_000_018_420C
ENGINE COVER

FIG.420D

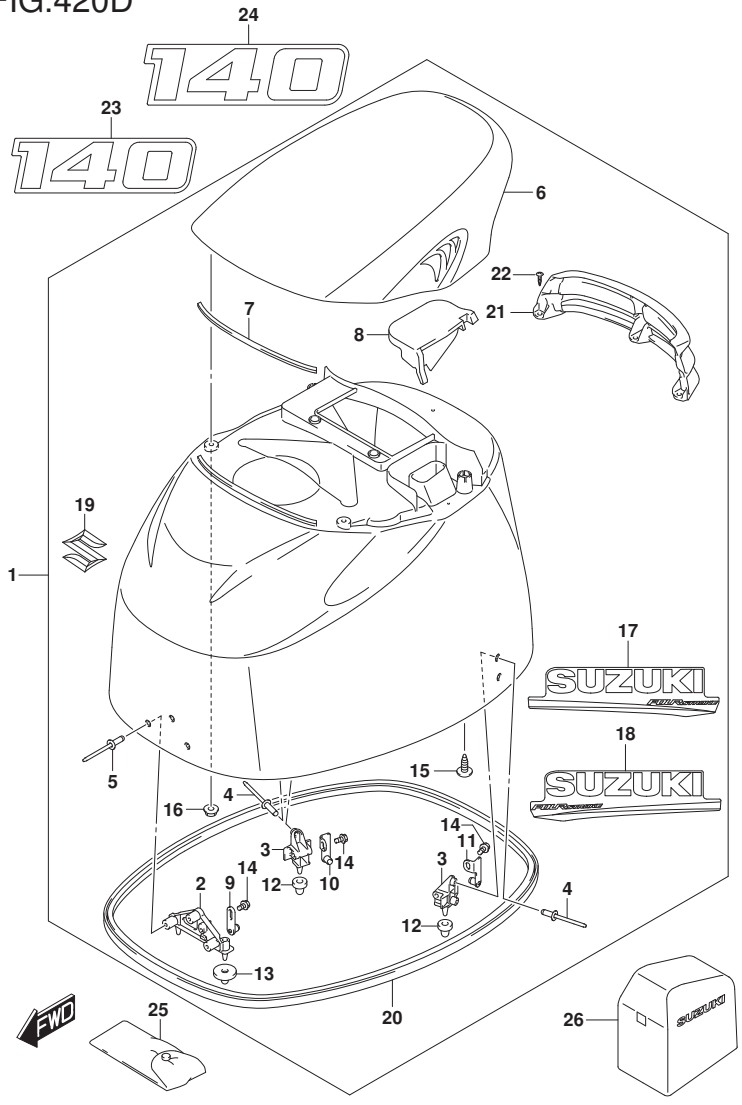

FIG.420D (1-I-8) ｴﾝｼﾞﾝ ｶﾊﾞｰ (DF140AT)

見出番号	品番	品名	使用個数	備考	標準作業時間
1-1	61401-90810-YAY	ｶﾊﾞｰｾｯﾄ,ｴﾝｼﾞﾝ(ﾌﾞﾗｯｸ)	1		
1-2	61401-90820-Y5S	ｶﾊﾞｰｾｯﾄ,ｴﾝｼﾞﾝ(ﾎﾜｲﾄ)	1		
2	61621-87D20	･ﾌﾞﾗｹｯﾄ,ﾌｱｽﾅ,ﾌﾛﾝﾄ	1		
3	61644-90J20	･ﾌﾞﾗｹｯﾄ,ﾌｱｽﾅﾘﾔ	2		
4	09229-04025	･ﾘﾍﾞｯﾄ	4		
5	09229-04025	･ﾘﾍﾞｯﾄ	3		
6-1	61430-92J00-YAY	･ﾊﾝﾄﾞﾙ,ﾁﾙﾄｱｯﾌﾟ(ﾌﾞﾗｯｸ)	1		
6-2	61430-92J00-Y5S	･ﾊﾝﾄﾞﾙ,ﾁﾙﾄｱｯﾌﾟ(ﾎﾜｲﾄ)	1		
7	61438-92J10	･ｼｰﾙ,ﾁﾙﾄｱｯﾌﾟﾊﾝﾄﾞﾙ	1		
8	61439-92J10	･ｼｰﾙ,ﾁﾙﾄｱｯﾌﾟﾊﾝﾄﾞﾙ	1		
9	61610-93J00	･ﾌｱｽﾅ	1		
10	61680-90J01	･ﾌｱｽﾅ,ﾘﾔｽﾀｰﾎﾞｰﾄﾞ	1		
11	61690-90J01	･ﾌｱｽﾅ,ﾘﾔﾎﾟｰﾄ	1		
12	09329-10022	･ｸｯｼｮﾝ	2		
13	09329-10023	･ｸｯｼｮﾝ	2		
14	01550-06127	･ﾎﾞﾙﾄ	3		
15	07120-06167	･ﾎﾞﾙﾄ	2		
16	08316-10067	･ﾅｯﾄ	2		
17-1	61443-88L20	･ｽﾄﾗｲﾌﾟ,ｴﾝｼﾞﾝｶﾊﾞｰｽﾀｰﾎﾞｰﾄﾞ	1	FOR YAY	
17-2	61443-88L30	･ｽﾄﾗｲﾌﾟ,ｴﾝｼﾞﾝｶﾊﾞｰｽﾀｰﾎﾞｰﾄﾞ	1	FOR Y5S	
18-1	61453-88L20	･ｽﾄﾗｲﾌﾟ,ｴﾝｼﾞﾝｶﾊﾞｰﾎﾞｰﾄ	1	FOR YAY	
18-2	61453-88L30	･ｽﾄﾗｲﾌﾟ,ｴﾝｼﾞﾝｶﾊﾞｰﾎﾞｰﾄ	1	FOR Y5S	

DF140AT

DF140A_000_018_420D
ENGINE COVER

FIG.420D

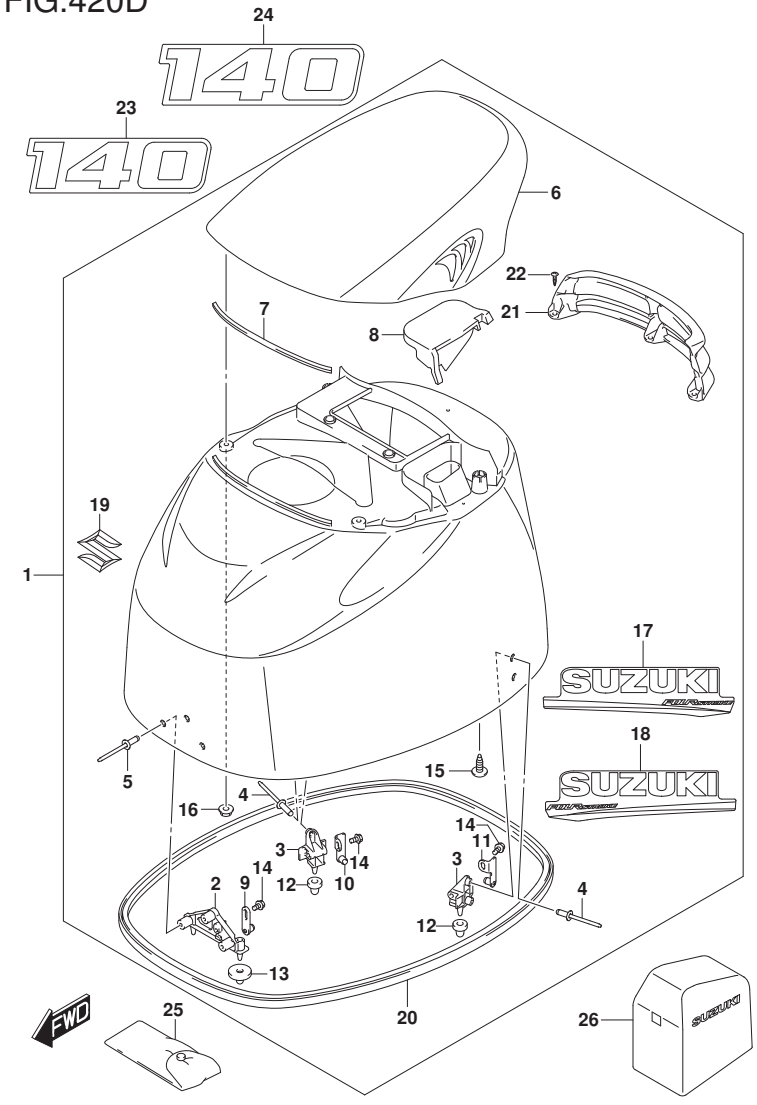

FIG.420D (1-I-9) ｴﾝｼﾞﾝ ｶﾊﾞｰ (DF140AT)

見出番号	品　番	品　名	使用個数	備　考	標　準 作業時間
19	77811-63J00-0PG	･ｴﾝﾌﾞﾚﾑ,ﾏｰｸS(ｸﾛｰﾑ)	1		
20	61112-92J10	･ﾗﾊﾞｰ,ｻｲﾄﾞｶﾊﾞｰ	1		
21	61432-92J10	･ﾙｰﾊﾞ,ﾁﾙﾄｱｯﾌﾟﾊﾝﾄﾞﾙ	1		
22	03542-06169	･ｽｸﾘｭ	3		
23-1	61422-92J20	ﾏｰｸ,ｴﾝﾌﾞﾚﾑﾌﾛﾝﾄ(140)	1	FOR YAY	
23-2	61422-92J30	ﾏｰｸ,ｴﾝﾌﾞﾚﾑﾌﾛﾝﾄ(140)	1	FOR Y5S	
24-1	61435-92J60	ﾏｰｸ,ｴﾝﾌﾞﾚﾑﾘﾔ(140)	1	FOR YAY	
24-2	61435-92J70	ﾏｰｸ,ｴﾝﾌﾞﾚﾑﾘﾔ(140)	1	FOR Y5S	
25	09800-81841	ﾂｰﾙｾｯﾄ	1		
26	68110-87L01	ｶﾊﾞｰ,ｳｴｻﾞ	1	OPT	

DF140AT

DF140A_000_018_420D
ENGINE COVER

FIG.430A

FIG.430A (1-I-10) ﾌｭｰｴﾙ ﾎｰｽ

見出番号	品　番	品　名	使用個数	備　考	標　準 作業時間
1	65700-90J21	ﾎｰｽ,ﾌｭｰｴﾙ(ﾀﾝｸﾂｰｴﾝｼﾞﾝ)	1		
2	65750-95500	･ｿｹｯﾄ,ﾌｭｰｴﾙﾎｰｽ	1		
3	65770-90J12	･ﾎﾟﾝﾌﾟ,ｽｸｲｽﾞ	1		
4	09401-11423	ｸﾘｯﾌﾟ	1		

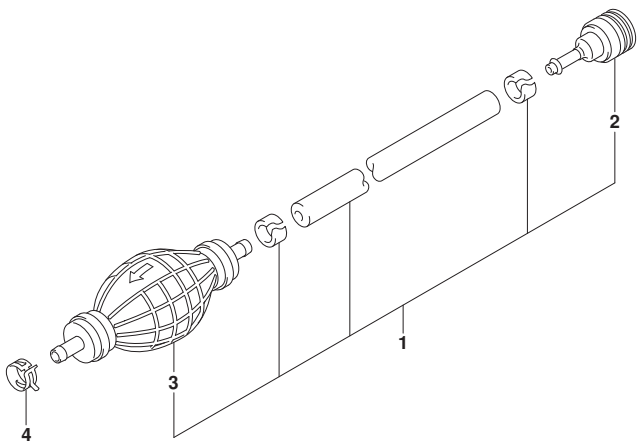

DF140A_000_018_430A
FUEL HOSE

FIG.442A

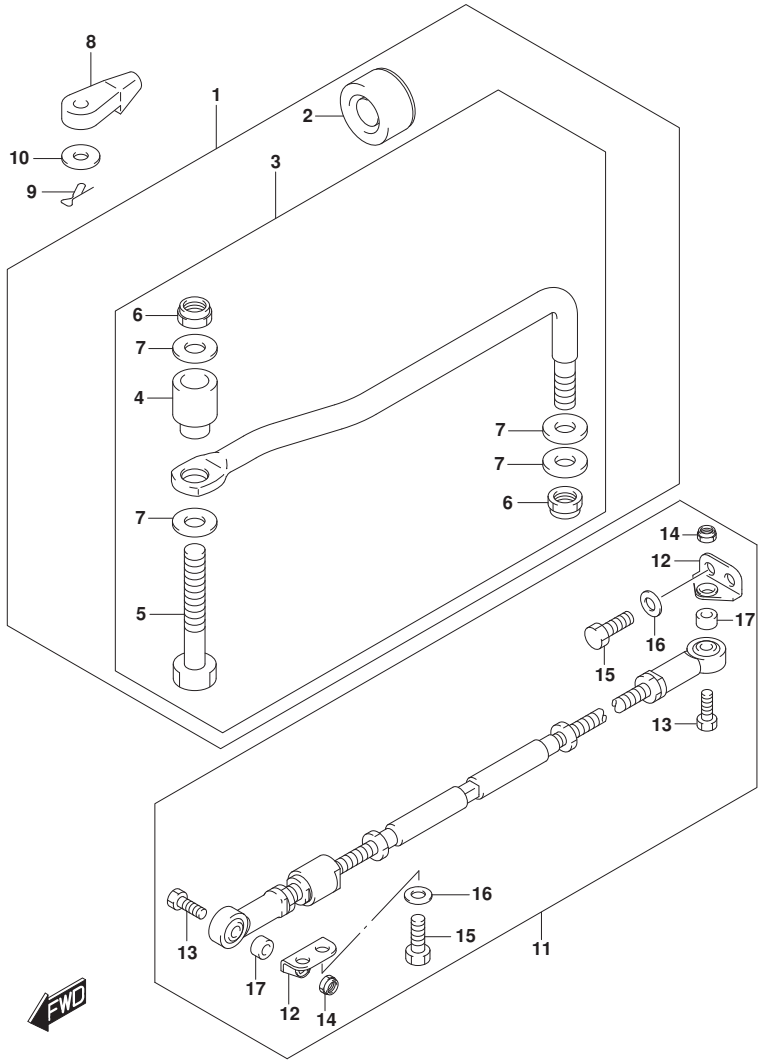

FIG.442A (1-I-11) ﾄﾞﾗｯｸﾞ ﾘﾝｸ

見出番号	品　番	品　名	使用個数	備　考	標　準 作業時間
1	67700-90J01	ﾘﾝｸｾｯﾄ,ﾄﾞﾗｯｸﾞ	1	OPT	
2	41161-94400	･ｼｰﾙ,ｽﾃｱﾘﾝｸﾞｹｰﾌﾞﾙ	1	OPT	
3	67701-90J01	･ﾘﾝｸｱｯｼ,ﾄﾞﾗｯｸﾞ	1	OPT	
4	67721-99E00	･･ｽﾍﾟｰｻ	1	OPT	
5	67725-99E00	･･ﾎﾞﾙﾄ,ﾄﾞﾗｯｸﾞﾘﾝｸ	1	OPT	
6	67726-99E00	･･ﾅｯﾄ,ﾛｯｸ	2	OPT	
7	67728-99E00	･･ﾜｯｼｬ	4	OPT	
8	67467-89J01	ｺﾈｸﾀ	2		
9	09385-06012	ｽﾅｯﾌﾟﾋﾟﾝ	2		
10	09160-06055	ﾜｯｼｬ(7X12X1)	2		
11	67600-90J00	ｷｯﾄ,ﾀｲﾛｯﾄﾞ	1	OPT	
12	67631-90J00	･ﾌﾞﾗｹｯﾄ,ﾀｲﾛｯﾄﾞ	2	OPT	
13	67725-99E20	･ﾎﾞﾙﾄ,ﾄﾞﾗｯｸﾞﾘﾝｸ	2	OPT	
14	67726-99E00	･ﾅｯﾄ,ﾛｯｸ	2	OPT	
15	09100-12081	･ﾎﾞﾙﾄ(12X25)	4	OPT	
16	09160-12066	･ﾜｯｼｬ(12.5X22X2.5)	4	OPT	
17	09180-09022	･ｽﾍﾟｰｻ(9.6X18X12)	2	OPT	

DF140A_000_018_442A
DRAG LINK

FIG.460A

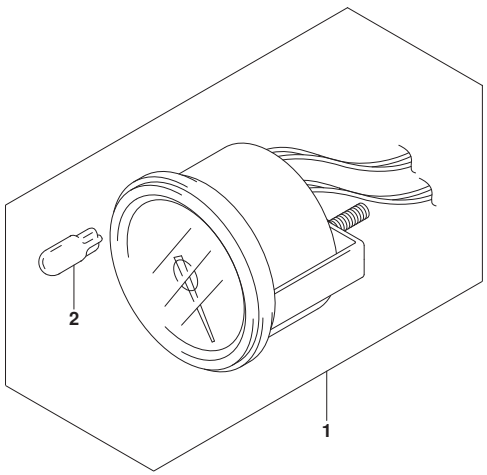

FIG.460A (1-I-12) ﾒｰﾀ

見出番号	品　番	品　名	使用個数	備　考	標　準 作業時間
1	34200-93J12	ﾀｺﾒｰﾀｱｯｼ,ｳｲｽﾞﾓﾆﾀ (ﾎﾜｲﾄ)	1		
2	09471-12077	･ﾊﾞﾙﾌﾞ(12V1.7W)	1		

DF140A_000_018_460A
METER

FIG.501A

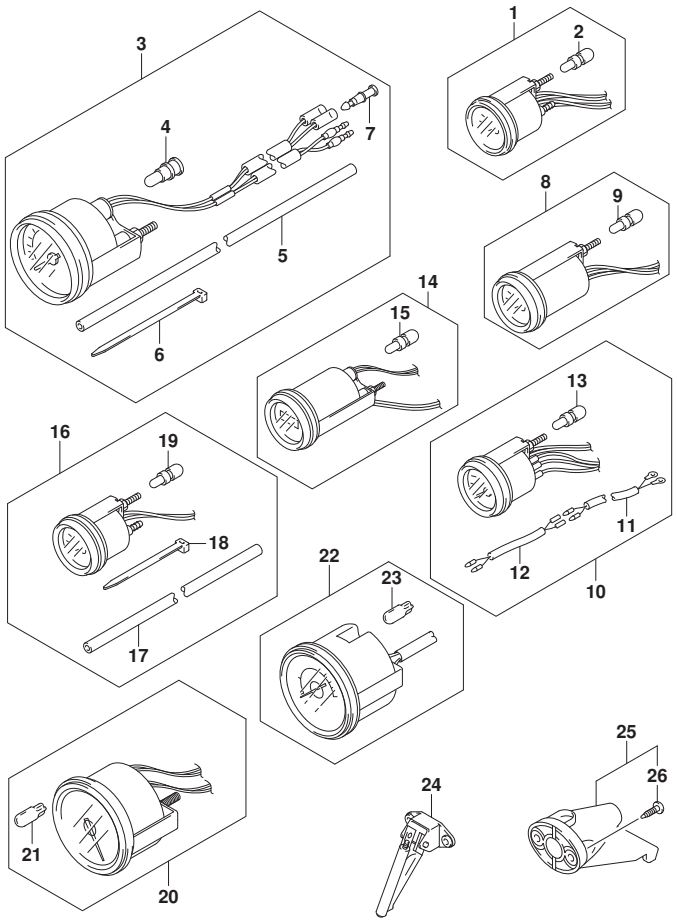

FIG.501A (1-I-13) ｵﾌﾟｼｮﾝ:ﾒｰﾀ

見出番号	品　番	品　名	使用個数	備　考	標準作業時間
1-1	34800-93J00	ﾒｰﾀｱｯｼ,ﾄﾘﾑ (ﾌﾞﾗｯｸ)	1	ﾌﾞﾗｯｸ	
1-2	34800-93J11	ﾒｰﾀｱｯｼ,ﾄﾘﾑ (ﾎﾜｲﾄ)	1	ﾎﾜｲﾄ	
2	#09471-12108	･ﾊﾞﾙﾌﾞ(12V1.7W,T:6.5)	1		
3-1	34100-93J00	ｽﾋﾟｰﾄﾞﾒｰﾀｱｯｼ,130KM/H (ﾌﾞﾗｯｸ)	1	MAX 130KM/H ﾌﾞﾗｯｸ	
3-2	34100-93J11	ｽﾋﾟｰﾄﾞﾒｰﾀｱｯｼ,130KM/H (ﾎﾜｲﾄ)	1	MAX 130KM/H ﾎﾜｲﾄ	
3-3	34100-93J20	ｽﾋﾟｰﾄﾞﾒｰﾀｱｯｼ,80KM/H (ﾌﾞﾗｯｸ)	1	MAX 80KM/H ﾌﾞﾗｯｸ	
3-4	34100-93J31	ｽﾋﾟｰﾄﾞﾒｰﾀｱｯｼ,80KM/H (ﾎﾜｲﾄ)	1	MAX 80KM/H ﾎﾜｲﾄ	
3-5	34100-93J40	ｽﾋﾟｰﾄﾞﾒｰﾀｱｯｼ,45KNOTS (ﾌﾞﾗｯｸ)	1	MAX 45KNOTS ﾌﾞﾗｯｸ	
3-6	34100-93J51	ｽﾋﾟｰﾄﾞﾒｰﾀｱｯｼ,45KNOTS (ﾎﾜｲﾄ)	1	MAX 45KNOTS ﾎﾜｲﾄ	
3-7	34100-93J60	ｽﾋﾟｰﾄﾞﾒｰﾀｱｯｼ,65KNOTS (ﾎﾜｲﾄ)	1	MAX 65KNOTS ﾎﾜｲﾄ	
4	09471-12028	･ﾊﾞﾙﾌﾞ(12V3.4W)	1		
5	34191-92E00	･ﾁｭｰﾌﾞ	1		
6	09407-14407	･ｸﾗﾝﾌﾟ(L:145)	2		
7	36615-96300	･ﾀｰﾐﾅﾙ	2		
8-1	34600-93J00	ﾒｰﾀｱｯｼ,ﾎﾞﾙﾃｰｼﾞ (ﾌﾞﾗｯｸ)	1	ﾌﾞﾗｯｸ	
8-2	34600-93J11	ﾒｰﾀｱｯｼ,ﾎﾞﾙﾃｰｼﾞ (ﾎﾜｲﾄ)	1	ﾎﾜｲﾄ	
9	#09471-12103	･ﾊﾞﾙﾌﾞ(12V3W)	1		
10-1	34300-93J00	ｹﾞｰｼﾞｱｯｼ,ﾌｭｰｴﾙ (ﾌﾞﾗｯｸ)	1	ﾌﾞﾗｯｸ	
10-2	34300-93J11	ｹﾞｰｼﾞｱｯｼ,ﾌｭｰｴﾙ (ﾎﾜｲﾄ)	1	ﾎﾜｲﾄ	
11	34310-92E00	･ﾘｰﾄﾞｱｯｼ,ﾌｭｰｴﾙ,ｹﾞｰｼﾞ	1		
12	34360-92E00	･ｱﾀﾞﾌﾟﾀ,ﾌｭｰｴﾙｹﾞｰｼﾞ	1		
13	#09471-12103	･ﾊﾞﾙﾌﾞ(12V3W)	1		
14-1	34500-93J00	ﾒｰﾀｱｯｼ,ｱﾜｰ (ﾌﾞﾗｯｸ)	1	ﾌﾞﾗｯｸ	
14-2	34500-93J11	ﾒｰﾀｱｯｼ,ｱﾜｰ (ﾎﾜｲﾄ)	1	ﾎﾜｲﾄ	
15	#09471-12103	･ﾊﾞﾙﾌﾞ(12V3W)	1		

DF140A_000_018_501A
OPT:METER

FIG.501A

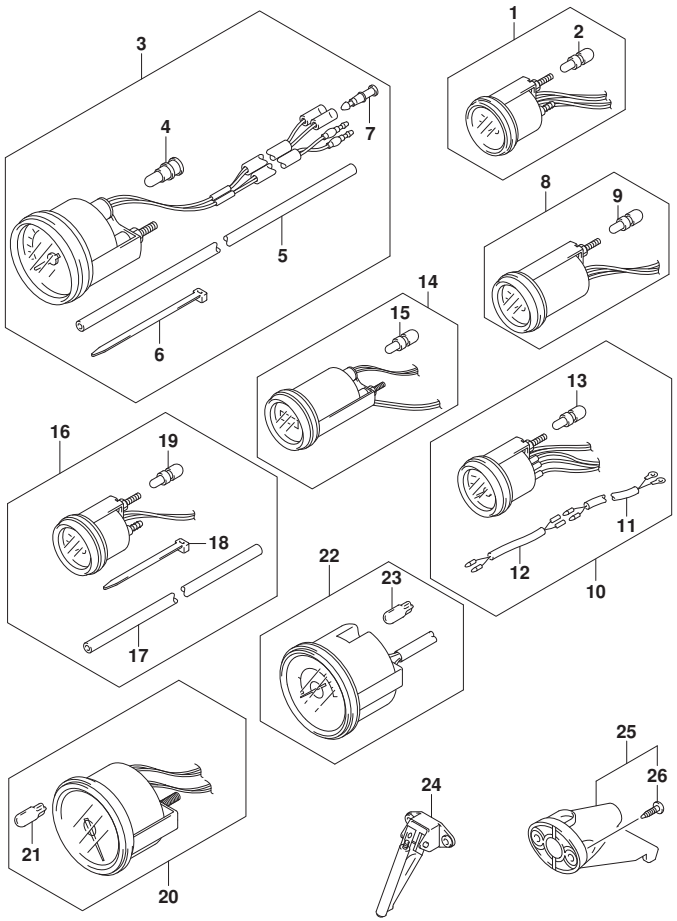

FIG.501A (1-I-14) ｵﾌﾟｼｮﾝ:ﾒｰﾀ

見出番号	品　番	品　名	使用個数	備　考	標準作業時間
16-1	34650-93J20	ｹﾞｰｼﾞｱｯｼ,ｳｵｰﾀﾌﾞﾚｯｼｬ15PSI ﾌﾞﾗｯｸ	1	15PSI ﾌﾞﾗｯｸ	
16-2	34650-93J31	ｹﾞｰｼﾞｱｯｼ,ｳｵｰﾀﾌﾞﾚｯｼｬ15PSI(ﾎﾜｲﾄ)	1	15PSI ﾎﾜｲﾄ	
17	34191-92E00	･ﾁｭｰﾌﾞ	1		
18	09407-14407	･ｸﾗﾝﾌﾟ(L:145)	2		
19	#09471-12103	･ﾊﾞﾙﾌﾞ(12V3W)	1		
20	34200-93J00	ﾀｺﾒｰﾀｱｯｼ,ｳｲｽﾞﾓﾆﾀ (ﾌﾞﾗｯｸ)	1	ﾌﾞﾗｯｸ	
21	09471-12077	･ﾊﾞﾙﾌﾞ(12V1.7W)	1		
22-1	34200-93J40	ﾀｺﾒｰﾀｱｯｼ,ｳｲｽﾞﾓﾆﾀ(ﾌﾞﾗｯｸ)	1	ﾌﾞﾗｯｸ	
22-2	34200-93J51	ﾀｺﾒｰﾀｱｯｼ,ｳｲｽﾞﾓﾆﾀ (ﾎﾜｲﾄ)	1	ﾎﾜｲﾄ	
23	09471-12077	･ﾊﾞﾙﾌﾞ(12V1.7W)	1		
24	34190-87D00	ｾﾝﾀﾞ,ｽﾋﾟｰﾄﾞﾒｰﾀ	1		
25	34190-95500	ｾﾝﾀﾞ,ｽﾋﾟｰﾄﾞﾒｰﾀ	1		
26	03112-0630B	･ｽｸﾘｭ	2		

DF140A_000_018_501A
OPT:METER

FIG.507A

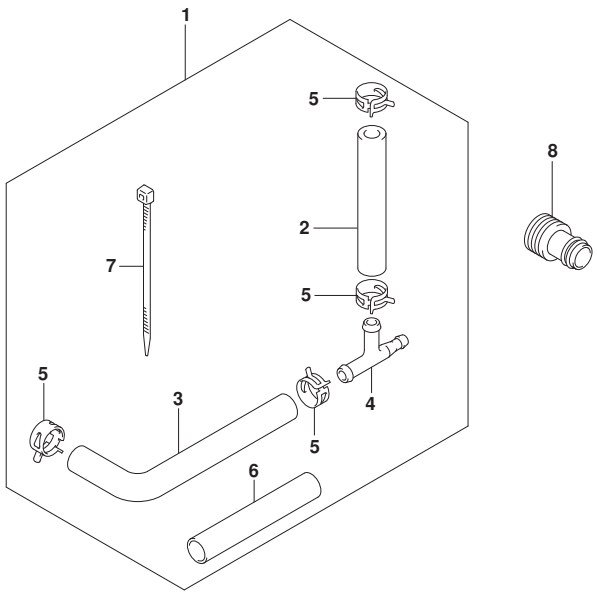

FIG.507A (1-I-15) ｵﾌﾟｼｮﾝ:ｳｵｰﾀｰ ﾌﾟﾚｯｼｬｰ ｹﾞｰｼﾞ ｻﾌﾞ ｷｯﾄ

見出番号	品　番	品　名	使用個数	備　考	標　準 作業時間
1	34660-90J02	ｷｯﾄ,ｳｵｰﾀｰﾌﾟﾚｯｼｬｰｹﾞｰｼﾞｻﾌﾞ	1		
2	09352-50903-600	･ﾎｰｽ(5X9X600)	1	L:600->160	
3	09352-50903-600	･ﾎｰｽ(5X9X600)	1	L:600->210	
4	09367-06006	･3ｳｴｲ	1		
5	09401-08413	･ｸﾘｯﾌﾟ	4		
6	18498-99EA0	･ﾌﾟﾛﾃｸﾀ(L:80)	1		
7	09407-25402	･ｸﾗﾝﾌﾟ(L:250)	1		
8	17917-87L00	ｺﾈｸﾀ,ﾌﾗｯｼｭｳｵｰﾀｰ	1		

DF140A_000_018_507A
OPT:WATER PRESSURE GAUGE SUB KIT

FIG.509A

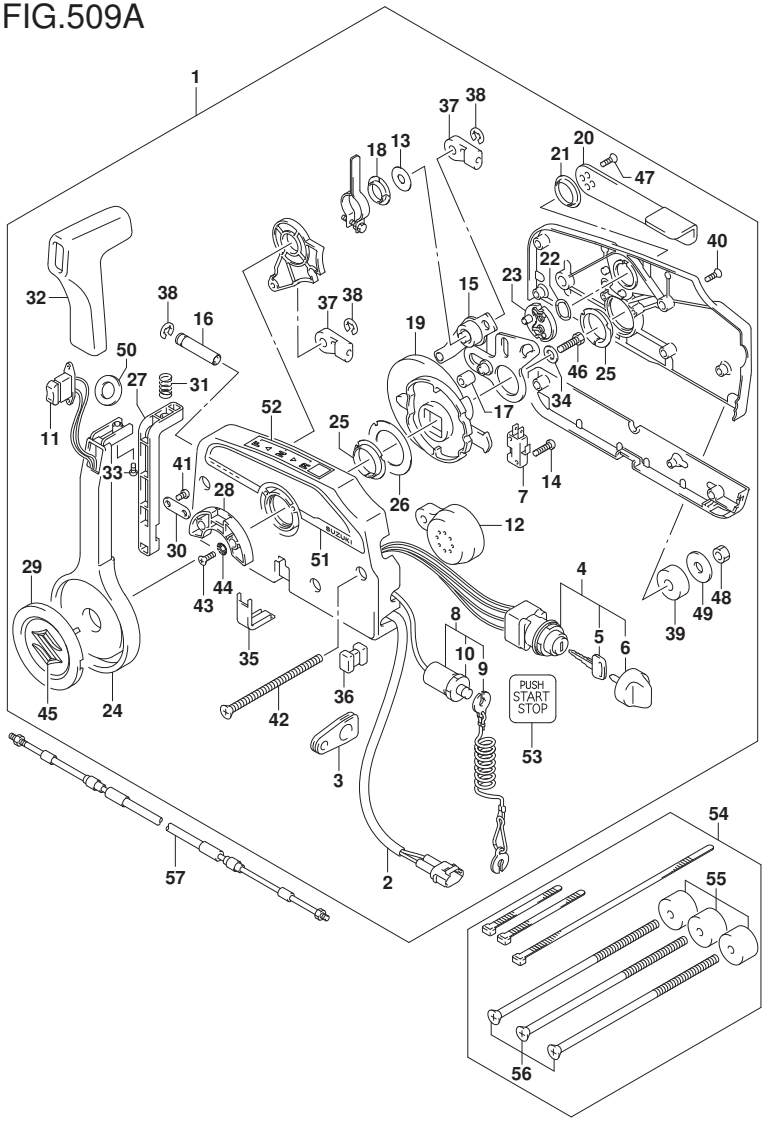

FIG.509A (1-J-2) ｵﾌﾟｼｮﾝ:ﾘﾓｰﾄ ｺﾝﾄﾛｰﾙ (1)

見出番号	品　番	品　名	使用個数	備　考	標　準 作業時間
1	67200-96L01	ﾘﾓｰﾄｺﾝﾄﾛｰﾙｱｯｼ	1		
2	36646-93J01	･ﾜｲﾔｱｯｼ,PTTｽｲｯﾁｱﾀﾞﾌﾟﾀ	1		
3	36628-92E00	･ｸﾞﾛﾒｯﾄ,ﾜｲﾔﾘﾝｸﾞﾊｰﾈｽ	1		
4	37110-96L10	･ｽｲｯﾁｱｯｼ,ﾒｲﾝ	1		
5-1	37141-99E00	･･ｷｰ(931)	2		
5-2	37141-99E10	･･ｷｰ(932)	2		
5-3	37141-99E20	･･ｷｰ(933)	2		
5-4	37141-99E30	･･ｷｰ(934)	2		
5-5	37141-99E40	･･ｷｰ(935)	2		
5-6	37141-99E50	･･ｷｰ(936)	2		
6	37143-96L00	･･ﾉﾌﾞ,ﾒｲﾝｽｲｯﾁ	1		
7	37721-93J91	･ｽｲｯﾁｱｯｼ,ﾆｭｰﾄﾗﾙ	1		
8	37820-93J04	･ｽｲｯﾁｱｯｼ,ｴﾏｼﾞｴﾝｼ	1		
9	37823-92E01	･･ﾌﾟﾚｰﾄｱｯｼ,ｴﾏｼﾞｴﾝｼｽｲｯﾁﾛｯｸ	1		
10	37826-92J00	･･ﾅｯﾄ	1		
11	37850-90J06	･ｽｲｯﾁｱｯｼ,PTT	1		
12	38500-93J90	･ﾌﾞｻﾞｰ,ｳｵｰﾆﾝｸﾞ	1		
13	67212-95600	･ﾜｯｼｬ	1		
14	67296-92E11	･ｽｸﾘｭ,ﾆｭｰﾄﾗﾙｽｲｯﾁ	2		
15	67220-95630	･ﾌﾟﾚｰﾄｱｯｼ	1		
16	67223-99E10	･ﾉﾌﾞ,ﾌﾞﾚｰｷｱｼﾞｬｽﾄ	1		
17	67229-95600	･ﾛｰﾗ	1		
18	67232-95600	･ﾌﾞｯｼｭ	1		
19	67238-87D00	･ｷﾞｬ,ﾄﾞﾗｲﾌﾞ	1		
20	67241-99E10	･ﾚﾊﾞｰ,ﾌﾘｰｽﾛｯﾄﾙ	1		
21	67243-95600	･ﾌﾞｯｼｭ	1		

DF140A_000_018_509A
OPT:REMOTE CONTROL (1)

FIG.509A

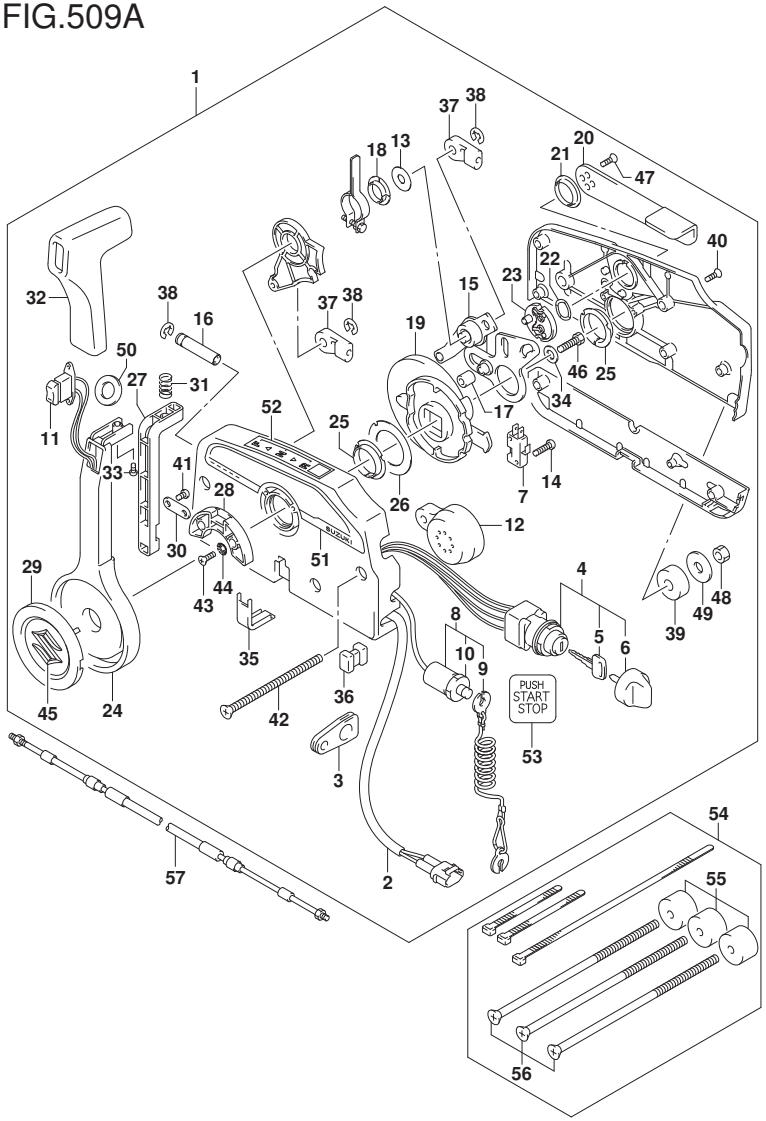

FIG.509A (1-J-3) ｵﾌﾟｼｮﾝ:ﾘﾓｰﾄ ｺﾝﾄﾛｰﾙ (1)

見出番号	品番	品名	使用個数	備考	標準作業時間
22	67244-95600	・ｳｴｰﾌﾞﾜｯｼｬ	1		
23	67245-95600	・ﾄﾞﾗﾑ,ﾌﾘｰｽﾛｯﾄﾙ	1		
24	67251-99E20	・ﾚﾊﾞｰ,ﾊﾝﾄﾞﾙ	1		
25	67252-95600	・ﾌﾞｯｼｭ	2		
26	67253-95600	・ﾜｯｼｬ	1		
27	67255-99E10	・ｱｰﾑ,ﾛｯｸ	1		
28	67256-95600	・ﾎﾙﾀﾞ,ﾆｭｰﾄﾗﾙﾛｯｸ	1		
29	67257-99E10	・ｷｬｯﾌﾟ,ﾚﾊﾞｰ	1		
30	67258-99E00	・ﾌﾞﾗｹｯﾄ	1		
31	67259-87D00	・ｽﾌﾟﾘﾝｸﾞ,ﾆｭｰﾄﾗﾙｱｰﾑ	1		
32	67261-99E10	・ｸﾞﾘｯﾌﾟ	1		
33	67296-94310	・ｽｸﾘｭ	1		
34	67264-95600	・ﾜｯｼｬ	1		
35	67267-93J00	・ｶﾊﾞｰ,ﾜｲﾔ	1		
36	67273-95600	・ｽﾍﾟｰｻ	1		
37	67275-95600	・ｴﾝﾄﾞ,ｹｰﾌﾞﾙ	2		
38	67292-94300	・Eﾘﾝｸﾞ	3		
39	67294-95600	・ｽﾍﾟｰｻ	3		
40	67296-90J10	・ｽｸﾘｭ,ﾘﾔｶﾊﾞｰ	5		
41	67296-94300	・ｽｸﾘｭ(4X10)	2		
42	67296-95600	・ｽｸﾘｭ	3		
43	67296-95610	・ｽｸﾘｭ	2		
44	67297-95600	・ﾜｯｼｬ	2		
45	77811-54GB0-0PG	・ｴﾝﾌﾞﾚﾑ,ﾘﾔﾏｰｸS(ｸﾛｰﾑ)	1		
46	09100-08232	・ﾎﾞﾙﾄ(8X30)	1		
47	09126-05003	・ｽｸﾘｭ(5X12)	2		

DF140A_000_018_509A
OPT:REMOTE CONTROL (1)

FIG.509A

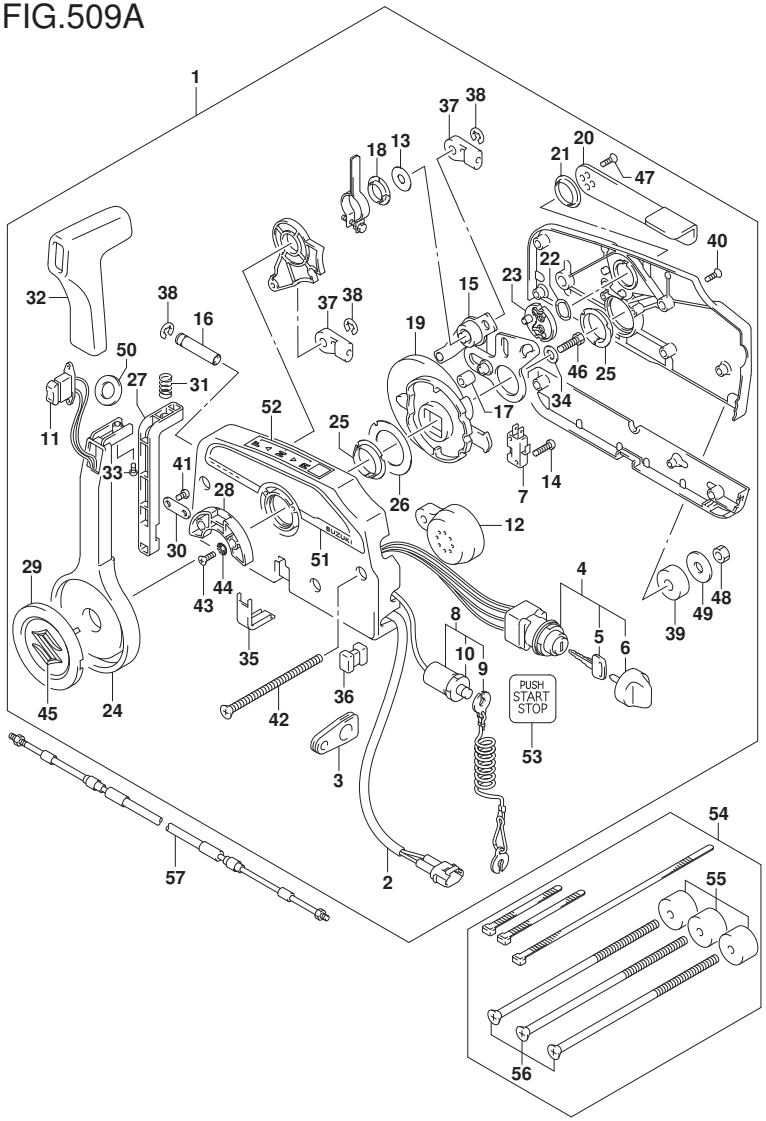

FIG.509A (1-J-4) ｵﾌﾟｼｮﾝ:ﾘﾓｰﾄ ｺﾝﾄﾛｰﾙ (1)

見出番号	品番	品名	使用個数	備考	標準作業時間
48	09140-06020	・ﾅｯﾄ	3		
49	09160-06104	・ﾜｯｼｬ(6.5X24X2)	3		
50	37859-90J00	・ｽﾍﾟｰｻ	1		
51	67282-94L00	・ﾃﾞｶｰﾙ,ﾘﾓｺﾝｻｲﾄﾞ	1		
52	67284-94L00	・ﾏｰｸ,ﾊﾝﾄﾞﾙﾚﾊﾞｰ	1		
53	67285-96L00	・ﾏｰｸ,ｷｰﾚｽｽﾀｰﾄﾒｲﾝｽｲｯﾁ	1		
54	67140-95600	ｱﾀｯﾁﾒﾝﾄｷｯﾄ,ﾂｲﾝﾘﾓｺﾝ	1		
55	67294-95600	・ｽﾍﾟｰｻ	3		
56	67296-95621	・ｽｸﾘｭ(L:165)	3		
57-1	67320-93J00	ｹｰﾌﾞﾙｱｯｼ,ﾘﾓｺﾝ(8F:2.4M)	2		
57-2	67320-93J10	ｹｰﾌﾞﾙｱｯｼ,ﾘﾓｺﾝ(10F:3.1M)	2		
57-3	67320-93J20	ｹｰﾌﾞﾙｱｯｼ,ﾘﾓｺﾝ(12F:3.7M)	2		
57-4	67320-93J30	ｹｰﾌﾞﾙｱｯｼ,ﾘﾓｺﾝ(14F:4.2M)	2		
57-5	67320-93J40	ｹｰﾌﾞﾙｱｯｼ,ﾘﾓｺﾝ(16F:4.8M)	2		
57-6	67320-93J50	ｹｰﾌﾞﾙｱｯｼ,ﾘﾓｺﾝ(18F:5.4M)	2		
57-7	67320-93J60	ｹｰﾌﾞﾙｱｯｼ,ﾘﾓｺﾝ(20F:6.1M)	2		
57-8	67320-93J70	ｹｰﾌﾞﾙｱｯｼ,ﾘﾓｺﾝ(22F:6.7M)	2		
57-9	67320-93J80	ｹｰﾌﾞﾙｱｯｼ,ﾘﾓｺﾝ(24F:7.3M)	2		

DF140A_000_018_509A
OPT:REMOTE CONTROL (1)

FIG.510A

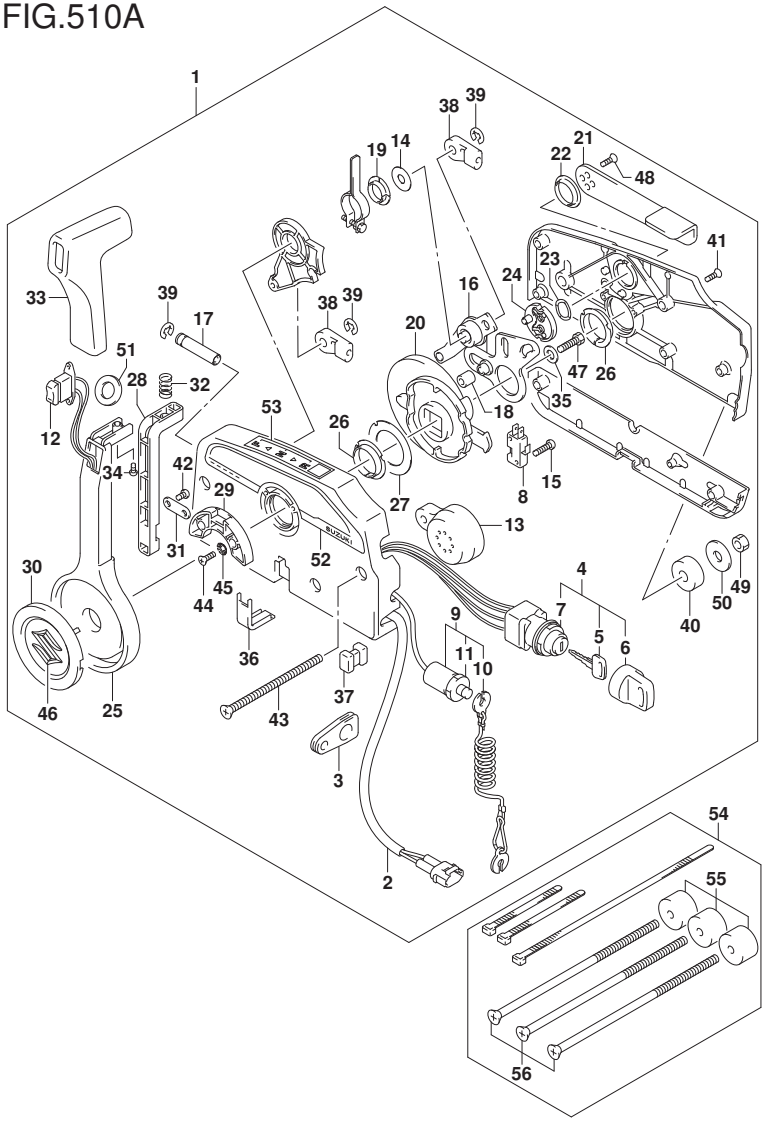

FIG.510A (1-J-5) ｵﾌﾟｼｮﾝ:ﾘﾓｰﾄ ｺﾝﾄﾛｰﾙ (2)

見出番号	品　番	品　名	使用個数	備　考	標　準 作業時間
1	67200-93J51	ﾘﾓｰﾄｺﾝﾄﾛｰﾙｱｯｼ	1		
2	36646-93J01	･ﾜｲﾔｱｯｼ,PTTｽｲｯﾁｱﾀﾞﾌﾟﾀ	1		
3	36628-92E00	･ｸﾞﾛﾒｯﾄ,ﾜｲﾔﾘﾝｸﾞﾊｰﾈｽ	1		
4	37110-93J11	･ｽｲｯﾁｱｯｼ,ｲｸﾞﾆｯｼｮﾝ	1		
5-1	37141-99E00	･･ｷｰ(931)	2		
5-2	37141-99E10	･･ｷｰ(932)	2		
5-3	37141-99E20	･･ｷｰ(933)	2		
5-4	37141-99E30	･･ｷｰ(934)	2		
5-5	37141-99E40	･･ｷｰ(935)	2		
5-6	37141-99E50	･･ｷｰ(936)	2		
5-7	37141-99E60	･･ｷｰ(937)	2		
5-8	37141-99E70	･･ｷｰ(938)	2		
5-9	37141-99E80	･･ｷｰ(939)	2		
5-10	37141-99E90	･･ｷｰ(940)	2		
5-11	37141-99EA0	･･ｷｰ(941)	2		
5-12	37141-99EB0	･･ｷｰ(942)	2		
6	37143-99E00	･･ｷｬｯﾌﾟ,ｷｰ	2		
7	37149-93J00	･･ｷｬｯﾌﾟ,ｼﾘﾝﾀﾞﾎﾞﾃﾞｰ	1		
8	37721-93J91	･ｽｲｯﾁｱｯｼ,ﾆｭｰﾄﾗﾙ	1		
9	37820-93J04	･ｽｲｯﾁｱｯｼ,ｴﾏｼﾞｴﾝｼ	1		
10	37823-92E01	･･ﾌﾟﾚｰﾄｱｯｼ,ｴﾏｼﾞｴﾝｼｽｲｯﾁﾛｯｸ	1		
11	37826-92J00	･･ﾅｯﾄ	1		
12	37850-90J06	･ｽｲｯﾁｱｯｼ,PTT	1		
13	38500-93J90	･ﾌﾞｻﾞｰ,ｳｵｰﾆﾝｸﾞ	1		
14	67212-95600	･ﾜｯｼｬ	1		
15	67296-92E11	･ｽｸﾘｭ,ﾆｭｰﾄﾗﾙｽｲｯﾁ	2		

DF140A_000_018_510A
OPT:REMOTE CONTROL (2)

FIG.510A

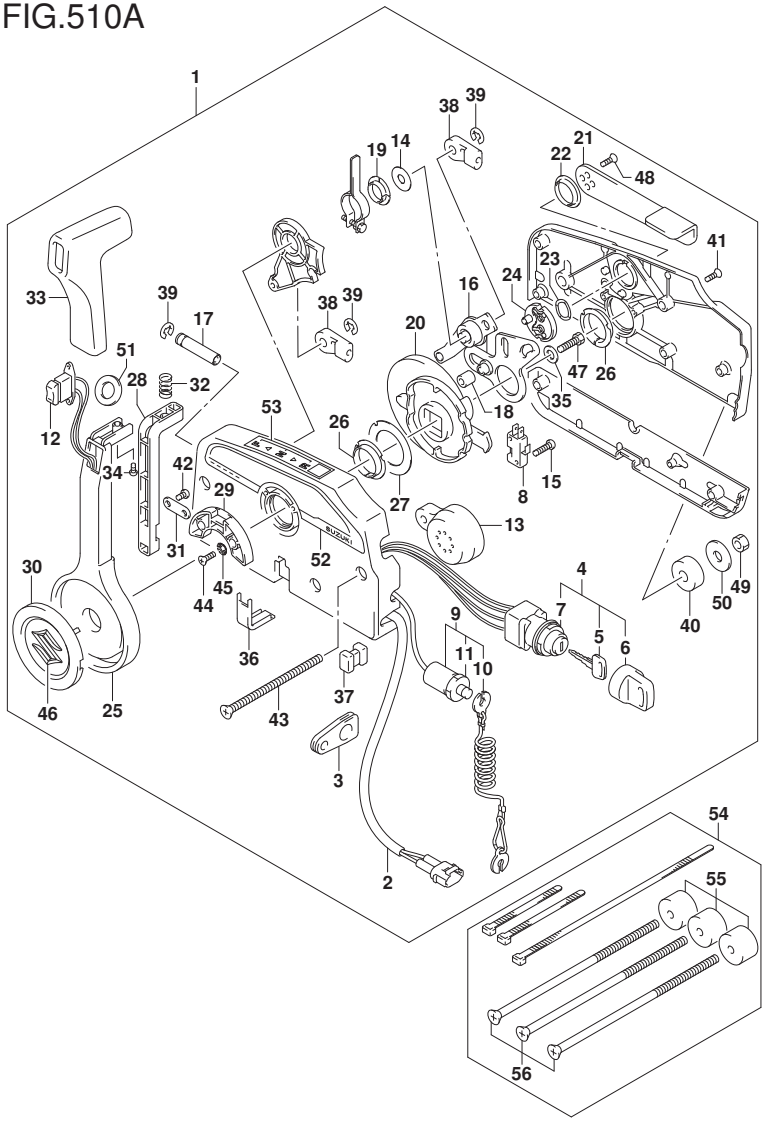

FIG.510A (1-J-6) ｵﾌﾟｼｮﾝ:ﾘﾓｰﾄ ｺﾝﾄﾛｰﾙ (2)

見出番号	品　番	品　名	使用個数	備　考	標　準 作業時間
16	67220-95630	･ﾌﾞﾚｰﾄｱｯｼ	1		
17	67223-99E10	･ﾉﾌﾞ,ﾌﾞﾚｰｷｱｼﾞｬｽﾄ	1		
18	67229-95600	･ﾛｰﾗ	1		
19	67232-95600	･ﾌﾞｯｼｭ	1		
20	67238-87D00	･ｷﾞｬ,ﾄﾞﾗｲﾌﾞ	1		
21	67241-99E10	･ﾚﾊﾞｰ,ﾌﾘｰｽﾛｯﾄﾙ	1		
22	67243-95600	･ﾌﾞｯｼｭ	1		
23	67244-95600	･ｳｴｰﾌﾞﾜｯｼｬ	1		
24	67245-95600	･ﾄﾞﾗﾑ,ﾌﾘｰｽﾛｯﾄﾙ	1		
25	67251-99E20	･ﾚﾊﾞｰ,ﾊﾝﾄﾞﾙ	1		
26	67252-95600	･ﾌﾞｯｼｭ	2		
27	67253-95600	･ﾜｯｼｬ	1		
28	67255-99E10	･ｱｰﾑ,ﾛｯｸ	1		
29	67256-95600	･ﾎﾙﾀﾞ,ﾆｭｰﾄﾗﾙﾛｯｸ	1		
30	67257-99E10	･ｷｬｯﾌﾟ,ﾚﾊﾞｰ	1		
31	67258-99E00	･ﾌﾞﾗｹｯﾄ	1		
32	67259-87D00	･ｽﾌﾟﾘﾝｸﾞ,ﾆｭｰﾄﾗﾙｱｰﾑ	1		
33	67261-99E10	･ｸﾞﾘｯﾌﾟ	1		
34	67296-94310	･ｽｸﾘｭ	1		
35	67264-95600	･ﾜｯｼｬ	1		
36	67267-93J00	･ｶﾊﾞｰ,ﾜｲﾔ	1		
37	67273-95600	･ｽﾍﾟｰｻ	1		
38	67275-95600	･ｴﾝﾄﾞ,ｹｰﾌﾞﾙ	2		
39	67292-94300	･Eﾘﾝｸﾞ	3		
40	67294-95600	･ｽﾍﾟｰｻ	3		
41	67296-90J10	･ｽｸﾘｭ,ﾘﾔｶﾊﾞｰ	5		

DF140A_000_018_510A
OPT:REMOTE CONTROL (2)

FIG.510A

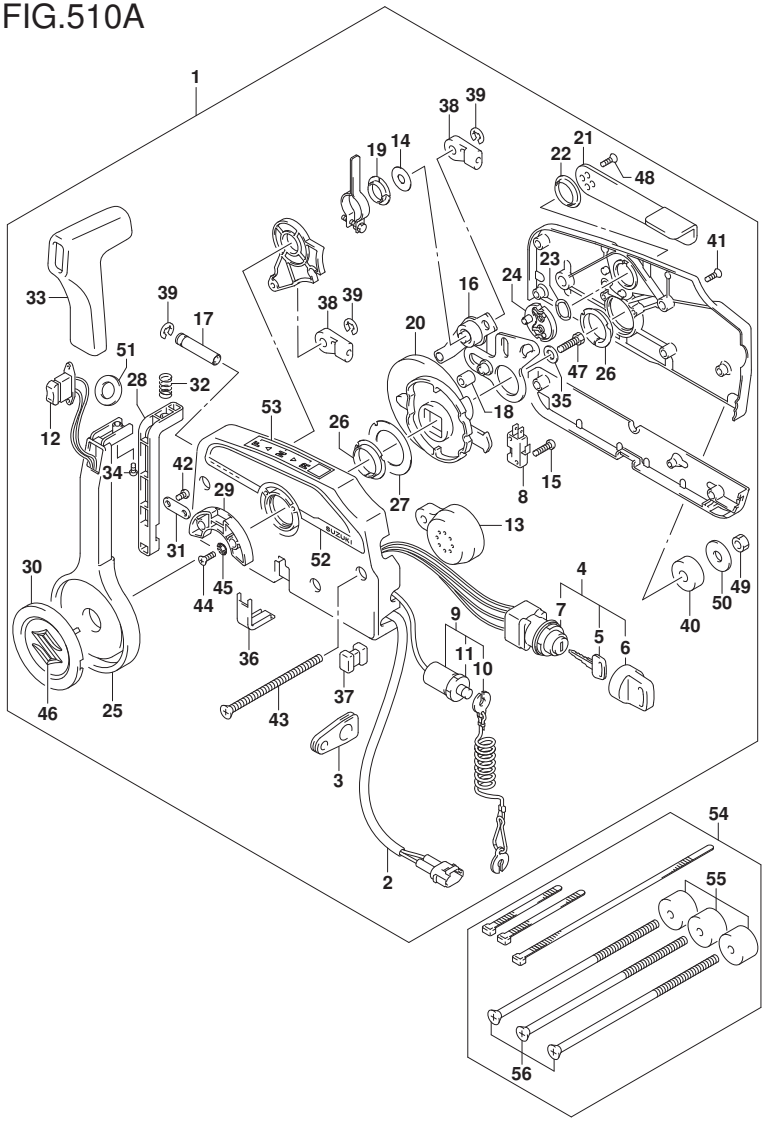

FIG.510A (1-J-7) ｵﾌﾟｼｮﾝ:ﾘﾓｰﾄ ｺﾝﾄﾛｰﾙ (2)

見出番号	品番	品名	使用個数	備考	標準作業時間
42	67296-94300	・ｽｸﾘｭ(4X10)	2		
43	67296-95600	・ｽｸﾘｭ	3		
44	67296-95610	・ｽｸﾘｭ	2		
45	67297-95600	・ﾜｯｼｬ	2		
46	77811-54GB0-0PG	・ｴﾝﾌﾞﾚﾑ,ﾘﾔﾏｰｸS(ｸﾛｰﾑ)	1		
47	09100-08232	・ﾎﾞﾙﾄ(8X30)	1		
48	09126-05003	・ｽｸﾘｭ(5X12)	2		
49	09140-06020	・ﾅｯﾄ	3		
50	09160-06104	・ﾜｯｼｬ(6.5X24X2)	3		
51	37859-90J00	・ｽﾍﾟｰｻ	1		
52	67282-94L00	・ﾃﾞｶｰﾙ,ﾘﾓｺﾝｻｲﾄﾞ	1		
53	67284-94L00	・ﾏｰｸ,ﾊﾝﾄﾞﾙﾚﾊﾞｰ	1		
54	67140-95600	ｱﾀｯﾁﾒﾝﾄｷｯﾄ,ﾂｲﾝﾘﾓｺﾝ	1		
55	67294-95600	・ｽﾍﾟｰｻ	3		
56	67296-95621	・ｽｸﾘｭ(L:165)	3		

DF140A_000_018_510A
OPT:REMOTE CONTROL (2)

FIG.521A

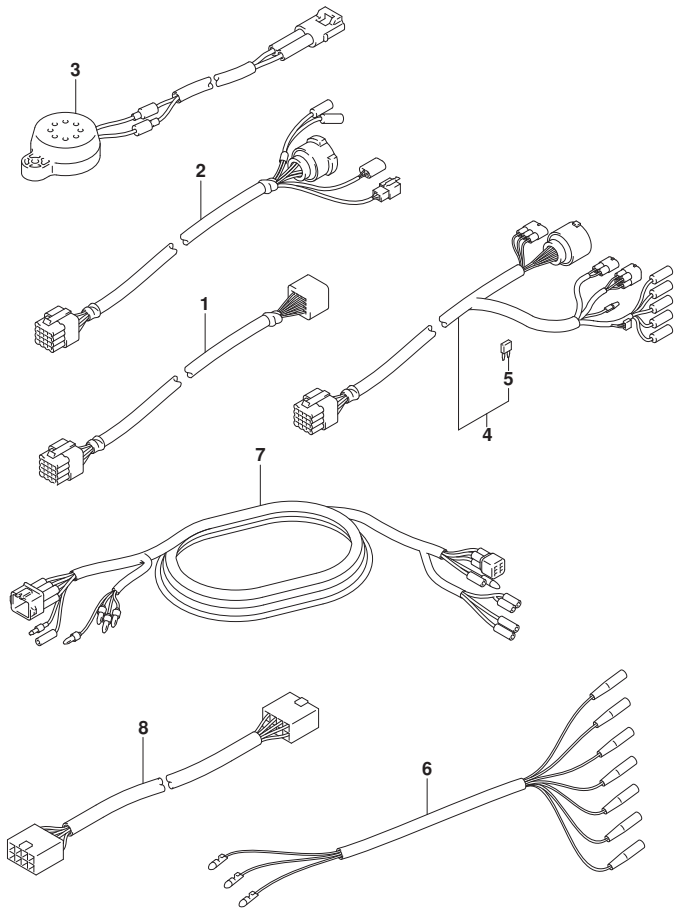

FIG.521A (1-J-8) ｵﾌﾟｼｮﾝ:ﾊｰﾈｽ

見出番号	品　番	品　名	使用個数	備　考	標　準 作業時間
1-1	36620-93J10	ﾜｲﾔｱｯｼ, ﾘﾓｺﾝｴｸｽﾃﾝｼｮﾝ(L:2000)	1	L:2000	
1-2	36620-93J40	ﾜｲﾔｱｯｼ, ﾘﾓｺﾝｴｸｽﾃﾝｼｮﾝ(L:3000)	1	L:3000	
2	36620-93J30	ﾜｲﾔｱｯｼ, ﾘﾓｺﾝ(L:2000)	1	L:2000	
3	38500-93J00	ﾌﾞｻﾞｰｱｯｼ, ｳｵｰﾆﾝｸﾞ	1		
4-1	36620-93J02	ﾜｲﾔｱｯｼ, ﾘﾓｰﾄｺﾝﾄﾛｰﾙ	1		
4-2	36620-93J52	ﾜｲﾔｱｯｼ, ﾘﾓｰﾄｺﾝﾄﾛｰﾙ	1	L:3500	
4-3	36620-93J62	ﾜｲﾔｱｯｼ, ﾘﾓｰﾄｺﾝﾄﾛｰﾙ	1	L:6500	
5	09481-10501	･ﾌｭｰｽﾞ(10A)	1		
6	36630-92E00	ﾜｲﾔｱｯｼ, ｲﾝｽﾄﾙﾒﾝﾄ	1		
7	36660-94480	ﾜｲﾔ, ｾﾝﾀﾞｰｴｸｽﾃﾝｼｮﾝ(L:2000)	1		
8	36667-96L20	ﾜｲﾔ, ｹﾞｰｼﾞｴｸｽﾃﾝｼｮﾝ	1		

DF140A_000_018_521A
OPT:HARNESS

FIG.530A

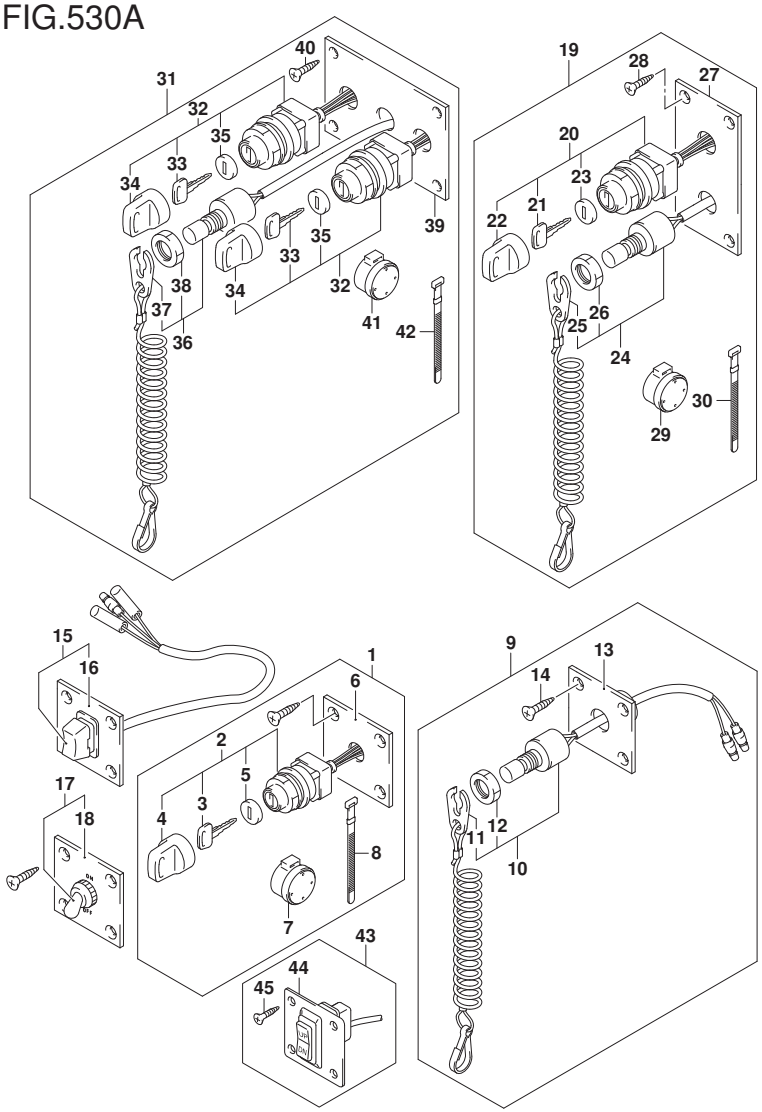

FIG.530A (1-J-9) ｵﾌﾟｼｮﾝ:ｽｲｯﾁ

見出番号	品　番	品　名	使用個数	備　考	標　準 作業時間
1	37100-96J00	ﾊﾟﾈﾙｱｯｼ,ｲｸﾞﾆｯｼｮﾝｽｲｯﾁ	1		
2	37110-93J01	･ｽｲｯﾁｱｯｼ,ｲｸﾞﾆｯｼｮﾝ	1		
3-1	37141-99E00	･･ｷｰ(931)	2		
3-2	37141-99E10	･･ｷｰ(932)	2		
3-3	37141-99E20	･･ｷｰ(933)	2		
3-4	37141-99E30	･･ｷｰ(934)	2		
3-5	37141-99E40	･･ｷｰ(935)	2		
3-6	37141-99E50	･･ｷｰ(936)	2		
3-7	37141-99E60	･･ｷｰ(937)	2		
3-8	37141-99E70	･･ｷｰ(938)	2		
3-9	37141-99E80	･･ｷｰ(939)	2		
3-10	37141-99E90	･･ｷｰ(940)	2		
3-11	37141-99EA0	･･ｷｰ(941)	2		
3-12	37141-99EB0	･･ｷｰ(942)	2		
4	37143-99E00	･･ｷｬｯﾌﾟ,ｷｰ	1		
5	37149-93J00	･･ｷｬｯﾌﾟ,ｼﾘﾝﾀﾞﾎﾞﾃﾞｰ	1		
6	37139-99E00	･ﾊﾟﾈﾙ,ｲｸﾞﾆｯｼｮﾝｽｲｯﾁ	1		
7	38500-93J90	･ﾌﾞｻﾞｰ,ｳｵｰﾆﾝｸﾞ	1		
8	09407-08401	･ｸﾗﾝﾌﾟ(L:80)	1		
9	37803-93J05	ﾊﾟﾈﾙｱｯｼ,ｴﾏｼﾞｪﾝｼｽｲｯﾁ	1		
10	37820-93J10	･ｽｲｯﾁｱｯｼ,ｴﾏｼﾞｪﾝｼ	1		
11	37823-92E01	･･ﾌﾟﾚｰﾄｱｯｼ,ｴﾏｼﾞｪﾝｼｽｲｯﾁﾛｯｸ	1		
12	37826-92J10	･･ﾅｯﾄ	1		
13	37825-99E10	･ﾊﾟﾈﾙ,ｴﾏｼﾞｪﾝｼｽﾄｯﾌﾟｽｲｯﾁ	1		
14	03122-05165	･ｽｸﾘｭ	4		

DF140A_000_018_530A
OPT:SWITCH

FIG.530A

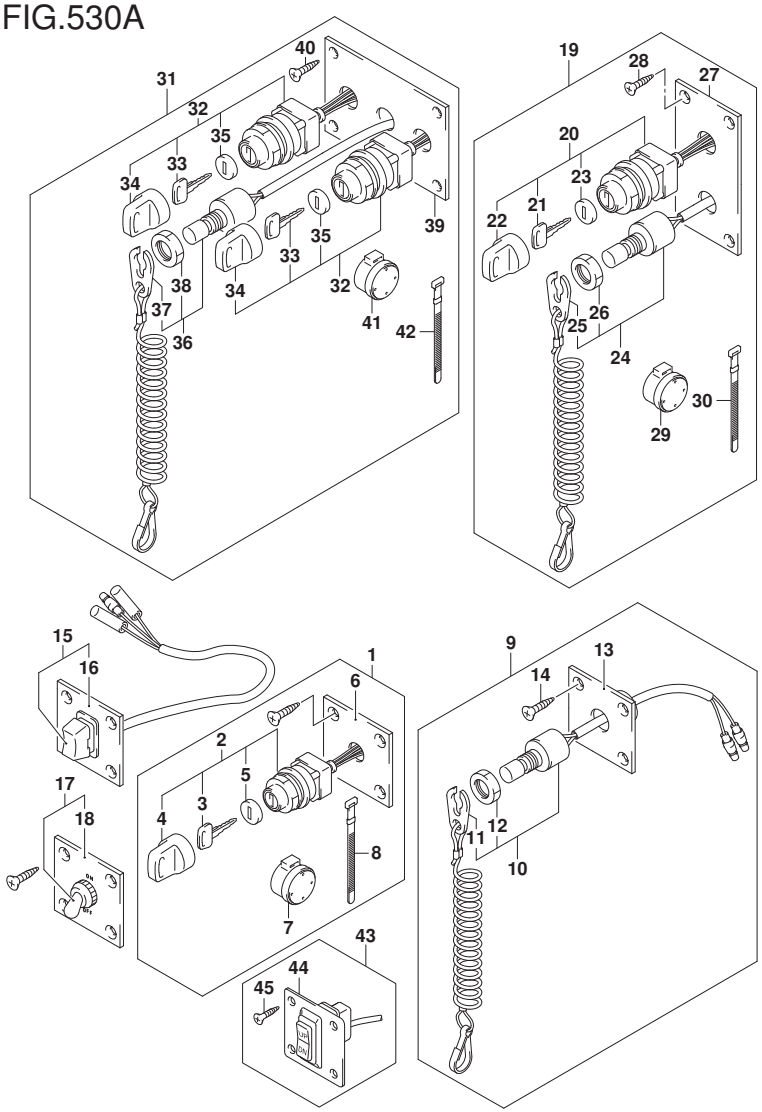

FIG.530A (1-J-10) ｵﾌﾟｼｮﾝ:ｽｲｯﾁ

見出番号	品　番	品　名	使用個数	備　考	標　準 作業時間
15	37805-93J00	ﾊﾟﾈﾙｱｯｼ,PTTｽｲｯﾁ	1		
16	37855-99E00	･ﾊﾟﾈﾙ,PTTｽｲｯﾁ	1		
17	37210-93J00	ﾊﾟﾈﾙｱｯｼ,ﾗｲﾃｲﾝｸﾞｽｲｯﾁ	1		
18	37212-93J00	･ﾊﾟﾈﾙ,ﾗｲﾃｲﾝｸﾞｽｲｯﾁ	1		
19	37100-96J25	ﾊﾟﾈﾙｱｯｼ,ｴﾝｼﾞﾝｽｲｯﾁ	1		
20	37110-93J01	･ｽｲｯﾁｱｯｼ,ｲｸﾞﾆｯｼｮﾝ	1		
21-1	37141-99E00	･･ｷｰ(931)	2		
21-2	37141-99E10	･･ｷｰ(932)	2		
21-3	37141-99E20	･･ｷｰ(933)	2		
21-4	37141-99E30	･･ｷｰ(934)	2		
21-5	37141-99E40	･･ｷｰ(935)	2		
21-6	37141-99E50	･･ｷｰ(936)	2		
21-7	37141-99E60	･･ｷｰ(937)	2		
21-8	37141-99E70	･･ｷｰ(938)	2		
21-9	37141-99E80	･･ｷｰ(939)	2		
21-10	37141-99E90	･･ｷｰ(940)	2		
21-11	37141-99EA0	･･ｷｰ(941)	2		
21-12	37141-99EB0	･･ｷｰ(942)	2		
22	37143-99E00	･･ｷｬｯﾌﾟ,ｷｰ	1		
23	37149-93J00	･･ｷｬｯﾌﾟ,ｼﾘﾝﾀﾞﾎﾞﾃﾞｰ	1		
24	37820-93J10	･ｽｲｯﾁｱｯｼ,ｴﾏｼﾞｴﾝｼ	1		
25	37823-92E01	･･ﾌﾟﾚｰﾄｱｯｼ,ｴﾏｼﾞｴﾝｼｽｲｯﾁﾛｯｸ	1		
26	37826-92J10	･･ﾅｯﾄ	1		
27	37139-99E40	･ﾊﾟﾈﾙ,ｲｸﾞﾆｯｼｮﾝｽｲｯﾁ	1		
28	03121-0516A	･ｽｸﾘｭ	4		
29	38500-93J90	･ﾌﾞｻﾞｰ,ｳｵｰﾆﾝｸﾞ	1		

DF140A_000_018_530A
OPT:SWITCH

FIG.530A

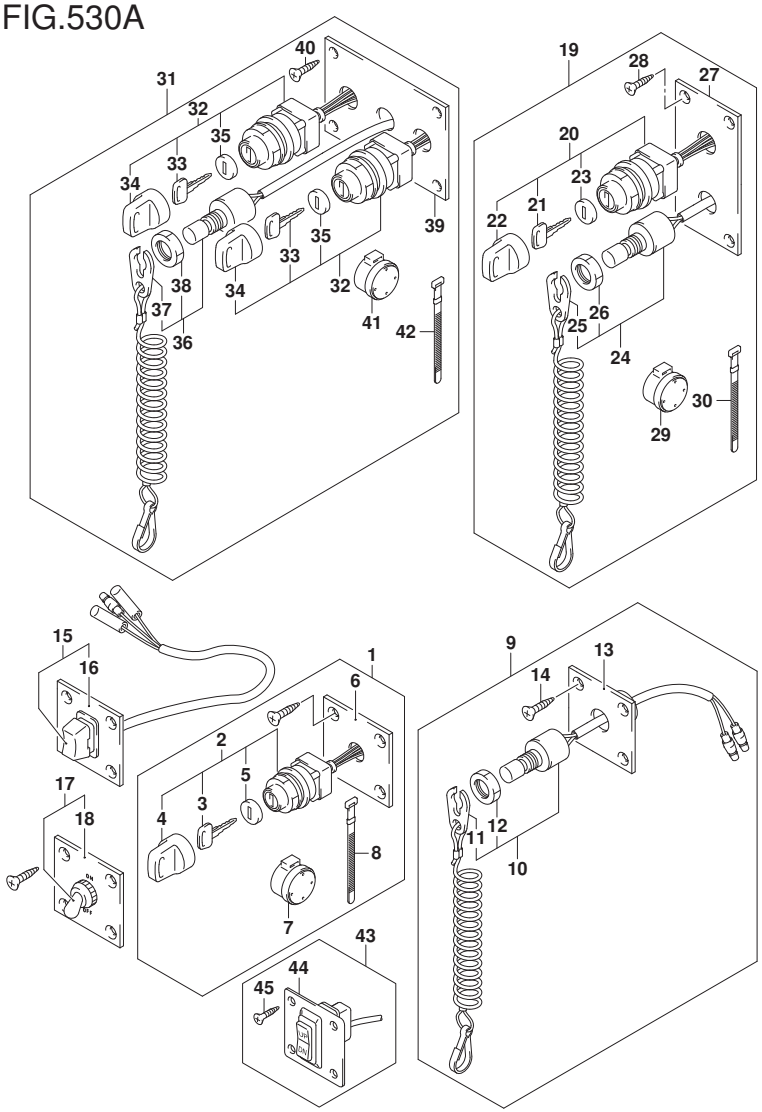

FIG.530A (1-J-11) ｵﾌﾟｼｮﾝ:ｽｲｯﾁ

見出番号	品　番	品　名	使用個数	備　考	標　準 作業時間
30	09407-08401	･ｸﾗﾝﾌﾟ(L:80)	1		
31	37100-96J15	ﾊﾟﾈﾙｱｯｼ,ﾃﾞｭｱﾙｴﾝｼﾞﾝｽｲｯﾁ	1		
32	37110-93J01	･ｽｲｯﾁｱｯｼ,ｲｸﾞﾆｯｼｮﾝ	2		
33-1	37141-99E00	･･ｷｰ(931)	4		
33-2	37141-99E10	･･ｷｰ(932)	4		
33-3	37141-99E20	･･ｷｰ(933)	4		
33-4	37141-99E30	･･ｷｰ(934)	4		
33-5	37141-99E40	･･ｷｰ(935)	4		
33-6	37141-99E50	･･ｷｰ(936)	4		
33-7	37141-99E60	･･ｷｰ(937)	4		
33-8	37141-99E70	･･ｷｰ(938)	4		
33-9	37141-99E80	･･ｷｰ(939)	4		
33-10	37141-99E90	･･ｷｰ(940)	4		
33-11	37141-99EA0	･･ｷｰ(941)	4		
33-12	37141-99EB0	･･ｷｰ(942)	4		
34	37143-99E00	･･ｷｬｯﾌﾟ,ｷｰ	2		
35	37149-93J00	･･ｷｬｯﾌﾟ,ｼﾘﾝﾀﾞﾎﾞﾃﾞｰ	2		
36	37820-93JA0	･ｽｲｯﾁｱｯｼ,ｴﾏｼﾞｴﾝｼ	1		
37	37823-92E01	･･ﾌﾟﾚｰﾄｱｯｼ,ｴﾏｼﾞｴﾝｼｽｲｯﾁﾛｯｸ	1		
38	37826-92J10	･･ﾅｯﾄ	1		
39	37139-99E30	･ﾊﾟﾈﾙ,ｲｸﾞﾆｯｼｮﾝｽｲｯﾁ	1		
40	03121-0516A	･ｽｸﾘｭ	4		
41	38500-93J90	･ﾌﾞｻﾞｰ,ｳｵｰﾆﾝｸﾞ	1		
42	09407-08401	･ｸﾗﾝﾌﾟ(L:80)	1		
43	37860-87L00	ﾊﾟﾈﾙｱｯｼ,ﾄﾛｰﾘﾝｸﾞｺﾝﾄﾛｰﾙｽｲｯﾁ	1		
44	37862-87L00	･ﾊﾟﾈﾙ	1		

DF140A_000_018_530A
OPT:SWITCH

FIG.530A

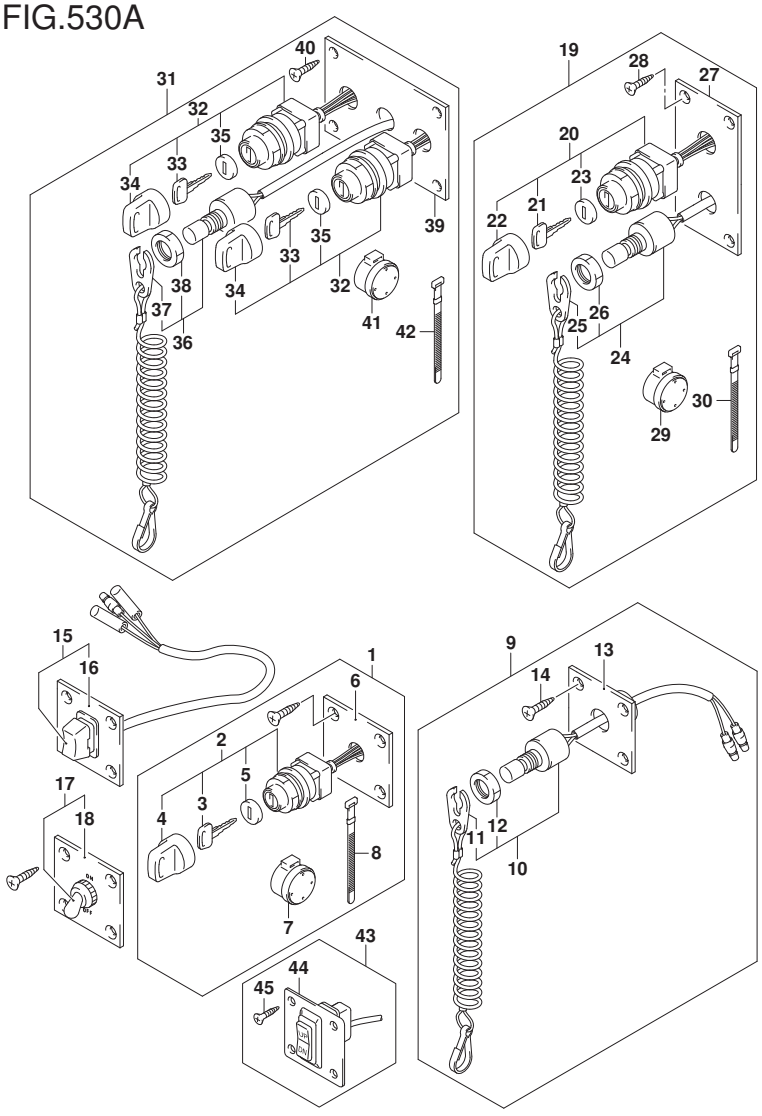

FIG.530A (1-J-12) ｵﾌﾟｼｮﾝ:ｽｲｯﾁ

見出番号	品　番	品　名	使用個数	備　考	標　準 作業時間
45	09131-05004	･ﾀｯﾋﾟﾝｸﾞｽｸﾘｭｳ	4		

DF140A_000_018_530A
OPT:SWITCH

FIG.535A

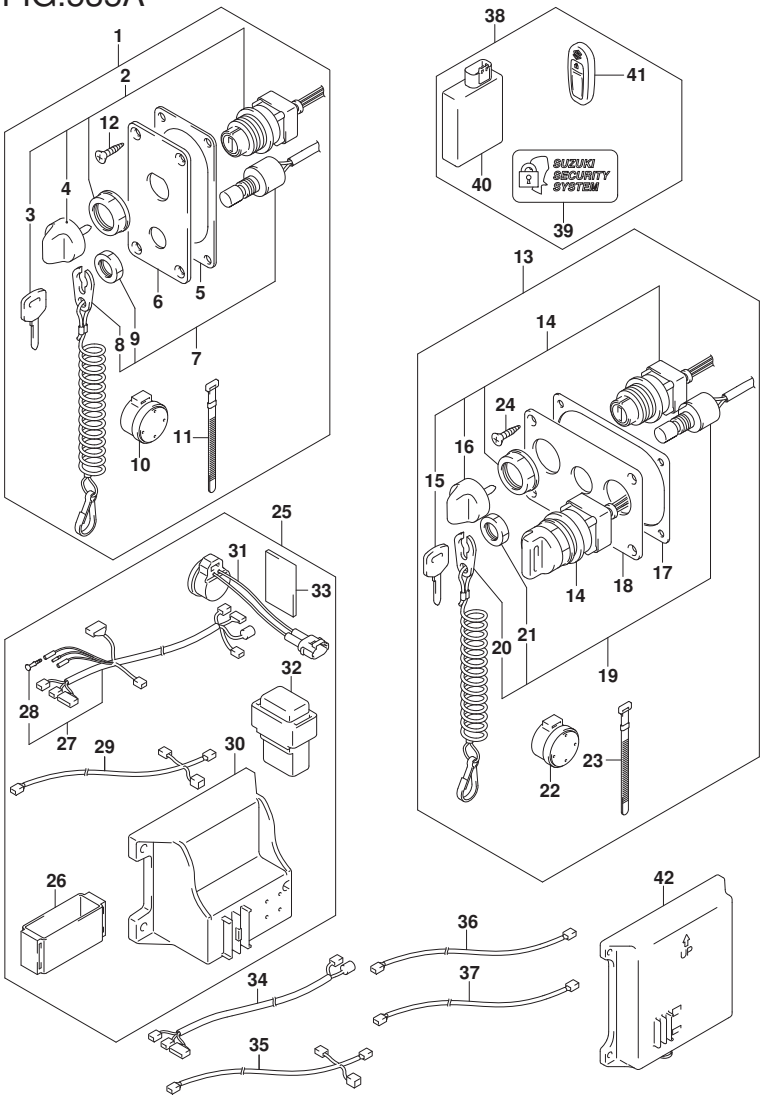

FIG.535A (1-J-13) ｵﾌﾟｼｮﾝ:ｷｰ ﾚｽ ｽﾀｰﾄ

見出番号	品番	品名	使用個数	備考	標準作業時間
1	37100-96L11	ﾊﾟﾈﾙｱｯｼ,ﾒｲﾝｽｲｯﾁ	1		
2	37110-96L10	･ｽｲｯﾁｱｯｼ,ﾒｲﾝ	1		
3-1	37141-99E00	･･ｷｰ(931)	2		
3-2	37141-99E10	･･ｷｰ(932)	2		
3-3	37141-99E20	･･ｷｰ(933)	2		
3-4	37141-99E30	･･ｷｰ(934)	2		
3-5	37141-99E40	･･ｷｰ(935)	2		
3-6	37141-99E50	･･ｷｰ(936)	2		
4	37143-96L00	･･ﾉﾌﾞ,ﾒｲﾝｽｲｯﾁ	1		
5	37114-96L10	･ｼｰﾄ,ﾒｲﾝｽｲｯﾁﾊﾟﾈﾙ	1		
6	37139-96L40	･ﾊﾟﾈﾙ,ﾒｲﾝｽｲｯﾁ	1		
7	37820-93J10	･ｽｲｯﾁｱｯｼ,ｴﾏｼﾞｴﾝｼ	1		
8	37823-92E01	･･ﾌﾟﾚｰﾄｱｯｼ,ｴﾏｼﾞｴﾝｼｽｲｯﾁﾛｯｸ	1		
9	37826-92J10	･･ﾅｯﾄ	1		
10	38500-93J90	･ﾌﾞｻﾞｰ,ｳｵｰﾆﾝｸﾞ	1		
11	09407-08401	･ｸﾗﾝﾌﾟ(L:80)	1		
12	03122-05165	･ｽｸﾘｭ	4		
13	37100-96L21	ﾊﾟﾈﾙｱｯｼ,ﾃﾞｭｱﾙｴﾝｼﾞﾝｽｲｯﾁ	1		
14	37110-96L10	･ｽｲｯﾁｱｯｼ,ﾒｲﾝ	2		
15-1	37141-99E00	･･ｷｰ(931)	4		
15-2	37141-99E10	･･ｷｰ(932)	4		
15-3	37141-99E20	･･ｷｰ(933)	4		
15-4	37141-99E30	･･ｷｰ(934)	4		
15-5	37141-99E40	･･ｷｰ(935)	4		
15-6	37141-99E50	･･ｷｰ(936)	4		
16	37143-96L00	･･ﾉﾌﾞ,ﾒｲﾝｽｲｯﾁ	2		

DF140A_000_018_535A
OPT:KEY LESS START

FIG.535A

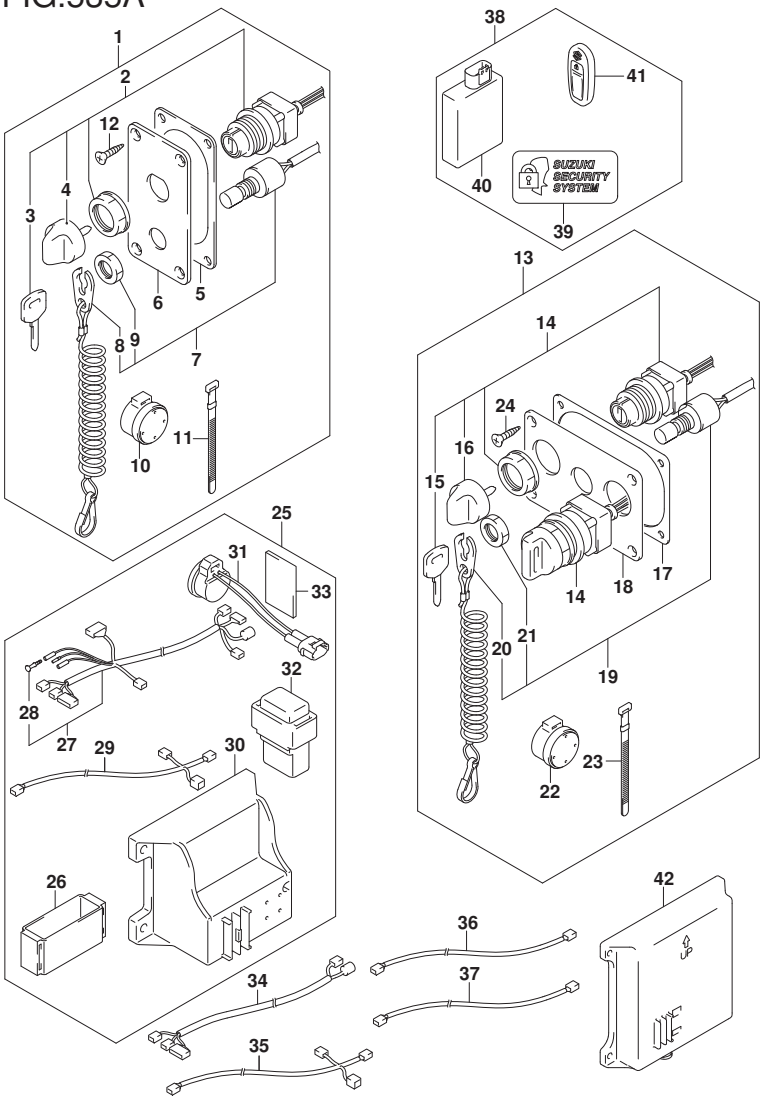

DF140A_000_018_535A
OPT:KEY LESS START

FIG.535A (1-J-14) ｵﾌﾟｼｮﾝ:ｷｰ ﾚｽ ｽﾀｰﾄ

見出番号	品　番	品　名	使用個数	備　考	標準作業時間
17	37114-96L00	･ｼｰﾄ,ﾒｲﾝｽｲｯﾁﾊﾟﾈﾙ	1		
18	37139-96L50	･ﾊﾟﾈﾙ,ﾒｲﾝｽｲｯﾁ	1		
19	37820-93JA0	･ｽｲｯﾁｱｯｼ,ｴﾏｼﾞｴﾝｼ	1		
20	37823-92E01	･･ﾌﾟﾚｰﾄｱｯｼ,ｴﾏｼﾞｴﾝｼｽｲｯﾁﾛｯｸ	1		
21	37826-92J10	･･ﾅｯﾄ	1		
22	38500-93J90	･ﾌﾞｻﾞｰ,ｳｵｰﾆﾝｸﾞ	2		
23	09407-08401	･ｸﾗﾝﾌﾟ(L:80)	1		
24	03122-05165	･ｽｸﾘｭ	4		
25	37105-96L11	ﾊｰﾈｽｾｯﾄ,ｷｰﾚｽｽﾀｰﾄｺﾝﾄﾛｰﾗ	1		
26	32980-38F00	･ｸｯｼｮﾝ,CDIﾕﾆｯﾄ	1		
27	36623-96L10	･ﾊｰﾈｽｱｯｼ,ｷｰﾚｽｽﾀｰﾄｺﾝﾄﾛｰﾙ	1		
28	36615-96300	･･ﾀｰﾐﾅﾙ	1		
29	36662-96L10	･ﾊｰﾈｽｱｯｼ,ｷｰﾚｽｽﾀｰﾄCAN	1	L:6500+2000	
30	37173-96L10	･ﾎﾙﾀﾞ,ｷｰﾚｽｽﾀｰﾄﾊﾟｰﾂ	1	ｽﾓｰﾙﾀｲﾌﾟ	
31	38500-93J90	･ﾌﾞｻﾞｰ,ｳｵｰﾆﾝｸﾞ	1		
32	38860-96L01	･ﾘﾚｰｱｯｼ,ｷｰﾚｽｽﾀｰﾄ	1		
33	32851-93J00	･ｸｯｼｮﾝ,ﾘｰﾄﾞﾜｲﾔ	1		
34	36621-96L00	ﾊｰﾈｽｱｯｼ,ｷｰﾚｽｽﾀｰﾄﾃﾞｭｱﾙｴﾝｼﾞﾝ	1		
35	36664-96L00	ﾊｰﾈｽｱｯｼ,ｷｰﾚｽｽﾀｰﾄCAN	1	L:920	
36	36663-96L10	ﾜｲﾔ,ｷｰﾚｽｽﾀｰﾄCANｴｸｽﾃﾝｼｮﾝ	1	ｺﾈｸﾀｰ:ﾌﾞﾙｰ	
37	36663-96L00	ﾜｲﾔ,ｷｰﾚｽｽﾀｰﾄCANｴｸｽﾃﾝｼｮﾝ	1	ｺﾈｸﾀｰ:ﾌﾞﾗｯｸ	
38	37170-96L14	ｺﾝﾄﾛｰﾗｾｯﾄ,ｷｰﾚｽｽﾀｰﾄ315MHZ	1		
39	37117-96L00	･ﾃﾞｶｰﾙ,ｷｰﾚｽｽﾀｰﾄ	2		
40	37171-96L12	･ｺﾝﾄﾛｰﾗｱｯｼ,ｷｰﾚｽｽﾀｰﾄ315	1		
41	37172-96L10	･ﾘﾓｺﾝｱｯｼ,ｷｰﾚｽｽﾀｰﾄ315MHZ	2		
42	37173-96L00	ﾎﾙﾀﾞ,ｷｰﾚｽｽﾀｰﾄﾊﾟｰﾂ	1	ﾗｰｼﾞ ﾀｲﾌﾟ	

FIG.541A

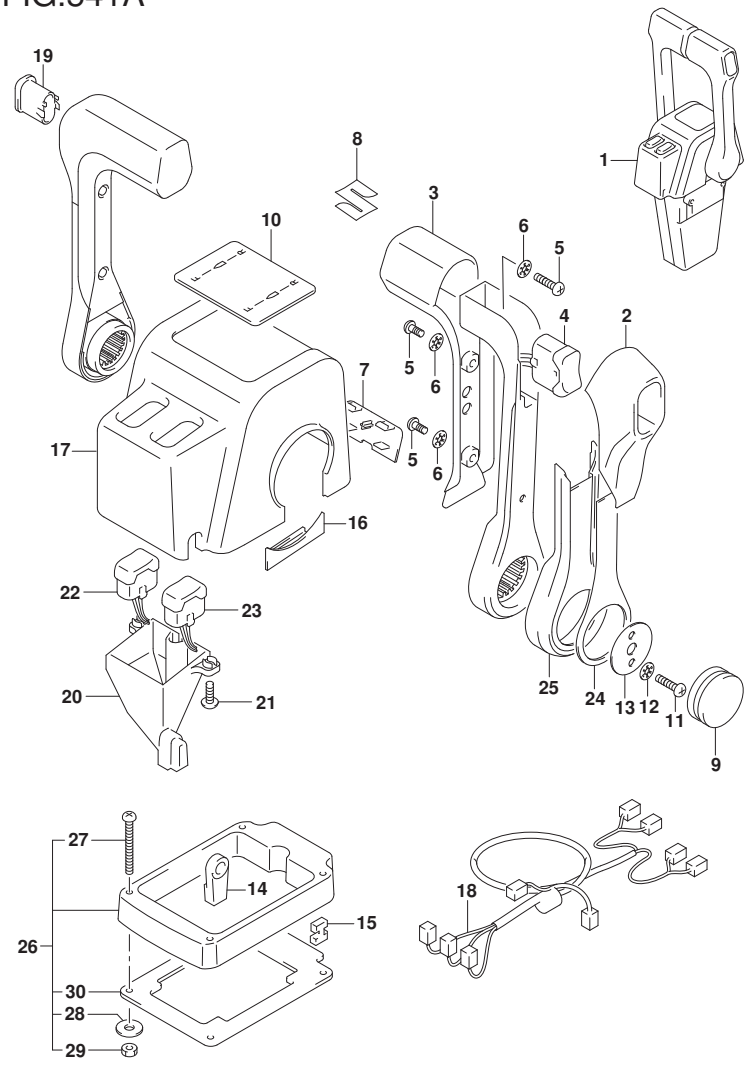

FIG.541A (1-J-15) ｵﾌﾟｼｮﾝ:ﾘﾓｰﾄ ｺﾝﾄﾛｰﾙ ｱｯｼ ﾃﾞｭｱﾙ (1)

見出番号	品　番	品　名	使用個数	備　考	標準作業時間
1	67200-88L10	ﾘﾓｰﾄｺﾝﾄﾛｰﾙｱｯｼ,ﾃﾞｭｱﾙ	1		
2	67261-88L10	･ｸﾞﾘｯﾌﾟ,ﾘﾓｺﾝNO.2	2		
3	67261-88L00	･ｸﾞﾘｯﾌﾟ,ﾘﾓｺﾝNO.1	2		
4	37850-88L10	･ｽｲｯﾁｱｯｼ,ｸﾞﾘｯﾌﾟPTT(ﾃﾞｭｱﾙ)	1		
5	67296-88L00	･ｽｸﾘｭ	6		
6	67288-92E20	･ﾜｯｼｬ	6		
7	67212-88L10	･ｶﾊﾞｰ,ﾌﾟﾗｸﾞ(ﾃﾞｭｱﾙ)	1		
8	68111-88L00	･ｴﾝﾌﾞﾚﾑ,ﾏｰｸ(S)	1		
9	67257-88L00	･ｷｬｯﾌﾟ,ﾘﾓｺﾝﾚﾊﾞｰ	2		
10	67281-88L10	･ﾃﾞｶｰﾙ(ﾃﾞｭｱﾙ)	1		
11	67296-92E60	･ｽｸﾘｭ	4		
12	67288-92E60	･ﾜｯｼｬ	4		
13	67253-92E00	･ﾜｯｼｬ	2		
14	67275-95600	･ｴﾝﾄﾞ,ｹｰﾌﾞﾙ	4		
15	67273-95600	･ｽﾍﾟｰｻ	2		
16	67271-88L10	･ｶﾊﾞｰ,ﾘﾓｺﾝﾚﾊﾞｰﾛｱ	2		
17	67211-88L10	･ｶﾊﾞｰ(ﾃﾞｭｱﾙ)	1		
18	36890-88L00	･ﾜｲﾔｱｯｼ,ﾆｭｰﾄﾗﾙ/PTTｽｲｯﾁ	1		
19	67263-88L30	･ｷｬｯﾌﾟ,ｸﾞﾘｯﾌﾟｽｲｯﾁﾎｰﾙ	1		
20	67217-88L00	･ｶﾞｲﾄﾞ,ｳｵｰﾀｰﾌﾟﾙｰﾌ	1		
21	67296-88L10	･ｽｸﾘｭ,ｳｵｰﾀｰﾌﾟﾙｰﾌｶﾞｲﾄﾞ	2		
22	37850-88L30	･ｽｲｯﾁｱｯｼ,PTTｽﾀｰﾎﾞｰﾄﾞ(ﾃﾞｭｱﾙ)	1		
23	37850-88L20	･ｽｲｯﾁｱｯｼ,PTTﾎﾞｰﾄ(ﾃﾞｭｱﾙ)	1		
24	67264-88L00	･ｶﾊﾞｰ,ﾚﾊﾞｰﾃﾞｻﾞｲﾝ	2		
25	67264-88L10	･ｶﾊﾞｰ,ﾚﾊﾞｰﾒｯｷ	2		

DF140A_000_018_541A
OPT:REMOTE CONTROL ASSY DUAL (1)

FIG.541A

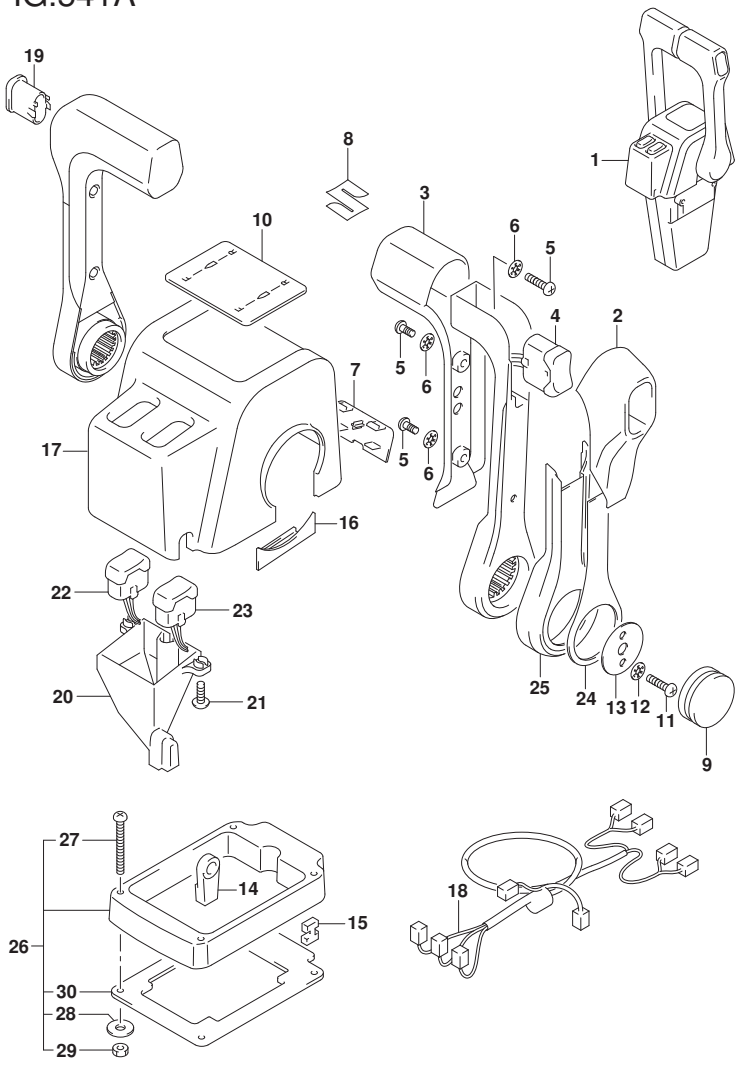

FIG.541A (1-K-2) ｵﾌﾟｼｮﾝ:ﾘﾓｰﾄ ｺﾝﾄﾛｰﾙ ｱｯｼ ﾃﾞｭｱﾙ (1)

見出番号	品　番	品　名	使用個数	備　考	標　準 作業時間
26	67500-88L10	ｷｯﾄ,ﾘﾓｺﾝｽﾍﾟｰｻﾂｲﾝ	1		
27	09125-05135	･ｽｸﾘｭ(5X65)	4		
28	09160-05029	･ﾜｯｼｬ(5.5X12X0.8)	4		
29	09140-05005	･ﾅｯﾄ	4		
30	67273-88L10	･ｸﾞﾛﾒｯﾄ,ﾘﾓｺﾝﾃﾞｭｱﾙ	1		

DF140A_000_018_541A
OPT:REMOTE CONTROL ASSY DUAL (1)

FIG.542A

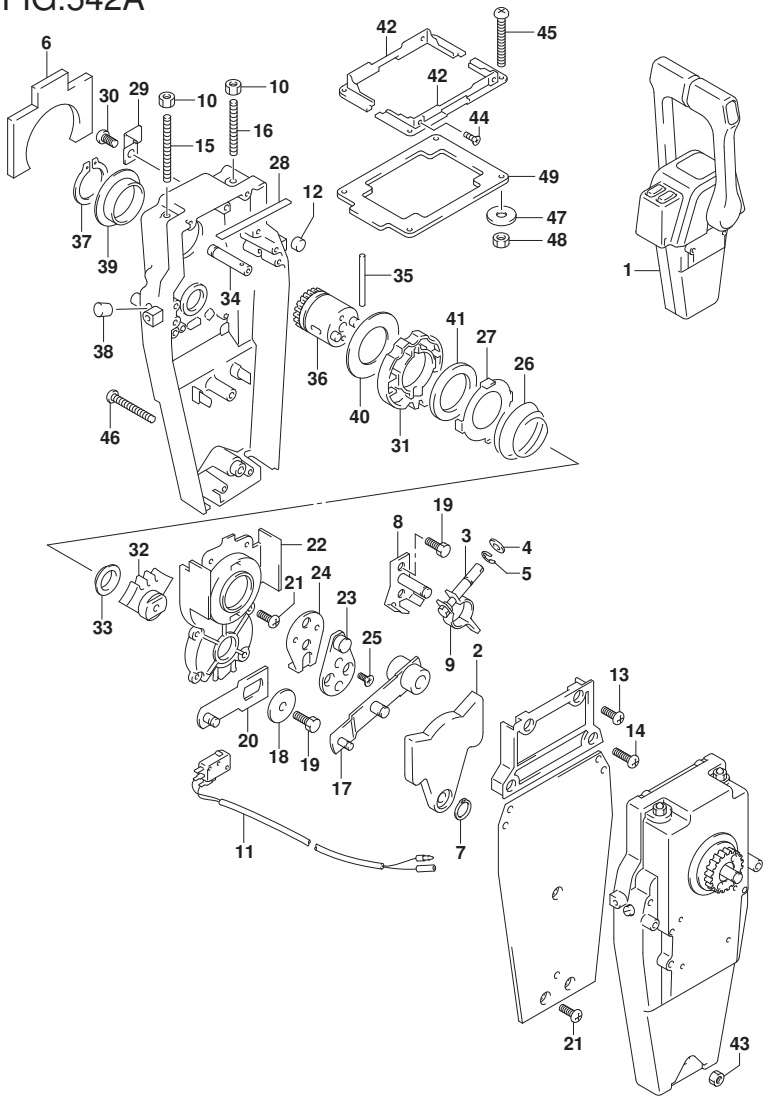

FIG.542A (1-K-3) ｵﾌﾟｼｮﾝ:ﾘﾓｰﾄ ｺﾝﾄﾛｰﾙ ｱｯｼ ﾃﾞｭｱﾙ (2)

見出番号	品番	品名	使用個数	備考	標準作業時間
1	67200-88L10	ﾘﾓｰﾄｺﾝﾄﾛｰﾙｱｯｼ,ﾃﾞｭｱﾙ	1		
2	67222-92E00	・ﾌﾟﾚｰﾄ	2		
3	67223-92E00	・ﾌﾞﾚｰｷｱｼﾞﾔｽﾄ	2		
4	67288-92E00	・ﾜｯｼｬ	2		
5	67292-94300	・Eﾘﾝｸﾞ	8		
6	67272-88L00	・ｺﾞﾑｼｰﾙ,ｳｵｰﾀｰﾌﾟﾙｰﾌ	2		
7	67291-92E00	・ﾘﾝｸﾞ,ｽﾅｯﾌﾟ	2		
8	67221-92E00	・ｼﾌﾄｱｯｼ	2		
9	67224-92E00	・ﾌﾞﾚｰｷｱｰﾑｱｯｼ	2		
10	09140-06020	・ﾅｯﾄ	4		
11	37721-92E10	・ｽｲｯﾁｱｯｼ,ﾆｭｰﾄﾗﾙ	1		
12	67236-92E00	・ﾛｰﾗ	2		
13	67296-88D10	・ｽｸﾘｭ(5X16)	4		
14	67296-92E20	・ｽｸﾘｭ(5X25)	4		
15	67226-92E00	・ﾎﾞﾙﾄ,ｽﾄｯﾊﾟﾌﾛﾝﾄ	2		
16	67226-92E10	・ﾎﾞﾙﾄ,ｽﾄｯﾊﾟﾘﾔ	2		
17	67240-92E00	・ｽﾛｯﾄﾙｱｰﾑｱｯｼ	2		
18	67228-92E00	・ﾜｯｼｬ	2		
19	67286-92E00	・ﾎﾞﾙﾄ(6X18)	6		
20	67230-88L00	・ｱｰﾑｱｯｼ,ﾘﾓｺﾝｼﾌﾄ	2		
21	09125-05042	・ｽｸﾘｭ(5X10)	18		
22	67234-88L00	・ｹｰｽ,ﾘﾓｺﾝｷﾞﾔ	2		
23	67245-92E00	・ﾚﾊﾞｰｱｯｼ,ｽﾛｯﾄﾙ	2		
24	67227-92E00	・ｽﾄｯﾊﾟ	2		
25	09126-06006	・ｽｸﾘｭ(6X20)	4		
26	67233-92E00	・ｽﾌﾟﾘﾝｸﾞ	2		

DF140A_000_018_542A
OPT:REMOTE CONTROL ASSY DUAL (2)

FIG.542A

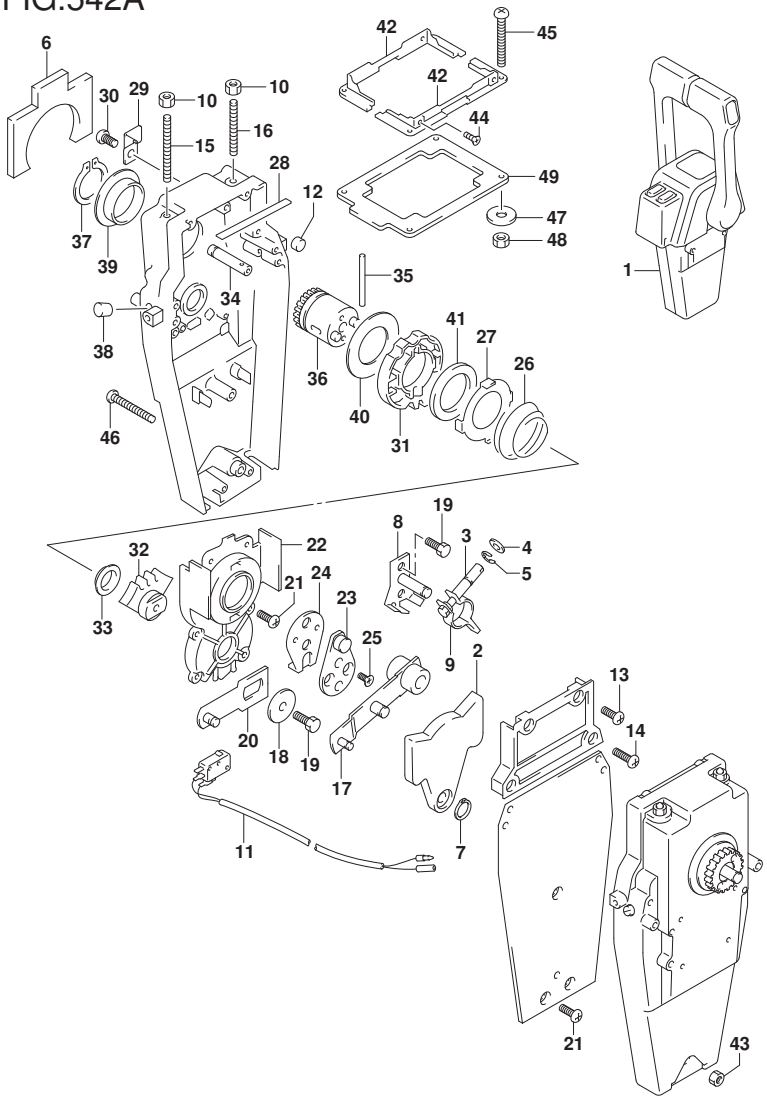

FIG.542A (1-K-4) ｵﾌﾟｼｮﾝ:ﾘﾓｰﾄ ｺﾝﾄﾛｰﾙ ｱｯｼ ﾃﾞｭｱﾙ (2)

見出番号	品　番	品　名	使用個数	備　考	標　準 作業時間
27	67235-92E00	･ﾌﾟﾚｰﾄ,ｼﾌﾄﾛｯｸ	2		
28	67237-92E01	･ｽﾌﾟﾘﾝｸﾞ	10		
29	67269-92E00	･ﾌﾞﾗｹｯﾄ	1		
30	67296-88D10	･ｽｸﾘｭ(5X16)	1		
31	67238-88L00	･ｷﾞﾔ,ﾘﾓｺﾝﾄﾞﾗｲﾌﾞ	2		
32	67231-88L00	･ｷﾞﾔ,ﾘﾓｺﾝｼﾌﾄ	2		
33	67232-88L00	･ﾌﾞｯｼｭ,ｼﾌﾄｷﾞﾔ	2		
34	67241-88L00	･ﾛｯﾄﾞ,ﾘﾓｺﾝﾌﾘｰｱｸｾﾙ	2		
35	67239-92E00	･ﾋﾟﾝ	2		
36	67246-88L00	･ｼﾔﾌﾄ,ﾘﾓｺﾝﾄﾞﾗｲﾌﾞ	2		
37	67291-92E10	･ﾘﾝｸﾞ,ｽﾅｯﾌﾟ	2		
38	67243-92E00	･ｷｬｯﾌﾟ,ﾎｰﾙ	2		
39	67252-88L00	･ﾌﾞｯｼｭ,ﾘﾓｺﾝﾄﾞﾗｲﾌﾞｼﾔﾌﾄ	2		
40	67253-88L00	･ﾜｯｼﾔ,ﾘﾓｺﾝﾄﾞﾗｲﾌﾞｼﾔﾌﾄ	2		
41	67239-92E10	･ﾌﾟﾚｰﾄ,ｼﾌﾄﾋﾟﾝ	2		
42	67274-88L10	･ﾌﾗﾝｼﾞ,ｶﾊﾞｰﾍﾞｰｽ(ﾃﾞｭｱﾙ)	2		
43	67287-92E10	･ﾅｯﾄ	1		
44	67296-95610	･ｽｸﾘｭ	4		
45	67296-92E30	･ｽｸﾘｭ	4		
46	67296-92E80	･ｽｸﾘｭ	3		
47	09160-05024	･ﾜｯｼﾔ(5.5X16X1.5)	4		
48	67287-92E00	･ﾅｯﾄ	4		
49	67273-88L10	･ｸﾞﾛﾒｯﾄ,ﾘﾓｺﾝﾃﾞｭｱﾙ	1		

DF140A_000_018_542A
OPT:REMOTE CONTROL ASSY DUAL (2)

FIG.544A

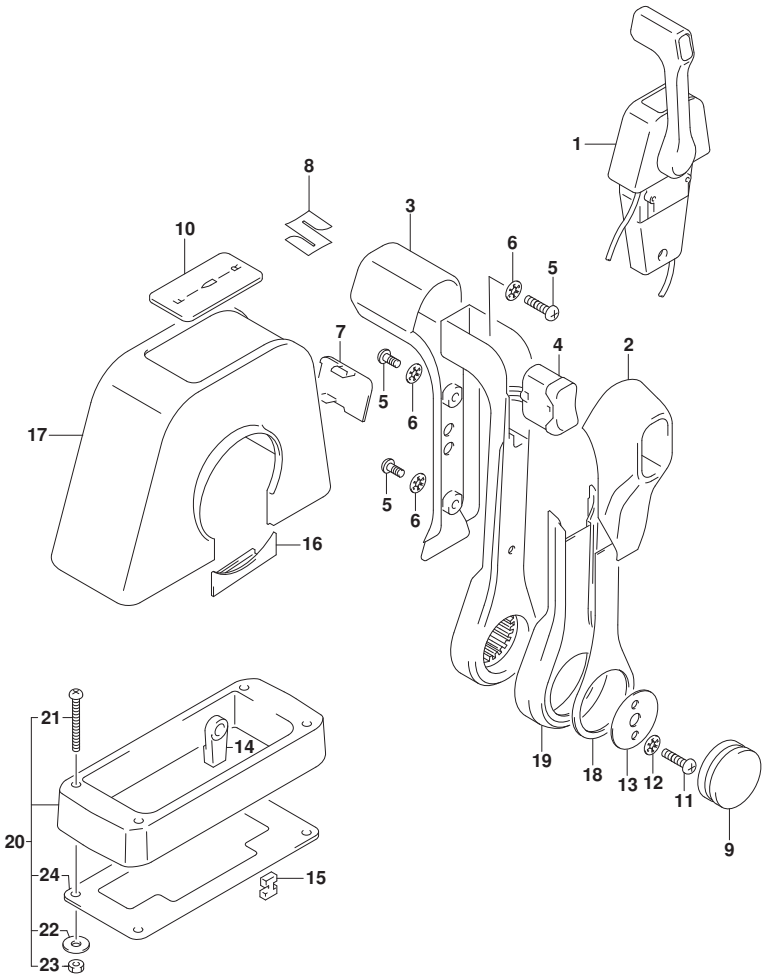

FIG.544A (1-K-5) ｵﾌﾟｼｮﾝ:ﾘﾓｰﾄ ｺﾝﾄﾛｰﾙ ｱｯｼ ｼﾝｸﾞﾙ (1)

見出番号	品　番	品　名	使用個数	備　考	標　準 作業時間
1	67200-88L00	ﾘﾓｰﾄｺﾝﾄﾛｰﾙｱｯｼ,ｼﾝｸﾞﾙ	1		
2	67261-88L10	･ｸﾞﾘｯﾌﾟ,ﾘﾓｺﾝNO.2	1		
3	67261-88L00	･ｸﾞﾘｯﾌﾟ,ﾘﾓｺﾝNO.1	1		
4	37850-88L00	･ｽｲｯﾁｱｯｼ,ｸﾞﾘｯﾌﾟPTT(ｼﾝｸﾞﾙ)	1		
5	67296-88L00	･ｽｸﾘｭ	3		
6	67288-92E20	･ﾜｯｼｬ	3		
7	67212-88L00	･ｶﾊﾞｰ,ﾌﾟﾗｸﾞ(ｼﾝｸﾞﾙ)	1		
8	68111-88L00	･ｴﾝﾌﾞﾚﾑ,ﾏｰｸ(S)	1		
9	67257-88L00	･ｷｬｯﾌﾟ,ﾘﾓｺﾝﾚﾊﾞｰ	1		
10	67281-88L00	･ﾃﾞｶｰﾙ(ｼﾝｸﾞﾙ)	1		
11	67296-92E60	･ｽｸﾘｭ	2		
12	67288-92E60	･ﾜｯｼｬ	2		
13	67253-92E00	･ﾜｯｼｬ	1		
14	67275-95600	･ｴﾝﾄﾞ,ｹｰﾌﾞﾙ	2		
15	67273-95600	･ｽﾍﾟｰｻ	1		
16	67271-88L10	･ｶﾊﾞｰ,ﾘﾓｺﾝﾚﾊﾞｰﾛｱ	1		
17	67211-88L00	･ｶﾊﾞｰ(ｼﾝｸﾞﾙ)	1		
18	67264-88L00	･ｶﾊﾞｰ,ﾚﾊﾞｰﾃﾞｻﾞｲﾝ	1		
19	67264-88L10	･ｶﾊﾞｰ,ﾚﾊﾞｰﾒｯｷ	1		
20	67500-88L00	ｷｯﾄ,ﾘﾓｺﾝｽﾍﾟｰｻｼﾝｸﾞﾙ	1		
21	09125-05135	･ｽｸﾘｭ(5X65)	4		
22	09160-05029	･ﾜｯｼｬ(5.5X12X0.8)	4		
23	09140-05005	･ﾅｯﾄ	4		
24	67273-88L00	･ｸﾞﾛﾒｯﾄ,ﾘﾓｺﾝｼﾝｸﾞﾙ	1		

DF140A_000_018_544A
OPT:REMOTE CONTROL ASSY SINGLE (1)

FIG.545A

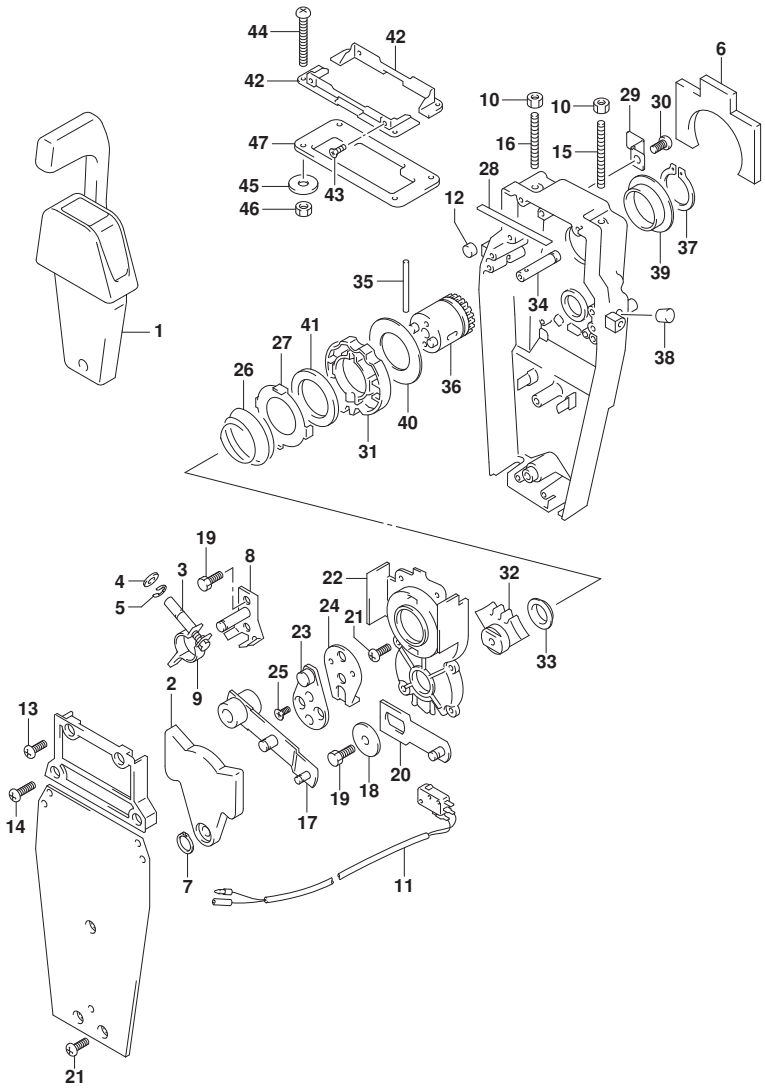

DF140A_000_018_545A
OPT:REMOTE CONTROL ASSY SINGLE (2)

FIG.545A (1-K-6) ｵﾌﾟｼｮﾝ:ﾘﾓｰﾄ ｺﾝﾄﾛｰﾙ ｱｯｼ ｼﾝｸﾞﾙ (2)

見出番号	品番	品名	使用個数	備考	標準作業時間
1	67200-88L00	ﾘﾓｰﾄｺﾝﾄﾛｰﾙｱｯｼ,ｼﾝｸﾞﾙ	1		
2	67222-92E00	･ﾌﾟﾚｰﾄ	1		
3	67223-92E00	･ﾌﾞﾚｰｷｱｼﾞｬｽﾄ	1		
4	67288-92E00	･ﾜｯｼｬ	1		
5	67292-94300	･Eﾘﾝｸﾞ	4		
6	67272-88L00	･ｺﾞﾑｼｰﾙ,ｳｵｰﾀｰﾌﾟﾙｰﾌ	1		
7	67291-92E00	･ﾘﾝｸﾞ,ｽﾅｯﾌﾟ	1		
8	67221-92E00	･ｼﾌﾄｱｯｼ	1		
9	67224-92E00	･ﾌﾞﾚｰｷｱｰﾑｱｯｼ	1		
10	09140-06020	･ﾅｯﾄ	2		
11	37721-88L00	･ｽｲｯﾁｱｯｼ,ﾆｭｰﾄﾗﾙ	1		
12	67236-92E00	･ﾛｰﾗ	1		
13	67296-88D10	･ｽｸﾘｭ(5X16)	2		
14	67296-92E20	･ｽｸﾘｭ(5X25)	2		
15	67226-92E00	･ﾎﾞﾙﾄ,ｽﾄｯﾊﾟﾌﾛﾝﾄ	1		
16	67226-92E10	･ﾎﾞﾙﾄ,ｽﾄｯﾊﾟﾘﾔ	1		
17	67240-92E00	･ｽﾛｯﾄﾙｱｰﾑｱｯｼ	1		
18	67228-92E00	･ﾜｯｼｬ	1		
19	67286-92E00	･ﾎﾞﾙﾄ(6X18)	3		
20	67230-88L00	･ｱｰﾑｱｯｼ,ﾘﾓｺﾝｼﾌﾄ	1		
21	09125-05042	･ｽｸﾘｭ(5X10)	10		
22	67234-88L00	･ｹｰｽ,ﾘﾓｺﾝｷﾞﾔ	1		
23	67245-92E00	･ﾚﾊﾞｰｱｯｼ,ｽﾛｯﾄﾙ	1		
24	67227-92E00	･ｽﾄｯﾊﾟ	1		
25	09126-06006	･ｽｸﾘｭ(6X20)	2		
26	67233-92E00	･ｽﾌﾟﾘﾝｸﾞ	1		

FIG.545A

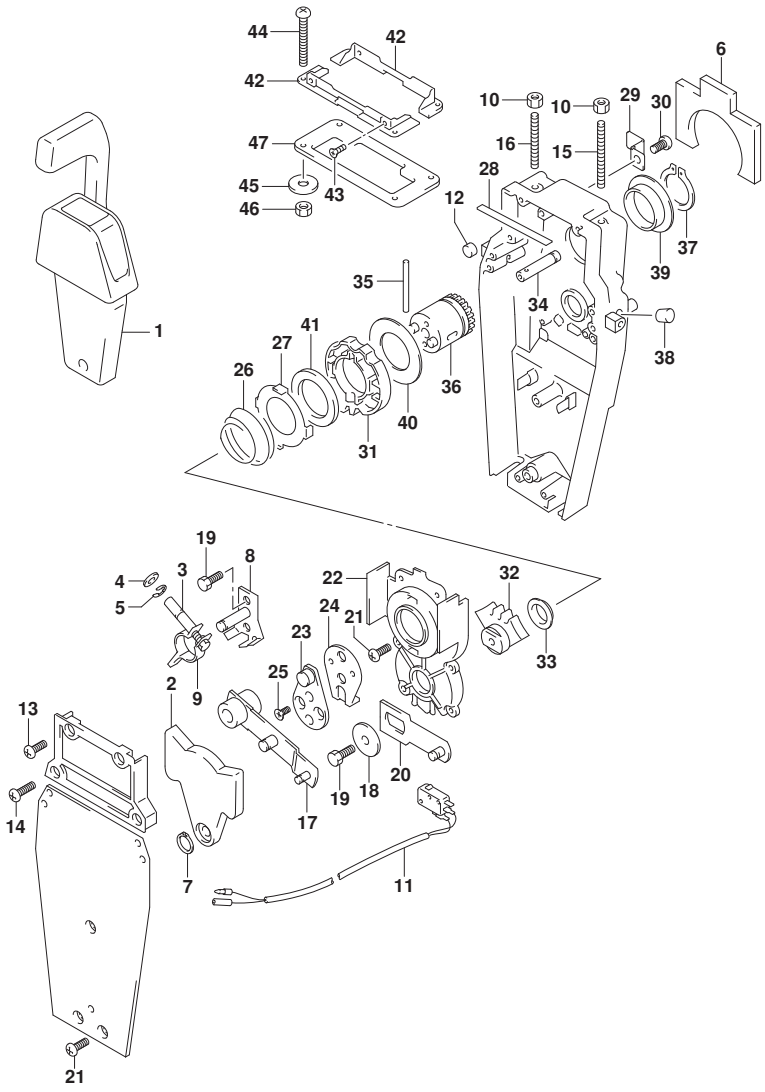

FIG.545A (1-K-7) ｵﾌﾟｼｮﾝ:ﾘﾓｰﾄ ｺﾝﾄﾛｰﾙ ｱｯｼ ｼﾝｸﾞﾙ (2)

見出番号	品　番	品　名	使用個数	備　考	標　準 作業時間
27	67235-92E00	･ﾌﾟﾚｰﾄ,ｼﾌﾄﾛｯｸ	1		
28	67237-92E01	･ｽﾌﾟﾘﾝｸﾞ	5		
29	67269-92E00	･ﾌﾞﾗｹｯﾄ	1		
30	67296-88D10	･ｽｸﾘｭ(5X16)	1		
31	67238-88L00	･ｷﾞﾔ,ﾘﾓｺﾝﾄﾞﾗｲﾌﾞ	1		
32	67231-88L00	･ｷﾞﾔ,ﾘﾓｺﾝｼﾌﾄ	1		
33	67232-88L00	･ﾌﾞｯｼｭ,ｼﾌﾄｷﾞﾔ	1		
34	67241-88L00	･ﾛｯﾄﾞ,ﾘﾓｺﾝﾌﾘｰｱｸｾﾙ	1		
35	67239-92E00	･ﾋﾟﾝ	1		
36	67246-88L00	･ｼﾔﾌﾄ,ﾘﾓｺﾝﾄﾞﾗｲﾌﾞ	1		
37	67291-92E10	･ﾘﾝｸﾞ,ｽﾅｯﾌﾟ	1		
38	67243-92E00	･ｷｬｯﾌﾟ,ﾎｰﾙ	1		
39	67252-88L00	･ﾌﾞｯｼｭ,ﾘﾓｺﾝﾄﾞﾗｲﾌﾞｼｬﾌﾄ	1		
40	67253-88L00	･ﾜｯｼｬ,ﾘﾓｺﾝﾄﾞﾗｲﾌﾞｼｬﾌﾄ	1		
41	67239-92E10	･ﾌﾟﾚｰﾄ,ｼﾌﾄﾋﾟﾝ	1		
42	67274-88L00	･ﾌﾗﾝｼﾞ,ｶﾊﾞｰﾍﾞｰｽ(ｼﾝｸﾞﾙ)	2		
43	67296-95610	･ｽｸﾘｭ	4		
44	67296-92E30	･ｽｸﾘｭ	4		
45	09160-05024	･ﾜｯｼｬ(5.5X16X1.5)	4		
46	67287-92E00	･ﾅｯﾄ	4		
47	67273-88L00	･ｸﾞﾛﾒｯﾄ,ﾘﾓｺﾝｼﾝｸﾞﾙ	1		

DF140A_000_018_545A
OPT:REMOTE CONTROL ASSY SINGLE (2)

FIG.570A

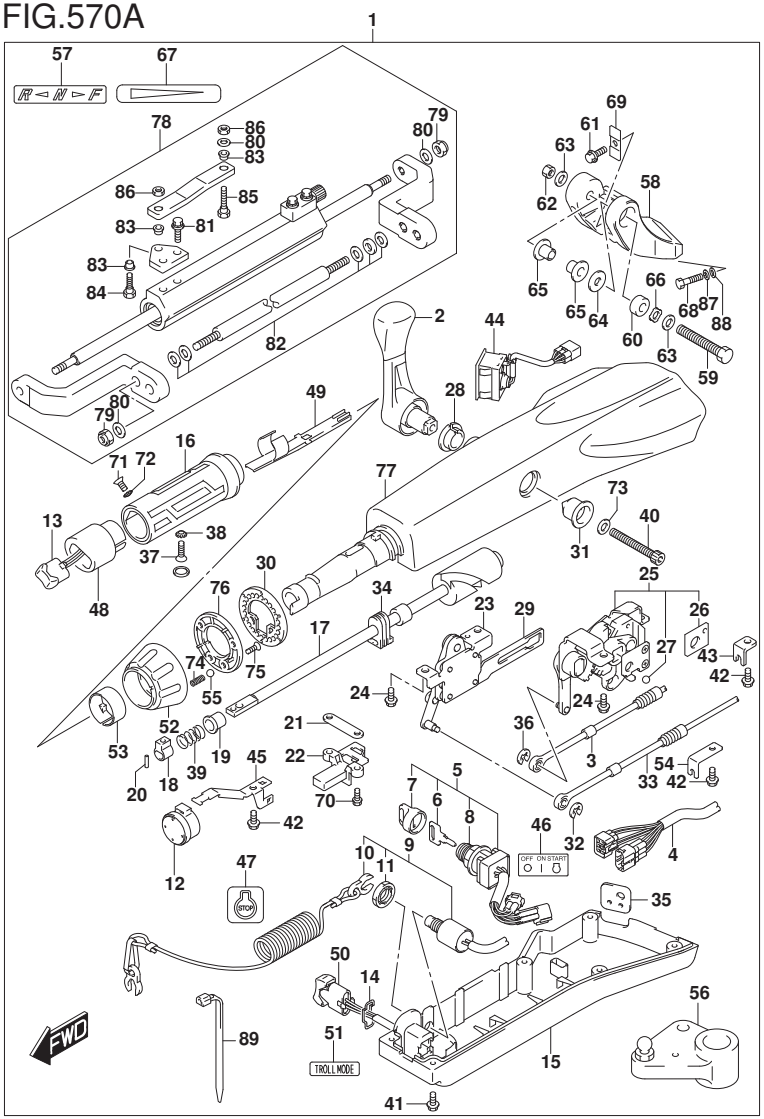

FIG.570A (1-K-8) ｵﾌﾟｼｮﾝ:ﾃｲﾗ ﾊﾝﾄﾞﾙ (DF100AT)(DF115AT)

見出番号	品番	品名	使用個数	備考	標準作業時間
1	63002-90J33-YAY	ｷｯﾄ,ﾃｲﾗﾊﾝﾄﾞﾙ(ﾌﾞﾗｯｸ)	1		
2	21110-88L00	･ﾚﾊﾞｰ,ｼﾌﾄ	1		
3	23230-90J20	･ｹｰﾌﾞﾙ,ｼﾌﾄ	1		
4	36620-87L00	･ﾜｲﾔｱｯｼ,ﾊｰﾈｽ	1		
5	37110-87L01	･ｽｲｯﾁｱｯｼ,ｲｸﾞﾆｯｼｮﾝ	1		
6-1	37141-99E00	･･ｷｰ(931)	1		
6-2	37141-99E10	･･ｷｰ(932)	1		
6-3	37141-99E20	･･ｷｰ(933)	1		
6-4	37141-99E30	･･ｷｰ(934)	1		
6-5	37141-99E40	･･ｷｰ(935)	1		
6-6	37141-99E50	･･ｷｰ(936)	1		
6-7	37141-99E60	･･ｷｰ(937)	1		
6-8	37141-99E70	･･ｷｰ(938)	1		
6-9	37141-99E80	･･ｷｰ(939)	1		
6-10	37141-99E90	･･ｷｰ(940)	1		
6-11	37141-99EA0	･･ｷｰ(941)	1		
6-12	37141-99EB0	･･ｷｰ(942)	1		
7	37143-99E00	･･ｷｬｯﾌﾟ,ｷｰ	1		
8	37149-93J00	･･ｷｬｯﾌﾟ,ｼﾘﾝﾀﾞﾎﾞﾃﾞｰ	1		

DF100AT
DF115AT

DF140A_000_018_570A
OPT:TILLER HANDLE

FIG.570A

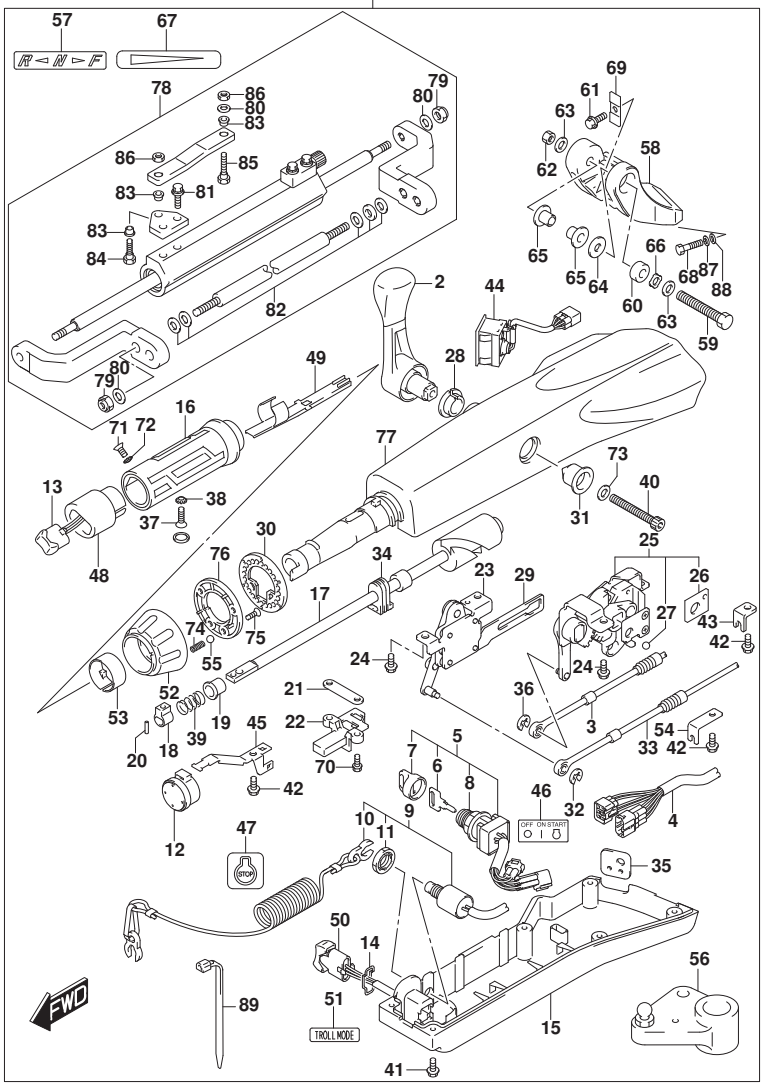

FIG.570A (1-K-9) ｵﾌﾟｼｮﾝ:ﾃｲﾗ ﾊﾝﾄﾞﾙ (DF100AT)(DF115AT)

見出番号	品　番	品　名	使用個数	備　考	標　準 作業時間
9	37820-87L01	･ｽｲｯﾁｱｯｼ,ｴﾏｼﾞｴﾝｼ	1		
10	37823-92E01	･･ﾌﾟﾚｰﾄｱｯｼ,ｴﾏｼﾞｴﾝｼｽｲｯﾁﾛｯｸ	1		
11	37826-92J00	･･ﾅｯﾄ	1		
12	38500-93J90	･ﾌﾞｻﾞｰ,ｳｵｰﾆﾝｸﾞ	1		
13	37850-87L01	･ｽｲｯﾁｱｯｼ,PTT	1		
14	37852-87J00	･ﾌﾟﾚｰﾄ,ﾄﾘﾑｽｲｯﾁ	1		
15	63121-88L00	･ｶﾊﾞｰ,ｱﾝﾀﾞ	1		
16	63210-88L00	･ｸﾞﾘｯﾌﾟ,ﾊﾝﾄﾞﾙ	1		
17	63221-88L00	･ｼﾔﾌﾄ,ｽﾛｯﾄﾙ	1		
18	63223-92D00	･ｽﾄｯﾊﾟ,ﾊﾝﾄﾞﾙﾛｯﾄﾞ	1		
19	63225-88L00	･ﾌﾞｯｼｭ,ﾊﾝﾄﾞﾙﾛｯﾄﾞ	1		
20	63227-93200	･ﾋﾟﾝ,ﾊﾝﾄﾞﾙﾛｯﾄﾞ	1		
21	63235-88L00	･ﾌﾟﾚｰﾄ,ｽﾛｯﾄﾙｼﾔﾌﾄ	1		
22	63246-88L00	･ｽﾄｯﾊﾟ,ｽﾛｯﾄﾙｱｼﾞﾔｽﾄ	1		
23	63250-88L00	･ｱｰﾑｱｯｼ,ｽﾛｯﾄﾙ	1		
24	63251-87J00	･ﾎﾞﾙﾄ,ｼﾌﾄｷﾞﾔｱｯｼ	4		
25	63260-88L00	･ｷﾞﾔｱｯｼ,ｼﾌﾄ	1		
26	63272-87J00	･･ﾌﾟﾚｰﾄ,ﾎﾞｰﾙｶﾞｲﾄﾞ	1		
27	63273-87J00	･･ﾎﾞｰﾙ	1		
28	63262-87J00	･ﾌﾞｯｼｭ,ｼﾌﾄﾚﾊﾞｰ	1		
29	63271-87J00	･ﾌﾟﾚｰﾄ,ﾛｯｸ	1		

DF100AT
DF115AT

DF140A_000_018_570A
OPT:TILLER HANDLE

FIG.570A

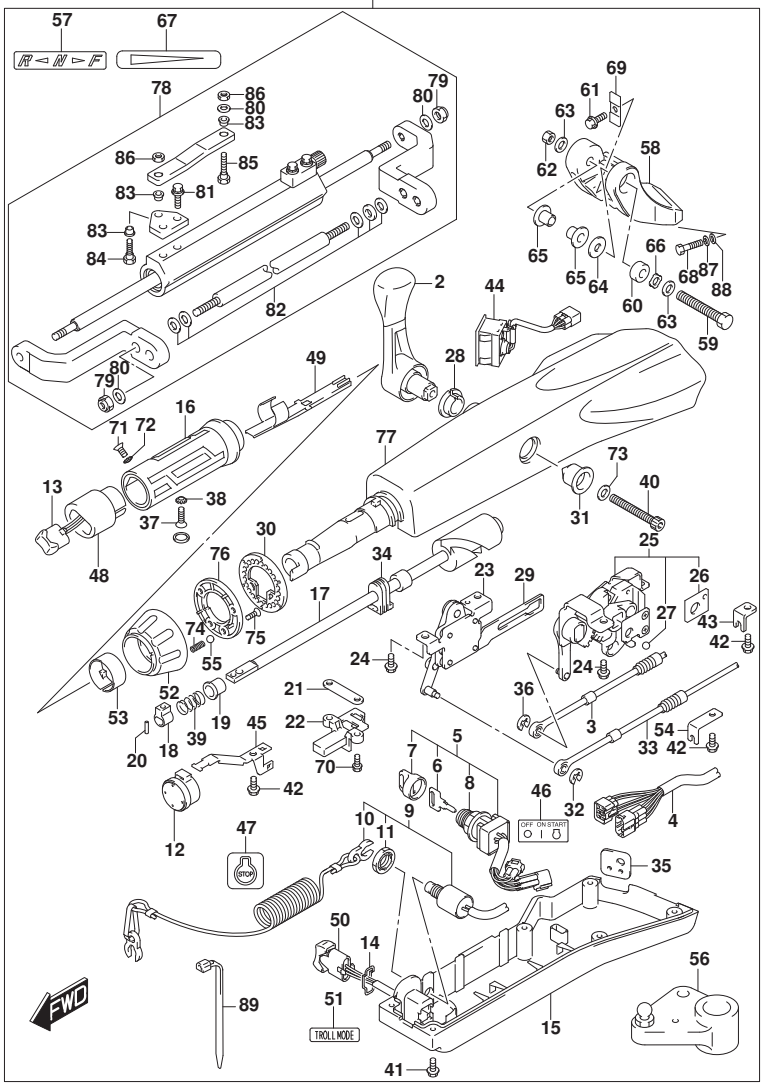

FIG.570A (1-K-10) ｵﾌﾟｼｮﾝ:ﾃｲﾗ ﾊﾝﾄﾞﾙ (DF100AT)(DF115AT)

見出番号	品　番	品　名	使用個数	備　考	標　準 作業時間
30	63248-99J00	･ﾌﾟﾚｰﾄ,ｽﾛｯﾄﾙｱｼﾞﾔｽﾀﾉﾂﾁ	1		
31	63261-87J00	･ﾌﾞｯｼｭ,ｼﾌﾄｷﾞﾔ	1		
32	63274-87J00	･Eﾘﾝｸﾞ	1		
33	63610-87J00	･ｹｰﾌﾞﾙ,ｽﾛｯﾄﾙ	1		
34	37853-88L90	･ｸﾞﾛﾒｯﾄ,PTTｽｲｯﾁﾘｰﾄﾞ	1		
35	63626-88L00	･ｸﾞﾛﾒｯﾄ,ｹｰﾌﾞﾙ	1		
36	67292-87J00	･Eﾘﾝｸﾞ	2		
37	09126-06015	･ｽｸﾘｭ(6X23)	1		
38	09163-06001	･ﾛｯｸﾜｯｼｬ	1		
39	09440-12027	･ｽﾌﾟﾘﾝｸﾞ	1		
40	21112-88L00	･ﾎﾞﾙﾄ,ｼﾌﾄﾚﾊﾞｰ	1		
41	09125-05047	･ｽｸﾘｭ(5X14)	6		
42	63611-88L00	･ﾎﾞﾙﾄ,ｸﾗﾝﾌﾟﾌﾞﾗｹｯﾄ	3		
43	63612-87J00	･ﾌﾞﾗｹｯﾄ,ｸﾗﾝﾌﾟ	1		
44	34200-87L00	･ﾀｺﾒｰﾀｱｯｼｳｲｽﾞﾓﾆﾀ	1		
45	36617-88L90	･ｸﾗﾝﾌﾟ,ﾒｲﾝﾊｰﾈｽ	1		
46	37112-88L91	･ﾗﾍﾞﾙ,ｲｸﾞﾆｯｼｮﾝｽｲｯﾁ	1		
47	37835-95D00	･ﾗﾍﾞﾙ,ｽﾄｯﾌﾟ	1		
48	37851-88L90	･ﾍﾞｰｽ,PTTｽｲｯﾁ	1		
49	37852-88L90	･ﾊｰﾈｽｶﾞｲﾄﾞ	1		
50	37861-87L11	･ｽｲｯﾁ,ﾄﾛｰﾘﾝｸﾞｺﾝﾄﾛｰﾙ	1		

DF100AT
DF115AT

DF140A_000_018_570A
OPT:TILLER HANDLE

FIG.570A

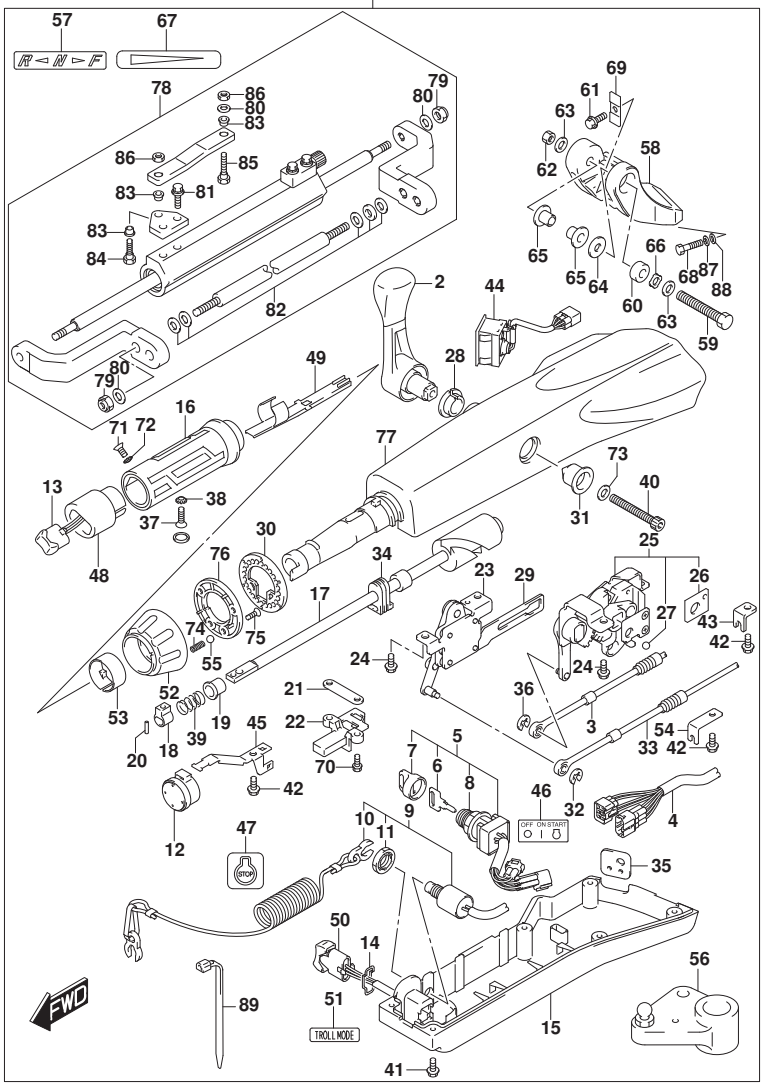

FIG.570A (1-K-11) ｵﾌﾟｼｮﾝ:ﾃｲﾗ ﾊﾝﾄﾞﾙ (DF100AT)(DF115AT)

見出番号	品　番	品　名	使用個数	備　考	標　準 作業時間
51	37864-88L91	･ﾗﾍﾞﾙ,ﾄﾛｰﾙﾓｰﾄﾞ	1		
52	63244-99J00	･ﾉﾌﾞ,ｽﾛｯﾄﾙｱｼﾞﾔｽﾀ	1		
53	63245-99J00	･ﾌﾞｯｼｭ,ｽﾛｯﾄﾙｱｼﾞﾔｽﾀ	1		
54	63612-88L10	･ﾌﾞﾗｹｯﾄ,ｸﾗﾝﾌﾟｼﾌﾄ	1		
55	09260-10006	･ﾎﾞｰﾙ	1		
56	19140-92J10	･ﾚﾊﾞｰ,ｽﾛｯﾄﾙ	1		
57	21131-88L01	･ﾏｰｸ,ｸﾗｯﾁｼﾌﾄ	1		
58	43761-90J10-YAY	･ﾌﾞﾗｹｯﾄ,ﾃｲﾗﾊﾝﾄﾞﾙ(ﾌﾞﾗｯｸ)	1		
59	43762-88L00	･ﾎﾞﾙﾄ,ﾃｲﾗﾊﾝﾄﾞﾙﾋﾟﾎﾞｯﾄ	1		
60	43768-88L00	･ｽﾍﾟｰｻ,ﾃｲﾗﾊﾝﾄﾞﾙ	1		
61	09116-08137	･ﾎﾞﾙﾄ(8X22)	1		
62	09159-12014	･ﾅｯﾄ	1		
63	09160-12066	･ﾜｯｼｬ(12.5X22X2.5)	2		
64	09160-12124	･ﾜｯｼｬ(12.5X32X1.5)	1		
65	63115-88L00	･ﾌﾞｯｼｭ,ﾃｲﾗﾊﾝﾄﾞﾙﾋﾟﾎﾞｯﾄ	2		
66	09164-13010	･ﾜｯｼｬ	1		
67	63215-93110	･ﾏｰｸ,ﾊﾝﾄﾞﾙｸﾞﾘｯﾌﾟ	1		
68	43769-90J00	･ﾎﾞﾙﾄ,ﾃｲﾗﾊﾝﾄﾞﾙﾌﾞﾗｹｯﾄ(L50)	2		
69	63132-88L00	･ｽﾄｯﾊﾟ,ﾃｲﾗﾊﾝﾄﾞﾙ	1		
70	63251-88L90	･ﾎﾞﾙﾄ	2		
71	37855-88L90	･ｽｸﾘｭ,ｽﾛｯﾄﾙｸﾞﾘｯﾌﾟ	1		

DF100AT
DF115AT

DF140A_000_018_570A
OPT:TILLER HANDLE

FIG.570A

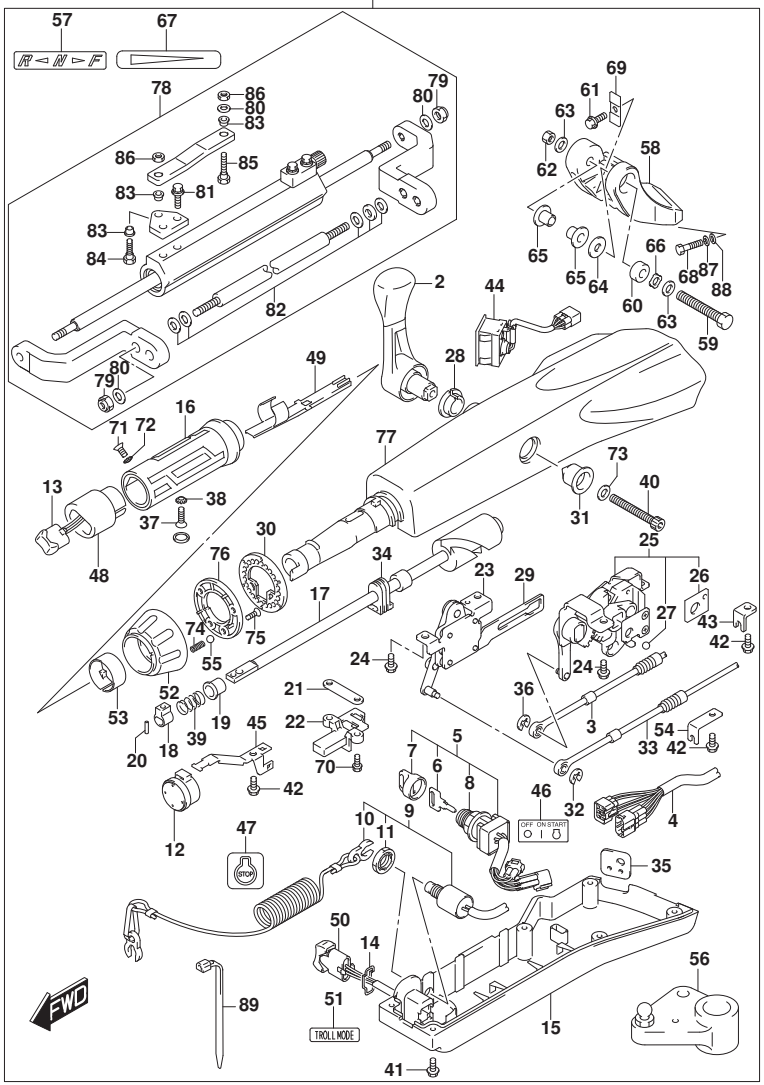

FIG.570A (1-K-12) ｵﾌﾟｼｮﾝ:ﾃｲﾗ ﾊﾝﾄﾞﾙ (DF100AT)(DF115AT)

見出番号	品　番	品　名	使用個数	備　考	標　準 作業時間
72	37854-88L90	･ﾜｯｼｬ,ｽﾛｯﾄﾙｸﾞﾘｯﾌﾟ	1		
73	63258-88L00	･ﾜｯｼｬ	1		
74	09440-06037	･ｽﾌﾟﾘﾝｸﾞ	1		
75	03522-05169	･ｽｸﾘｭ	3		
76	63247-99J00	･ﾌﾟﾚｰﾄ,ｽﾛｯﾄﾙｱｼﾞｬｽﾀﾉﾌﾞ	1		
77	63111-88L00-YAY	･ﾊｳｼﾞﾝｸﾞ,ﾃｲﾗﾊﾝﾄﾞﾙ	1		
78	43770-90J00	･ﾀﾞﾝﾊﾟｱｯｼ,ｽﾃｱﾘﾝｸﾞ	1		
79	43778-90J00	･･ﾅｯﾄ,ﾛｯﾄﾞ	4		
80	43779-90J00	･･ﾜｯｼｬ,ﾛｯﾄﾞ	5		
81	67725-90J00	･･ﾎﾞﾙﾄ,ﾄﾞﾗｯｸﾞﾘﾝｸﾌﾟﾚｰﾄ	2		
82	43781-90J00	･･ｽﾍﾟｰｻ/ﾜｯｼｬｾｯﾄ	1		
83	67734-90J00	･･ﾌﾞｯｼｭ,ﾄﾞﾗｯｸﾞﾘﾝｸ	3		
84	67725-90J10	･･ﾎﾞﾙﾄ,ﾄﾞﾗｯｸﾞﾘﾝｸ	1		
85	67725-90J20	･･ﾎﾞﾙﾄ,ﾄﾞﾗｯｸﾞﾘﾝｸ	1		
86	67726-90J00	･･ﾅｯﾄ,ﾄﾞﾗｯｸﾞﾘﾝｸ	2		
87	29162-93J20	･ﾜｯｼｬ	2		
88	09160-12066	･ﾜｯｼｬ(12.5X22X2.5)	2		
89	09407-14403	･ｸﾗﾝﾌﾟ(L:125)	1		

DF100AT
DF115AT

DF140A_000_018_570A
OPT:TILLER HANDLE

FIG.585A

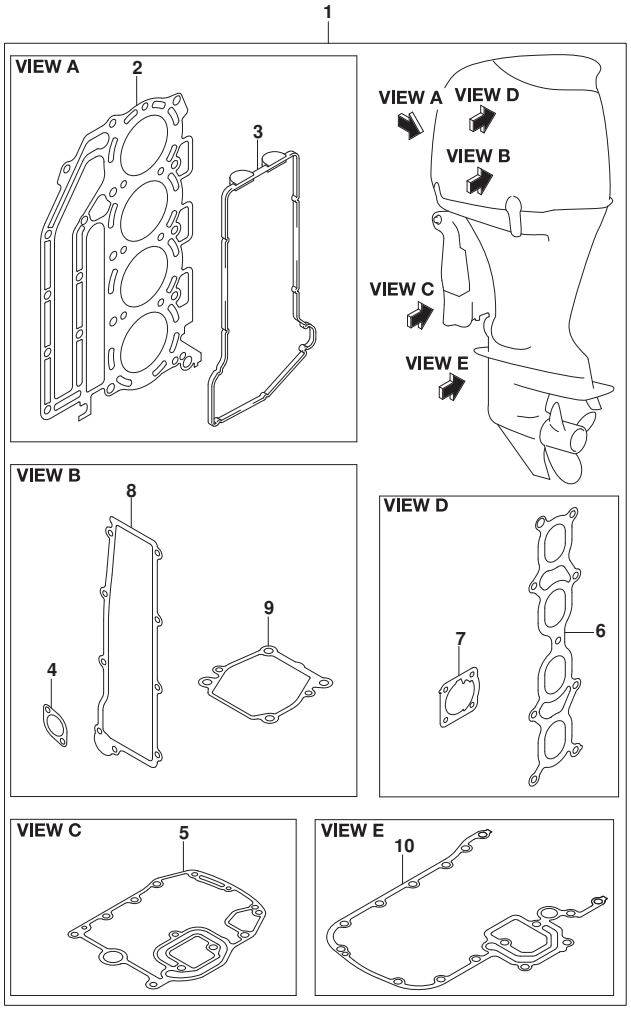

FIG.585A (1-K-13) ｵﾌﾟｼｮﾝ:ｶﾞｽｹｯﾄ ｾｯﾄ

見出番号	品　番	品　名	使用個数	備　考	標　準 作業時間
1	11400-92862	ｶﾞｽｹｯﾄｾｯﾄ	1		
2	11141-92J01	･ｶﾞｽｹｯﾄ,ｼﾘﾝﾀﾞﾍｯﾄﾞ	1		
3	11189-90J00	･ｶﾞｽｹｯﾄ,ｼﾘﾝﾀﾞﾍｯﾄﾞｶﾊﾞｰ	1		
4	11265-87E10	･ｶﾞｽｹｯﾄ,ﾌﾟﾛﾃｸｼｮﾝｶﾊﾞｰ	2		
5	11489-90J00	･ｶﾞｽｹｯﾄ,ｵｲﾙﾊﾟﾝ	1		
6	13119-90J00	･ｶﾞｽｹｯﾄ,ｲﾝﾃｰｸﾏﾆﾎｰﾙﾄﾞ	1		
7	13421-90J01	･ｶﾞｽｹｯﾄ,ｽﾛｯﾄﾙﾎﾞﾃﾞｰ	1		
8	14151-90J00	･ｶﾞｽｹｯﾄ,ﾚｸﾁﾌｧｲﾔ/ﾚｷﾞｭﾚｰﾀ	1		
9	17472-87E10	･ｶﾞｽｹｯﾄ,ﾎﾟﾝﾌﾟｹｰｽﾊﾟﾈﾙ	1		
10	51211-90J22	･ｶﾞｽｹｯﾄ,ｴﾝｼﾞﾝﾎﾙﾀﾞ	1		

DF140A_000_018_585A
OPT:GASKET SET

FIG.601A

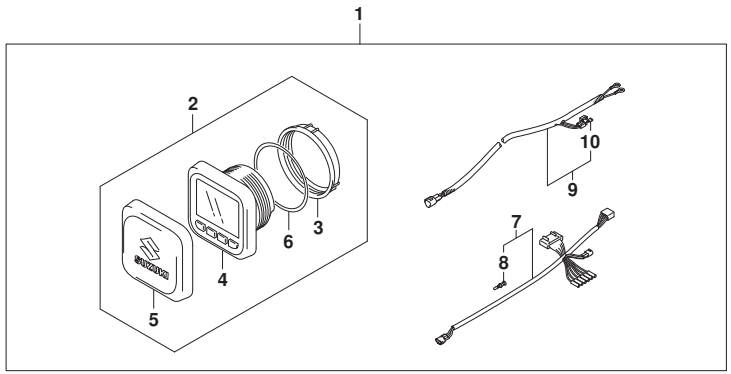

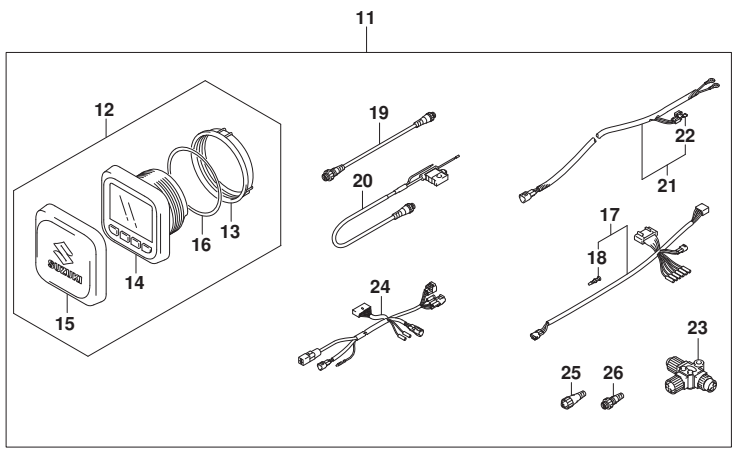

FIG.601A (1-K-14) ｵﾌﾟｼｮﾝ:ﾏﾙﾁ ﾌｧﾝｸｼｮﾝ ｹﾞｰｼﾞ (1)

見出番号	品番	品名	使用個数	備考	標準作業時間
1	34000-96L42	ｷｯﾄ,ｼﾝｸﾞﾙｹﾞｰｼﾞﾒｶﾆｶﾙ	1		
2	34011-96L12	･ｹﾞｰｼﾞｾｯﾄ,ﾏﾙﾁ(W/ｲﾝｽﾄﾗｸｼｮﾝ)	1		
3	34112-96L00	･･ﾅｯﾄ,ｹﾞｰｼﾞ	1		
4	34193-96L00	･･ﾍﾞｾﾞﾙ,ｹﾞｰｼﾞ	1		
5	34211-96L00	･･ｶﾊﾞｰ,ｹﾞｰｼﾞ	1		
6	34825-96L00	･･ﾊﾟｯｷﾝｸﾞ,ｹﾞｰｼﾞ	1		
7	36661-96L10	･ｱﾀﾞﾌﾟﾀ,ｹﾞｰｼﾞ	1		
8	36615-96300	･･ﾀｰﾐﾅﾙ	5		
9	36663-98J10	･ﾊｰﾈｽｱｯｼ,ｱｸﾃｲﾌﾞﾊﾌﾟﾊﾟﾜｰ(6M)	1		
10	09481-05501	･･ﾌｭｰｽﾞ(5A)	1		
11	34000-96L52	ｷｯﾄ,ﾃﾞｭｱﾙｹﾞｰｼﾞﾒｶﾆｶﾙ	1		
12	34011-96L12	･ｹﾞｰｼﾞｾｯﾄ,ﾏﾙﾁ(W/ｲﾝｽﾄﾗｸｼｮﾝ)	2		
13	34112-96L00	･･ﾅｯﾄ,ｹﾞｰｼﾞ	2		
14	34193-96L00	･･ﾍﾞｾﾞﾙ,ｹﾞｰｼﾞ	2		
15	34211-96L00	･･ｶﾊﾞｰ,ｹﾞｰｼﾞ	2		
16	34825-96L00	･･ﾊﾟｯｷﾝｸﾞ,ｹﾞｰｼﾞ	2		
17	36661-96L10	･ｱﾀﾞﾌﾟﾀ,ｹﾞｰｼﾞ	2		
18	36615-96300	･･ﾀｰﾐﾅﾙ	10		
19	36662-88L10	･ﾜｲﾔ,2ｴｸｽﾃﾝｼｮﾝ	2		
20	36663-88L00	･ﾊｰﾈｽｱｯｼ,ﾈｯﾄﾜｰｸﾊﾟﾜｰ	1		
21	36663-98J10	･ﾊｰﾈｽｱｯｼ,ｱｸﾃｲﾌﾞﾊﾌﾟﾊﾟﾜｰ(6M)	1		
22	09481-05501	･･ﾌｭｰｽﾞ(5A)	1		
23	36664-88L00	･ｺﾈｸﾀ,BRANCH	2		
24	36665-87L00	･ｱﾀﾞﾌﾟﾀ,ｹﾞｰｼﾞﾌｫｰﾏﾙﾁﾌﾟﾙ	1		
25	36665-88L00	･ﾕﾆｯﾄ,ﾚｼﾞｽﾀﾋｰﾒｲﾙ	1		
26	36665-88L10	･ﾕﾆｯﾄ,ﾚｼﾞｽﾀﾒｰﾙ	1		

DF140A_000_018_601A
OPT:MULTI FUNCTION GAUGE (1)

FIG.602A

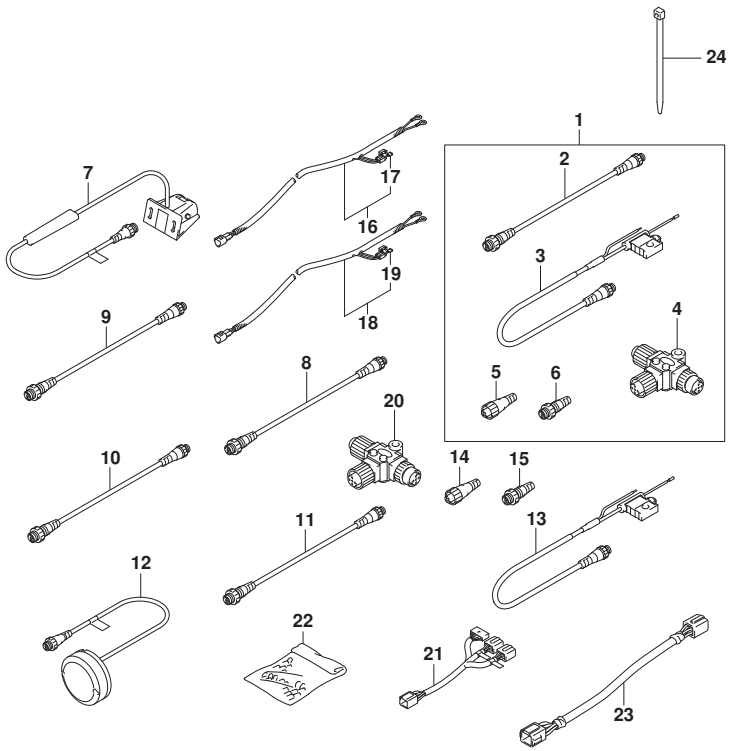

FIG.602A (1-K-15) ｵﾌﾟｼｮﾝ:ﾏﾙﾁ ﾌｧﾝｸｼｮﾝ ｹﾞｰｼﾞ (2)

見出番号	品番	品名	使用個数	備考	標準作業時間
1	36001-88L00	ｾｯﾄ,ﾜｲﾔ	1		
2	36662-88L10	・ﾜｲﾔ,2ｴｸｽﾃﾝｼｮﾝ	1		
3	36663-88L00	・ﾊｰﾈｽｱｯｼ,ﾈｯﾄﾜｰｸﾊﾟﾜｰ	1		
4	36664-88L00	・ｺﾈｸﾀ,BRANCH	1		
5	36665-88L00	・ﾕﾆｯﾄ,ﾚｼﾞｽﾀﾋｰﾒｲﾙ	1		
6	36665-88L10	・ﾕﾆｯﾄ,ﾚｼﾞｽﾀﾒｰﾙ	1		
7	34190-88L00	ｾﾝｻｱｯｼ,ﾊﾟｯﾄﾞﾎｲｰﾙ	1		
8	36662-88L10	ﾜｲﾔ,2ｴｸｽﾃﾝｼｮﾝ	1		
9	36662-88L20	ﾜｲﾔ,6ｴｸｽﾃﾝｼｮﾝ	1		
10	36662-88L30	ﾜｲﾔ,15ｴｸｽﾃﾝｼｮﾝ	1		
11	36662-88L00	ﾜｲﾔ,25ｴｸｽﾃﾝｼｮﾝ	1		
12	39950-88L02	ﾓｼﾞｭｰﾙｱｯｼ,GPSﾚｼｰﾊﾞ	1		
13	36663-88L00	ﾊｰﾈｽｱｯｼ,ﾈｯﾄﾜｰｸﾊﾟﾜｰ	1		
14	36665-88L00	ﾕﾆｯﾄ,ﾚｼﾞｽﾀﾋｰﾒｲﾙ	1		
15	36665-88L10	ﾕﾆｯﾄ,ﾚｼﾞｽﾀﾒｰﾙ	1		
16	36663-98J00	ﾊｰﾈｽｱｯｼ,ｱｸﾃｲﾌﾞﾊﾌﾞﾊﾟﾜｰ(2.5M)	1		
17	09481-05501	・ﾌｭｰｽﾞ(5A)	1		
18	36663-98J10	ﾊｰﾈｽｱｯｼ,ｱｸﾃｲﾌﾞﾊﾌﾞﾊﾟﾜｰ(6M)	1		
19	09481-05501	・ﾌｭｰｽﾞ(5A)	1		
20	36664-88L00	ｺﾈｸﾀ,BRANCH	1		
21	36667-96L11	ﾜｲﾔ,ﾃﾞｭｱﾙｹﾞｰｼﾞｱﾀﾞﾌﾟﾀ	1		
22	36990-87D00	ﾀｰﾐﾅﾙ/ｽﾘｰﾌﾞｾｯﾄ	1		
23	36682-92E00	ﾜｲﾔ,ﾄﾘﾑﾒｰﾀｴｸｽﾃﾝｼｮﾝ(L:6500)	2		
24	09407-10404	ｸﾗﾝﾌﾟ(L:100)	2		

DF140A_000_018_602A
OPT:MULTI FUNCTION GAUGE (2)

10000

品番	FIG.NO.
11100-90J11	111A-1
11112-90J00	113A-13
11115-85FA1-001	111A-4
11117-89J00	111A-10
11117-90J10	113A-4
11118-95J00	204A-15
11141-92J01	111A-11
	585A-2
11170-90J11	111A-14
11173-90J00	111A-15
11179-90J00	111A-16
11189-90J00	111A-17
	585A-3
11196-90J00	162A-1
	162B-1
	162C-1
11216-77E00	113A-5
11261-87E10	311A-1
11261-93J00	111A-5
	113A-15
11265-87E10	311A-2
	585A-4
11291-90J10	113A-1
11300-92J40	113A-3
11330-90J00	113A-8
11332-90J00	113A-9
11382-93J00	111A-18
11400-92862	585A-1
11489-90J00	180A-1
	180B-1
	180C-1
	585A-5
11501-90J04-Y5S	180B-2-2
	180C-2-2
11501-90J04-YAY	180A-2
	180B-2-1
	180C-2-1
11510-90J00	136A-1
11512-99E00	136A-2
12100-92840-025	116A-8-2
12100-92841-0A0	116A-8-1
12100-92J10-050	116A-14
12111-92J00	116A-1
12140-92J10	116A-2
12140-92J10-050	116A-15

品番	FIG.NO.
12151-86FA0	116A-3
12160-92J10	116A-5
12163-35F00	116A-6
12220-92J00	116A-9
12300-85830	116A-12-1
12300-85830-012	116A-12-2
12300-85854-0AA	116A-11-6
12300-85854-0BA	116A-11-7
12300-85854-0CA	116A-11-8
12300-85854-0DA	116A-11-9
12300-85854-0EA	116A-11-10
12340-85FB3-0A0	116A-11-1
12340-85FB3-0B0	116A-11-2
12340-85FB3-0C0	116A-11-3
12340-85FB3-0D0	116A-11-4
12340-85FB3-0E0	116A-11-5
12632-92J12	175A-1
12711-92J00	121A-1
12720-92J10	121A-2
12732-90J00	119A-1
12733-90J00	119A-4
12741-90J01	119A-2
12761-90J00	119A-9
12771-90J00	119A-10
12810-90J00	119A-11
12812-90J00	119A-13
12813-73G00	119A-12
12831-90J02	119A-14
12891-69G00	121A-3
12892-69G10-218	121A-4-1
12892-69G10-220	121A-4-2
12892-69G10-223	121A-4-3
12892-69G10-225	121A-4-4
12892-69G10-228	121A-4-5
12892-69G10-230	121A-4-6
12892-69G10-233	121A-4-7
12892-69G10-235	121A-4-8
12892-69G10-238	121A-4-9
12892-69G10-240	121A-4-10
12892-69G10-243	121A-4-11
12892-69G10-245	121A-4-12
12892-69G10-248	121A-4-13
12892-69G10-250	121A-4-14
12892-69G10-253	121A-4-15
12892-69G10-255	121A-4-16
12892-69G10-258	121A-4-17
12892-69G10-260	121A-4-18
12892-69G10-263	121A-4-19
12892-69G10-265	121A-4-20
12892-69G10-268	121A-4-21

品番	FIG.NO.
12892-69G10-270	121A-4-22
12892-69G10-273	121A-4-23
12892-69G10-275	121A-4-24
12892-69G10-278	121A-4-25
12892-69G10-280	121A-4-26
12892-69G10-283	121A-4-27
12892-69G10-285	121A-4-28
12892-69G10-288	121A-4-29
12892-69G10-290	121A-4-30
12892-69G10-293	121A-4-31
12892-69G10-295	121A-4-32
12892-69G10-298	121A-4-33
12892-69G10-300	121A-4-34
12911-86FA1	121A-5
12915-86F50	121A-6
12921-90J01	121A-7
12931-90J00	121A-8
12932-85FA0	121A-9
12933-86510	121A-10
13110-90J10	122A-1
13119-90J00	122A-2
	585A-6
13300-92J11	163A-1
13370-88L00	143A-2
13421-90J01	163A-2
	585A-7
13510-90J00	163A-4
13650-52G00	315A-1
	315B-1
13655-87J00	315A-2
	315B-2
13710-99E00	134A-1
	134B-1
13810-90J01	134A-2
	134B-2
13813-92J00	134B-3
13820-90J00	134A-3
13840-90J00	134A-4
	134B-4
13851-90J00	134A-5
	134B-5
14151-90J00	311A-5
	585A-8
15100-90J11	146A-1
15190-92J10	146A-2
15192-92J00	146A-14
15200-92J00	143A-3
15410-92J00	146A-4
15411-92J00	146A-6
15412-92J00	146A-5

品番	FIG.NO.
15413-92J00	146A-7
15415-92J00	146A-8
15419-92J00	146A-19
15421-92J00	146A-10
15600-92J20	143A-1
15612-88L00	143A-21
15613-88L00	143A-22
15613-92J00	143A-25
15614-88L00	143A-23
15626-92J00	143A-4
15628-99E00	143A-5
15629-99E10	143A-6
15641-88L00	143A-7
15641-88L31	143A-18
15641-88L51	143A-19
15642-88L00	143A-8
15642-88L10	143A-20
15643-88L10	143A-17
15644-88L00	143A-13
15645-88L00	143A-14
15648-92J00	143A-16
15650-99E00	143A-9
15654-88L00	143A-10
15681-92J00	144A-1
15683-87J00	143A-11
15691-92J00	143A-29
15710-82K50	144A-2
15716-65DT0	144A-3
15735-58B00	144A-4
15751-92J00	144A-5
15760-88L00	143A-12
16113-92J11	175A-2
16400-90J00	175A-3
16440-99E00	175A-4
16510-61A31	175A-14
16520-90J00	175A-5
16910-90J10	180A-13
	180B-13
	180C-13
16930-90J01	180A-14
	180B-14
	180C-14
17400-92J21	160A-25
17410-92J00	160A-1
17413-92J01	160A-18
17416-92J10	160A-19
17461-90J01	160A-2
17471-92J00	160A-3
17472-87E10	160A-4
	585A-9

品番	FIG.NO.
17500-90J10	160A-26
17520-90J00	160A-21
	160A-27
17561-90J03	160A-5-1
17561-90J13	160A-5-2
17562-90J00	160A-6
17563-87D00	160A-7
	160A-22
	160A-28
17564-87D00	160A-8
17611-90J00-Y5S	162B-2-2
	162C-2-2
17611-90J00-YAY	162A-2
	162B-2-1
	162C-2-1
17612-90J00	160A-20
17631-90J00	160A-9
17632-90J00	160A-10
17635-87E00	160A-29
17635-90J00	160A-11
17660-90J00	162A-3
	162B-3
	162C-3
17670-90J10	162A-4-2
	162B-4-2
	162C-4-2
17670-90J20	162A-4-1
	162B-4-1
	162C-4-1
17680-90J00	162A-5
	162B-5
	162C-5
17711-90J00	162A-6
	162B-6
	162C-6
17712-92J00	162A-15
	162B-15
	162C-15
17913-99E11	180A-3
	180B-3
	180C-3
17917-87L00	410A-33
	410B-33
	410C-33
	507A-8
18134-77E00	122A-3
18137-77E00	122A-4
18141-90J00	122A-5
18148-90J00	122A-14
18213-98J30	315A-6

品番	FIG.NO.
	315B-7
18498-88L00	143A-32
18498-89J50	146A-12
18498-90J20	111A-19
18498-96J20	146A-11
18498-99E20	144A-6
18498-99EA0	507A-6
18590-68H00	315A-3
	315B-3
18640-78G00	315B-5
19115-90J00	163A-6
19121-90J00	163A-7
19130-92J00	163A-8
19131-95502	163A-9
19140-92J00	163A-10
19140-92J10	570A-56

20000

品番	FIG.NO.
21110-88L00	570A-2
21110-92J00	204A-1
21112-88L00	570A-40
21131-88L01	570A-57
21131-93J00	204A-16
21151-92J00	204A-2
21210-92J00	204A-3
21230-92J01	204A-4
22511-99011	204A-5
	336A-1-1
	336A-1-2
	336B-1-1
	336B-1-2
	336C-1
23111-90J02	204A-6-1
23111-90J12	204A-6-2
23115-92J00	204A-7
23230-90J20	570A-3
25111-92J00	210A-6-1
25111-92J10	210A-6-2
25131-92J00	210A-1
25141-92J01	210A-2
25222-90J00	210A-3
25232-90J00	210A-4
25321-92J10	210A-5

品番	FIG.NO.	品番	FIG.NO.	品番	FIG.NO.
25700-92J00	407A-26	31340-92J00	301A-10	34190-88L00	602A-7
	407B-30	31341-92J00	301A-13	34190-95500	501A-25
	407C-30	31343-63J00	301A-14	34191-92E00	501A-5
29116-93J00	210A-8	31344-63J00	301A-15		501A-17
29117-93J10	401A-15	31912-90J00	301A-16	34193-96L00	601A-4
	401B-15	31918-92J01	301A-17		601A-14
	401C-15	32102-92J20	303A-1	34200-87L00	570A-44
29162-93J20	570A-87	32120-92J00	303A-2	34200-93J00	501A-20
29404-93J10	311A-12	32160-92J00	303A-3	34200-93J12	460A-1
	335C-17	32800-92J00	311A-6	34200-93J40	501A-22-1
	336A-16	32851-93J00	535A-33	34200-93J51	501A-22-2
	336B-16	32890-92J00	311A-7	34211-96L00	601A-5
	336C-16	32980-38F00	535A-26		601A-15
	337C-2	33220-64L10	303A-4	34300-93J00	501A-10-1
		33410-90J00	307A-1	34300-93J11	501A-10-2
		33420-90J00	307A-4	34310-92E00	501A-11
		33634-96J00	322A-4	34360-92E00	501A-12
30000			322B-4	34500-93J00	501A-14-1
			322C-4	34500-93J11	501A-14-2
		33710-90J00	307A-2	34600-93J00	501A-8-1
31100-92J00	301A-1	33720-90J00	307A-5	34600-93J11	501A-8-2
31111-94900	340A-10	33730-90J00	307A-6	34650-93J20	501A-16-1
	340B-2	33740-90J00	307A-3	34650-93J31	501A-16-2
31123-94910	340A-4	33799-97E00	340A-9	34660-90J02	507A-1
	340B-4		340B-9	34800-93J00	501A-1-1
31133-90J10	340A-5	33810-90J20	322A-1	34800-93J11	501A-1-2
	340B-5		322B-1	34825-96L00	601A-6
31133-94910	340A-6		322C-1		601A-16
	340B-6	33833-91J00	303A-5	34830-87J20	315A-4
31135-94900	340A-8	33920-92JP0	326C-6		315B-4
	340B-7	33920-92JQ0	326B-6	34840-98J03	315A-5
31136-90J20	340A-7	33920-92JR0	326A-6		315B-6
	340B-8	33925-92J00	326A-7	34841-92J00	315A-7
31150-92J00	301A-2		326B-7		315B-8
31170-92J00	301A-3		326C-7	34842-92J01	315A-8
31173-92J00	301A-4	33926-78A80	322C-5		315B-9
31173-94920	340A-3	34000-96L42	601A-1	34843-87L00	315A-9
	340B-3	34000-96L52	601A-11		315B-10
31191-92J00	301A-5	34011-96L12	601A-2	34845-92J00	315A-12
31192-92J00	301A-6		601A-12		315B-13
31220-92J00	301A-7	34100-93J00	501A-3-1	34846-87L00	315A-10
31261-75F10	301A-8	34100-93J11	501A-3-2		315B-11
31281-92J10	337A-18	34100-93J20	501A-3-3	36001-88L00	602A-1
	337B-18	34100-93J31	501A-3-4	36610-92J20	322B-3
	337C-3	34100-93J40	501A-3-5	36610-92J30	322A-3
31311-63J00	301A-9	34100-93J51	501A-3-6	36610-92J40	322C-3
31311-94900	340A-2	34100-93J60	501A-3-7	36611-92J00	322A-15
	340B-10	34112-96L00	601A-3		322B-15
31312-92J00	301A-11		601A-13	36612-96J00	322A-14
31320-92J00	301A-12	34190-87D00	501A-24		322B-14

品番	FIG.NO.	品番	FIG.NO.	品番	FIG.NO.
	322C-15	36663-98J00	602A-16		530A-20
36615-96300	501A-7	36663-98J10	601A-9		530A-32
	535A-28		601A-21	37110-93J11	510A-4
	601A-8		602A-18	37110-96L10	509A-4
	601A-18	36664-88L00	601A-23		535A-2
36616-90J10	322A-16		602A-4		535A-14
	322B-16		602A-20	37112-88L91	570A-46
	322C-16	36664-96L00	535A-35	37114-96L00	535A-17
36617-88L90	570A-45	36665-87L00	601A-24	37114-96L10	535A-5
36617-93J10	322A-17	36665-88L00	601A-25	37117-96L00	535A-39
	322B-17		602A-5	37139-96L40	535A-6
	322C-17		602A-14	37139-96L50	535A-18
36618-43410	322A-6	36665-88L10	601A-26	37139-99E00	530A-6
	322B-6		602A-6	37139-99E30	530A-39
	322C-7		602A-15	37139-99E40	530A-27
36620-87L00	570A-4	36667-96L11	602A-21	37141-99E00	509A-5-1
36620-93J02	521A-4-1	36667-96L20	521A-8		510A-5-1
36620-93J10	521A-1-1	36682-92E00	602A-23		530A-3-1
36620-93J30	521A-2	36721-96J00	322A-7		530A-21-1
36620-93J40	521A-1-2		322B-7		530A-33-1
36620-93J52	521A-4-2		322C-8		535A-3-1
36620-93J62	521A-4-3	36737-96J00	322A-8		535A-15-1
36621-96L00	535A-34		322B-8		570A-6-1
36623-96L10	535A-27		322C-9	37141-99E10	509A-5-2
36625-93J00	322A-23-1	36738-88L00	322A-9		510A-5-2
	322B-23-1		322B-9		530A-3-2
	322C-23-1		322C-10		530A-21-2
36625-93J10	322A-23-2	36890-88L00	541A-18		530A-33-2
	322B-23-2	36894-87D00	336A-3		535A-3-2
	322C-23-2		336B-3		535A-15-2
36628-92E00	509A-3		336C-3		570A-6-2
	510A-3		337C-33	37141-99E20	509A-5-3
36630-92E00	521A-6	36894-95201	336A-2		510A-5-3
36646-93J01	509A-2		336B-2		530A-3-3
	510A-2		336C-2		530A-21-3
36660-94480	521A-7	36895-87D10	337A-27		530A-33-3
36661-96L10	601A-7		337B-27		535A-3-3
	601A-17		337C-35		535A-15-3
36662-88L00	602A-11		405A-7		570A-6-3
36662-88L10	601A-19		405B-7	37141-99E30	509A-5-4
	602A-2		405C-7		510A-5-4
	602A-8	36990-87D00	602A-22		530A-3-4
36662-88L20	602A-9	37100-96J00	530A-1		530A-21-4
36662-88L30	602A-10	37100-96J15	530A-31		530A-33-4
36662-96L10	535A-29	37100-96J25	530A-19		535A-3-4
36663-88L00	601A-20	37100-96L11	535A-1		535A-15-4
	602A-3	37100-96L21	535A-13		570A-6-4
	602A-13	37105-96L11	535A-25	37141-99E40	509A-5-5
36663-96L00	535A-37	37110-87L01	570A-5		510A-5-5
36663-96L10	535A-36	37110-93J01	530A-2		530A-3-5

品番	FIG.NO.	品番	FIG.NO.	品番	FIG.NO.
	530A-21-5		570A-7		535A-9
	530A-33-5	37149-93J00	510A-7		535A-21
	535A-3-5		530A-5	37835-95D00	570A-47
	535A-15-5		530A-23	37850-87L01	570A-13
	570A-6-5		530A-35	37850-88L00	544A-4
37141-99E50	509A-5-6		570A-8	37850-88L10	541A-4
	510A-5-6	37170-96L14	535A-38	37850-88L20	541A-23
	530A-3-6	37171-96L12	535A-40	37850-88L30	541A-22
	530A-21-6	37172-96L10	535A-41	37850-90J06	509A-11
	530A-33-6	37173-96L00	535A-42		510A-12
	535A-3-6	37173-96L10	535A-30	37850-92J00	326A-1
	535A-15-6	37210-93J00	530A-17		326B-1
	570A-6-6	37212-93J00	530A-18		326C-1
37141-99E60	510A-5-7	37721-88L00	545A-11	37851-88L90	570A-48
	530A-3-7	37721-92E10	542A-11	37852-87J00	570A-14
	530A-21-7	37721-93J00	326A-8	37852-88L90	570A-49
	530A-33-7		326B-8	37853-88L90	570A-34
	570A-6-7		326C-8	37854-88L90	570A-72
37141-99E70	510A-5-8	37721-93J91	509A-7	37855-88L90	570A-71
	530A-3-8		510A-8	37855-99E00	530A-16
	530A-21-8	37726-90J10	326A-9	37856-92J00	326A-2
	530A-33-8		326B-9		326B-2
	570A-6-8		326C-9		326C-2
37141-99E80	510A-5-9	37803-93J05	530A-9	37857-92J00	326A-3
	530A-3-9	37805-93J00	530A-15		326B-3
	530A-21-9	37820-87L01	570A-9		326C-3
	530A-33-9	37820-93J04	509A-8	37859-90J00	509A-50
	570A-6-9		510A-9		510A-51
37141-99E90	510A-5-10	37820-93J10	530A-10	37860-87L00	530A-43
	530A-3-10		530A-24	37861-87L11	570A-50
	530A-21-10		535A-7	37862-87L00	530A-44
	530A-33-10	37820-93JA0	530A-36	37864-88L91	570A-51
	570A-6-10		535A-19	38100-92J12	337A-2
37141-99EA0	510A-5-11	37820-99E02	315A-11		337B-2
	530A-3-11		315B-12		340A-1
	530A-21-11	37823-92E01	509A-9	38100-96J11	337C-4
	530A-33-11		510A-10		340B-1
	570A-6-11		530A-11	38410-93J21	326A-4
37141-99EB0	510A-5-12		530A-25		326B-4
	530A-3-12		530A-37		326C-4
	530A-21-12		535A-8	38415-93J20	326A-5
	530A-33-12		535A-20		326B-5
	570A-6-12		570A-10		326C-5
37143-96L00	509A-6	37825-99E10	530A-13	38500-93J00	521A-3
	535A-4	37826-92J00	509A-10	38500-93J90	509A-12
	535A-16		510A-11		510A-13
37143-99E00	510A-6		570A-11		530A-7
	530A-4	37826-92J10	530A-12		530A-29
	530A-22		530A-26		530A-41
	530A-34		530A-38		535A-10

品番	FIG.NO.	品番	FIG.NO.	品番	FIG.NO.
	535A-22		336C-22	48321-87D03	337C-26
	535A-31	41233-95E10	336A-23	48321-90J00	337A-20
	570A-12		336B-23		337B-20
38860-76F01	322A-5		336C-23	48326-95E00	337A-21
	322B-5	43111-90J40-Y5S	336B-4-2		337B-21
	322C-6	43111-90J40-YAY	336A-4-1		337C-27
38860-96L01	535A-32		336B-4-1	48400-90J02	337A-3
39950-88L02	602A-12	43111-90J50-Y5S	336B-4-4		337B-3
		43111-90J50-YAY	336A-4-2	48401-96J02	337C-7
			336B-4-3	48405-93J00	337C-14
		43111-92J80-Y5S	336C-4-2	48502-90J13	337A-9
		43111-92J80-YAY	336C-4-1		337B-9
40000		43111-92J90-Y5S	336C-4-4	48502-96J05	337C-5
		43111-92J90-YAY	336C-4-3		340B-11
		43112-99E00	180A-4	48503-96J04	337C-6
41111-90J13-Y5S	335B-1-2		180B-4	48557-90J00	337A-7
41111-90J13-YAY	335A-1		180C-4		337B-7
	335B-1-1	43211-93J00	336A-5	48570-95E01	337C-16
41111-92J03-Y5S	335C-1-2		336B-5	48571-87L01	337A-5
41111-92J03-YAY	335C-1-1		336C-5		337B-5
41121-90J20-Y5S	335B-2-2	43711-97E10	336A-6	48572-87J10	337A-6
41121-90J20-YAY	335A-2		336B-6		337B-6
	335B-2-1		336C-6	48572-95E00	337C-17
41121-92J20-Y5S	335C-2-2	43750-90J61-Y5S	336B-7-2	48582-95E01	337A-11
41121-92J20-YAY	335C-2-1		336C-7-2		337B-11
41130-92J30	335A-3	43750-90J61-YAY	336A-7-1		340B-12
	335B-3		336B-7-1	48583-95E00	337A-10
	335C-3		336C-7-1		337B-10
41135-92J00	335A-11	43750-90J71-Y5S	336B-7-4		337C-18
	335B-11		336C-7-4	48585-95E00	337A-12
	335C-4	43750-90J71-YAY	336A-7-2		337B-12
41161-94400	442A-2		336B-7-3		337C-19
41220-95E13	336A-17		336C-7-3	48588-90J00	337A-14
	336B-17	43761-90J10-YAY	570A-58		337B-14
	336C-17	43762-88L00	570A-59	48588-94900	337C-20
41221-95E40	336A-18	43768-88L00	570A-60	48601-94900	337C-8
	336B-18	43769-90J00	570A-68	48611-90J00	337A-4
	336C-18	43770-90J00	570A-78		337B-4
41224-95E01	336A-19	43778-90J00	570A-79	48615-97E00	337C-15
	336B-19	43779-90J00	570A-80	48627-95E00	337C-9
	336C-19	43781-90J00	570A-82	48630-96J03	337C-10
41225-94400	336A-20	45421-87D03	335C-15	48633-94900	337C-11
	336B-20	45421-90J00	335B-15	48641-96J02	337C-12
	336C-20	48000-90J37	337A-1	48650-94900	337C-13
41226-97E00	210A-7		337B-1	48861-92J01	337C-21
41228-90J00	336A-21	48000-96J12	337C-1	48862-87J20	337A-8
	336B-21	48121-90J00	337A-19		337B-8
	336C-21		337B-19	48862-90J21	337A-17
41230-95E00	336A-22	48121-92J00	337C-24		337B-17
	336B-22	48311-96J20	337C-25	48862-92J20	337A-15

品番	FIG.NO.
	337B-15
	337C-22
48862-92J30	337A-16
	337B-16
	337C-23
48864-93J01	337A-13
	337B-13
48864-96J10	340B-13
50000	
51110-90850-Y5S	401B-1-2
	401C-1-2
51110-90850-YAY	401A-1
	401B-1-1
	401C-1-1
51115-90J00	401A-8
	401B-8
	401C-8
51122-90J00	401A-18
	401B-18
	401C-18
51123-90J01	401A-19
	401B-19
	401C-19
51211-90J22	401A-9
	401B-9
	401C-9
	585A-10
52111-90J02-Y5S	405B-1-2
	405C-1-2
52111-90J02-YAY	405A-1-1
	405B-1-1
	405C-1-1
52111-90J12-Y5S	405B-1-4
	405C-1-4
52111-90J12-YAY	405A-1-2
	405B-1-3
	405C-1-3
54112-90J21	401A-22
	401B-22
	401C-22
54114-90J10	401A-25
	401B-25
	401C-25
	405A-13

品番	FIG.NO.
	405B-13
	405C-13
54121-87D01	405A-8
	405B-8
	405C-8
54123-90J00	401A-21
	401B-21
	401C-21
54125-90J10	401A-26
	401B-26
	401C-26
54130-90J40	401A-23
	401B-23
	401C-23
54148-90J11-Y5S	401B-27-2
	401C-27-2
54148-90J11-YAY	401A-27
	401B-27-1
	401C-27-1
54151-90J00	405A-14
	405B-14
	405C-14
54160-90J20	405A-9
	405B-9
	405C-9
54166-90J11	405A-10
	405B-10
	405C-10
54211-90J01-Y5S	405B-15-2
	405C-15-2
54211-90J01-YAY	405A-15
	405B-15-1
	405C-15-1
54221-90J02-Y5S	405B-16-2
	405C-16-2
54221-90J02-YAY	405A-16
	405B-16-1
	405C-16-1
55110-90J20-Y5S	407B-1-2
	407C-1-2
55110-90J20-YAY	407A-1
	407B-1-1
	407C-1-1
55116-87E00	407B-28
	407C-28
55125-90J01	407A-3
	407B-3
	407C-3
55127-87D00	336A-29
	336B-29

品番	FIG.NO.
	336C-29
55320-94900	335A-4
	335B-4
	335C-5
55321-87J01	111A-7
	113A-17
	311A-3-1
	337A-25
	337B-25
55321-87J11	311A-3-2
	337B-29
	337C-37
55321-90J01	407A-5
	407B-5
	407C-5
55321-94910	335B-17
	335C-19
55332-87D01	160A-30
	407A-6
	407B-6
	407C-6
55333-87D02	160A-31
	407A-7
	407B-7
	407C-7
56120-92J01-Y5S	220B-24-2
	220C-24-2
56120-92J01-YAY	220A-24
	220B-24-1
	220C-24-1
56123-92J00	220A-25
	220B-25
	220C-25
56130-90J00	220A-32
	220B-32
	220C-32
56140-92J00	220A-36
	220B-36
	220C-36
57110-92J60	220A-1-1
	220B-1-1
	220C-1-1
57110-92J70	220A-1-2
	220B-1-2
	220C-1-2
57130-92J01	405A-5
	405B-5
	405C-5
57133-90J02	220A-2
	220B-2

品番	FIG.NO.
	220C-2
57300-92861	220A-4
	220B-4
	220C-4
57500-87861	220A-8
	220B-8
	220C-8
57500-87873	220A-6
	220B-6
	220C-6
57500-92813	220A-12
	220B-12
	220C-12
57610-92J20	220A-15
	220B-15
	220C-15
57616-90J00	220A-23
	220B-23
	220C-23
57621-92J20	220A-16
	220B-16
	220C-16
57630-90J00	407B-29
	407C-29
57631-92J00	220A-18
	220B-18
	220C-18
57633-90J02	407A-21
	407B-23
	407C-23
57635-92J01	407A-22
	407B-24
	407C-24
58100-90JA0-019	407A-19-1
	407B-19-1
	407C-19-1
58100-90JB0-019	407A-19-2
	407B-19-2
	407C-19-2
58100-90JC0-019	407A-19-3
	407B-19-3
	407C-19-3
58100-90JD0-019	407A-19-4
	407B-19-4
	407C-19-4
58100-90JE0-019	407A-19-5
	407B-19-5
	407C-19-5
58105-90J00	407A-20
	407B-20

品番	FIG.NO.
	407B-22
	407C-20
	407C-22
58200-92J40	407B-21-1
	407C-21-1
58200-92J50	407B-21-2
	407C-21-2
58200-92J60	407B-21-3
	407C-21-3
58200-92J70	407B-21-4
	407C-21-4
58200-92J80	407B-21-5
	407C-21-5
58200-92J90	407B-21-6
	407C-21-6
60000	
61112-92J10	420A-20
	420B-20
	420C-20
	420D-20
61124-92J10	410A-25
	410B-25
	410C-25
61134-90J20	410A-1
	410B-1
	410C-1
61150-99E00	180A-5
	180B-5
	180C-5
61155-99E01	180A-7
	180B-7
	180C-7
61401-90810-YAY	420A-1
	420B-1-1
	420D-1-1
61401-90820-Y5S	420B-1-2
	420D-1-2
61401-90830-YKV	420C-1
61422-90J40	420A-23
61422-90J50	420B-23-1
61422-90J60	420B-23-2
61422-92J20	420D-23-1
61422-92J30	420D-23-2
61424-93J00	420C-23
61430-92J00-Y5S	420B-6-2
	420D-6-2

品番	FIG.NO.
61430-92J00-YAY	420A-6
	420B-6-1
	420D-6-1
61430-92J00-YKV	420C-6
61432-92J10	420A-21
	420B-21
	420D-21
61432-92J20	420C-21
61435-90JA0	420A-24
61435-90JB0	420B-24-1
61435-90JC0	420B-24-2
61435-92J50	420C-24
61435-92J60	420D-24-1
61435-92J70	420D-24-2
61438-92J10	420A-7
	420B-7
	420C-7
	420D-7
61439-92J10	420A-8
	420B-8
	420C-8
	420D-8
61441-92J10	420C-27
61443-88L20	420A-17
	420B-17-1
	420D-17-1
61443-88L30	420B-17-2
	420D-17-2
61443-92J20	420C-17
61444-92J00	420C-25
61453-88L20	420A-18
	420B-18-1
	420D-18-1
61453-88L30	420B-18-2
	420D-18-2
61453-92J20	420C-18
61454-92J00	420C-26
61458-99E50	410A-34
	410B-34
	410C-34
61494-90J01	136A-5
61610-93J00	420A-9
	420B-9
	420C-9
	420D-9
61621-87D20	420A-2
	420B-2
	420C-2
	420D-2
61633-90J02-Y5S	410B-14-3

品番	FIG.NO.	品番	FIG.NO.	品番	FIG.NO.
	410B-15-3		410C-4-1		545A-1
	410C-14-2	61820-90J11-YKV	410B-4-2	67200-88L10	541A-1
	410C-15-2	61827-90J00	410A-5		542A-1
61633-90J02-YAY	410A-14		410B-5	67200-93J51	510A-1
	410A-15		410C-5	67200-96L01	509A-1
	410B-14-1	61831-90J12-Y5S	410B-6-3	67211-88L00	544A-17
	410B-15-1		410C-6-2	67211-88L10	541A-17
	410C-14-1	61831-90J12-YAY	410A-6	67212-88L00	544A-7
	410C-15-1		410B-6-1	67212-88L10	541A-7
61633-90J02-YKV	410B-14-2		410C-6-1	67212-95600	509A-13
	410B-15-2	61831-90J12-YKV	410B-6-2		510A-14
61637-90J10	410A-16	63002-90J33-YAY	570A-1	67217-88L00	541A-20
	410B-16	63111-88L00-YAY	570A-77	67220-95630	509A-15
	410C-16	63115-88L00	570A-65		510A-16
61638-90J10	410A-17	63121-88L00	570A-15	67221-92E00	542A-8
	410B-17	63132-88L00	570A-69		545A-8
	410C-17	63210-88L00	570A-16	67222-92E00	542A-2
61641-87D00	410A-18	63215-93110	570A-67		545A-2
	410B-18	63221-88L00	570A-17	67223-92E00	542A-3
	410C-18	63223-92D00	570A-18		545A-3
61644-90J20	420A-3	63225-88L00	570A-19	67223-99E10	509A-16
	420B-3	63227-93200	570A-20		510A-17
	420C-3	63235-88L00	570A-21	67224-92E00	542A-9
	420D-3	63244-99J00	570A-52		545A-9
61645-90J01-Y5S	410B-19-2	63245-99J00	570A-53	67226-92E00	542A-15
	410C-19-2	63246-88L00	570A-22		545A-15
61645-90J01-YAY	410A-19	63247-99J00	570A-76	67226-92E10	542A-16
	410B-19-1	63248-99J00	570A-30		545A-16
	410C-19-1	63250-88L00	570A-23	67227-92E00	542A-24
61680-90J01	420A-10	63251-87J00	570A-24		545A-24
	420B-10	63251-88L90	570A-70	67228-92E00	542A-18
	420C-10	63258-88L00	570A-73		545A-18
	420D-10	63260-88L00	570A-25	67229-95600	509A-17
61690-90J01	420A-11	63261-87J00	570A-31		510A-18
	420B-11	63262-87J00	570A-28	67230-88L00	542A-20
	420C-11	63271-87J00	570A-29		545A-20
	420D-11	63272-87J00	570A-26	67231-88L00	542A-32
61810-90J10-Y5S	410B-2-3	63273-87J00	570A-27		545A-32
	410C-2-2	63274-87J00	570A-32	67232-88L00	542A-33
61810-90J10-YAY	410A-2	63610-87J00	570A-33		545A-33
	410B-2-1	63611-88L00	570A-42	67232-95600	509A-18
	410C-2-1	63612-87J00	570A-43		510A-19
61810-90J10-YKV	410B-2-2	63612-88L10	570A-54	67233-92E00	542A-26
61817-89J00	410A-3	63626-88L00	570A-35		545A-26
	410B-3	65700-90J21	430A-1	67234-88L00	542A-22
	410C-3	65750-95500	430A-2		545A-22
61820-90J11-Y5S	410B-4-3	65770-90J12	430A-3	67235-92E00	542A-27
	410C-4-2	67140-95600	509A-54		545A-27
61820-90J11-YAY	410A-4		510A-54	67236-92E00	542A-12
	410B-4-1	67200-88L00	544A-1		545A-12

品番	FIG.NO.	品番	FIG.NO.	品番	FIG.NO.
67237-92E01	542A-28	67259-87D00	509A-31		545A-4
	545A-28		510A-32	67288-92E20	541A-6
67238-87D00	509A-19	67261-88L00	541A-3		544A-6
	510A-20		544A-3	67288-92E60	541A-12
67238-88L00	542A-31	67261-88L10	541A-2		544A-12
	545A-31		544A-2	67291-92E00	542A-7
67239-92E00	542A-35	67261-99E10	509A-32		545A-7
	545A-35		510A-33	67291-92E10	542A-37
67239-92E10	542A-41	67263-88L30	541A-19		545A-37
	545A-41	67264-88L00	541A-24	67292-87J00	570A-36
67240-92E00	542A-17		544A-18	67292-94300	509A-38
	545A-17	67264-88L10	541A-25		510A-39
67241-88L00	542A-34		544A-19		542A-5
	545A-34	67264-95600	509A-34		545A-5
67241-99E10	509A-20		510A-35	67294-95600	509A-39
	510A-21	67267-93J00	509A-35		509A-55
67243-92E00	542A-38		510A-36		510A-40
	545A-38	67269-92E00	542A-29		510A-55
67243-95600	509A-21		545A-29	67296-88D10	542A-13
	510A-22	67271-88L10	541A-16		542A-30
67244-95600	509A-22		544A-16		545A-13
	510A-23	67272-88L00	542A-6		545A-30
67245-92E00	542A-23		545A-6	67296-88L00	541A-5
	545A-23	67273-88L00	544A-24		544A-5
67245-95600	509A-23		545A-47	67296-88L10	541A-21
	510A-24	67273-88L10	541A-30	67296-90J10	509A-40
67246-88L00	542A-36		542A-49		510A-41
	545A-36	67273-95600	509A-36	67296-92E11	509A-14
67251-99E20	509A-24		510A-37		510A-15
	510A-25		541A-15	67296-92E20	542A-14
67252-88L00	542A-39		544A-15		545A-14
	545A-39	67274-88L00	545A-42	67296-92E30	542A-45
67252-95600	509A-25	67274-88L10	542A-42		545A-44
	510A-26	67275-95600	509A-37	67296-92E60	541A-11
67253-88L00	542A-40		510A-38		544A-11
	545A-40		541A-14	67296-92E80	542A-46
67253-92E00	541A-13		544A-14	67296-94300	509A-41
	544A-13	67281-88L00	544A-10		510A-42
67253-95600	509A-26	67281-88L10	541A-10	67296-94310	509A-33
	510A-27	67282-94L00	509A-51		510A-34
67255-99E10	509A-27		510A-52	67296-95600	509A-42
	510A-28	67284-94L00	509A-52		510A-43
67256-95600	509A-28		510A-53	67296-95610	509A-43
	510A-29	67285-96L00	509A-53		510A-44
67257-88L00	541A-9	67286-92E00	542A-19		542A-44
	544A-9		545A-19		545A-43
67257-99E10	509A-29	67287-92E00	542A-48	67296-95621	509A-56
	510A-30		545A-46		510A-56
67258-99E00	509A-30	67287-92E10	542A-43	67297-95600	509A-44
	510A-31	67288-92E00	542A-4		510A-45

品番	FIG.NO.	品番	FIG.NO.	品番	FIG.NO.
67320-93J00	509A-57-1			01550-0620A	119A-17
67320-93J10	509A-57-2			01550-06257	146A-17
67320-93J20	509A-57-3	70000			162A-21
67320-93J30	509A-57-4				162B-21
67320-93J40	509A-57-5				162C-21
67320-93J50	509A-57-6	77811-54GB0-0PG	509A-45		307A-8
67320-93J60	509A-57-7		510A-46		401A-14
67320-93J70	509A-57-8	77811-63J00-0PG	420A-19		401B-14
67320-93J80	509A-57-9		420B-19		401C-14
67341-90J32	410A-28		420C-19	01550-06307	204A-14
	410B-28		420D-19		311A-15
	410C-28			01550-06357	163A-17
67343-90J20	410A-29			01550-08167	146A-16
	410B-29			01550-08207	111A-9
	410C-29				113A-19
67344-90J00	410A-30				301A-18
	410B-30			01550-0825A	401A-20
	410C-30	00000			401B-20
67361-90J10	410A-35				401C-20
	410B-35			01550-0835A	119A-18
	410C-35	01421-0616A	119A-15	01550-08407	113A-12
67467-89J01	442A-8	01421-08357	122A-7		122A-10
67473-89J00	163A-11	01421-08407	144A-12	01550-08557	163A-3
67500-88L00	544A-20	01421-08507	122A-8	01550-08757	122A-11
67500-88L10	541A-26	01547-06167	303A-9	01550-10507	301A-19
67600-90J00	442A-11	01547-06257	111A-23	01550-12167	144A-13
67631-90J00	442A-12	01547-0625A	175A-10	01550-1230C	113A-2
67700-90J01	442A-1	01547-0635A	175A-11	01580-08257	410A-31
67701-90J01	442A-3	01547-06557	111A-24		410B-31
67721-99E00	442A-4	01550-06127	143A-35		410C-31
67725-90J00	570A-81		180A-16	02112-0408A	143A-15
67725-90J10	570A-84		180B-16	02112-0612A	111A-25
67725-90J20	570A-85		180C-16	02142-0408B	143A-24
67725-99E00	442A-5		204A-21	02142-06167	322A-19
67725-99E20	442A-13		311A-16		322B-19
67726-90J00	570A-86		420A-14		322C-19
67726-99E00	442A-6		420B-14	02162-05207	315A-13
	442A-14		420C-14		315B-14
67728-99E00	442A-7		420D-14	03112-0630B	501A-26
67734-90J00	570A-83	01550-06167	163A-16	03121-0516A	530A-28
68110-87L01	420A-26		311A-13		530A-40
	420B-26		410A-27	03122-05165	530A-14
	420C-29		410B-27		535A-12
	420D-26		410C-27		535A-24
68111-88L00	541A-8	01550-0616A	119A-16	03522-05169	570A-75
	544A-8		175A-12	03542-06169	420A-22
69711-93E10	136A-4	01550-06207	113A-11		420B-22
			122A-9		420C-22
			136A-3		420D-22
			311A-14	04211-11129	122A-12

品番	FIG.NO.	品番	FIG.NO.	品番	FIG.NO.
	401A-17	09100-08232	509A-46		407B-9
	401B-17		510A-47		407C-9
	401C-17	09100-12081	442A-15		570A-61
04211-13149	301A-20	09100-12090	335B-6-2	09116-08160	401A-10
04211-13189	111A-13		335C-7-2		401B-10
04221-04089	116A-7	09100-12091	335A-6		401C-10
04221-05109	119A-5		335B-6-1	09116-08163	410A-7
06111-07004	220A-20		335C-7-1		410B-7
	220B-20	09103-06093	315A-14		410C-7
	220C-20		315B-15	09116-10129	180A-9
06111-11004	220A-21	09103-06231	303A-6		180B-9
	220B-21	09103-06266	111A-2		180C-9
	220C-21	09103-06281	111A-8	09116-10150	407A-10
07120-06167	420A-15		113A-18		407B-10
	420B-15		311A-4		407C-10
	420C-15		337A-26	09116-10179	337A-22
	420D-15		337B-26		337B-22
08113-62090	220A-29	09103-12049	119A-3		337C-28
	220B-29	09103-16004	303A-7	09116-10181	401A-28
	220C-29	09106-05030	303A-10		401B-28
08211-30382	220A-9-1	09106-10065	335A-12		401C-28
	220B-9-1		335B-12		405A-2
	220C-9-1		335C-13		405A-17
08310-00067	322A-20	09116-06121	162A-7		405B-2
	322B-20		162B-7		405B-17
	322C-20		162C-7		405C-2
08316-10067	420A-16		335A-5		405C-17
	420B-16		335B-5	09117-08110	220A-35
	420C-16		335C-6		220B-35
	420D-16	09116-06127	410A-20		220C-35
08316-1006A	119A-19		410B-20	09117-10039	407A-11
08316-10087	122A-13		410C-20		407B-11
	144A-14	09116-06215	134A-8		407C-11
	146A-18		134B-8	09119-05010	163A-12
	322A-2	09116-06217	143A-26	09125-05042	542A-21
	322B-2	09116-08122	220A-31		545A-21
	322C-2		220B-31	09125-05046	160A-13
08321-01067	322A-21		220C-31		315A-15
	322B-21	09116-08125	111A-12		315B-16
	322C-21	09116-08128	180A-8	09125-05047	570A-41
08322-01067	307A-9		180B-8	09125-05050	336A-8
08331-3112A	175A-13		180C-8		336B-8
08331-41269	119A-8		401A-11		336C-8
08331-41359	401A-6		401B-11		337A-28
	401B-6		401C-11		337B-28
	401C-6	09116-08131	160A-12		337C-36
08341-31059	303A-11	09116-08137	335A-14	09125-05135	541A-27
09100-06131	407A-8		335B-14		544A-21
	407B-8		335C-18	09125-06063	160A-23
	407C-8		407A-9		160A-32

品番	FIG.NO.	品番	FIG.NO.	品番	FIG.NO.
	335C-8		401B-29	09160-12128	335A-9
	336A-9		401C-24		335B-9
	336A-24		401C-29		335C-11
	336B-9		405A-11	09160-13014	410A-21
	336B-24		405B-11		410B-21
	336C-9		405C-11		410C-21
	336C-24		570A-62	09160-16048	303A-8
	337C-34	09159-14020	335B-16	09160-18028	407A-24
	405A-6		335C-16		407B-26
	405B-6	09159-22006	335A-8		407C-26
	405C-6		335B-8	09160-30036	220A-9-2
09126-05003	509A-47		335C-10		220B-9-2
	510A-48	09160-05024	542A-47		220C-9-2
09126-06006	542A-25		545A-45	09160-30037	220A-9-3
	545A-25	09160-05029	541A-28		220B-9-3
09126-06015	570A-37		544A-22		220C-9-3
09131-05004	530A-45	09160-06046	163A-14	09160-30038	220A-9-4
09132-04034	160A-17	09160-06054	311A-8		220B-9-4
09136-06148	410A-8	09160-06055	442A-10		220C-9-4
	410B-8	09160-06082	336A-26	09160-30039	220A-9-5
	410C-8		336B-26		220B-9-5
09136-06149	410A-9		336C-26		220C-9-5
	410B-9	09160-06085	407A-12	09160-30041	220A-9-6
	410C-9		407B-12		220B-9-6
09137-04004	326A-10		407C-12		220C-9-6
	326B-10	09160-06094	204A-8	09160-30042	220A-9-7
	326C-10	09160-06104	509A-49		220B-9-7
09140-05005	163A-13		510A-50		220C-9-7
	541A-29	09160-08059	401A-16	09160-30043	220A-9-8
	544A-23		401B-16		220B-9-8
09140-06020	509A-48		401C-16		220C-9-8
	510A-49	09160-10082	335A-13	09160-30044	220A-9-9
	542A-10		335B-13		220B-9-9
	545A-10		335C-14		220C-9-9
09140-10031	337C-29	09160-12066	442A-16	09160-39001	336A-10
09140-10032	336A-25		570A-63		336B-10
	336B-25		570A-88		336C-10
	336C-25	09160-12110	335A-10	09160-70002	220A-10
09140-14024	220A-5		335B-10		220B-10
	220B-5		335C-12		220C-10
	220C-5		401A-30	09161-16008	160A-14
09141-18005	407A-23		401B-30	09162-10005	337C-30
	407B-25		401C-30	09163-06001	570A-38
	407C-25	09160-12112	405A-12	09164-13010	570A-66
09159-12014	335A-7		405B-12	09164-14008	410A-22
	335B-7		405C-12		410B-22
	335C-9	09160-12113	405A-18		410C-22
	401A-24		405B-18	09168-10022	407A-13
	401A-29		405C-18		407B-13
	401B-24	09160-12124	570A-64		407C-13

品番	FIG.NO.	品番	FIG.NO.	品番	FIG.NO.
09168-12012	180A-10	09181-41010	220A-7-10		220C-13-10
	180B-10		220B-7-10	09181-70009	220A-13-6
	180C-10		220C-7-10		220B-13-6
09168-12013	144A-7	09181-41012	220A-7-12		220C-13-6
09168-16002	175A-6		220B-7-12	09181-70010	220A-13-7
09169-06075	134A-6		220C-7-12		220B-13-7
	134B-6	09181-41013	220A-7-13		220C-13-7
09169-06090	143A-27		220B-7-13	09181-70011	220A-13-8
09169-08039	410A-10		220C-7-13		220B-13-8
	410B-10	09181-41014	220A-7-14		220C-13-8
	410C-10		220B-7-14	09181-70012	220A-13-9
09169-28003	336A-11		220C-7-14		220B-13-9
	336B-11	09181-45003	220A-11-1		220C-13-9
	336C-11		220B-11-1	09202-05027	116A-10
09180-06186	163A-15		220C-11-1	09202-06031	160A-15
09180-09022	442A-17	09181-45004	220A-11-2	09202-07002	220A-17
09181-12158	175A-7		220B-11-2		220B-17
09181-39001	336A-12		220C-11-2		220C-17
	336B-12	09181-45005	220A-11-3	09202-08006	405A-3
	336C-12		220B-11-3		405B-3
09181-40186	220A-7-1		220C-11-3		405C-3
	220B-7-1	09181-45006	220A-11-4		407A-14
	220C-7-1		220B-11-4		407B-14
09181-40190	220A-7-7		220C-11-4		407C-14
	220B-7-7	09181-45007	220A-11-5	09204-01006	204A-9
	220C-7-7		220B-11-5		336A-27
09181-40195	220A-7-11		220C-11-5		336B-27
	220B-7-11	09181-45008	220A-11-6		336C-27
	220C-7-11		220B-11-6	09204-03003	407A-25
09181-41002	220A-7-2		220C-11-6		407B-27
	220B-7-2	09181-45009	220A-11-7		407C-27
	220C-7-2		220B-11-7	09205-02006	163A-5
09181-41003	220A-7-3		220C-11-7	09205-04014	210A-9
	220B-7-3	09181-70001	220A-13-1	09205-10006	204A-17
	220C-7-3		220B-13-1	09206-08001	111A-3
09181-41004	220A-7-4		220C-13-1		401A-12
	220B-7-4	09181-70002	220A-13-2		401B-12
	220C-7-4		220B-13-2		401C-12
09181-41005	220A-7-5		220C-13-2	09206-09012	220A-37
	220B-7-5	09181-70003	220A-13-3		220B-37
	220C-7-5		220B-13-3		220C-37
09181-41006	220A-7-6		220C-13-3	09206-13019	113A-10
	220B-7-6	09181-70004	220A-13-4	09208-06009	410A-36
	220C-7-6		220B-13-4		410B-36
09181-41008	220A-7-8		220C-13-4		410C-36
	220B-7-8	09181-70006	220A-13-5	09229-04025	420A-4
	220C-7-8		220B-13-5		420A-5
09181-41009	220A-7-9		220C-13-5		420B-4
	220B-7-9	09181-70008	220A-13-10		420B-5
	220C-7-9		220B-13-10		420C-4

品番	FIG.NO.	品番	FIG.NO.	品番	FIG.NO.
	420C-5		180C-12	09320-08021	322A-10
	420D-4	09280-22019	111A-6		322B-10
	420D-5		113A-16		322C-11
09246-05006	113A-14	09280-22020	175A-9	09320-08062	144A-8
09248-10008	407A-15	09280-22022	119A-7	09320-08076	143A-28
	407B-15	09280-26005	146A-13	09320-09039	134A-7
	407C-15	09280-26006	111A-20		134B-7
09248-12009	180A-11		162A-8	09320-10008	311A-9
	180B-11		162B-8	09320-11013	410A-11
	180C-11		162C-8		410B-11
09248-12011	204A-10		401A-13		410C-11
09248-18011	113A-6		401B-13	09320-12011	311A-10
09248-18014	113A-7		401C-13	09321-08022	410A-12
09250-10001	336A-13	09280-46004	220A-33		410B-12
	336B-13		220B-33		410C-12
	336C-13		220C-33	09329-01007	311A-11
09260-10005	204A-18	09280-69001	210A-10	09329-10022	420A-12
09260-10006	570A-55	09280-97001	220A-27		420B-12
09261-05006	175A-8		220B-27		420C-12
09262-17019	401A-2		220C-27		420D-12
	401B-2	09282-24003	401A-3	09329-10023	420A-13
	401C-2		401B-3		420B-13
09262-35068	119A-6		401C-3		420C-13
09262-35069	401A-7	09282-24004	220A-34		420D-13
	401B-7		220B-34	09329-12004	122A-6
	401C-7		220C-34	09343-70503-600	146A-3
09263-28016	407A-2	09282-30007	220A-28	09352-11153-600	162A-9
	407B-2		220B-28		162B-9
	407C-2		220C-28		162C-9
09263-30051	220A-26	09282-39001	336A-14	09352-50003-680	143A-30
	220B-26		336B-14	09352-50903-00B	162A-14
	220C-26		336C-14		162B-14
09263-50001	220A-38	09283-10011	210A-11		162C-14
	220B-38	09283-32044	401A-4	09352-50903-600	162A-10
	220C-38		401B-4		162A-11
09265-25046	220A-3		401C-4		162A-12
	220B-3	09283-52006	116A-13		162A-13
	220C-3	09289-06003	121A-11		162B-10
09269-70001	220A-14	09289-18001	401A-5		162B-11
	220B-14		401B-5		162B-12
	220C-14		401C-5		162B-13
09280-09005	180A-6	09306-06004	204A-11		162C-10
	180B-6	09306-10001	204A-12		162C-11
	180C-6	09306-13008	410A-24		162C-12
09280-09008	180A-15		410B-24		162C-13
	180B-15		410C-24		507A-2
	180C-15	09306-17001	337C-31		507A-3
09280-10006	160A-24	09307-13006	410A-23	09355-13207-00B	111A-21
09280-13005	180A-12		410B-23	09355-40805-00B	336A-30
	180B-12		410C-23		336B-30

品番	FIG.NO.	品番	FIG.NO.	品番	FIG.NO.
	336C-30		162B-19	09409-05302-5PK	410A-13
09355-40805-600	407A-16-1		162C-19		410B-13
	407A-16-2	09403-06316	326A-11		410C-13
	407B-16-1		326B-11	09420-05009	160A-16
	407B-16-2		326C-11	09440-06037	570A-74
	407C-16-1	09403-13408	143A-33	09440-07071	204A-20
	407C-16-2		204A-19	09440-09040	220A-19
09360-12008	144A-9	09403-20308	337A-24		220B-19
09362-09008	407A-17		337B-24		220C-19
	407B-17		410A-32	09440-12027	570A-39
	407C-17		410B-32	09440-19028	336A-28
09363-08004	144A-10		410C-32		336B-28
09367-05003	407A-4	09407-08401	530A-8		336C-28
	407B-4		530A-30	09440-49004	220A-22
	407C-4		530A-42		220B-22
09367-06002	162A-16		535A-11		220C-22
	162B-16		535A-23	09471-12028	501A-4
	162C-16	09407-10404	315A-16	09471-12077	460A-2
09367-06006	507A-4		315B-17		501A-21
09380-17009	337C-32		322A-22		501A-23
09380-22015	337A-23		322B-22	09471-12103	501A-9
	337B-23		322C-22		501A-13
09380-38003	336A-15		336A-31		501A-15
	336B-15		336B-31		501A-19
	336C-15		336C-31	09471-12108	501A-2
09381-21002	116A-4		407A-18	09481-05501	601A-10
09383-04002	410A-37		407B-18		601A-22
	410B-37		407C-18		602A-17
	410C-37		602A-24		602A-19
09383-08004	204A-13	09407-11401	315B-18	09481-10501	521A-5
09385-06012	442A-9	09407-14403	570A-89	09481-15501	322A-11
09387-45001	405A-4	09407-14407	315A-17		322A-24
	405B-4		315B-19		322B-11
	405C-4		501A-6		322B-24
09387-52001	220A-30		501A-18		322C-12
	220B-30	09407-18402	315A-18		322C-24
	220C-30		315B-20	09481-30501	322A-12
09401-08412	143A-31	09407-25402	410A-26		322B-12
09401-08413	162A-17		410B-26		322C-13
	162B-17		410C-26	09481-60401	322A-13
	162C-17		507A-7		322B-13
	507A-5	09408-00024	162A-20		322C-14
09401-11423	146A-15		162B-20	09482-00427	111A-26
	430A-4		162C-20	09800-81841	420A-25
09401-11425	144A-11	09408-00035	307A-7		420B-25
09401-14409	162A-18	09408-00050	146A-9		420C-28
	162B-18	09408-00111	322A-18		420D-25
	162C-18		322B-18		
09401-20409	111A-22		322C-18		
09401-31407	162A-19	09408-00302	143A-34		

品　名	FIG.NO.
(ア)	
アジヤスタアツシ,テンシヨナ	119A-14
アタツチメントキツト,ツインリモコン	509A-54
*	510A-54
アダプタ,ゲージ	601A-7
*	601A-17
アダプタ,ゲージフオーマルチプル	601A-24
アダプタ,フユーエルゲージ	501A-12
アダプタ,ホース(リギング)	410B-35
*	410A-35
*	410C-35
アノード(マグネシウム)	335B-17
*	335C-19
*	337B-29
*	337C-37
*	311A-3-2
アノード,ギヤケース	407A-5
*	407B-5
*	407C-5
アノード,プロテクシヨン	311A-3-1
*	113A-17
*	111A-7
*	337B-25
*	337A-25
アノードセット,クランプブラケツト	335C-5
*	335A-4
*	335B-4
アマチユア	340A-2
*	340B-10
*	301A-9
アーム,クラツチシヤフト	204A-4
アーム,ロツク	510A-28
*	509A-27
アームアツシ,スロツトル	570A-23
アームアツシ,リモコンシフト	542A-20
*	545A-20
アレスタ,フレーム	134B-1
*	134A-1
(イ)	

品　名	FIG.NO.
インジエクタアツシ,フユーエル	144A-2
インシユレータ,デリバリパイプ	144A-4
インターナルギヤ	301A-14
インペラ,ウオータポンプ	160A-2
(ウ)	
ウエープワツシヤ	510A-23
*	509A-22
(エ)	
エンド,ケーブル	541A-14
*	544A-14
*	509A-37
*	510A-38
エンブレム,マーク(S)	544A-8
*	541A-8
エンブレム,マークS(クローム)	420C-19
*	420D-19
*	420A-19
*	420B-19
エンブレム,リヤマークS(クローム)	510A-46
*	509A-45
(オ)	
オイルシール	401C-4
*	401C-5
*	401C-3
*	401B-4
*	401B-5
*	336B-14
*	336C-14
*	336A-14
*	121A-11
*	210A-11

品　名	FIG.NO.
*	220B-34
*	220C-28
*	220B-28
*	220A-28
*	220A-34
*	401A-5
*	401B-3
*	401A-4
*	220C-34
*	401A-3
オイルシール(52X70X10)	116A-13
(カ)	
ガイド,ウオータープルーフ	541A-20
ガイド,オイルレベルゲージ	180C-14
*	180A-14
*	180B-14
ガイド,タイミングチエーン	119A-10
ガイド,バルブ	111A-4
ガスケツト	143A-25
ガスケツト(10X17X1.5)	407C-13
*	407B-13
*	407A-13
ガスケツト(11.8X22X1.2)	144A-7
ガスケツト(12.5X20X2.5)	180A-10
*	180B-10
*	180C-10
ガスケツト(16X22X2)	175A-6
ガスケツト,IACバルブ	122A-3
ガスケツト,M18プラグ	113A-5
ガスケツト,インテークマニホールド	122A-2
*	585A-6
ガスケツト,エンジンホルダ	401C-9
*	585A-10
*	401B-9
*	401A-9
ガスケツト,オイルパン	180A-1
*	585A-5
*	180C-1
*	180B-1
ガスケツト,シリンダヘツド	585A-2
*	111A-11
ガスケツト,シリンダヘツドカバー	111A-17

品　名	FIG.NO.
*	585A-3
ガスケツト,スパークプラグホール	111A-16
ガスケツト,スロツトルボデー	585A-7
*	163A-2
ガスケツト,プロテクシヨンカバー	585A-4
*	311A-2
ガスケツト,ポンプケースパネル	585A-9
*	160A-4
ガスケツト,マウントケースカバー	401B-19
*	401C-19
*	401A-19
ガスケツト,レクチフアイヤ/レギユレータ	585A-8
*	311A-5
ガスケツトセツト	585A-1
カバー(シングル)	544A-17
カバー(デユアル)	541A-17
カバー,アツパマウント(ブラツク)	401A-27
*	401B-27-1
*	401C-27-1
カバー,アツパマウント(ホワイト)	401C-27-2
*	401B-27-2
カバー,アンダ	570A-15
カバー,ウエザ	420A-26
*	420B-26
*	420C-29
*	420D-26
カバー,ウオータインジケータチユーブ	180A-5
*	180B-5
*	180C-5
カバー,ウオータプレツシヤバルブ(ブラツク)	162C-2-1
*	162B-2-1
*	162A-2
カバー,ウオータプレツシヤバルブ(ホワイト)	162B-2-2
*	162C-2-2
カバー,クランクケースウオータジヤケツト	113A-8
カバー,ゲージ	601A-15
*	601A-5
カバー,サイドスターボート(ブラツク)	410A-2
*	410C-2-1
*	410B-2-1
カバー,サイドスターボート(ホワイト)	410C-2-2
*	410B-2-3
カバー,サイドスターボート(マツトブラツク)	410B-2-2
カバー,サイドボート(ブラツク)	410B-4-1
*	410A-4
*	410C-4-1
カバー,サイドボート(ホワイト)	410B-4-3
*	410C-4-2
カバー,サイドボート(マツトブラツク)	410B-4-2
カバー,サーモスタツト	162A-5

品　名	FIG.NO.
*	162C-5
*	162B-5
カバー,シフトガイドハウジングオイルシール	210A-3
カバー,シリンダヘッド	111A-14
カバー,フューズケースアッパ	322A-9
*	322C-10
*	322B-9
カバー,プラグ(シングル)	544A-7
カバー,プラグ(デュアル)	541A-7
カバー,プロテクションアノード	113A-15
*	311A-1
*	111A-5
カバー,ベーパセパレータ	143A-21
カバー,マウントケース	401C-18
*	401B-18
*	401A-18
カバー,リモコンレバーロア	544A-16
*	541A-16
カバー,レバーデザイン	544A-18
*	541A-24
カバー,レバーメッキ	544A-19
*	541A-25
カバー,ロアマウント(プラック)	405A-16
*	405B-16-1
*	405C-16-1
カバー,ロアマウント(ホワイト)	405B-16-2
*	405C-16-2
カバー,ワイヤ	509A-35
*	510A-36
カバーアッシ,リングギヤ	136A-1
カバーセット,エンジン(プラック)	420D-1-1
*	420B-1-1
*	420A-1
カバーセット,エンジン(ホワイト)	420D-1-2
*	420B-1-2
カバーセット,エンジン(マットブラック)	420C-1
カム,トリムセンサアッパ	315B-9
*	315A-8
カム,トリムセンサロア	315B-10
*	315A-9
カムシャフト,インテーク	121A-1
カムシャフト,エキゾースト	121A-2
カラー,ドライブシャフト	220C-2
*	220B-2
*	220A-2

(キ)

品　名	FIG.NO.
キー	160A-16
*	303A-11
キー(931)	535A-3-1
*	535A-15-1
*	570A-6-1
*	510A-5-1
*	509A-5-1
*	530A-3-1
*	530A-33-1
*	530A-21-
キー(932)	535A-3-2
*	535A-15-2
*	570A-6-2
*	510A-5-2
*	509A-5-2
*	530A-3-2
*	530A-33-2
*	530A-21-2
キー(933)	535A-3-3
*	535A-15-3
*	570A-6-3
*	509A-5-3
*	510A-5-3
*	530A-3-3
*	530A-33-3
*	530A-21-3
キー(934)	535A-3-4
*	535A-15-4
*	570A-6-4
*	510A-5-4
*	509A-5-4
*	530A-3-4
*	530A-33-4
*	530A-21-4
キー(935)	535A-3-5
*	535A-15-5
*	570A-6-5
*	510A-5-5
*	509A-5-5
*	530A-3-5
*	530A-33-5
*	530A-21-5
キー(936)	535A-3-6
*	535A-15-6
*	570A-6-6
*	510A-5-6
*	509A-5-6
*	530A-3-6
*	530A-33-6
*	530A-21-6

品　名	FIG.NO.
キー(937)	570A-6-7
*	530A-33-7
*	510A-5-7
*	530A-3-7
*	530A-21-7
キー(938)	570A-6-8
*	530A-33-8
*	510A-5-8
*	530A-3-8
*	530A-21-8
キー(939)	570A-6-9
*	530A-33-9
*	510A-5-9
*	530A-3-9
*	530A-21-9
キー(940)	570A-6-10
*	530A-33-10
*	530A-3-10
*	510A-5-10
*	530A-21-10
キー(941)	570A-6-11
*	530A-33-11
*	510A-5-11
*	530A-3-11
*	530A-21-11
キー(942)	570A-6-12
*	530A-33-12
*	530A-3-12
*	510A-5-12
*	530A-21-12
キット,ウオータサブチューブ	160A-26
キット,ウオータプレッシャゲージサブ	507A-1
キット,ウオータポンプリペア	160A-25
キット,シングルゲージメカニカル	601A-1
キット,タイロッド	442A-11
キット,テイラハンドル(プラック)	570A-1
キット,デュアルゲージメカニカル	601A-11
キット,プロペラナット	407B-29
*	407C-29
キット,リモコンスペーサシングル	544A-20
キット,リモコンスペーサツイン	541A-26
ギヤ,オイルポンプドライブ	175A-1
*	175A-2
ギヤ,ドライブ	509A-19
*	510A-20
ギヤ,ドリブン	119A-1
ギヤ,リモコンシフト	545A-32
*	542A-32
ギヤ,リモコンドライブ	542A-31
*	545A-31

品　名	FIG.NO.
ギヤアッシ	301A-15
ギヤアッシ,シフト	570A-25
キャップ	337C-17
キャップ(OD:14)	336A-13
*	336B-13
*	336C-13
キャップ,オイルフイラ	111A-18
キャップ,オイルプレッシャスイッチ	322A-6
*	322B-6
*	322C-7
キャップ,キー	530A-34
*	530A-22
*	570A-7
*	530A-4
*	510A-6
キャップ,グリップスイッチホール	541A-19
キャップ,サービスコネクタ	322B-4
*	322C-4
*	322A-4
キャップ,ジョイント	146A-19
キャップ,シリンダボデー	570A-8
*	530A-35
*	510A-7
*	530A-5
*	530A-23
キャップ,ターミナル	322B-14
*	322A-14
*	322C-15
キャップ,フューエルフイルタ	146A-6
キャップ,ホール	545A-38
*	542A-38
キャップ,リモコンレバー	544A-9
*	541A-9
キャップ,レバー	510A-30
*	509A-29

(ク)

品　名	FIG.NO.
クッション	410B-12
*	122A-6
*	134A-7
*	410B-11
*	410C-12
*	410C-11
*	134B-7
*	311A-11
*	410A-11
*	410A-12

品　名	FIG.NO.
*	144A-8
*	311A-9
*	311A-10
*	420B-13
*	420B-12
*	420C-12
*	420D-13
*	420C-13
*	420A-13
*	322A-10
*	420D-12
*	322B-10
*	420A-12
*	322C-11
ｸﾂｼｮﾝ,CDIﾕﾆｯﾄ	535A-26
ｸﾂｼｮﾝ,ｴﾝｼﾞﾝｺﾝﾄﾛｰﾙﾕﾆｯﾄ	326A-7
*	326B-7
*	326C-7
ｸﾂｼｮﾝ,ﾌｭｰｴﾙﾍﾞｰﾊﾟｾﾊﾟﾚｰﾀ	143A-29
ｸﾂｼｮﾝ,ﾘｰﾄﾞﾜｲﾔ	535A-33
ｸﾂｼｮﾝ,ﾘﾓｺﾝｹｰﾌﾞ	410A-30
*	410B-30
*	410C-30
ｸﾂｼｮﾝ,ﾘﾝｸﾞｷﾞﾔｶﾊﾞｰ	136A-2
ｸﾗｯﾁｾｯﾄ,ｽﾀｰﾃｨﾝｸﾞﾓｰﾀ	301A-10
ｸﾗﾝｸｼｬﾌﾄ	116A-9
ｸﾗﾝﾌﾟ	337A-24
*	337B-24
*	336B-16
*	336C-16
*	410C-32
*	322A-18
*	410A-32
*	410B-32
*	204A-19
*	311A-12
*	143A-33
*	143A-34
*	335C-17
*	336A-16
*	322B-18
*	322C-18
*	337C-2
ｸﾗﾝﾌﾟ(L:100)	322B-22
*	322C-22
*	336A-31
*	315A-16
*	315B-17
*	322A-22
*	336B-31

品　名	FIG.NO.
*	407C-18
*	602A-24
*	407A-18
*	336C-31
*	407B-18
ｸﾗﾝﾌﾟ(L:125)	570A-89
ｸﾗﾝﾌﾟ(L:145)	501A-18
*	501A-6
*	315B-19
*	315A-17
ｸﾗﾝﾌﾟ(L:165)	315B-20
*	315A-18
ｸﾗﾝﾌﾟ(L:250)	410B-26
*	507A-7
*	410C-26
*	410A-26
ｸﾗﾝﾌﾟ(L:80)	535A-23
*	530A-42
*	530A-30
*	535A-11
*	530A-8
ｸﾗﾝﾌﾟ(L:95)	315B-18
ｸﾗﾝﾌﾟ,ﾒｲﾝﾊｰﾈｽ	570A-45
ｸﾘｯﾌﾟ	146A-15
*	162A-17
*	162A-18
*	143A-31
*	144A-11
*	146A-9
*	326A-11
*	307A-7
*	162C-19
*	430A-4
*	326C-11
*	326B-11
*	162B-18
*	162B-17
*	162A-19
*	162C-18
*	162C-17
*	162B-19
*	507A-5
*	111A-22
ｸﾞﾘｯﾌﾟ	509A-32
*	510A-33
ｸﾘｯﾌﾟ(ID:23)	162A-20
*	162C-20
*	162B-20
ｸﾘｯﾌﾟ(ﾌﾞﾗｯｸ)	410C-13
*	410B-13

品　名	FIG.NO.
*	410A-13
ｸﾞﾘｯﾌﾟ,ﾊﾝﾄﾞﾙ	570A-16
ｸﾞﾘｯﾌﾟ,ﾘﾓｺﾝNO.1	544A-3
*	541A-3
ｸﾞﾘｯﾌﾟ,ﾘﾓｺﾝNO.2	541A-2
*	544A-2
ｸﾞﾛﾒｯﾄ	143A-28
ｸﾞﾛﾒｯﾄ,PTTｽｲｯﾁﾘｰﾄﾞ	570A-34
ｸﾞﾛﾒｯﾄ,ｴｱﾃﾝﾊﾟﾚﾁﾔｾﾝｻ	315A-2
*	315B-2
ｸﾞﾛﾒｯﾄ,ｹｰﾌﾞﾙ	570A-35
ｸﾞﾛﾒｯﾄ,ｻｲﾚﾝｻ	134A-5
*	134B-5
ｸﾞﾛﾒｯﾄ,ﾘﾓｺﾝｹｰﾌﾞﾙ(ｽｽﾞｷ)	410A-25
*	410B-25
*	410C-25
ｸﾞﾛﾒｯﾄ,ﾘﾓｺﾝｼﾝｸﾞﾙ	545A-47
*	544A-24
ｸﾞﾛﾒｯﾄ,ﾘﾓｺﾝﾃﾞｭｱﾙ	542A-49
*	541A-30
ｸﾞﾛﾒｯﾄ,ﾜｲﾔﾘﾝｸﾞﾊｰﾈｽ	510A-3
*	509A-3
ｸﾞﾛﾒｯﾄｾｯﾄ,ﾌｭｰｴﾙｲﾝｼﾞｪｸﾀ	144A-3

(ｹ)

品　名	FIG.NO.
ｹﾞｰｼﾞ,ｵｲﾙﾚﾍﾞﾙ	180C-13
*	180B-13
*	180A-13
ｹﾞｰｼﾞｱｯｼ,ｳｵｰﾀﾌﾟﾚｯｼｬ15PSI ﾌﾞﾗｯｸ	501A-16-1
ｹﾞｰｼﾞｱｯｼ,ｳｵｰﾀﾌﾟﾚｯｼｬ15PSI(ﾎﾜｲﾄ)	501A-16-2
ｹﾞｰｼﾞｱｯｼ,ﾌｭｰｴﾙ (ﾌﾞﾗｯｸ)	501A-10-1
ｹﾞｰｼﾞｱｯｼ,ﾌｭｰｴﾙ (ﾎﾜｲﾄ)	501A-10-2
ｹﾞｰｼﾞｾｯﾄ,ﾏﾙﾁ(W/ｲﾝｽﾄﾗｸｼｮﾝ)	601A-12
*	601A-2
ｹｰｽ,ｳｵｰﾀﾎﾟﾝﾌﾟ	160A-1
ｹｰｽ,ｷﾞﾔ(ﾌﾞﾗｯｸ)	407B-1-1
*	407A-1
*	407C-1-1
ｹｰｽ,ｷﾞﾔ(ﾎﾜｲﾄ)	407C-1-2
*	407B-1-2
ｹｰｽ,ﾌｭｰｴﾙﾌｨﾙﾀ	146A-7
ｹｰｽ,ﾘﾓｺﾝｷﾞﾔ	542A-22
*	545A-22
ｹｰﾌﾞﾙ,ｼﾌﾄ	570A-3
ｹｰﾌﾞﾙ,ｽﾛｯﾄﾙ	570A-33

品　名	FIG.NO.
ｹｰﾌﾞﾙｱｯｼ,ｽﾀｰﾀﾓｰﾀ	322C-1
*	322B-1
*	322A-1
ｹｰﾌﾞﾙｱｯｼ,ﾘﾓｺﾝ(10F:3.1M)	509A-57-2
ｹｰﾌﾞﾙｱｯｼ,ﾘﾓｺﾝ(12F:3.7M)	509A-57-3
ｹｰﾌﾞﾙｱｯｼ,ﾘﾓｺﾝ(14F:4.2M)	509A-57-4
ｹｰﾌﾞﾙｱｯｼ,ﾘﾓｺﾝ(16F:4.8M)	509A-57-5
ｹｰﾌﾞﾙｱｯｼ,ﾘﾓｺﾝ(18F:5.4M)	509A-57-6
ｹｰﾌﾞﾙｱｯｼ,ﾘﾓｺﾝ(20F:6.1M)	509A-57-7
ｹｰﾌﾞﾙｱｯｼ,ﾘﾓｺﾝ(22F:6.7M)	509A-57-8
ｹｰﾌﾞﾙｱｯｼ,ﾘﾓｺﾝ(24F:7.3M)	509A-57-9
ｹｰﾌﾞﾙｱｯｼ,ﾘﾓｺﾝ(8F:2.4M)	509A-57-1

(ｺ)

品　名	FIG.NO.
ｺｲﾙ,ｲｸﾞﾆｯｼｮﾝﾀｲﾐﾝｸﾞ	303A-3
ｺｲﾙ,ﾊﾞｯﾃﾘﾁｬｰｼﾞﾝｸﾞ	303A-2
ｺｲﾙｱｯｼ,ｲｸﾞﾆｯｼｮﾝNO.1	307A-1
ｺｲﾙｱｯｼ,ｲｸﾞﾆｯｼｮﾝNO.2	307A-4
ｺｯﾀ,ﾊﾞﾙﾌﾞ	121A-9
ｺｯﾀﾋﾟﾝ	204A-9
*	336A-27
*	407A-25
*	407B-27
*	407C-27
*	336C-27
*	336B-27
ｺｰﾄﾞ,ﾊｲﾃﾝｼｮﾝNO.1	307A-2
ｺｰﾄﾞ,ﾊｲﾃﾝｼｮﾝNO.2	307A-5
ｺｰﾄﾞ,ﾊｲﾃﾝｼｮﾝNO.3	307A-6
ｺｰﾄﾞ,ﾊｲﾃﾝｼｮﾝNO.4	307A-3
ｺﾈｸﾀ	163A-9
*	442A-8
ｺﾈｸﾀ,BRANCH	602A-20
*	602A-4
*	601A-23
ｺﾈｸﾀ,ﾌﾗｯｼｭｳｵｰﾀ	410C-33
*	410A-33
*	410B-33
*	507A-8
ｺﾈｸﾀﾁﾝｸﾞﾛｯﾄﾞｱｯｼ	116A-5
ｺﾞﾑｼｰﾙ,ｳｵｰﾀｰﾌﾟﾙｰﾌ	545A-6
*	542A-6
ｺﾝﾄﾛｰﾗｱｯｼ,ｷｰﾚｽｽﾀｰﾄ315	535A-40
ｺﾝﾄﾛｰﾗｾｯﾄ,ｷｰﾚｽｽﾀｰﾄ315MHZ	535A-38

品　名	FIG.NO.
(サ)	
ｻｲﾚﾝｻ	134B-2
*	134A-2
ｻｰｸﾘｯﾌﾟ	175A-13
*	119A-8
*	401A-6
*	401B-6
*	401C-6
ｻｰﾓｽﾀｯﾄ,ｳｵｰﾀ 50°C	162C-4-1
*	162B-4-1
*	162A-4-1
ｻｰﾓｽﾀｯﾄ,ｳｵｰﾀ 71°C	162C-4-2
*	162B-4-2
*	162A-4-2
(シ)	
ｼｰﾄ,ﾊﾞﾙﾌﾞｽﾌﾟﾘﾝｸﾞ	121A-10
ｼｰﾄ,ﾒｲﾝｽｲｯﾁﾊﾟﾈﾙ	535A-17
*	535A-5
ｼﾌﾀ,ｸﾗｯﾁﾄﾞｯｸﾞ	220C-16
*	220B-16
*	220A-16
ｼﾌﾄｱｯｼ	542A-8
*	545A-8
ｼﾑ(12X20X0.5)	175A-7
ｼﾑ(39.5X64X0.3)	336C-12
*	336B-12
*	336A-12
ｼﾑ(40X52X0.8)	220B-7-7
*	220C-7-7
*	220A-7-7
ｼﾑ(40X52X1)	220A-7-11
*	220B-7-11
*	220C-7-11
ｼﾑ(41X52X0.5)	220C-7-1
*	220B-7-1
*	220A-7-1
ｼﾑ(41X52X0.55)	220C-7-2
*	220B-7-2
*	220A-7-2
ｼﾑ(41X52X0.6)	220B-7-3

品　名	FIG.NO.
*	220C-7-3
*	220A-7-3
ｼﾑ(41X52X0.65)	220A-7-4
*	220B-7-4
*	220C-7-4
ｼﾑ(41X52X0.7)	220A-7-5
*	220B-7-5
*	220C-7-5
ｼﾑ(41X52X0.75)	220A-7-6
*	220C-7-6
*	220B-7-6
ｼﾑ(41X52X0.85)	220C-7-8
*	220B-7-8
*	220A-7-8
ｼﾑ(41X52X0.9)	220B-7-9
*	220C-7-9
*	220A-7-9
ｼﾑ(41X52X0.95)	220B-7-10
*	220A-7-10
*	220C-7-10
ｼﾑ(41X52X1.05)	220A-7-12
*	220B-7-12
*	220C-7-12
ｼﾑ(41X52X1.1)	220B-7-13
*	220C-7-13
*	220A-7-13
ｼﾑ(41X52X1.15)	220B-7-14
*	220A-7-14
*	220C-7-14
ｼﾑ(45X56X1)	220B-11-1
*	220A-11-1
*	220C-11-1
ｼﾑ(45X56X1.1)	220B-11-2
*	220A-11-2
*	220C-11-2
ｼﾑ(45X56X1.2)	220B-11-3
*	220C-11-3
*	220A-11-3
ｼﾑ(45X56X1.3)	220B-11-4
*	220C-11-4
*	220A-11-4
ｼﾑ(45X56X1.4)	220B-11-5
*	220A-11-5
*	220C-11-5
ｼﾑ(45X56X1.5)	220C-11-6
*	220A-11-6
*	220B-11-6
ｼﾑ(45X56X1.6)	220A-11-7
*	220B-11-7
*	220C-11-7

品　名	FIG.NO.
ｼﾑ(70X95X0.55)	220A-13-10
*	220C-13-10
*	220B-13-10
ｼﾑ(70X95X0.6)	220C-13-5
*	220A-13-5
*	220B-13-5
ｼﾑ(70X95X0.65)	220A-13-6
*	220C-13-6
*	220B-13-6
ｼﾑ(70X95X0.7)	220B-13-1
*	220C-13-1
*	220A-13-1
ｼﾑ(70X95X0.75)	220B-13-7
*	220C-13-7
*	220A-13-7
ｼﾑ(70X95X0.8)	220A-13-2
*	220C-13-2
*	220B-13-2
ｼﾑ(70X95X0.85)	220C-13-8
*	220B-13-8
*	220A-13-8
ｼﾑ(70X95X0.9)	220A-13-3
*	220C-13-3
*	220B-13-3
ｼﾑ(70X95X0.95)	220A-13-9
*	220C-13-9
*	220B-13-9
ｼﾑ(70X95X1)	220A-13-4
*	220B-13-4
*	220C-13-4
ｼﾑ,ﾀﾍﾟｯﾄT:2.175	121A-4-1
ｼﾑ,ﾀﾍﾟｯﾄT:2.200	121A-4-2
ｼﾑ,ﾀﾍﾟｯﾄT:2.225	121A-4-3
ｼﾑ,ﾀﾍﾟｯﾄT:2.250	121A-4-4
ｼﾑ,ﾀﾍﾟｯﾄT:2.275	121A-4-5
ｼﾑ,ﾀﾍﾟｯﾄT:2.300	121A-4-6
ｼﾑ,ﾀﾍﾟｯﾄT:2.325	121A-4-7
ｼﾑ,ﾀﾍﾟｯﾄT:2.350	121A-4-8
ｼﾑ,ﾀﾍﾟｯﾄT:2.375	121A-4-9
ｼﾑ,ﾀﾍﾟｯﾄT:2.400	121A-4-10
ｼﾑ,ﾀﾍﾟｯﾄT:2.425	121A-4-11
ｼﾑ,ﾀﾍﾟｯﾄT:2.450	121A-4-12
ｼﾑ,ﾀﾍﾟｯﾄT:2.475	121A-4-13
ｼﾑ,ﾀﾍﾟｯﾄT:2.500	121A-4-14
ｼﾑ,ﾀﾍﾟｯﾄT:2.525	121A-4-15
ｼﾑ,ﾀﾍﾟｯﾄT:2.550	121A-4-16
ｼﾑ,ﾀﾍﾟｯﾄT:2.575	121A-4-17
ｼﾑ,ﾀﾍﾟｯﾄT:2.600	121A-4-18
ｼﾑ,ﾀﾍﾟｯﾄT:2.625	121A-4-19
ｼﾑ,ﾀﾍﾟｯﾄT:2.650	121A-4-20

品　名	FIG.NO.
ｼﾑ,ﾀﾍﾟｯﾄT:2.675	121A-4-21
ｼﾑ,ﾀﾍﾟｯﾄT:2.700	121A-4-22
ｼﾑ,ﾀﾍﾟｯﾄT:2.725	121A-4-23
ｼﾑ,ﾀﾍﾟｯﾄT:2.750	121A-4-24
ｼﾑ,ﾀﾍﾟｯﾄT:2.775	121A-4-25
ｼﾑ,ﾀﾍﾟｯﾄT:2.800	121A-4-26
ｼﾑ,ﾀﾍﾟｯﾄT:2.825	121A-4-27
ｼﾑ,ﾀﾍﾟｯﾄT:2.850	121A-4-28
ｼﾑ,ﾀﾍﾟｯﾄT:2.875	121A-4-29
ｼﾑ,ﾀﾍﾟｯﾄT:2.900	121A-4-30
ｼﾑ,ﾀﾍﾟｯﾄT:2.925	121A-4-31
ｼﾑ,ﾀﾍﾟｯﾄT:2.950	121A-4-32
ｼﾑ,ﾀﾍﾟｯﾄT:2.975	121A-4-33
ｼﾑ,ﾀﾍﾟｯﾄT:3.000	121A-4-34
ｼﾑｾｯﾄ,ﾄﾞﾗｲﾌﾞｼｬﾌﾄ	220A-6
*	220B-6
*	220C-6
ｼﾑｾｯﾄ,ﾌｵﾜｰﾄﾞｷﾞﾔ	220A-12
*	220C-12
*	220B-12
ｼﾑｾｯﾄ,ﾘﾊﾞｰｽﾌﾟﾛｯﾌﾟｼｬﾌﾄ	220C-8
*	220A-8
*	220B-8
ｼｬﾌﾄ,ｸﾗｯﾁ	204A-3
ｼｬﾌﾄ,ｸﾗﾝﾌﾟﾌﾞﾗｹｯﾄ	335A-3
*	335C-3
*	335B-3
ｼｬﾌﾄ,ｽﾛｯﾄﾙ	570A-17
ｼｬﾌﾄ,ﾁﾙﾄｼﾘﾝﾀﾞｱｯﾊﾟ	337C-26
*	337B-20
*	337A-20
ｼｬﾌﾄ,ﾁﾙﾄｼﾘﾝﾀﾞﾛｱ	337A-19
*	337B-19
*	337C-24
ｼｬﾌﾄ,ﾄﾞﾗｲﾌﾞ(X)	220B-1-2
*	220C-1-2
*	220A-1-2
ｼｬﾌﾄ,ﾄﾞﾗｲﾌﾞ(ﾚﾌﾄ)	220A-1-1
*	220C-1-1
*	220B-1-1
ｼｬﾌﾄ,ﾋﾟﾆｵﾝ	301A-13
ｼｬﾌﾄ,ﾌﾟﾛﾍﾟﾗ	220A-15
*	220B-15
*	220C-15
ｼｬﾌﾄ,ﾘﾓｺﾝﾄﾞﾗｲﾌﾞ	545A-36
*	542A-36
ｼﾞｮｲﾝﾄ	143A-17
*	162C-16
*	162B-16
*	162A-16

品　名	FIG.NO.
ｼﾞｮｲﾝﾄ,ﾄﾞﾗｲﾌﾞ	337C-18
*	337B-10
*	337A-10
ｼﾞｮｲﾝﾄ,ﾒﾀﾙ	337B-4
*	337A-4
ｼｰﾘﾝｸﾞ,ｳｵｰﾀﾎﾟﾝﾌﾟｹｰｽ	160A-19
ｼｰﾘﾝｸﾞｷｯﾄ,ｷﾞﾔｹｰｽ	407B-30
*	407C-30
*	407A-26
ｼｰﾙ	143A-4
ｼｰﾙ,ｵｲﾙ	340B-9
*	340A-9
ｼｰﾙ,ｻｲﾄﾞｶﾊﾞｰ	410B-1
*	410A-1
*	410C-1
ｼｰﾙ,ｽﾃｱﾘﾝｸﾞｹｰﾌﾞﾙ	442A-2
ｼｰﾙ,ﾁﾙﾄｱｯﾌﾟﾊﾝﾄﾞﾙ	420B-7
*	420A-8
*	420A-7
*	420B-8
*	420D-8
*	420C-7
*	420C-8
*	420D-7
ｼｰﾙ,ﾌｭｰｴﾙﾌｨﾙﾀ	146A-8
(ｽ)	
ｽｲｯﾁ,ﾄﾛｰﾘﾝｸﾞｺﾝﾄﾛｰﾙ	570A-50
ｽｲｯﾁｱｯｼ	301A-7
ｽｲｯﾁｱｯｼ,PTT	570A-13
*	510A-12
*	509A-11
*	326C-1
*	326A-1
*	326B-1
ｽｲｯﾁｱｯｼ,PTTｽﾀｰﾎﾞｰﾄﾞ(ﾃﾞｭｱﾙ)	541A-22
ｽｲｯﾁｱｯｼ,PTTﾎﾟｰﾄ(ﾃﾞｭｱﾙ)	541A-23
ｽｲｯﾁｱｯｼ,ｲｸﾞﾆｯｼｮﾝ	530A-20
*	530A-32
*	570A-5
*	510A-4
*	530A-2
ｽｲｯﾁｱｯｼ,ｴﾏｼﾞｴﾝｼ	535A-19
*	530A-36
*	535A-7
*	570A-9
*	530A-24

品　名	FIG.NO.
*	510A-9
*	509A-8
*	530A-10
ｽｲｯﾁｱｯｼ,ｵｲﾙﾌﾟﾚｯｼｬ	315B-12
*	315A-11
ｽｲｯﾁｱｯｼ,ｸﾞﾘｯﾌﾟPTT(ｼﾝｸﾞﾙ)	544A-4
ｽｲｯﾁｱｯｼ,ｸﾞﾘｯﾌﾟPTT(ﾃﾞｭｱﾙ)	541A-4
ｽｲｯﾁｱｯｼ,ﾆｭｰﾄﾗﾙ	326A-8
*	509A-7
*	326C-8
*	326B-8
*	545A-11
*	510A-8
*	542A-11
*	535A-2
*	535A-14
*	509A-4
ｽｸﾘｭ	542A-44
*	542A-46
*	542A-45
*	541A-11
*	535A-12
*	535A-24
*	541A-5
*	570A-75
*	322C-19
*	322B-19
*	545A-44
*	544A-5
*	544A-11
*	545A-43
*	530A-40
*	315B-14
*	315A-13
*	322A-19
*	420B-22
*	111A-25
*	420A-22
*	143A-23
*	143A-15
*	143A-24
*	340B-2
*	340A-10
*	510A-34
*	509A-43
*	509A-42
*	510A-43
*	530A-28
*	530A-14
*	510A-44

品　名	FIG.NO.
*	420C-22
*	420D-22
*	509A-33
*	501A-26
ｽｸﾘｭ(4X10)	510A-42
*	509A-41
ｽｸﾘｭ(4X16)	326B-10
*	326A-10
*	326C-10
ｽｸﾘｭ(5X10)	542A-21
*	545A-21
ｽｸﾘｭ(5X12)	160A-13
*	315A-15
*	315B-16
*	509A-47
*	510A-48
ｽｸﾘｭ(5X14)	570A-41
ｽｸﾘｭ(5X16)	542A-30
*	545A-13
*	545A-30
*	542A-13
ｽｸﾘｭ(5X25)	545A-14
*	542A-14
ｽｸﾘｭ(5X65)	541A-27
*	544A-21
ｽｸﾘｭ(5X8)	337B-28
*	337C-36
*	336A-8
*	336B-8
*	336C-8
*	337A-28
ｽｸﾘｭ(6X10)	336C-24
*	336C-9
*	405B-6
*	405A-6
*	337C-34
*	335C-8
*	160A-23
*	336A-9
*	336B-24
*	336A-24
*	336B-9
*	160A-32
*	405C-6
ｽｸﾘｭ(6X20)	542A-25
*	545A-25
ｽｸﾘｭ(6X23)	570A-37
ｽｸﾘｭ(6X35)	410B-8
*	410C-8
*	410A-8

品　名	FIG.NO.
ｽｸﾘｭ(6X55)	410B-9
*	410C-9
*	410A-9
ｽｸﾘｭ(L:15)	143A-5
ｽｸﾘｭ(L:165)	510A-56
*	509A-56
ｽｸﾘｭ,ｳｵｰﾀｰﾌﾟﾙｰﾌｶﾞｲﾄﾞ	541A-21
ｽｸﾘｭ,ｽﾛｯﾄﾙｸﾞﾘｯﾌﾟ	570A-71
ｽｸﾘｭ,ﾄﾞﾚｰﾝ	143A-6
ｽｸﾘｭ,ﾆｭｰﾄﾗﾙｽｲｯﾁ	510A-15
*	509A-14
ｽｸﾘｭ,ﾘﾔｶﾊﾞｰ	510A-41
*	509A-40
ｽｸﾘｭｾｯﾄ	301A-6
ｽﾀｯﾄﾞﾎﾞﾙﾄ	122A-8
*	122A-7
*	119A-15
*	144A-12
ｽﾄｯﾊﾟ	545A-24
*	542A-24
ｽﾄｯﾊﾟ,ｽﾛｯﾄﾙｱｼﾞﾔｽﾄ	570A-22
ｽﾄｯﾊﾟ,ﾃｲﾗﾊﾝﾄﾞﾙ	570A-69
ｽﾄｯﾊﾟ,ﾊﾝﾄﾞﾙﾛｯﾄﾞ	570A-18
ｽﾄｯﾊﾟ,ﾌﾟﾛﾍﾟﾗﾌﾞｯｼｭ	407B-24
*	407C-24
*	407A-22
ｽﾄｯﾊﾟ,ﾘﾓｺﾝｹｰﾌﾞﾙ	410A-29
*	410B-29
*	410C-29
ｽﾄﾗｲﾌﾟ,ｴﾝｼﾞﾝｶﾊﾞｰｱｯﾊﾟｽﾀｰﾎﾞｰﾄﾞ	420C-25
ｽﾄﾗｲﾌﾟ,ｴﾝｼﾞﾝｶﾊﾞｰｱｯﾊﾟﾎﾟｰﾄ	420C-26
ｽﾄﾗｲﾌﾟ,ｴﾝｼﾞﾝｶﾊﾞｰｽﾀｰﾎﾞｰﾄﾞ	420D-17-1
*	420D-17-2
*	420B-17-1
*	420A-17
*	420C-17
*	420B-17-2
ｽﾄﾗｲﾌﾟ,ｴﾝｼﾞﾝｶﾊﾞｰﾎﾟｰﾄ	420D-18-1
*	420D-18-2
*	420B-18-1
*	420A-18
*	420C-18
*	420B-18-2
ｽﾄﾚｰﾅ,ｵｲﾙﾎﾟﾝﾌﾟ	175A-5
ｽﾅｯﾌﾟﾋﾟﾝ	442A-9
ｽﾅｯﾌﾟﾘﾝｸﾞ	337B-23
*	336B-15
*	337C-32
*	336A-15
*	336C-15

品　名	FIG.NO.
*	337A-23
*	116A-4
ｽﾊﾟｰｸﾌﾟﾗｸﾞ (NGK BKR6E)	111A-26
ｽﾋﾟｰﾄﾞﾒｰﾀｱｯｼ,130KM/H (ﾌﾞﾗｯｸ)	501A-3-1
ｽﾋﾟｰﾄﾞﾒｰﾀｱｯｼ,130KM/H (ﾎﾜｲﾄ)	501A-3-2
ｽﾋﾟｰﾄﾞﾒｰﾀｱｯｼ,45KNOTS (ﾌﾞﾗｯｸ)	501A-3-5
ｽﾋﾟｰﾄﾞﾒｰﾀｱｯｼ,45KNOTS (ﾎﾜｲﾄ)	501A-3-6
ｽﾋﾟｰﾄﾞﾒｰﾀｱｯｼ,65KNOTS (ﾎﾜｲﾄ)	501A-3-7
ｽﾋﾟｰﾄﾞﾒｰﾀｱｯｼ,80KM/H (ﾌﾞﾗｯｸ)	501A-3-3
ｽﾋﾟｰﾄﾞﾒｰﾀｱｯｼ,80KM/H (ﾎﾜｲﾄ)	501A-3-4
ｽﾌﾟﾘﾝｸﾞ	336B-28
*	336C-28
*	220C-22
*	336A-28
*	220A-22
*	220A-19
*	204A-20
*	220C-19
*	220B-22
*	220B-19
*	545A-28
*	570A-39
*	570A-74
*	545A-26
*	340A-8
*	340B-7
*	542A-26
*	542A-28
ｽﾌﾟﾘﾝｸﾞ,ﾁﾙﾄﾛｯｸﾚﾊﾞｰ	336B-21
*	336A-21
*	336C-21
ｽﾌﾟﾘﾝｸﾞ,ﾆｭｰﾄﾗﾙｱｰﾑ	510A-32
*	509A-31
ｽﾌﾟﾘﾝｸﾞ,ﾊﾞﾙﾌﾞ	121A-7
ｽﾌﾟﾛｹｯﾄ,ｶﾑｼｬﾌﾄﾀｲﾐﾝｸﾞ	119A-2
ｽﾍﾟｰｻ	544A-15
*	510A-51
*	442A-4
*	541A-15
*	509A-50
*	509A-39
*	509A-36
*	510A-40
*	510A-37
*	509A-55
*	510A-55
*	143A-7
ｽﾍﾟｰｻ(6.2X12.6X21)	163A-15
ｽﾍﾟｰｻ(9.6X18X12)	442A-17
ｽﾍﾟｰｻ,ｳｵｰﾀﾁｭｰﾌﾞ	160A-20

品　名	FIG.NO.
ｽﾍﾟｰｻ,ｸﾗｯﾁﾄﾞｯｸﾞﾌｵﾜｰﾄﾞ	220A-23
*	220B-23
*	220C-23
ｽﾍﾟｰｻ,ﾀｲﾐﾝｸﾞﾁｪｰﾝﾃﾝｼｮﾅ	119A-13
ｽﾍﾟｰｻ,ﾃｲﾗﾊﾝﾄﾞﾙ	570A-60
ｽﾍﾟｰｻ,ﾌﾟﾛﾍﾟﾗﾅｯﾄ	407A-21
*	407C-23
*	407B-23
ｽﾍﾟｰｻ/ﾜｯｼｬｾｯﾄ	570A-82
ｽﾗｲﾀﾞ,ｼﾌﾄﾎﾘｿﾞﾝﾀﾙ	210A-5
ｽﾘｰﾌﾞ,ｳｵｰﾀﾎﾞﾝﾌﾟｹｰｽ	160A-18
ｽﾛｯﾄﾙｱｰﾑｱｯｼ	545A-17
*	542A-17
(ｾ)	
ｾｯﾄ	220C-30
*	220A-30
*	220B-30
ｾｯﾄ,ﾋﾟﾆｵﾝｽﾄｯﾊﾟ	301A-11
ｾｯﾄ,ﾜｲﾔ	602A-1
ｾﾊﾟﾚｰﾀｱｯｼ,ﾌｭｰｴﾙﾍﾟｰﾊﾟ	143A-1
ｾﾝｻ,ｲﾝﾚｯﾄｴｱﾃﾝﾊﾞﾚﾁﾔ	315B-1
*	315A-1
ｾﾝｻ,ｵｷｼｼﾞｴﾝ	315B-7
*	315A-6
ｾﾝｻ,ﾃﾝﾊﾞﾚﾁﾔ	315B-4
*	315A-4
ｾﾝｻ,ﾌﾟﾚｯｼｬ	315B-3
*	315A-3
ｾﾝｻｱｯｼ,ﾄﾘﾑ/ﾁﾙﾄ	315B-6
*	315A-5
ｾﾝｻｱｯｼ,ﾉｯｸ	315B-5
ｾﾝｻｱｯｼ,ﾊﾟｯﾄﾞﾎｲｰﾙ	602A-7
ｾﾝｻｱｯｼ,ﾎﾟｼﾞｼｮﾝ	303A-4
ｾﾝﾀﾞ,ｽﾋﾟｰﾄﾞﾒｰﾀ	501A-25
*	501A-24
(ｿ)	

品　名	FIG.NO.
ｿｹｯﾄ,ﾌｭｰｴﾙﾎｰｽ	430A-2
(ﾀ)	
ﾀﾞｸﾄ,ｻｲﾚﾝｻ	134A-4
*	134B-4
ﾀｺﾒｰﾀｱｯｼ,ｳｲｽﾞﾓﾆﾀ (ﾌﾞﾗｯｸ)	501A-20
ﾀｺﾒｰﾀｱｯｼ,ｳｲｽﾞﾓﾆﾀ (ﾎﾜｲﾄ)	501A-22-2
*	460A-1
ﾀｺﾒｰﾀｱｯｼ,ｳｲｽﾞﾓﾆﾀ(ﾌﾞﾗｯｸ)	501A-22-1
ﾀｺﾒｰﾀｱｯｼｳｲｽﾞﾓﾆﾀ	570A-44
ﾀｯﾋﾟﾝｸﾞｽｸﾘｭｳ	530A-45
*	160A-17
ﾀﾌﾞ,ﾄﾘﾑ	407B-3
*	407A-3
*	407C-3
ﾀﾍﾟｯﾄ,T:5.50	121A-3
ﾀｰﾐﾅﾙ	501A-7
*	601A-18
*	601A-8
*	535A-28
ﾀｰﾐﾅﾙ/ｽﾘｰﾌﾞｾｯﾄ	602A-22
ﾀﾝｸ,ﾘｻﾞｰﾊﾞ	337A-5
*	337B-5
ﾀﾞﾝﾊﾟ,ﾘﾊﾞｰｽｽﾄｯﾊﾟﾛｱ	405B-8
*	405C-8
*	405A-8
ﾀﾞﾝﾊﾟ,ﾛｱ	301A-17
ﾀﾞﾝﾊﾟｱｯｼ,ｽﾃｱﾘﾝｸﾞ	570A-78
(ﾁ)	
ﾁｪｰﾝ,ﾀｲﾐﾝｸﾞ	119A-9
ﾁｭｰﾌﾞ	501A-5
*	501A-17
ﾁｭｰﾌﾞ,L:250	303A-5
ﾁｭｰﾌﾞ,ｳｵｰﾀ(L)	160A-5-1
ﾁｭｰﾌﾞ,ｳｵｰﾀ(X)	160A-5-2
ﾁｭｰﾌﾞ,ｳｵｰﾀｲﾝｼﾞｹｰﾀ	180B-7
*	180C-7
*	180A-7
ﾁｭｰﾌﾞ,ｳｵｰﾀｻﾌﾞ	160A-21

品　名	FIG.NO.
*	160A-27
(ﾂ)	
ﾂｰﾙｾｯﾄ	420C-28
*	420D-25
*	420A-25
*	420B-25
(ﾃ)	
ﾃﾞｶｰﾙ(ｼﾝｸﾞﾙ)	544A-10
ﾃﾞｶｰﾙ(ﾃﾞｭｱﾙ)	541A-10
ﾃﾞｶｰﾙ,ｷｰﾚｽｽﾀｰﾄ	535A-39
ﾃﾞｶｰﾙ,ﾘﾓｺﾝｻｲﾄﾞ	510A-52
*	509A-51
ﾃｰﾌﾟ,PTTｽｲｯﾁ	326C-2
*	326B-2
*	326A-2
ﾃﾝｼｮﾅ,ﾀｲﾐﾝｸﾞﾁｪｰﾝ	119A-11
(ﾄ)	
ﾄﾞﾗﾑ,ﾌﾘｰｽﾛｯﾄﾙ	510A-24
*	509A-23
ﾄﾘﾑｱｯｼ,ﾊﾟﾜｰｳｲｽﾞﾁﾙﾄ	337C-1
*	337B-1
*	337A-1
(ﾅ)	
ﾅｯﾄ	335A-8
*	335B-7
*	322C-20
*	335A-7
*	335C-9

品　名	FIG.NO.
*	335C-10
*	335B-8
*	335B-16
*	220C-5
*	322A-2
*	220A-5
*	220B-5
*	322B-20
*	322C-2
*	322A-20
*	322B-2
*	335C-16
*	405A-11
*	405B-11
*	401C-24
*	401C-29
*	407B-25
*	407C-25
*	405C-11
*	407A-23
*	336C-25
*	337C-29
*	336A-25
*	336B-25
*	401B-24
*	401B-29
*	401A-24
*	401A-29
*	420B-16
*	420A-16
*	570A-11
*	420C-16
*	510A-49
*	509A-48
*	420D-16
*	530A-12
*	510A-11
*	509A-10
*	530A-26
*	535A-21
*	535A-9
*	530A-38
*	570A-62
*	545A-46
*	163A-13
*	119A-19
*	146A-18
*	144A-14
*	122A-13
*	542A-43

品　名	FIG.NO.
*	545A-10
*	542A-48
*	544A-23
*	541A-29
*	542A-10
ﾅｯﾄ,ｹﾞｰｼﾞ	601A-13
*	601A-3
ﾅｯﾄ,ﾄﾞﾗｯｸﾞﾘﾝｸ	570A-86
ﾅｯﾄ,ﾛｯｸ	442A-6
*	442A-14
ﾅｯﾄ,ﾛｯﾄﾞ	570A-79
(ﾆ)	
ﾆｯﾌﾟﾙ,ｸﾞﾘｰｽ	336B-1-1
*	336B-1-2
*	336C-1
*	204A-5
*	336A-1-1
*	336A-1-2
(ﾉ)	
ﾉﾌﾞ,ｽﾛｯﾄﾙｱｼﾞﾔｽﾀ	570A-52
ﾉﾌﾞ,ﾌﾞﾚｰｷｱｼﾞﾔｽﾄ	509A-16
*	510A-17
ﾉﾌﾞ,ﾒｲﾝｽｲｯﾁ	509A-6
*	535A-4
*	535A-16
(ﾊ)	
ﾊｰﾈｽｱｯｼ,ｷｰﾚｽｽﾀｰﾄCAN	535A-35
ﾊｰﾈｽｱｯｼ,ｷｰﾚｽｽﾀｰﾄｺﾝﾄﾛｰﾙ	535A-27
ﾊｰﾈｽｱｯｼ,ｷｰﾚｽｽﾀｰﾄﾃﾞｭｱﾙｴﾝｼﾞﾝ	535A-34
ﾊｰﾈｽｱｯｼ,ﾈｯﾄﾜｰｸﾊﾟﾜｰ	602A-3
*	601A-20
*	602A-13
ﾊｰﾈｽｱｯｼ,ﾜｲﾔﾘﾝｸﾞ	322B-3
*	322A-3
*	322C-3
ﾊｰﾈｽｱｯｼ,ﾜｲﾔﾘﾝｸﾞｻﾌﾞ	322B-15
*	322A-15
ﾊｰﾈｽｶﾞｲﾄﾞ	570A-49

品　名	FIG.NO.
ﾊﾟｲﾌﾟ,ｴｷｿﾞｰｽﾄ	180C-4
*	180B-4
*	180A-4
ﾊﾟｲﾌﾟ,ﾃﾞﾘﾊﾞﾘ	144A-5
ﾊｳｼﾞﾝｸﾞ,ｼﾌﾄﾛｯﾄﾞｶﾞｲﾄﾞ	210A-2
ﾊｳｼﾞﾝｸﾞ,ﾃｲﾗﾊﾝﾄﾞﾙ	570A-77
ﾊｳｼﾞﾝｸﾞ,ﾄﾞﾗｲﾌﾞｼｬﾌﾄ(L)(ﾌﾞﾗｯｸ)	405C-1-1
*	405B-1-1
*	405A-1-1
ﾊｳｼﾞﾝｸﾞ,ﾄﾞﾗｲﾌﾞｼｬﾌﾄ(L)(ﾎﾜｲﾄ)	405C-1-2
*	405B-1-2
ﾊｳｼﾞﾝｸﾞ,ﾄﾞﾗｲﾌﾞｼｬﾌﾄ(X)(ﾌﾞﾗｯｸ)	405C-1-3
*	405B-1-3
*	405A-1-2
ﾊｳｼﾞﾝｸﾞ,ﾄﾞﾗｲﾌﾞｼｬﾌﾄ(X)(ﾎﾜｲﾄ)	405C-1-4
*	405B-1-4
ﾊｳｼﾞﾝｸﾞ,ﾄﾞﾗｲﾌﾞｼｬﾌﾄｵｲﾙｼｰﾙ	220C-32
*	220A-32
*	220B-32
ﾊｳｼﾞﾝｸﾞ,ﾌｵﾜｰﾄﾞｷﾞﾔﾍﾞｱﾘﾝｸﾞ	220C-36
*	220B-36
*	220A-36
ﾊｳｼﾞﾝｸﾞ,ﾌﾟﾛﾍﾟﾗｼｬﾌﾄﾍﾞｱﾘﾝｸﾞ	220C-24-1
*	220A-24
*	220B-24-1
ﾊｳｼﾞﾝｸﾞ,ﾌﾟﾛﾍﾟﾗｼｬﾌﾄﾍﾞｱﾘﾝｸﾞ/ﾎﾜｲﾄ	220C-24-2
*	220B-24-2
ﾊｳｼﾞﾝｸﾞ,ﾌﾛﾝﾄ	301A-2
ﾊｳｼﾞﾝｸﾞ,ﾘﾔ	301A-3
ﾊﾟｯｷﾝｸﾞ,ｹﾞｰｼﾞ	601A-6
*	601A-16
ﾊﾟｯﾄﾞ,ﾀｲﾐﾝｸﾞﾁｪｰﾝﾃﾝｼｮﾅ	119A-12
ﾊﾟｯﾄﾞ,ﾄﾘﾑｼﾘﾝﾀﾞﾗﾑ	337C-25
ﾊｰﾈｽｱｯｼ,ｱｸﾃｲﾌﾞﾊﾌﾞﾊﾟﾜｰ(2.5M)	602A-16
ﾊｰﾈｽｱｯｼ,ｱｸﾃｲﾌﾞﾊﾌﾞﾊﾟﾜｰ(6M)	602A-18
*	601A-21
*	601A-9
ﾊﾞﾙﾌﾞ,ｳｵｰﾀﾌﾟﾚｯｼｬ	162B-3
*	162A-3
*	162C-3
ﾊﾞﾙﾌﾞ,ｴｷｿﾞｰｽﾄ	121A-6
ﾊﾞﾙﾌﾞｱｯｼ,ｵｲﾙﾘﾘｰﾌ	175A-4
ﾊﾞﾙﾌﾞｱｯｼ,ﾆｰﾄﾞﾙ	143A-2
ﾊﾞﾙﾌﾞｾｯﾄ,ﾏﾆｭｱﾙ	340B-13
ﾊﾟﾝ,ｵｲﾙ(ﾌﾞﾗｯｸ)	180C-2-1
*	180B-2-1
*	180A-2
ﾊﾟﾝ,ｵｲﾙ(ﾎﾜｲﾄ)	180B-2-2
*	180C-2-2
ﾊﾟﾝﾄﾞ,ｽﾀｰﾃｨﾝｸﾞﾓｰﾀ	301A-16

品　名	FIG.NO.
ﾊｰﾈｽｾｯﾄ,ｷｰﾚｽｽﾀｰﾄｺﾝﾄﾛｰﾗ	535A-25
ﾊﾟﾈﾙ	530A-44
ﾊﾟﾈﾙ,PTTｽｲｯﾁ	530A-16
ﾊﾟﾈﾙ,ｲｸﾞﾆｯｼｮﾝｽｲｯﾁ	530A-39
*	530A-27
*	530A-6
ﾊﾟﾈﾙ,ｴﾏｼﾞｴﾝｼｽﾄｯﾌﾟｽｲｯﾁ	530A-13
ﾊﾟﾈﾙ,ﾌﾛﾝﾄ(ﾌﾞﾗｯｸ)	410A-6
*	410B-6-1
*	410C-6-1
ﾊﾟﾈﾙ,ﾌﾛﾝﾄ(ﾎﾜｲﾄ)	410B-6-3
*	410C-6-2
ﾊﾟﾈﾙ,ﾌﾛﾝﾄ(ﾏｯﾄﾌﾞﾗｯｸ)	410B-6-2
ﾊﾟﾈﾙ,ﾎﾞﾝﾌﾞｹｰｽｱﾝﾀﾞ	160A-3
ﾊﾟﾈﾙ,ﾒｲﾝｽｲｯﾁ	535A-6
*	535A-18
ﾊﾟﾈﾙ,ﾗｲﾃｲﾝｸﾞｽｲｯﾁ	530A-18
ﾊﾟﾈﾙｱｯｼ,PTTｽｲｯﾁ	530A-15
ﾊﾟﾈﾙｱｯｼ,ｲｸﾞﾆｯｼｮﾝｽｲｯﾁ	530A-1
ﾊﾟﾈﾙｱｯｼ,ｴﾏｼﾞｴﾝｼｽｲｯﾁ	530A-9
ﾊﾟﾈﾙｱｯｼ,ｴﾝｼﾞﾝｽｲｯﾁ	530A-19
ﾊﾟﾈﾙｱｯｼ,ﾃﾞｭｱﾙｴﾝｼﾞﾝｽｲｯﾁ	530A-31
*	535A-13
ﾊﾟﾈﾙｱｯｼ,ﾄﾛｰﾘﾝｸﾞｺﾝﾄﾛｰﾙｽｲｯﾁ	530A-43
ﾊﾟﾈﾙｱｯｼ,ﾒｲﾝｽｲｯﾁ	535A-1
ﾊﾟﾈﾙｱｯｼ,ﾗｲﾃｲﾝｸﾞｽｲｯﾁ	530A-17
ﾊﾞﾙﾌﾞ(12V1.7W)	501A-23
*	501A-21
*	460A-2
ﾊﾞﾙﾌﾞ(12V1.7W,T:6.5)	501A-2
ﾊﾞﾙﾌﾞ(12V3.4W)	501A-4
ﾊﾞﾙﾌﾞ(12V3W)	501A-13
*	501A-15
*	501A-19
*	501A-9
ﾊﾞﾙﾌﾞ,IAC	122A-4
ﾊﾞﾙﾌﾞ,ｲﾝﾃｰｸ	121A-5
ﾊﾞﾙﾌﾞｱｯｼ,ｴﾏｼﾞｴﾝｼｽﾄｯﾌﾟｽｲｯﾁ	530A-13
ﾊﾞﾙﾌﾞｱｯｼ,ｷｰﾄﾞﾙ	410A-6
*	410B-6-1
*	410C-6-1
ﾊﾟﾈﾙ,ﾌﾛﾝﾄ(ﾎﾜｲﾄ)	410B-6-3
*	410C-6-2
ﾊﾟﾈﾙ,ﾌﾛﾝﾄ(ﾏｯﾄﾌﾞﾗｯｸ)	410B-6-2
ﾊﾟﾈﾙ,ﾎﾞﾝﾌﾞｹｰｽｱﾝﾀﾞ	160A-3
ﾊﾟﾈﾙ,ﾒｲﾝｽｲｯﾁ	535A-6
*	535A-18
ﾊﾟﾈﾙ,ﾗｲﾃｲﾝｸﾞｽｲｯﾁ	530A-18
ﾊﾟﾈﾙｱｯｼ,PTTｽｲｯﾁ	530A-15
ﾊﾟﾈﾙｱｯｼ,ｲｸﾞﾆｯｼｮﾝｽｲｯﾁ	530A-1
ﾊﾟﾈﾙｱｯｼ,ｴﾏｼﾞｴﾝｼｽｲｯﾁ	530A-9
ﾊﾟﾈﾙｱｯｼ,ｴﾝｼﾞﾝｽｲｯﾁ	530A-19
ﾊﾟﾈﾙｱｯｼ,ﾃﾞｭｱﾙｴﾝｼﾞﾝｽｲｯﾁ	530A-31
*	535A-13
ﾊﾟﾈﾙｱｯｼ,ﾄﾛｰﾘﾝｸﾞｺﾝﾄﾛｰﾙｽｲｯﾁ	530A-43
ﾊﾟﾈﾙｱｯｼ,ﾒｲﾝｽｲｯﾁ	535A-1
ﾊﾟﾈﾙｱｯｼ,ﾗｲﾃｲﾝｸﾞｽｲｯﾁ	530A-17
ﾊﾞﾙﾌﾞ(12V1.7W)	501A-23
*	501A-21
*	460A-2
ﾊﾞﾙﾌﾞ(12V1.7W,T:6.5)	501A-2
ﾊﾞﾙﾌﾞ(12V3.4W)	501A-4
ﾊﾞﾙﾌﾞ(12V3W)	501A-13
*	501A-15
*	501A-19
*	501A-9
ﾊﾞﾙﾌﾞ,IAC	122A-4
ﾊﾞﾙﾌﾞ,ｲﾝﾃｰｸ	121A-5
ﾊﾞﾙﾌﾞ,ｳｵｰﾀﾌﾟﾚｯｼｬ	162B-3
*	162A-3
*	162C-3
ﾊﾞﾙﾌﾞ,ｴｷｿﾞｰｽﾄ	121A-6
ﾊﾞﾙﾌﾞｱｯｼ,ｵｲﾙﾘﾘｰﾌ	175A-4
ﾊﾞﾙﾌﾞｱｯｼ,ﾆｰﾄﾞﾙ	143A-2
ﾊﾞﾙﾌﾞｾｯﾄ,ﾏﾆｭｱﾙ	340B-13
ﾊﾟﾝ,ｵｲﾙ(ﾌﾞﾗｯｸ)	180C-2-1
*	180B-2-1
*	180A-2
ﾊﾟﾝ,ｵｲﾙ(ﾎﾜｲﾄ)	180B-2-2
*	180C-2-2
ﾊﾟﾝﾄﾞ,ｽﾀｰﾃｨﾝｸﾞﾓｰﾀ	301A-16

品　名	FIG.NO.
ﾊﾝﾄﾞﾙ,ﾁﾙﾄｱｯﾌﾟ(ﾌﾞﾗｯｸ)	420C-6
*	420D-6-1
*	420B-6-1
*	420A-6
ﾊﾝﾄﾞﾙ,ﾁﾙﾄｱｯﾌﾟ(ﾎﾜｲﾄ)	420B-6-2
*	420D-6-2
(ﾋ)	
ﾋﾟｽﾄﾝ	116A-1
ﾋﾟｽﾄﾝ,ﾌﾘｰ	337C-13
ﾋﾟｽﾄﾝ/ﾗﾑｱｯｼ	337C-8
ﾋﾟｽﾄﾝｱｯｼ	337C-7
ﾋﾟｽﾄﾝｾｯﾄ,OS(0.50)	116A-14
ﾋﾟﾆｵﾝ	301A-12
ﾋﾟﾆｵﾝ/ｷﾞﾔｾｯﾄ	220A-4
*	220C-4
*	220B-4
ﾋﾟﾎﾞｯﾄ	163A-12
ﾋﾟﾝ	410A-36
*	401C-17
*	401B-17
*	301A-20
*	410C-36
*	410B-36
*	204A-17
*	210A-9
*	401A-17
*	111A-13
*	119A-5
*	122A-12
*	545A-35
*	163A-5
*	542A-35
*	143A-10
*	116A-7
ﾋﾟﾝ(10.4X13X16)	113A-10
ﾋﾟﾝ(5X18)	175A-8
ﾋﾟﾝ(5X8.8)	116A-10
ﾋﾟﾝ(6X12)	160A-15
ﾋﾟﾝ(7.4X9X10)	220C-37
*	220B-37
*	220A-37
ﾋﾟﾝ(7X48)	220B-17

品　名	FIG.NO.
*	220A-17
*	220C-17
ﾋﾟﾝ(8X11)	401B-12
*	401C-12
*	401A-12
*	111A-3
ﾋﾟﾝ(8X12)	407A-14
*	407B-14
*	407C-14
*	405C-3
*	405A-3
*	405B-3
ﾋﾟﾝ,ｺﾈｸﾀ	220B-18
*	220C-18
*	220A-18
*	163A-11
ﾋﾟﾝ,ﾁﾙﾄﾛｯｸ	335B-15
*	335C-15
ﾋﾟﾝ,ﾊﾝﾄﾞﾙﾛｯﾄﾞ	570A-20
ﾋﾟﾝ,ﾋﾟｽﾄﾝ	116A-3
(ﾌ)	
ﾌｱｽﾅ	420A-9
*	420D-9
*	420C-9
*	420B-9
ﾌｱｽﾅ,ﾘﾔｽﾀｰﾎﾞｰﾄﾞ	420C-10
*	420D-10
*	420A-10
*	420B-10
ﾌｱｽﾅ,ﾘﾔﾎﾟｰﾄ	420C-11
*	420A-11
*	420D-11
*	420B-11
ﾌｲﾙﾀ	337B-11
*	340B-12
*	337A-11
*	143A-20
ﾌｲﾙﾀ,IACﾎｰｽ	122A-14
ﾌｲﾙﾀ,ｳｵｰﾀｻﾌﾞ	160A-29
ﾌｲﾙﾀ,ｳｵｰﾀｽﾀｰﾎﾞｰﾄﾞｻｲﾄﾞ	160A-10
ﾌｲﾙﾀ,ｳｵｰﾀﾎﾟｰﾄｻｲﾄﾞ	160A-9
ﾌｲﾙﾀ,ﾌｭｰｴﾙ	146A-5
*	146A-4
ﾌｲﾙﾀｱｯｼ	143A-8
ﾌｲﾙﾀｱｯｼ,ｵｲﾙﾜｺｰ	175A-14
ﾌﾞｻﾞｰ,ｳｵｰﾆﾝｸﾞ	535A-10

品　名	FIG.NO.
*	535A-22
*	530A-29
*	530A-41
*	530A-7
*	509A-12
*	510A-13
*	570A-12
*	535A-31
ﾌﾞｻﾞｰｱｯｼ,ｳｵｰﾆﾝｸﾞ	521A-3
ﾌｯｸ,ｴﾝｼﾞﾝ	113A-1
ﾌｯｸ,ｴﾝｼﾞﾝｶﾊﾞｰﾌﾛﾝﾄ	410A-18
*	410C-18
*	410B-18
ﾌｯｸ,ｴﾝｼﾞﾝｶﾊﾞｰﾘﾔｽﾀｰﾎﾞｰﾄﾞ	410B-16
*	410A-16
*	410C-16
ﾌｯｸ,ｴﾝｼﾞﾝｶﾊﾞｰﾘﾔﾎﾟｰﾄ	410C-17
*	410A-17
*	410B-17
ﾌﾞｯｼｭ	337C-31
*	410A-23
*	510A-26
*	210A-7
*	410A-24
*	410C-23
*	410C-24
*	410B-23
*	410B-24
*	143A-19
*	509A-18
*	143A-18
*	204A-11
*	204A-12
*	510A-19
*	510A-22
*	509A-21
*	509A-25
ﾌﾞｯｼｭ,PTTｽｲｯﾁ	326B-3
*	326C-3
*	326A-3
ﾌﾞｯｼｭ,ｳｵｰﾀﾁｭｰﾌﾞ,ﾛｱ	160A-22
*	160A-7
*	160A-28
ﾌﾞｯｼｭ,ｳｵｰﾀﾁｭｰﾌﾞｱｯﾊﾟ	160A-6
ﾌﾞｯｼｭ,ｳｵｰﾀﾎﾞﾝﾌﾟｹｰｽ	160A-8
ﾌﾞｯｼｭ,ｸﾗｯﾁﾚﾊﾞｰ	204A-16
ﾌﾞｯｼｭ,ｸﾗﾝﾌﾟｼｬﾌﾄｽｲﾍﾞﾙ	336A-5
*	336C-5
*	336B-5
ﾌﾞｯｼｭ,ｼﾌﾄｷﾞﾔ	570A-31

品　名	FIG.NO.
*	545A-33
*	542A-33
ﾌﾞｯｼｭ,ｼﾌﾄﾚﾊﾞｰ	570A-28
ﾌﾞｯｼｭ,ｽﾃｱﾘﾝｸﾞ	336B-6
*	336A-6
*	336C-6
ﾌﾞｯｼｭ,ｽﾛｯﾄﾙｱｼﾞﾔｽﾀ	570A-53
ﾌﾞｯｼｭ,ﾁﾙﾄｼﾘﾝﾀﾞﾛｱ	337A-21
*	337B-21
*	337C-27
ﾌﾞｯｼｭ,ﾁﾙﾄｽﾄｯﾊﾟﾛｯﾄﾞ	336C-19
*	336B-19
*	336A-19
ﾌﾞｯｼｭ,ﾃｲﾗﾊﾝﾄﾞﾙﾋﾟﾎﾞｯﾄ	570A-65
ﾌﾞｯｼｭ,ﾄﾞﾗｲﾌﾞｼﾔﾌﾄ	405A-5
*	405B-5
*	405C-5
*	570A-83
*	570A-19
ﾌﾞｯｼｭ,ﾘﾓｺﾝﾄﾞﾗｲﾌﾞｼﾔﾌﾄ	542A-39
*	545A-39
ﾌﾞｯｼｭｾｯﾄ,ﾌﾟﾛﾍﾟﾗ	407C-20
*	407B-22
*	407C-22
*	407A-20
*	407B-20
ﾌｭｰｽﾞ(10A)	521A-5
ﾌｭｰｽﾞ(15A)	322A-24
*	322B-24
*	322C-12
*	322A-11
*	322B-11
*	322C-24
ﾌｭｰｽﾞ(30A)	322C-13
*	322B-12
*	322A-12
ﾌｭｰｽﾞ(5A)	602A-19
*	601A-22
*	602A-17
*	601A-10
ﾌｭｰｽﾞ(60A)	322C-14
*	322B-13
*	322A-13
ﾌﾟｰﾗ,ﾌｭｰｽﾞ	322C-9
*	322B-8
*	322A-8
ﾌﾗｲﾎｲｰﾙ,ﾏｸﾞﾈﾄ	303A-1
ﾌﾟﾗｸﾞ	337A-6
*	337B-6
ﾌﾟﾗｸﾞ(1/8PT,H:8)	113A-14

品　名	FIG.NO.
ﾌﾟﾗｸﾞ(10X7.5)	407A-15
*	407B-15
*	407C-15
ﾌﾟﾗｸﾞ(12X18.65)	180B-11
*	180A-11
*	180C-11
ﾌﾟﾗｸﾞ(12X9)	204A-10
ﾌﾟﾗｸﾞ(18X8)	113A-7
*	113A-6
ﾌﾟﾗｸﾞ,ｳｵｰﾀ	180C-3
*	180A-3
*	180B-3
ﾌﾟﾗｸﾞ,ｵｲﾙﾍﾞﾝﾁｭﾘ	113A-13
ﾌﾟﾗｸﾞ,ｷﾞﾔｹｰｽ	407B-28
*	407C-28
ﾌﾟﾗｸﾞ,ｻｲﾄﾞｶﾊﾞｰ	410C-3
*	410B-3
*	410A-3
ﾌﾟﾗｸﾞ,ｻﾌﾞｳｵｰﾀﾁｭｰﾌﾞ	160A-11
ﾌﾟﾗｸﾞ,ﾄﾞﾘﾌﾞﾝｷﾞﾔ	119A-4
ﾌﾟﾗｸﾞ,ﾉｯﾁｽﾌﾟﾘﾝｸﾞ	204A-15
ﾌﾟﾗｸﾞ,ﾕﾆｵﾝ	336A-29
*	336C-29
*	336B-29
ﾌﾟﾗｹｯﾄ	542A-29
*	545A-29
*	509A-30
*	510A-31
ﾌﾟﾗｹｯﾄ,ｸﾗﾝﾌﾟ	570A-43
ﾌﾟﾗｹｯﾄ,ｸﾗﾝﾌﾟｼﾌﾄ	570A-54
ﾌﾟﾗｹｯﾄ,ｸﾗﾝﾌﾟｽﾀｰﾎﾞｰﾄﾞ(ﾌﾟﾗｯｸ)	335C-1-1
*	335B-1-1
*	335A-1
ﾌﾟﾗｹｯﾄ,ｸﾗﾝﾌﾟｽﾀｰﾎﾞｰﾄﾞ(ﾎﾜｲﾄ)	335B-1-2
*	335C-1-2
ﾌﾟﾗｹｯﾄ,ｸﾗﾝﾌﾟﾎﾞｰﾄ(ﾌﾟﾗｯｸ)	335C-2-1
*	335B-2-1
*	335A-2
ﾌﾟﾗｹｯﾄ,ｸﾗﾝﾌﾟﾎﾞｰﾄ(ﾎﾜｲﾄ)	335B-2-2
*	335C-2-2
ﾌﾟﾗｹｯﾄ,ｽｲﾍﾞﾙ(L)(ﾌﾟﾗｯｸ)	336A-4-1
*	336C-4-1
*	336B-4-1
ﾌﾟﾗｹｯﾄ,ｽｲﾍﾞﾙ(L)(ﾎﾜｲﾄ)	336B-4-2
*	336C-4-2
ﾌﾟﾗｹｯﾄ,ｽｲﾍﾞﾙ(X)(ﾌﾟﾗｯｸ)	336B-4-3
*	336C-4-3
*	336A-4-2
ﾌﾟﾗｹｯﾄ,ｽｲﾍﾞﾙ(X)(ﾎﾜｲﾄ)	336C-4-4
*	336B-4-4

品　名	FIG.NO.
ﾌﾟﾗｹｯﾄ,ｽﾃｱﾘﾝｸﾞ(L)(ﾌﾟﾗｯｸ)	336A-7-1
*	336C-7-1
*	336B-7-1
ﾌﾟﾗｹｯﾄ,ｽﾃｱﾘﾝｸﾞ(L)(ﾎﾜｲﾄ)	336C-7-2
*	336B-7-2
ﾌﾟﾗｹｯﾄ,ｽﾃｱﾘﾝｸﾞ(X)(ﾌﾟﾗｯｸ)	336A-7-2
*	336C-7-3
*	336B-7-3
ﾌﾟﾗｹｯﾄ,ｽﾃｱﾘﾝｸﾞ(X)(ﾎﾜｲﾄ)	336C-7-4
*	336B-7-4
ﾌﾟﾗｹｯﾄ,ﾀｲﾛｯﾄﾞ	442A-12
ﾌﾟﾗｹｯﾄ,ﾁﾙﾄﾛｯｸｽﾌﾟﾘﾝｸﾞ	336A-23
*	336B-23
*	336C-23
ﾌﾟﾗｹｯﾄ,ﾃｲﾗﾊﾝﾄﾞﾙ(ﾌﾟﾗｯｸ)	570A-58
ﾌﾟﾗｹｯﾄ,ﾄﾘﾑｾﾝｻ	315A-12
*	315B-13
ﾌﾟﾗｹｯﾄ,ﾆｭｰﾄﾗﾙｽｲｯﾁ	326C-9
*	326B-9
*	326A-9
ﾌﾟﾗｹｯﾄ,ﾊｰﾈｽ	322C-17
*	322B-17
*	322A-17
ﾌﾟﾗｹｯﾄ,ﾌｱｽﾅ,ﾌﾛﾝﾄ	420B-2
*	420A-2
*	420C-2
*	420D-2
ﾌﾟﾗｹｯﾄ,ﾌｱｽﾅﾘﾔ	420B-3
*	420D-3
*	420C-3
*	420A-3
ﾌﾟﾗｹｯﾄ,ﾌｭｰｴﾙﾌｨﾙﾀ	146A-10
ﾌﾟﾗｹｯﾄ,ﾛｱﾏｳﾝﾄ(ﾌﾟﾗｯｸ)	405B-15-1
*	405C-15-1
*	405A-15
ﾌﾟﾗｹｯﾄ,ﾛｱﾏｳﾝﾄ(ﾎﾜｲﾄ)	405B-15-2
*	405C-15-2
ﾌﾟﾗｼ(+)	340B-6
*	340A-6
ﾌﾟﾗｼｱｯｼ	340A-5
*	340B-5
ﾌﾗﾝｼﾞ,ｶﾊﾞｰﾍﾞｰｽ(ｼﾝｸﾞﾙ)	545A-42
ﾌﾗﾝｼﾞ,ｶﾊﾞｰﾍﾞｰｽ(ﾃﾞｭｱﾙ)	542A-42
ﾌﾞﾚｰｶｱｯｼ	340B-8
*	340A-7
ﾌﾞﾚｰｷｱｼﾞﾔｽﾄ	542A-3
*	545A-3
ﾌﾞﾚｰｷｱｰﾑｱｯｼ	542A-9
*	545A-9
ﾌﾟﾚｰﾄ	545A-2

品　名	FIG.NO.
*	542A-2
ﾌﾟﾚｰﾄ,ｱｯﾊﾟﾏｳﾝﾄ	401A-21
*	401B-21
*	401C-21
ﾌﾟﾚｰﾄ,ｴｷｼﾞｰｽﾄｼｰﾙ	407C-7
*	407A-7
*	407B-7
*	160A-31
ﾌﾟﾚｰﾄ,ｼﾌﾄﾋﾟﾝ	542A-41
*	545A-41
ﾌﾟﾚｰﾄ,ｼﾌﾄﾛｯｸ	542A-27
*	545A-27
ﾌﾟﾚｰﾄ,ｽﾛｯﾄﾙｱｼﾞﾔｽﾀﾉｯﾁ	570A-30
ﾌﾟﾚｰﾄ,ｽﾛｯﾄﾙｱｼﾞﾔｽﾀﾉﾌﾞ	570A-76
ﾌﾟﾚｰﾄ,ｽﾛｯﾄﾙｼﾔﾌﾄ	570A-21
ﾌﾟﾚｰﾄ,ﾄﾘﾑｽｲｯﾁ	570A-14
ﾌﾟﾚｰﾄ,ﾌﾞﾘｰｻﾞ	111A-15
ﾌﾟﾚｰﾄ,ﾎﾞｰﾙｶﾞｲﾄﾞ	570A-26
ﾌﾟﾚｰﾄ,ﾛｯｸ	570A-29
ﾌﾟﾚｰﾄｱｯｼ	510A-16
*	509A-15
ﾌﾟﾚｰﾄｱｯｼ,ｴﾏｼﾞｴﾝｽｲｯﾁﾛｯｸ	570A-10
*	530A-37
*	535A-20
*	535A-8
*	510A-10
*	530A-11
*	530A-25
*	509A-9
ﾌﾞﾛｯｸｱｯｼ,ｼﾘﾝﾀﾞ	113A-3
ﾌﾞﾛﾃｸﾀ(L:80)	507A-6
ﾌﾞﾛﾃｸﾀ,ｴﾊﾞﾎﾞﾎｰｽ(610)	143A-32
ﾌﾞﾛﾃｸﾀ,ﾌｭｰｴﾙﾎｰｽ(200)	146A-12
ﾌﾞﾛﾃｸﾀ,ﾌｭｰｴﾙﾎｰｽ(370)	146A-11
ﾌﾞﾛﾃｸﾀ,ﾌｭｰｴﾙﾎｰｽ(L:450)	144A-6
ﾌﾞﾛﾃｸﾀ,ﾌﾞﾘｰｻﾞﾎｰｽ(L:590)	111A-19
ﾌﾛｰﾄ	143A-9
ﾌﾟﾛﾍﾟﾗ(3X13-1/2X15)	407C-19-5
*	407B-19-5
*	407A-19-5
ﾌﾟﾛﾍﾟﾗ(3X13-7/8X15)	407C-21-1
*	407B-21-1
ﾌﾟﾛﾍﾟﾗ(3X13-7/8X17)	407C-21-2
*	407B-21-2
ﾌﾟﾛﾍﾟﾗ(3X13-7/8X19)	407C-21-3
*	407B-21-3
ﾌﾟﾛﾍﾟﾗ(3X13-7/8X21)	407C-21-4
*	407B-21-4
ﾌﾟﾛﾍﾟﾗ(3X13-7/8X23)	407C-21-5
*	407B-21-5

品　名	FIG.NO.
ﾌﾟﾛﾍﾟﾗ(3X13-7/8X25)	407C-21-6
*	407B-21-6
ﾌﾟﾛﾍﾟﾗ(3X14X17)	407C-19-1
*	407B-19-1
*	407A-19-1
ﾌﾟﾛﾍﾟﾗ(3X14X19)	407C-19-2
*	407B-19-2
*	407A-19-2
ﾌﾟﾛﾍﾟﾗ(3X14X21)	407C-19-3
*	407B-19-3
*	407A-19-3
ﾌﾟﾛﾍﾟﾗ(3X14X23)	407C-19-4
*	407B-19-4
*	407A-19-4
(へ)	
ﾍﾞｱﾘﾝｸﾞ	220C-29
*	220B-29
*	220A-29
ﾍﾞｱﾘﾝｸﾞ(17X35X8)	401A-2
*	401C-2
*	401B-2
ﾍﾞｱﾘﾝｸﾞ(25X52X19.25)	220A-3
*	220B-3
*	220C-3
ﾍﾞｱﾘﾝｸﾞ(28.6X38X31.8)	407C-2
*	407A-2
*	407B-2
ﾍﾞｱﾘﾝｸﾞ(30X37X26)	220C-26
*	220B-26
*	220A-26
ﾍﾞｱﾘﾝｸﾞ(35X62X14)	119A-6
ﾍﾞｱﾘﾝｸﾞ(35X62X16)	401B-7
*	401C-7
*	401A-7
ﾍﾞｱﾘﾝｸﾞ(50X62X25)	220C-38
*	220A-38
*	220B-38
ﾍﾞｱﾘﾝｸﾞ(70X95X4)	220C-14
*	220A-14
*	220B-14
ﾍﾞｱﾘﾝｸﾞｾｯﾄ,ｸﾗﾝｸｼｬﾌﾄSTD	116A-11-2
*	116A-11-1
*	116A-11-3
*	116A-11-5
*	116A-11-4

品　名	FIG.NO.
ﾍﾞｱﾘﾝｸﾞｾｯﾄ,ｸﾗﾝｸｼｬﾌﾄｱﾝﾀﾞｻｲｽﾞ	116A-11-6
*	116A-11-9
*	116A-11-7
*	116A-11-8
*	116A-11-10
ﾍﾞｱﾘﾝｸﾞｾｯﾄ,ｸﾗﾝｸｽﾗｽﾄ	116A-12-1
ﾍﾞｱﾘﾝｸﾞｾｯﾄ,ｸﾗﾝｸｽﾗｽﾄｵｰﾊﾞｻｲｽﾞ	116A-12-2
ﾍﾞｱﾘﾝｸﾞｾｯﾄ,ｺﾈｸﾁﾝｸﾞﾛｯﾄﾞ	116A-8-1
ﾍﾞｱﾘﾝｸﾞｾｯﾄ,ｺﾈｸﾁﾝｸﾞﾛｯﾄﾞ(US:0.25	116A-8-2
ﾍﾞｰｽ,PTTｽｲｯﾁ	570A-48
ﾍﾞｾﾞﾙ,ｹﾞｰｼﾞ	601A-14
*	601A-4
ﾍｯﾄﾞ,ﾄﾘﾑｼﾘﾝﾀﾞ	337C-10
ﾍｯﾄﾞｱｯｼ,ｼﾘﾝﾀﾞ	111A-1
(ホ)	
ﾎｰｽ	143A-11
ﾎｰｽ(11X15X600)	162B-9
*	162A-9
*	162C-9
ﾎｰｽ(13X20X2000)	111A-21
ﾎｰｽ(4X8X2000)	336C-30
*	336A-30
*	336B-30
ﾎｰｽ(4X8X600)	407C-16-1
*	407C-16-2
*	407A-16-2
*	407B-16-1
*	407A-16-1
*	407B-16-2
ﾎｰｽ(5X8.2X680)	143A-30
ﾎｰｽ(5X9X2000)	162C-14
*	162B-14
*	162A-14
ﾎｰｽ(5X9X600)	162B-13
*	162B-11
*	162B-12
*	162C-10
*	162C-13
*	162C-12
*	162C-11
*	162A-10
*	507A-3
*	507A-2
*	162A-11
*	162B-10

品　名	FIG.NO.
*	162A-13
*	162A-12
ﾎｰｽ(7X12X600)	146A-3
ﾎｰｽ,IAC	122A-5
ﾎｰｽ,ｳｵｰﾀ(ｸﾗﾝｸｹｰｽｱｯﾊﾟｰ3ｳｴｲ)	162C-15
*	162B-15
*	162A-15
ﾎｰｽ,ｳｵｰﾀﾘﾀｰﾝ	162C-1
*	162B-1
*	162A-1
ﾎｰｽ,ﾌｭｰｴﾙ(ｾﾊﾟﾚｰﾀｰﾃﾞﾘﾊﾞﾘ)	144A-1
ﾎｰｽ,ﾌｭｰｴﾙ(ﾀﾝｸｻｰｴﾝｼﾞﾝ)	430A-1
ﾎｰｽ,ﾌｭｰｴﾙ(ﾎﾟﾝﾌﾟｻｰｾﾊﾟﾚｰﾀ)	146A-14
ﾎｰｽ,ﾌｭｰｴﾙｲﾝﾚｯﾄ(ｻｰﾌｨﾙﾀ)	146A-2
ﾎﾞﾃﾞｰｱｯｼ,ｽﾛｯﾄﾙ	163A-1
ﾎﾞｰﾙ	220C-21
*	220C-20
*	570A-55
*	570A-27
*	220B-21
*	220A-20
*	204A-18
*	220A-21
*	220B-20
ﾎﾙﾀﾞ,PTTﾘﾚｰ	326C-5
*	326A-5
*	326B-5
ﾎﾙﾀﾞ,ｴﾚｸﾄﾘｯｸﾊﾟｰﾂ	311A-7
ﾎﾙﾀﾞ,ｷｰﾚｽｽﾀｰﾄﾊﾟｰﾂ	535A-30
*	535A-42
ﾎﾙﾀﾞ,ｸﾗｯﾁﾚﾊﾞｰ	204A-2
ﾎﾙﾀﾞ,ｺﾈｸﾀ	322A-16
*	322C-16
*	322B-16
ﾎﾙﾀﾞ,ｻｲﾄﾞｶﾊﾞｰ	410A-5
*	410B-5
*	410C-5
ﾎﾙﾀﾞ,ｽﾛｯﾄﾙﾚﾊﾞｰ	163A-6
ﾎﾙﾀﾞ,ﾆｭｰﾄﾗﾙﾛｯｸ	510A-29
*	509A-28
ﾎﾙﾀﾞ,ﾌﾚｰﾑｱﾚｽﾀ	134A-3
*	134B-3
ﾎﾙﾀﾞ,ﾘﾓｺﾝｹｰﾌﾞﾙ	410A-28
*	410B-28
*	410C-28
ﾎﾙﾀﾞ,ﾚｷﾞｭﾚｰﾀ	143A-14
ﾎﾙﾀﾞｱｯｼ,ﾌﾞﾗｼ	301A-4
*	340A-3
*	340B-3
ﾎﾙﾀﾞｾｯﾄ,ｴﾝｼﾞﾝ(ﾌﾟﾗｯｸ)	401A-1

品　名	FIG.NO.
*	401B-1-1
*	401C-1-1
ﾎﾙﾀﾞｾｯﾄ,ｴﾝｼﾞﾝ(ﾎﾜｲﾄ)	401C-1-2
*	401B-1-2
ﾎﾞﾙﾄ	311A-14
*	311A-13
*	307A-8
*	401A-14
*	311A-16
*	311A-15
*	303A-9
*	204A-21
*	204A-14
*	180C-16
*	301A-19
*	301A-18
*	210A-8
*	401A-15
*	410B-27
*	410A-31
*	410A-27
*	410C-31
*	410C-27
*	410B-31
*	401C-20
*	401B-15
*	401B-14
*	401A-20
*	401C-15
*	401C-14
*	401B-20
*	122A-10
*	122A-9
*	119A-18
*	143A-35
*	136A-3
*	122A-11
*	119A-17
*	111A-24
*	111A-23
*	111A-9
*	119A-16
*	113A-19
*	113A-2
*	144A-13
*	175A-11
*	175A-10
*	163A-17
*	180B-16
*	180A-16

品　名	FIG.NO.
*	175A-12
*	163A-16
*	162A-21
*	146A-17
*	146A-16
*	163A-3
*	162C-21
*	162B-21
*	337B-17
*	420A-14
*	420A-15
*	337A-17
*	113A-11
*	113A-12
*	301A-8
*	420D-14
*	420D-15
*	570A-70
*	420C-15
*	420B-14
*	420B-15
*	420C-14
ﾎﾞﾙﾄ(10X160)	180A-9
*	180B-9
*	180C-9
ﾎﾞﾙﾄ(10X20)	335C-13
*	335B-12
*	335A-12
ﾎﾞﾙﾄ(10X35)	337C-28
*	337B-22
*	337A-22
ﾎﾞﾙﾄ(10X44)	405B-2
*	405A-17
*	405C-17
*	405C-2
*	401B-28
*	401A-28
*	405A-2
*	401C-28
*	405B-17
ﾎﾞﾙﾄ(10X55)	407B-10
*	407A-10
*	407C-10
ﾎﾞﾙﾄ(10X80)	407C-11
*	407B-11
*	407A-11
ﾎﾞﾙﾄ(12X115)	335C-7-1
*	335B-6-1
*	335A-6
ﾎﾞﾙﾄ(12X150)	335C-7-2

品　名	FIG.NO.
*	335B-6-2
ﾎﾞﾙﾄ(12X25)	119A-3
*	442A-15
ﾎﾞﾙﾄ(16X50)	303A-7
ﾎﾞﾙﾄ(5X10)	303A-10
ﾎﾞﾙﾄ(6X12)	407C-8
*	410B-20
*	410C-20
*	407A-8
*	410A-20
*	407B-8
ﾎﾞﾙﾄ(6X14)	113A-18
*	111A-8
*	337A-26
*	311A-4
*	337B-26
ﾎﾞﾙﾄ(6X18)	545A-19
*	542A-19
ﾎﾞﾙﾄ(6X20)	315B-15
*	315A-14
ﾎﾞﾙﾄ(6X25)	335C-6
*	335A-5
*	335B-5
*	162A-7
*	162B-7
*	162C-7
ﾎﾞﾙﾄ(6X30)	134A-8
*	143A-26
*	134B-8
ﾎﾞﾙﾄ(6X35)	303A-6
ﾎﾞﾙﾄ(6X40)	111A-2
ﾎﾞﾙﾄ(8X22)	335A-14
*	335C-18
*	570A-61
*	335B-14
*	407C-9
*	407B-9
*	407A-9
ﾎﾞﾙﾄ(8X25)	220B-35
*	220C-35
*	220A-35
ﾎﾞﾙﾄ(8X30)	220B-31
*	220C-31
*	509A-46
*	510A-47
*	220A-31
ﾎﾞﾙﾄ(8X38)	410C-7
*	410B-7
*	410A-7
ﾎﾞﾙﾄ(8X40)	180B-8

品　名	FIG.NO.
*	180A-8
*	401B-11
*	401C-11
*	180C-8
*	401A-11
ﾎﾞﾙﾄ(8X45)	160A-12
ﾎﾞﾙﾄ(8X50)	111A-12
ﾎﾞﾙﾄ(8X70)	401C-10
*	401B-10
*	401A-10
ﾎﾞﾙﾄ, 12X27	144A-9
ﾎﾞﾙﾄ, ｱｳﾊﾟﾏｳﾝﾄ	401B-22
*	401C-22
*	401A-22
ﾎﾞﾙﾄ, ｸﾗﾝｸｹｰｽ	113A-4
ﾎﾞﾙﾄ, ｸﾗﾝｸｹｰｽｲﾝｻｲﾄﾞ	111A-10
ﾎﾞﾙﾄ, ｸﾗﾝﾌﾟﾌﾞﾗｹｯﾄ	570A-42
ﾎﾞﾙﾄ, ｺﾈｸﾁﾝｸﾞﾛｯﾄﾞ	116A-6
ﾎﾞﾙﾄ, ｼﾌﾄｷﾞﾔｱｯｼ	570A-24
ﾎﾞﾙﾄ, ｼﾌﾄﾚﾊﾞｰ	570A-40
ﾎﾞﾙﾄ, ｽﾄｯﾊﾟﾌﾛﾝﾄ	542A-15
*	545A-15
ﾎﾞﾙﾄ, ｽﾄｯﾊﾟﾘﾔ	545A-16
*	542A-16
ﾎﾞﾙﾄ, ｽﾙｰ	337A-18
*	337C-3
*	337B-18
ﾎﾞﾙﾄ, ﾃｲﾗﾊﾝﾄﾞﾙﾋﾟﾎﾞｯﾄ	570A-59
ﾎﾞﾙﾄ, ﾃｲﾗﾊﾝﾄﾞﾙﾌﾞﾗｹｯﾄ(L50)	570A-68
ﾎﾞﾙﾄ, ﾄﾞﾗｯｸﾞﾘﾝｸ	442A-13
*	570A-85
*	570A-84
*	442A-5
ﾎﾞﾙﾄ, ﾄﾞﾗｯｸﾞﾘﾝｸﾌﾟﾚｰﾄ	570A-81
ﾎﾞﾙﾄ, ﾎﾟﾝﾌﾟNO.1	337C-22
*	337A-15
*	337B-15
ﾎﾞﾙﾄ, ﾎﾟﾝﾌﾟNO.2	337A-16
*	337C-23
*	337B-16
ﾎﾞﾙﾄ, ﾘｻﾞｰﾊﾞ	337A-8
*	337C-21
*	337B-8
ﾎﾞﾙﾄ, ﾛｱﾏｳﾝﾄ	405A-10
*	405B-10
*	405C-10
ﾎﾟﾝﾌﾟ, ｽｸｲｽﾞ	430A-3
ﾎﾟﾝﾌﾟｱｯｼ, PTT	340B-11
*	337C-5
*	337A-9

品　名	FIG.NO.
*	337B-9
ﾎﾟﾝﾌﾟｱｯｼ, ｵｲﾙ	175A-3
ﾎﾟﾝﾌﾟｱｯｼ, ﾌｭｰｴﾙ	146A-1
*	143A-3
(マ)	
ﾏｳﾝﾄ, ｱｳﾊﾟ	401A-23
*	401C-23
*	401B-23
ﾏｳﾝﾄ, ｱｳﾊﾟｽﾗｽﾄ	401A-26
*	401B-26
*	401C-26
ﾏｳﾝﾄ, ﾛｱ	405C-9
*	405A-9
*	405B-9
ﾏｳﾝﾄ, ﾛｱｽﾗｽﾄ	405B-14
*	405A-14
*	405C-14
ﾏｰｸ, ｴﾝﾌﾞﾚﾑ(SS)	420C-23
ﾏｰｸ, ｴﾝﾌﾞﾚﾑﾌﾛﾝﾄ(100)	420A-23
ﾏｰｸ, ｴﾝﾌﾞﾚﾑﾌﾛﾝﾄ(115)	420B-23-2
*	420B-23-1
ﾏｰｸ, ｴﾝﾌﾞﾚﾑﾌﾛﾝﾄ(140)	420D-23-2
*	420D-23-1
ﾏｰｸ, ｴﾝﾌﾞﾚﾑﾘﾔ(100)	420A-24
ﾏｰｸ, ｴﾝﾌﾞﾚﾑﾘﾔ(115)	420B-24-1
*	420B-24-2
*	420C-24
ﾏｰｸ, ｴﾝﾌﾞﾚﾑﾘﾔ(140)	420D-24-1
*	420D-24-2
ﾏｰｸ, ｷｰﾚｽｽﾀｰﾄﾒｲﾝｽｲｯﾁ	509A-53
ﾏｰｸ, ｸﾗｯﾁｼﾌﾄ	570A-57
ﾏｰｸ, ｽｽﾞｷ	420C-27
ﾏｰｸ, ﾊﾝﾄﾞﾙｸﾞﾘｯﾌﾟ	570A-67
ﾏｰｸ, ﾊﾝﾄﾞﾙﾚﾊﾞｰ	510A-53
*	509A-52
ﾏｸﾞﾈﾄ, ｷﾞﾔｹｰｽ	210A-4
ﾏﾆﾎｰﾙﾄﾞ, PTT	337C-12
ﾏﾆﾎｰﾙﾄﾞ, ｲﾝﾃｰｸ	122A-1
ﾏﾆﾎｰﾙﾄﾞｱｯｼ	337A-3
*	337B-3
ﾏﾆﾎｰﾙﾄﾞｻﾌﾞｱｯｼ	337C-6
ﾏﾆｭｱﾙﾊﾞﾙﾌﾞ	337A-13
*	337B-13

品　名	FIG.NO.
(メ)	
ﾒｰﾀｱｯｼ, ｱﾜｰ (ﾌﾞﾗｯｸ)	501A-14-1
ﾒｰﾀｱｯｼ, ｱﾜｰ (ﾎﾜｲﾄ)	501A-14-2
ﾒｰﾀｱｯｼ, ﾄﾘﾑ (ﾌﾞﾗｯｸ)	501A-1-1
ﾒｰﾀｱｯｼ, ﾄﾘﾑ (ﾎﾜｲﾄ)	501A-1-2
ﾒｰﾀｱｯｼ, ﾎﾞﾙﾃｰｼﾞ (ﾌﾞﾗｯｸ)	501A-8-1
ﾒｰﾀｱｯｼ, ﾎﾞﾙﾃｰｼﾞ (ﾎﾜｲﾄ)	501A-8-2
(モ)	
ﾓｼﾞｭｰﾙｱｯｼ, GPSﾚｼｰﾊﾞ	602A-12
ﾓｰﾀｱｯｼ, PTT	340A-1
*	340B-1
*	337A-2
*	337B-2
*	337C-4
ﾓｰﾀｱｯｼ, ｽﾀｰﾃｲﾝｸﾞ	301A-1
(ユ)	
ﾕﾆｵﾝ	407A-17
*	407A-4
*	407B-4
*	407C-17
*	407B-17
*	407C-4
*	144A-10
ﾕﾆｵﾝ, ｳｵｰﾀﾘﾀｰﾝ	401B-8
*	401A-8
*	401C-8
ﾕﾆｯﾄ, ｴﾝｼﾞﾝｺﾝﾄﾛｰﾙ	326B-6
*	326A-6
*	326C-6
ﾕﾆｯﾄ, ﾚｼﾞｽﾀﾋｰﾒｲﾙ	602A-14
*	602A-5

品　名	FIG.NO.
*	601A-25
ﾕﾆｯﾄ,ﾚｼﾞｽﾀﾒｰﾙ	602A-15
*	602A-6
*	601A-26
(ヨ)	
ﾖｰｸ,ｼﾌﾀ	210A-1
(ラ)	
ﾗﾊﾞｰ,ｴｷｼﾞｰｽﾄｼｰﾙ	407A-6
*	407B-6
*	407C-6
*	160A-30
ﾗﾊﾞｰ,ｻｲﾄﾞｶﾊﾞｰ	420B-20
*	420A-20
*	420C-20
*	420D-20
ﾗﾊﾞｰ,ﾁﾙﾄﾛｯｸ	336C-20
*	336A-20
*	336B-20
ﾗﾍﾞﾙ,S.I.G.P.	136A-4
ﾗﾍﾞﾙ,ｲｸﾞﾆｯｼｮﾝｽｲｯﾁ	570A-46
ﾗﾍﾞﾙ,ｴﾝｼﾞﾝｶﾊﾞｰ	410A-34
*	410C-34
*	410B-34
ﾗﾍﾞﾙ,ｵｲﾙ/ｸﾘｱﾗﾝｽ	136A-5
ﾗﾍﾞﾙ,ｽﾄｯﾌﾟ	570A-47
ﾗﾍﾞﾙ,ﾄﾛｰﾙﾓｰﾄﾞ	570A-51
(リ)	
ﾘｻﾞｰﾊﾞｱｯｼ	337C-16
ﾘﾃｰﾅ,ﾊﾞﾙﾌﾞｽﾌﾟﾘﾝｸﾞ	121A-8
ﾘｰﾄﾞ(L:165)	336C-3
*	337C-33
*	336B-3

品　名	FIG.NO.
*	336A-3
ﾘｰﾄﾞ(L:310)	405C-7
*	405A-7
*	405B-7
*	337A-27
*	337B-27
*	337C-35
ﾘｰﾄﾞ,L:165	336C-2
*	336B-2
*	336A-2
ﾘｰﾄﾞ,ﾊﾞｯﾃﾘ	322C-23-1
*	322C-23-2
*	322A-23-1
*	322B-23-2
*	322B-23-1
*	322A-23-2
ﾘｰﾄﾞｱｯｼ,ﾌｭｰｴﾙ,ｹﾞｰｼﾞ	501A-11
ﾘﾍﾞｯﾄ	420B-5
*	420C-4
*	420A-5
*	420B-4
*	420D-5
*	420A-4
*	420C-5
*	420D-4
ﾘﾓｺﾝｱｯｼ,ｷｰﾚｽｽﾀｰﾄ315MHZ	535A-41
ﾘﾓｰﾄｺﾝﾄﾛｰﾙｱｯｼ	509A-1
*	510A-1
ﾘﾓｰﾄｺﾝﾄﾛｰﾙｱｯｼ,ｼﾝｸﾞﾙ	544A-1
*	545A-1
ﾘﾓｰﾄｺﾝﾄﾛｰﾙｱｯｼ,ﾃﾞｭｱﾙ	542A-1
*	541A-1
ﾘﾚｰｱｯｼ	322C-6
*	322B-5
*	322A-5
ﾘﾚｰｱｯｼ,PTT	326B-4
*	326A-4
*	326C-4
ﾘﾚｰｱｯｼ,ｷｰﾚｽｽﾀｰﾄ	535A-32
ﾘﾝｸﾞ	405C-4
*	405B-4
*	405A-4
*	143A-16
ﾘﾝｸ,ｸﾗｯﾁﾚﾊﾞｰ	204A-7
ﾘﾝｸﾞ,ｽﾅｯﾌﾟ	542A-37
*	542A-7
*	545A-7
*	545A-37
ﾘﾝｸ,ﾁﾙﾄﾛｯｸﾚﾊﾞｰ	336A-22
*	336B-22

品　名	FIG.NO.
*	336C-22
ﾘﾝｸｱｯｼ,ﾄﾞﾗｯｸﾞ	442A-3
ﾘﾝｸｾｯﾄ,ﾄﾞﾗｯｸﾞ	442A-1
ﾘﾝｸﾞｾｯﾄ,ﾋﾟｽﾄﾝ	116A-2
*	337C-15
ﾘﾝｸﾞｾｯﾄ,ﾋﾟｽﾄﾝOS(0.50)	116A-15
(ル)	
ﾙｰﾊﾞ,ﾁﾙﾄｱｯﾌﾟﾊﾝﾄﾞﾙ	420D-21
*	420B-21
*	420A-21
ﾙｰﾊﾞ,ﾁﾙﾄｱｯﾌﾟﾊﾝﾄﾞﾙ(ﾏｯﾄﾚｯﾄﾞ)	420C-21
(レ)	
ﾚｷﾞｭﾚｰﾀｱｯｼ	143A-12
ﾚｸﾁﾌｱｲﾔ/ﾚｷﾞｭﾚｰﾀｱｯｼ	311A-6
ﾚｼﾞｽﾀ,IGTNO.8	322C-5
ﾚﾊﾞｰ,ｸﾗｯﾁ	204A-1
ﾚﾊﾞｰ,ｼﾌﾄ	570A-2
*	301A-5
ﾚﾊﾞｰ,ｽﾛｯﾄﾙ	570A-56
ﾚﾊﾞｰ,ｽﾛｯﾄﾙNO.1	163A-7
ﾚﾊﾞｰ,ｽﾛｯﾄﾙNO.2	163A-10
ﾚﾊﾞｰ,ﾁﾙﾄﾛｯｸ	336C-17
*	336A-17
*	336B-17
ﾚﾊﾞｰ,ﾁﾙﾄﾛｯｸﾎﾟｰﾄ	336A-18
*	336C-18
*	336B-18
ﾚﾊﾞｰ,ﾄﾘﾑｾﾝｻ	315A-7
*	315B-8
ﾚﾊﾞｰ,ﾊﾝﾄﾞﾙ	509A-24
*	510A-25
ﾚﾊﾞｰ,ﾌｯｸﾌﾛﾝﾄ(ﾌﾟﾗｯｸ)	410A-19
*	410C-19-1
*	410B-19-1
ﾚﾊﾞｰ,ﾌｯｸﾌﾛﾝﾄ(ﾎﾜｲﾄ)	410B-19-2
*	410C-19-2
ﾚﾊﾞｰ,ﾌｯｸﾘﾔ(ﾌﾟﾗｯｸ)	410A-14

品　名	FIG.NO.
*	410B-15-1
*	410B-14-1
*	410C-14-1
*	410A-15
*	410C-15-1
ﾚﾊﾞｰ,ﾌｯｸﾘﾔ(ﾎﾜｲﾄ)	410B-14-3
*	410C-15-2
*	410B-15-3
*	410C-14-2
ﾚﾊﾞｰ,ﾌｯｸﾘﾔ(ﾏｯﾄﾌﾞﾗｯｸ)	410B-14-2
*	410B-15-2
ﾚﾊﾞｰ,ﾌﾘｰｽﾛｯﾄﾙ	510A-21
*	509A-20
ﾚﾊﾞｰｱｯｼ,ｽﾛｯﾄﾙ	545A-23
*	542A-23
(ロ)	
ﾛｯｸﾜｯｼｬ	322B-21
*	322A-21
*	337C-30
*	322C-21
*	570A-38
ﾛｯﾄﾞ,ｸﾗｯﾁ(X)	204A-6-2
ﾛｯﾄﾞ,ｸﾗｯﾁ(ﾚﾌﾄ)	204A-6-1
ﾛｯﾄﾞ,ｼﾌﾄ(X)	210A-6-2
ﾛｯﾄﾞ,ｼﾌﾄ(ﾚﾌﾄ)	210A-6-1
ﾛｯﾄﾞ,ｽﾛｯﾄﾙ	163A-4
ﾛｯﾄﾞ,ｽﾛｯﾄﾙNO.2	163A-8
ﾛｯﾄﾞ,ﾘﾓｺﾝﾌﾘｰｱｸｾﾙ	545A-34
*	542A-34
ﾛｰﾗ	542A-12
*	510A-18
*	509A-17
*	545A-12
(ワ)	
ﾜｲﾔ,15ｴｸｽﾃﾝｼｮﾝ	602A-10
ﾜｲﾔ,25ｴｸｽﾃﾝｼｮﾝ	602A-11
ﾜｲﾔ,2ｴｸｽﾃﾝｼｮﾝ	602A-8
*	602A-2
*	601A-19

品　名	FIG.NO.	品　名	FIG.NO.
ﾜｲﾔ,6ｴｸｽﾃﾝｼｮﾝ	602A-9	*	544A-13
ﾜｲﾔ,ｷｰﾚｽｽﾀｰﾄCANｴｸｽﾃﾝｼｮﾝ	535A-37	*	545A-4
*	535A-36	*	544A-12
ﾜｲﾔ,ｹﾞｰｼﾞｴｸｽﾃﾝｼｮﾝ	521A-8	*	542A-18
ﾜｲﾔ,ｾﾝﾀﾞｰｴｸｽﾃﾝｼｮﾝ(L:2000)	521A-7	*	544A-6
ﾜｲﾔ,ﾃﾞｭｱﾙｹﾞｰｼﾞｱﾀﾞﾌﾟﾀ	602A-21	*	509A-13
ﾜｲﾔ,ﾄﾘﾑﾒｰﾀｴｸｽﾃﾝｼｮﾝ(L:6500)	602A-23	ﾜｯｼｬ(10.5X19X2)	335A-13
ﾜｲﾔｱｯｼ,PTTｽｲｯﾁｱﾀﾞﾌﾟﾀ	509A-2	*	335B-13
*	510A-2	*	335C-14
ﾜｲﾔｱｯｼ,ｲﾝｽﾄﾙﾒﾝﾄ	521A-6	ﾜｯｼｬ(12.5X22X2.5)	570A-88
ﾜｲﾔｱｯｼ,ﾆｭｰﾄﾗﾙ/PTTｽｲｯﾁ	541A-18	*	570A-63
ﾜｲﾔｱｯｼ,ﾊｰﾈｽ	570A-4	*	442A-16
ﾜｲﾔｱｯｼ,ﾘﾓｺﾝ(L:2000)	521A-2	ﾜｯｼｬ(12.5X22X3)	335B-10
ﾜｲﾔｱｯｼ,ﾘﾓｺﾝｴｸｽﾃﾝｼｮﾝ(L:2000)	521A-1-1	*	335C-12
ﾜｲﾔｱｯｼ,ﾘﾓｺﾝｴｸｽﾃﾝｼｮﾝ(L:3000)	521A-1-2	*	401A-30
ﾜｲﾔｱｯｼ,ﾘﾓｰﾄｺﾝﾄﾛｰﾙ	521A-4-1	*	335A-10
*	521A-4-2	*	401B-30
*	521A-4-3	*	401C-30
ﾜｯｼｬ	442A-7	ﾜｯｼｬ(12.5X30X2.5)	405A-18
*	134B-6	*	405C-18
*	410C-22	*	405B-18
*	336C-11	ﾜｯｼｬ(12.5X32X1.5)	570A-64
*	336B-11	ﾜｯｼｬ(12.5X35X3)	335C-11
*	410A-10	*	335B-9
*	410B-10	*	335A-9
*	410A-22	ﾜｯｼｬ(12X40X3)	405C-12
*	336A-11	*	405B-12
*	134A-6	*	405A-12
*	410B-22	ﾜｯｼｬ(13.2X25X1)	410C-21
*	410C-10	*	410B-21
*	307A-9	*	410A-21
*	143A-27	ﾜｯｼｬ(15.8X26X1)	160A-14
*	510A-27	ﾜｯｼｬ(16.5X60X7)	303A-8
*	510A-14	ﾜｯｼｬ(18.5X31X1)	407C-26
*	570A-87	*	407B-26
*	570A-66	*	407A-24
*	570A-73	ﾜｯｼｬ(30X38X1.7)	220B-9-2
*	509A-44	*	220C-9-2
*	220B-9-1	*	220A-9-2
*	220A-9-1	ﾜｯｼｬ(30X38X1.9)	220C-9-3
*	220C-9-1	*	220B-9-3
*	509A-34	*	220A-9-3
*	509A-26	ﾜｯｼｬ(30X38X2.1)	220C-9-4
*	545A-18	*	220A-9-4
*	541A-12	*	220B-9-4
*	541A-13	ﾜｯｼｬ(30X38X2.3)	220C-9-5
*	541A-6	*	220B-9-5
*	510A-35	*	220A-9-5
*	510A-45	ﾜｯｼｬ(30X38X2.4)	220A-9-6
*	542A-4	*	220C-9-6

品　名	FIG.NO.	品　名	FIG.NO.
*	220B-9-6	ﾜｯｼｬ,ﾘﾓｺﾝﾄﾞﾗｲﾌﾞｼｬﾌﾄ	545A-40
ﾜｯｼｬ(30X38X2.6)	220C-9-7	*	542A-40
*	220B-9-7	ﾜｯｼｬ,ﾛｯﾄﾞ	570A-80
*	220A-9-7		
ﾜｯｼｬ(30X38X2.7)	220A-9-8		
*	220C-9-8		
*	220B-9-8		
ﾜｯｼｬ(30X38X2.8)	220C-9-9	(E)	
*	220B-9-9		
*	220A-9-9		
ﾜｯｼｬ(39.5X64X1)	336A-10	Eﾘﾝｸﾞ	204A-13
*	336B-10	*	570A-36
*	336C-10	*	410A-37
ﾜｯｼｬ(5.5X12X0.8)	541A-28	*	410C-37
*	544A-22	*	410B-37
ﾜｯｼｬ(5.5X16X1.5)	542A-47	*	510A-39
*	545A-45	*	509A-38
ﾜｯｼｬ(6.5X13X1.0)	336B-26	*	542A-5
*	336A-26	*	570A-32
*	336C-26	*	545A-5
ﾜｯｼｬ(6.5X15X1)	407B-12		
*	407C-12		
*	407A-12	(0)	
ﾜｯｼｬ(6.5X15X1.0)	204A-8		
ﾜｯｼｬ(6.5X20X1.5)	163A-14		
ﾜｯｼｬ(6.5X22X1.6)	311A-8	Oﾘﾝｸﾞ	143A-22
ﾜｯｼｬ(6.5X24X2)	510A-50	*	143A-13
*	509A-49	*	337B-7
ﾜｯｼｬ(70X95X5.25)	220A-10	*	337A-7
*	220B-10	*	340B-4
*	220C-10	*	337B-12
ﾜｯｼｬ(7X12X1)	442A-10	*	337A-12
ﾜｯｼｬ(8.5X18X1.6)	401C-16	*	340A-4
*	401B-16	*	337C-19
*	401A-16	Oﾘﾝｸﾞ(D:1.9	119A-7
ﾜｯｼｬ,ｱｯﾊﾟﾏｳﾝﾄﾎﾞﾙﾄ	401A-25	Oﾘﾝｸﾞ(D:1.9,ID:21.8)	113A-16
*	401B-25	*	111A-6
*	405C-13	Oﾘﾝｸﾞ(D:1.9,ID:8.6)	180C-6
*	405B-13	*	180B-6
*	401C-25	*	180A-6
*	405A-13	Oﾘﾝｸﾞ(D:2.1,ID:8.8)	180B-15
ﾜｯｼｬ,ｵｲﾙｼｰﾙﾌﾟﾛﾃｸﾀ	220B-25	*	180C-15
*	220A-25	*	180A-15
*	220C-25	Oﾘﾝｸﾞ(D:2.4,ID:21.8)	175A-9
ﾜｯｼｬ,ｸﾗﾝﾌﾟﾌﾞﾗｹｯﾄｼｬﾌﾄ	335A-11	Oﾘﾝｸﾞ(D:2.4,ID:26.2)	146A-13
*	335C-4	Oﾘﾝｸﾞ(D:2.4,ID:9.8)	160A-24
*	335B-11	Oﾘﾝｸﾞ(D:3.1,ID:26.4)	162C-8
ﾜｯｼｬ,ｽﾛｯﾄﾙｸﾞﾘｯﾌﾟ	570A-72	*	162B-8
ﾜｯｼｬ,ﾄﾘﾑｾﾝｻ	315A-10	*	162A-8
*	315B-11	*	401A-13

品　名	FIG.NO.	品　名	FIG.NO.
*	111A-20		
*	401C-13		
*	401B-13		
Oﾘﾝｸﾞ(D:3.1,ID:68.5)	210A-10		
Oﾘﾝｸﾞ(D:3.5	220A-27		
*	220C-27		
*	220B-27		
Oﾘﾝｸﾞ(D:3.5,ID:12.8)	180B-12		
*	180A-12		
*	180C-12		
Oﾘﾝｸﾞ(D:3.5,ID:45.7)	220A-33		
*	220B-33		
*	220C-33		
Oﾘﾝｸﾞ,ｱﾂﾊﾞｶﾊﾞｰ	322B-7		
*	322A-7		
*	322C-8		
Oﾘﾝｸﾞ,ｸﾗﾝｸｹｰｽｳｵｰﾀｼﾞﾔｹﾂﾄｶﾊﾞｰ	113A-9		
Oﾘﾝｸﾞｾｯﾄ	337C-9		
*	337C-14		
*	337A-14		
*	337B-14		
*	337C-20		
Oﾘﾝｸﾞｾｯﾄ,ﾍｯﾄﾞ	337C-11		

品　名	FIG.NO.	品　名	FIG.NO.

スズキ DF100A/115A/140A パーツカタログ

2017年 10月 作成
2017年 10月 発行

発行 スズキ株式会社
サービス技術部
サービス資料課
〒432-8611 静岡県浜松市南区高塚町300番地

Copyright © スズキ株式会社 2017 All Rights Reserved

SUZUKI MOTOR CORPORATION

PRINTED IN JAPAN

9900B-90285