SUZUKI

パーツカタログ

DF150/175

DF150T/Z
DF175T/Z

OUTBOARD MOTOR

2017-8

初版

DF150

DF175

ま え が き

このパーツカタログは、スズキ船外機**DF150/175**型の補給取扱い部品を収録してあります。

エンジン諸元	4サイクル	4気筒	総排気量 2867 cm³	(内径×行程97mm×97mm)

DF150					
機 種 記 号	年 式	型 式	トランサム	色	実 施 号 機
DF150ST	—	15002F	L, X	YKV	15002F-810001～
DF150T				YAY, Y5S	
DF150Z		15002Z	X	YAY, Y5S	15002Z-810001～

DF175					
機 種 記 号	年 式	型 式	トランサム	色	実 施 号 機
DF175T	—	17502F	L, X	YAY, Y5S	17502F-810001～
DF175Z		17502Z	X	YAY, Y5S	17502Z-810001～

パーツカタログのご使用について

1

1. 記号および略語

1—1. サイズ等

A	：用品	L	：長さ、リンク数、容積	US	：アンダサイズ
AR	：必要量	NT	：歯 数	W	：巾
D	：線 径	OD	：外 径	W/	：同時使用
E.NO.	：エンジン番号	OPT	：オプション	#	：直送品
F.NO.	：フレーム番号	OS	：オーバサイズ	＊	：直売品
H	：高 さ	STD	：スタンダード	～	：より、から
ID	：内 径	T	：厚 さ		

12×34×5 ：内径×外径×厚さ(巾、長さ)

1—2. メーカー名

BS	：ブリヂストンタイヤ	NGK	：日本特殊陶業
CHKK	：中央発条	NHK	：日本発条
DID	：大同工業	RK	：高砂チェン
DK	：大金製作所	TEN	：富士通テン
FB	：古河電池	TR	：東海理化電機製作所
IRC	：井上護謨工業	YB	：湯浅電池
KYB	：萱場工業		
NABCO	：日本エアーブレーキ		

1—3. 構成部品の表示

品 番	品 名
×××××−×××××	○○○アッシ
×××××−×××××	·○○○○
×××××−×××××	·○○○○

構成部品(インナパーツ)を示します。

1ー4. 部品変更

備考欄の品番の前の→印は変更部品相互の互換性を表示します。

←○○○○○－○○○○○……「～より統一」を示し、旧 新です。

→○○○○○－○○○○○……「～に統一」を示し、旧 新です。

1ー5. 修正使用

ホース、チューブ等で寸法表示の→印は修正使用を表示します。

（例） L:200→180……200を180に修正して使用します。

2. 部品変更のお知らせ

部品が新設または変更となった場合、サービス・部品ニュース、統一部品一覧表などでご案内いたします。

販売店様にあっては、弊社代理店にお問い合わせください。

3. 部品の注文

部品ご注文の場合は、このパーツカタログをご参照の上、次の点にご留意され、正確にご注文ください。

3ー1. 品番、品名および数量

3ー2. フレーム番号及びエンジン番号と型式番号（年式）

3ー3. 部品メーカー（電装部品、保安部品など）

注※ 分解図は、補給部品索引のためのものです。分解、組立には使用しないで下さい。

※ 補給部品の中で車種間の共通化により、一部生産車の部品と異なる場合があります。あらかじめご了承ください。

※ 記載事項は予告なく変更することがあります。あらかじめご了承ください。

I.Dプレートの説明

I.Dプレートには下記の項目が刻印されています。

より正確な部品発注のため①機種名、②型式、③製造番号（号機）を確認下さい。

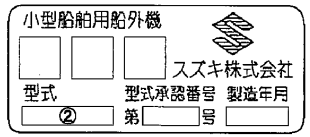

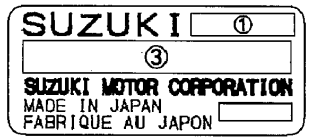

①機種名を示します。（例） DF150

②型式を示します。（例） 15002F

③製造番号（号機）を示します。（例） 810001

I.Dプレート

※取付位置：ブラケット、クランプ

FIG.111A

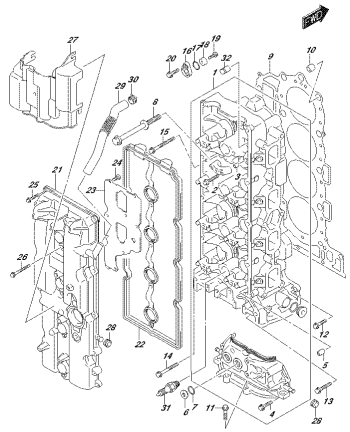

DF175_002_010_111A
CYLINDER HEAD

FIG.111B

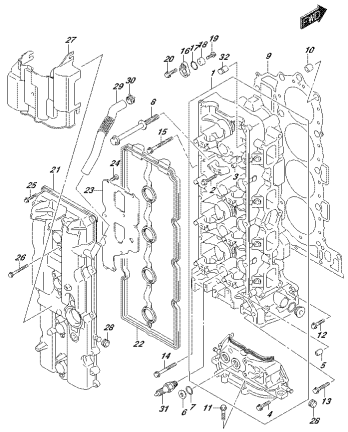

DF175_002_010_111B
CYLINDER HEAD

FIG.113A

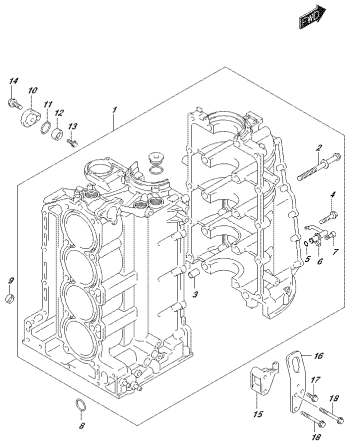

DF175_002_010_113A
CYLINDER BLOCK

FIG.116A

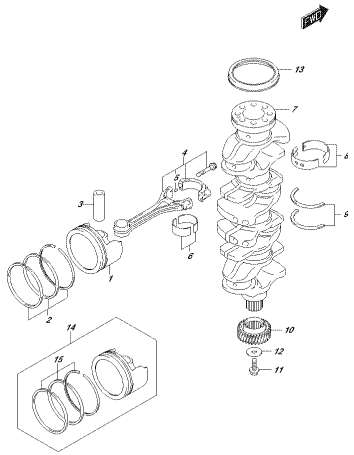

DF175_002_010_116A
CRANKSHAFT

FIG.118A

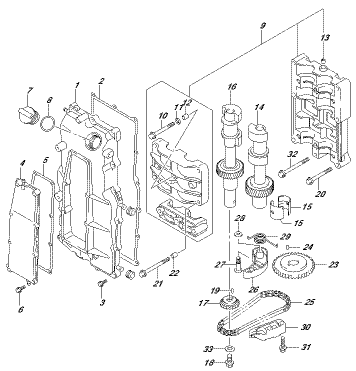

DF175_002_010_118A
BALANCER

FIG.119A

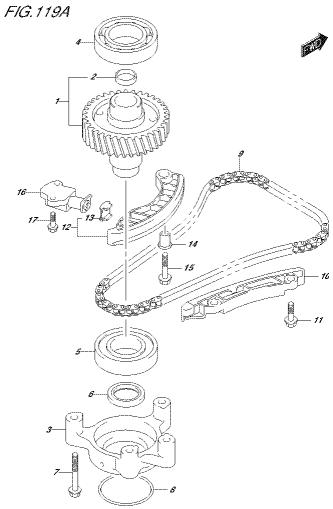

DF175_002_010_119A
TIMING CHAIN

FIG.121A

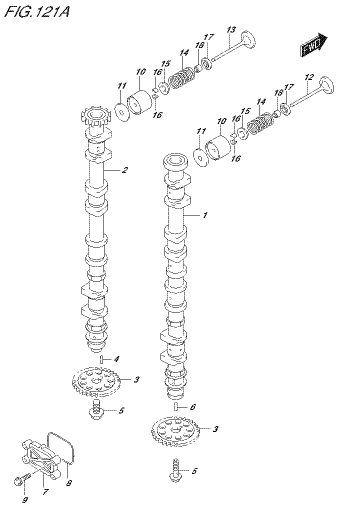

DF175_002_010_121A
CAMSHAFT

FIG.121B

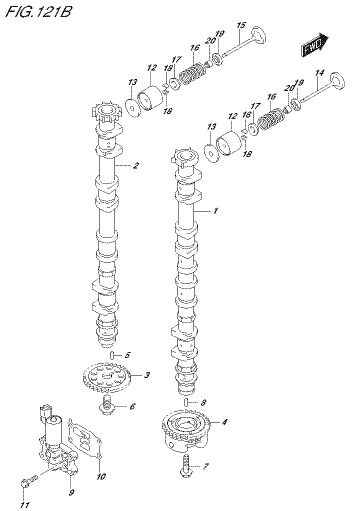

DF175_002_010_121B
CAMSHAFT

FIG.123A

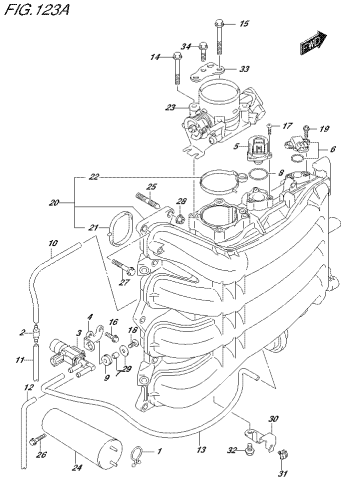

DF175Z,002,010,123A
INTAKE MANIFOLD/THROTTLE BODY

FIG.135A

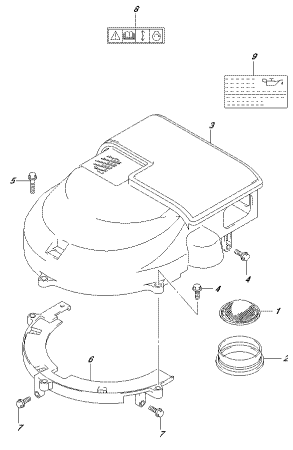

DF175Z,002,010,135A
SILENCER/RING GEAR COVER

FIG.140A

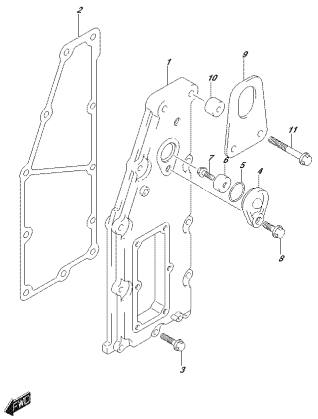

DF175Z,002,010,140A
EXHAUST COVER

FIG.143A

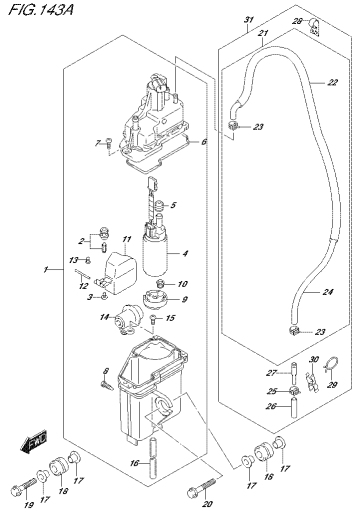

DF175Z,002,010,143A
FUEL VAPOR SEPARATOR

FIG.144A

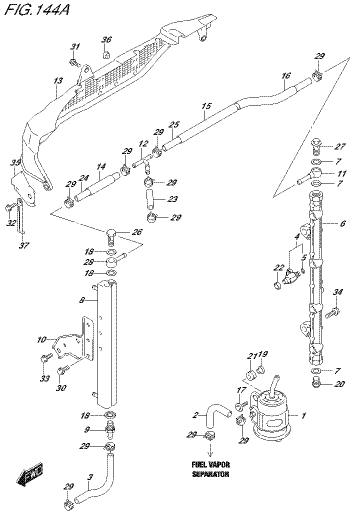

DF175Z,002,010,144A
FUEL INJECTOR

FIG.146A

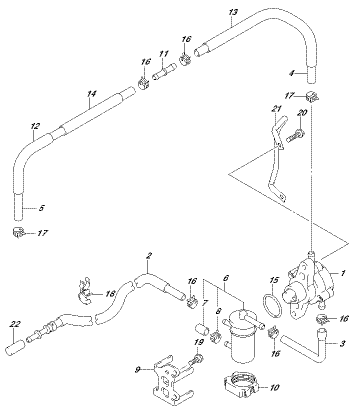

DF175Z,002,010,146A
FUEL PUMP

FIG.160A

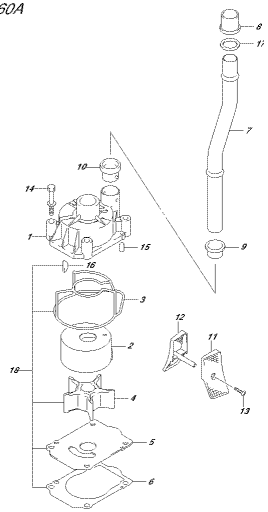

DF175Z,002,010,160A
WATER PUMP

FIG.160B

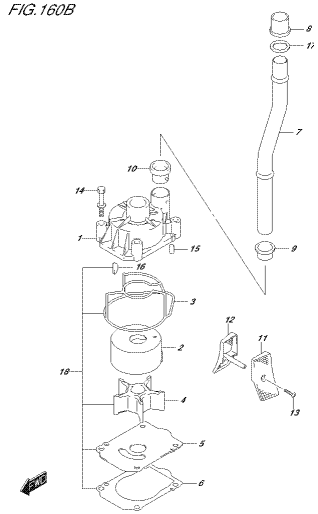

DF175Z,002,010,160B
WATER PUMP

FIG.162A

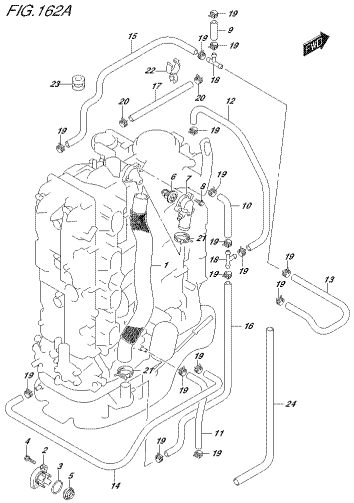

DF175, 000, 010, 162A
THERMOSTAT

FIG.162B

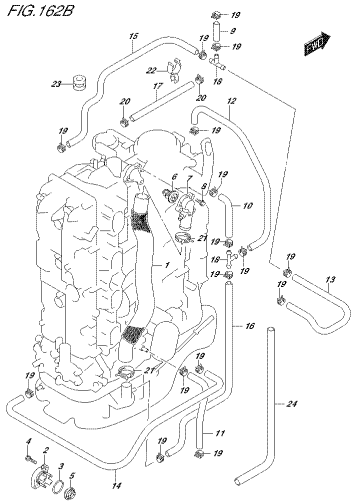

DF175, 000, 010, 162B
THERMOSTAT

FIG.164A

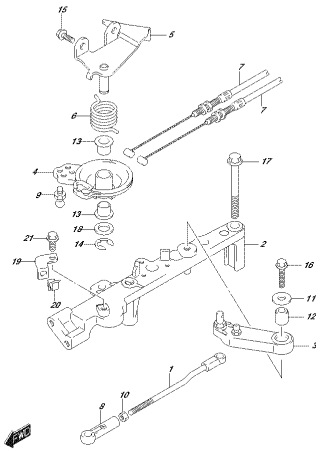

DF175, 000, 010, 164A
THROTTLE ROD

FIG.175A

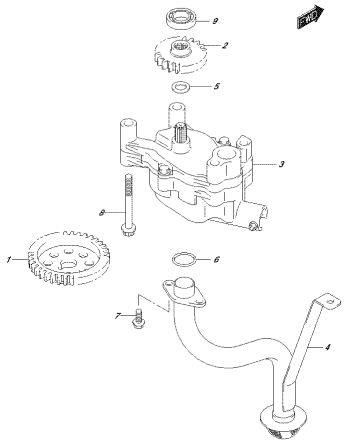

DF175, 000, 010, 175A
OIL PUMP

FIG.178A

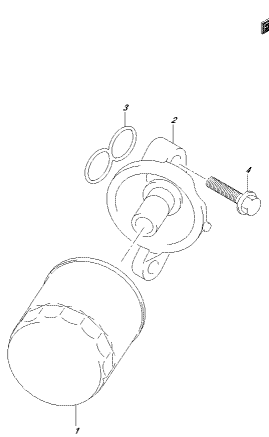

DF175, 000, 010, 178A
OIL FILTER

FIG.180A

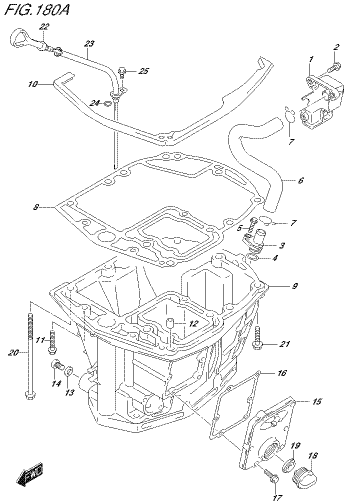

DF175, 000, 010, 180A
OIL PAN

FIG.180B

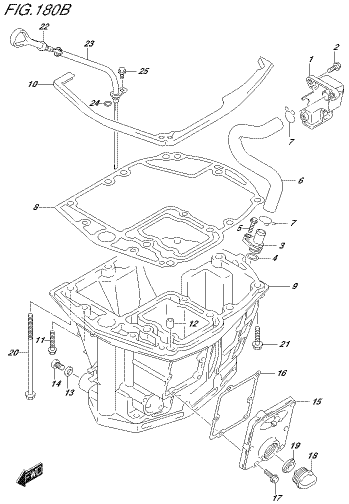

DF175, 000, 010, 180B
OIL PAN

FIG.204A

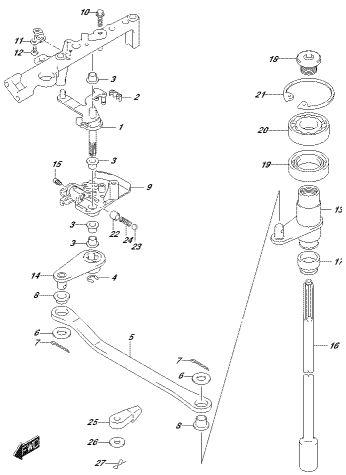

DF175, 000, 010, 204A
CLUTCH SHAFT

FIG.204B

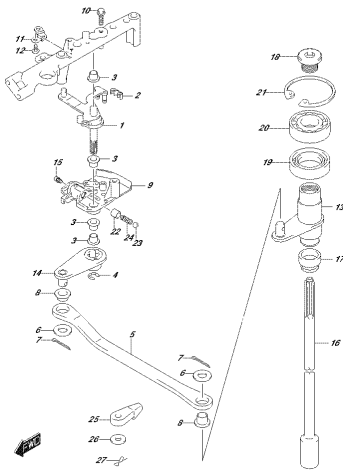

DF17B_002_010_204B
CLUTCH SHAFT

FIG.206A

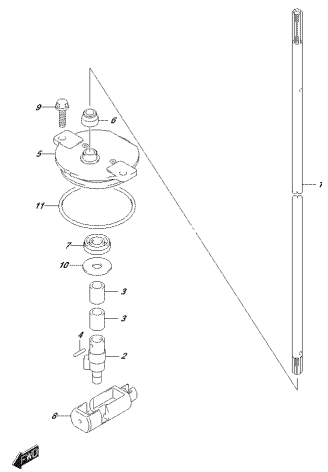

DF17B_002_010_206A
CLUTCH ROD

FIG.206B

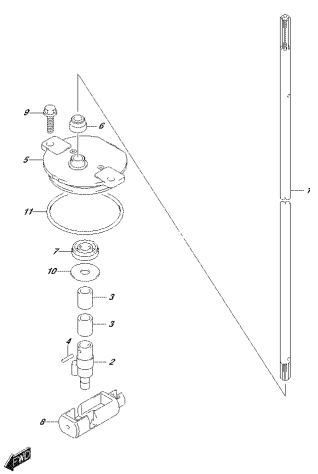

DF17B_002_010_206B
CLUTCH ROD

FIG.220A

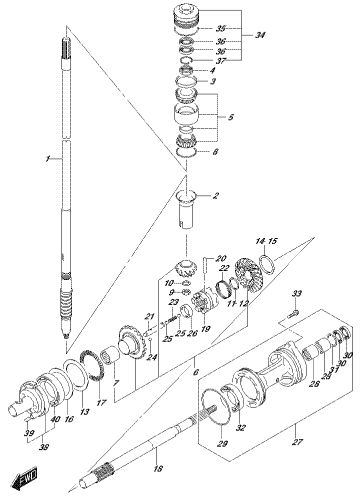

DF17B_002_010_220A
TRANSMISSION

FIG.220B

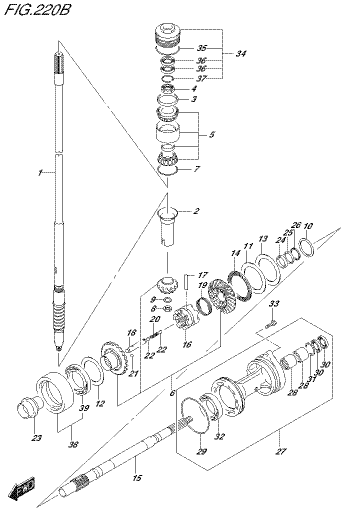

DF17B_002_010_220B
TRANSMISSION

FIG.220C

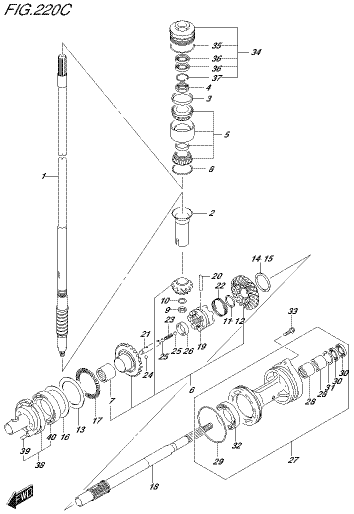

DF17B_002_010_220C
TRANSMISSION

FIG.301A

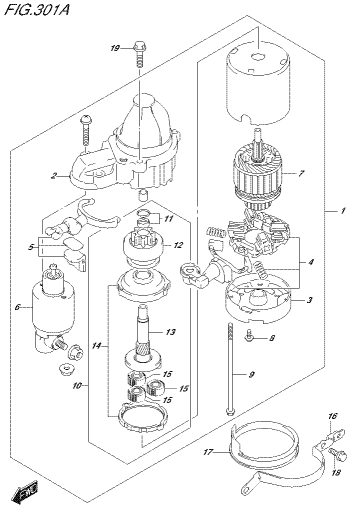

DF17B_002_010_301A
STARTING MOTOR

FIG.303A

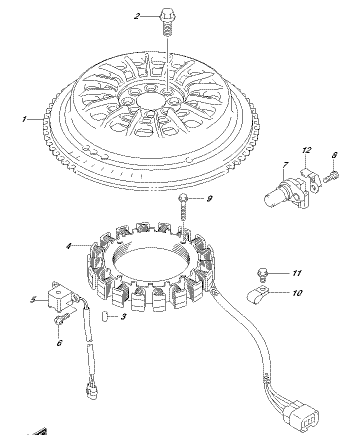

DF17B_002_010_303A
MAGNETO

FIG.303B

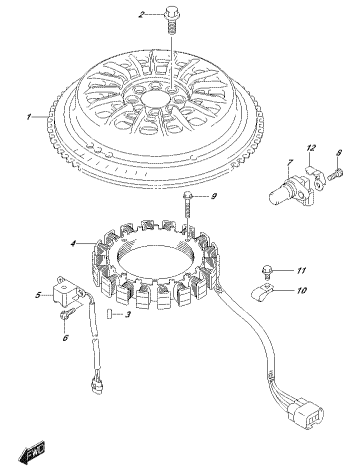

DF175_002_010_303B
MAGNETO

FIG.310A

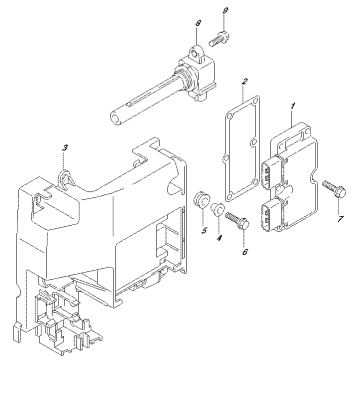

DF175_002_010_310A
RECTIFIER/IGNITION COIL

FIG.315A

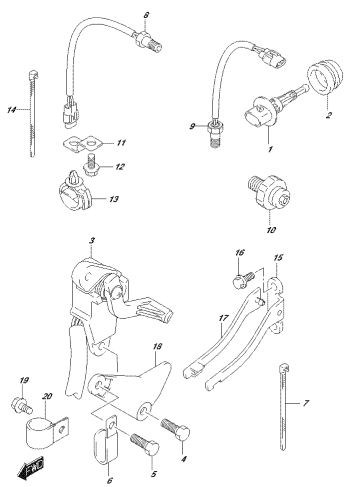

DF175_002_010_315A
SENSOR

FIG.322A

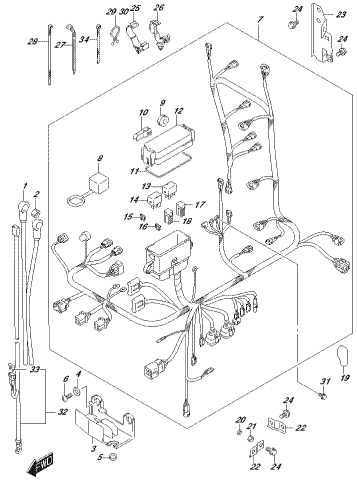

DF175_002_010_322A
HARNESS

FIG.322B

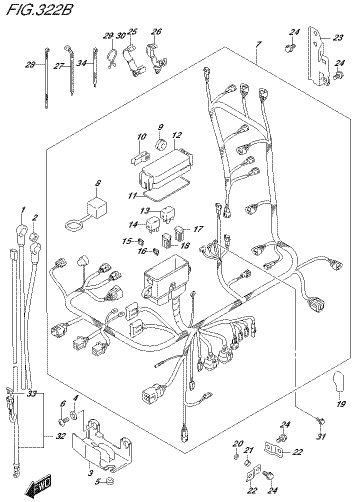

DF175_002_010_322B
HARNESS

FIG.326A

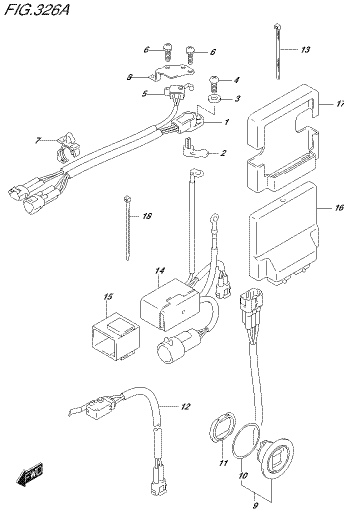

DF175_002_010_326A
PTT SWITCH/ENGINE CONTROL UNIT

FIG.335A

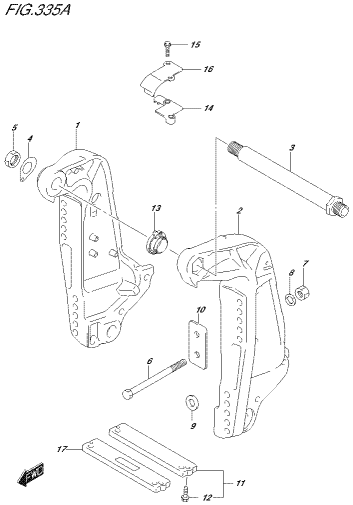

DF175_002_010_335A
CLAMP BRACKET

FIG.335B

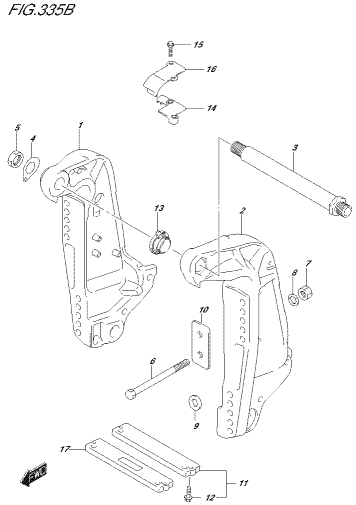

DF175_002_010_335B
CLAMP BRACKET

FIG.336A

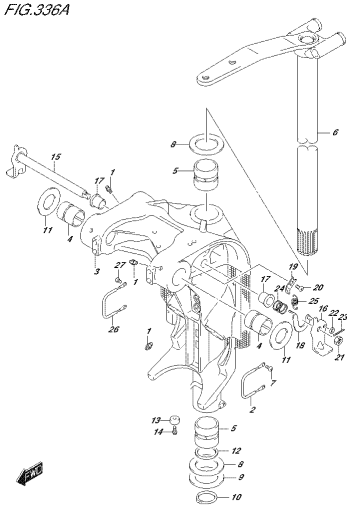

DF175_002_010_336A
SWIVEL BRACKET

FIG.336B

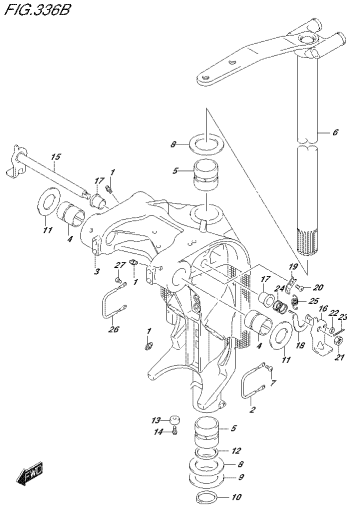

DF175_002_010_336B
SWIVEL BRACKET

FIG.336C

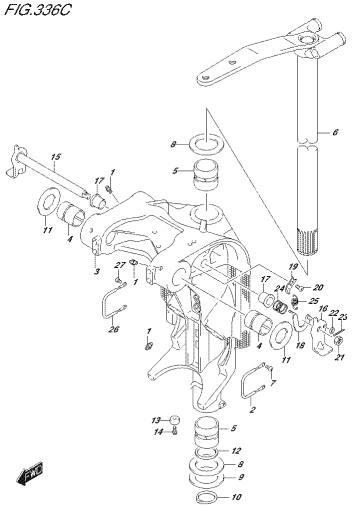

DF175_002_010_336C
SWIVEL BRACKET

FIG.337A

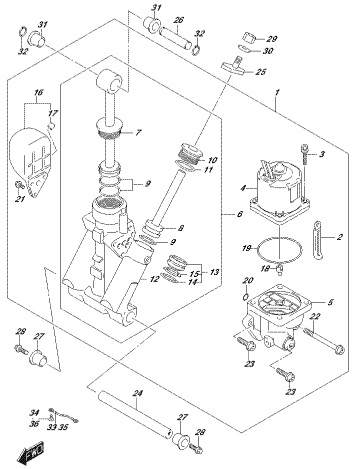

DF175_002_010_337A
TRIM CYLINDER

FIG.340A

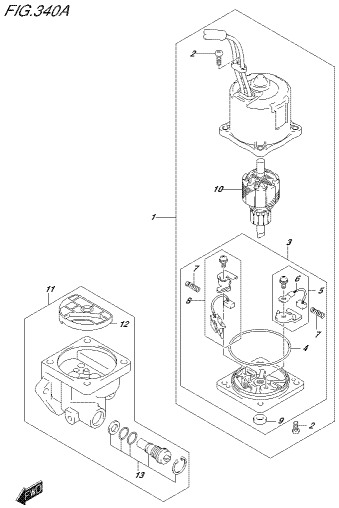

DF175_002_010_340A
PIT MOTOR

FIG.401A

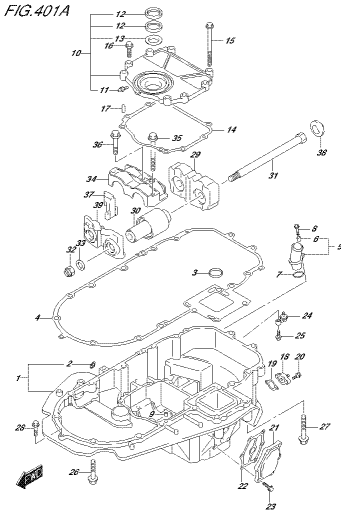

DF175_002_010_401A
ENGINE HOLDER

FIG.401B

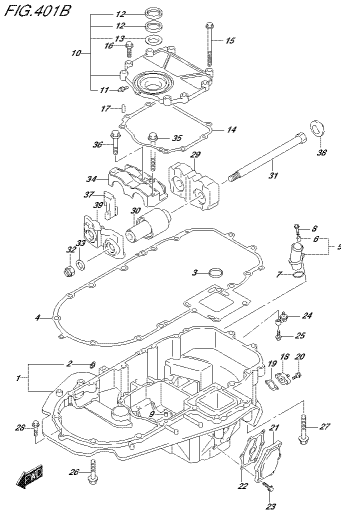

DF175_002_010_401B
ENGINE HOLDER

FIG.405A

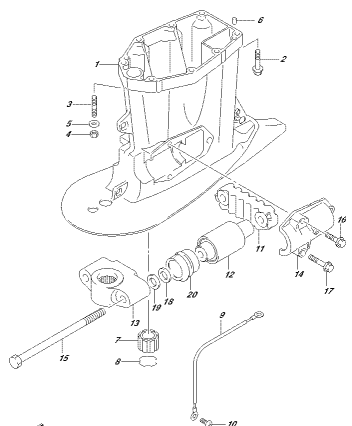

DF175_002_010_405A
DRIVE SHAFT HOUSING

FIG.405B

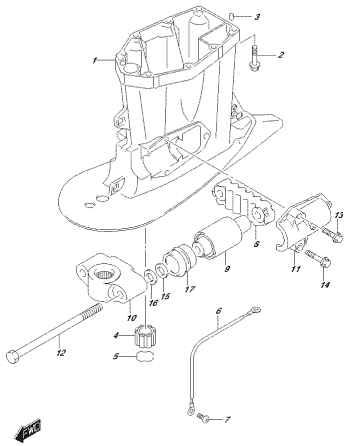

DF17B, 002, 010, 405B
DRIVE SHAFT HOUSING

FIG.405C

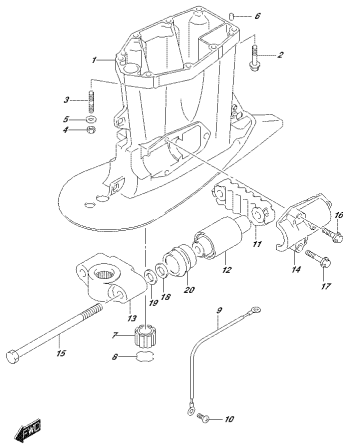

DF17B, 002, 010, 405C
DRIVE SHAFT HOUSING

FIG.407A

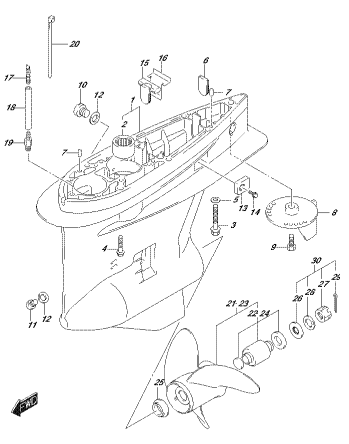

DF17B, 002, 010, 407A
GEAR CASE

FIG.407B

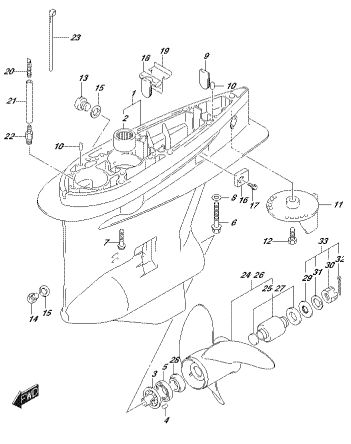

DF17B, 002, 010, 407B
GEAR CASE

FIG.407C

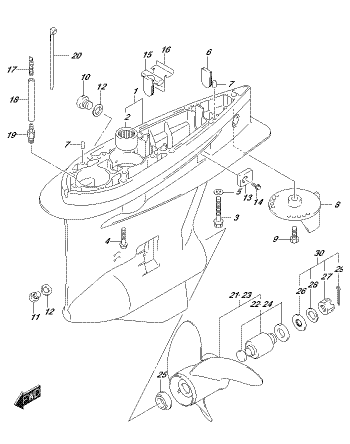

DF17B, 002, 010, 407C
GEAR CASE

FIG.410A

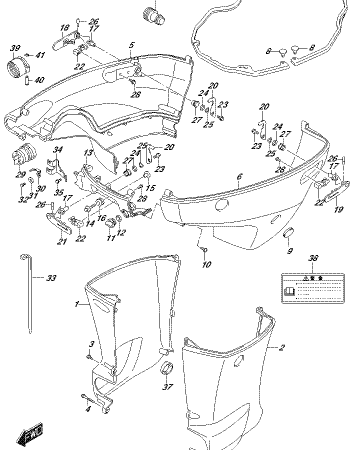

DF17B, 002, 010, 410A
SIDE COVER

FIG.410B

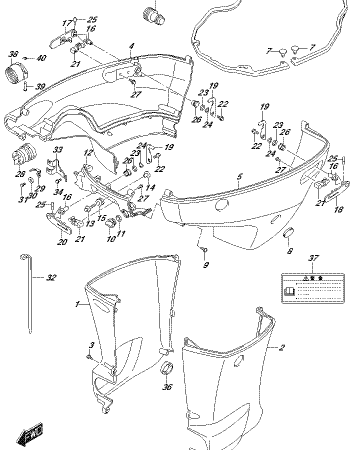

DF17B, 002, 010, 410B
SIDE COVER

FIG.410C

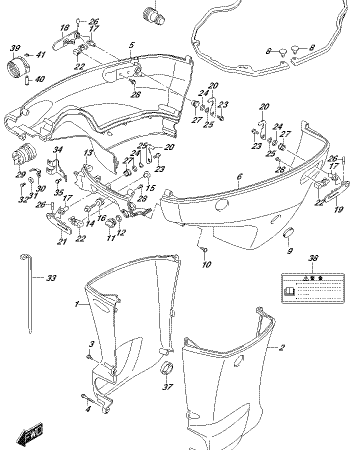

DF17B, 002, 010, 410C
SIDE COVER

FIG.420A

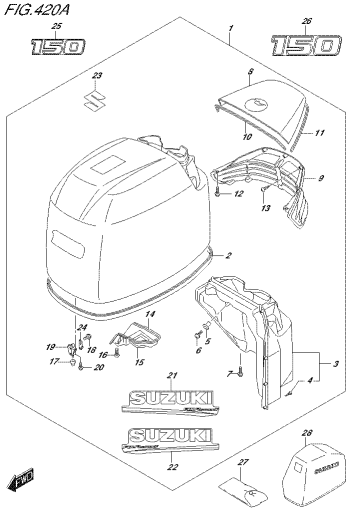

DF175_000_010_420A
ENGINE COVER

FIG.420B

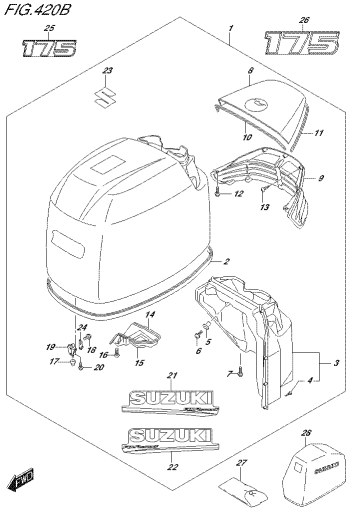

DF175_000_010_420B
ENGINE COVER

FIG.420C

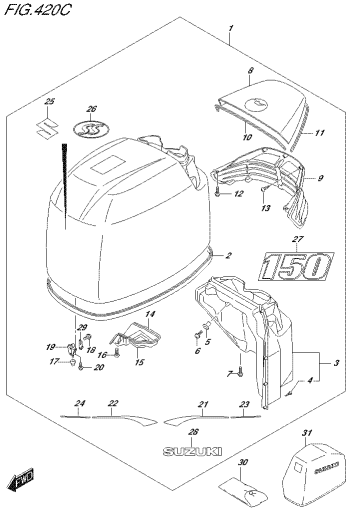

DF175_000_010_420C
ENGINE COVER

FIG.430A

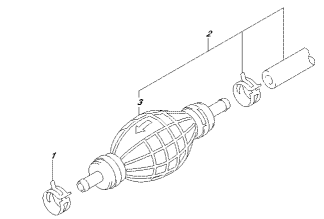

DF175_000_010_430A
FUEL HOSE

FIG.501A

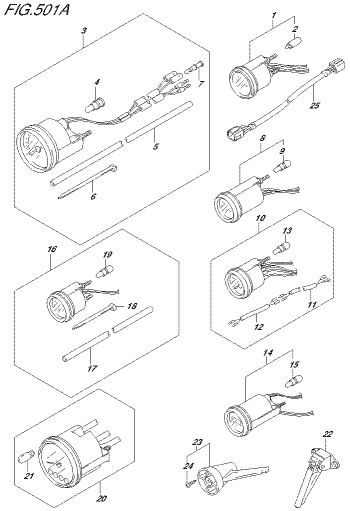

DF175_000_010_501A
OPT.METER

FIG.508A

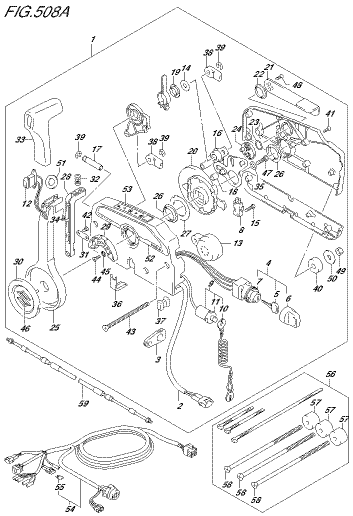

DF175_000_010_508A
OPT.REMOTE CONTROL

FIG.517A

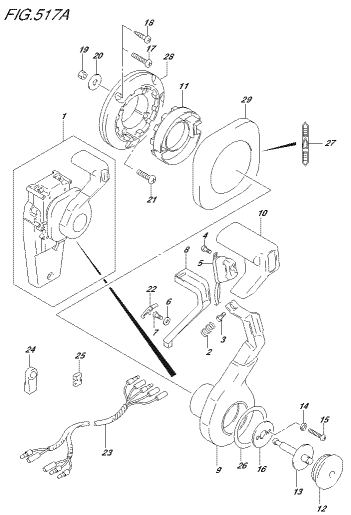

DF175_000_010_517A
OPT.CONCEALED REMOCON (1)

FIG.518A

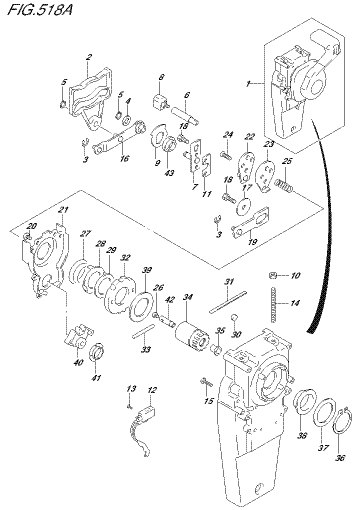

DF175_000_010_518A
OPT.CONCEALED REMOCON (2)

FIG.521A

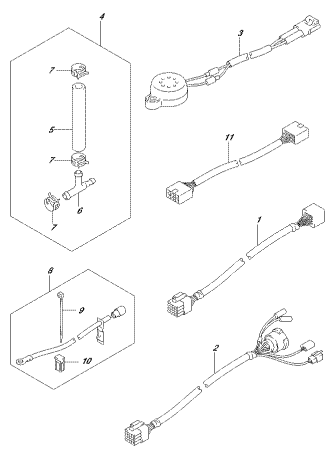

DF175_000_010_521A
OPT:HARNESS

FIG.530A

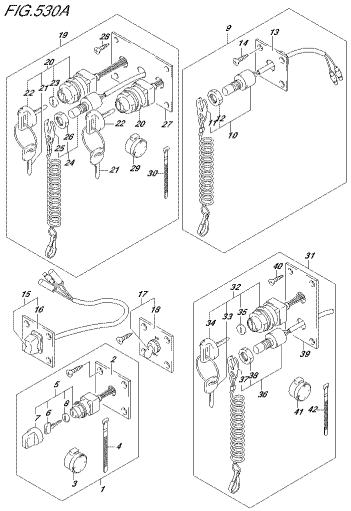

DF175_000_010_530A
OPT:SWITCH

FIG.541A

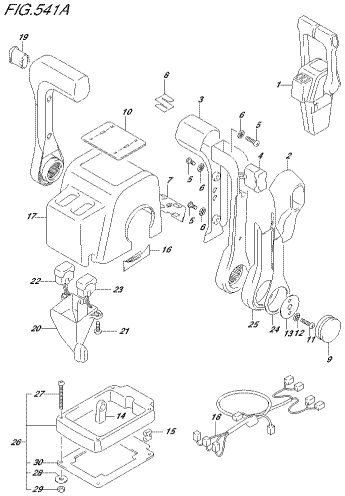

DF175_000_010_541A
OPT:REMOTE CONTROL ASSY DUAL (1)

FIG.542A

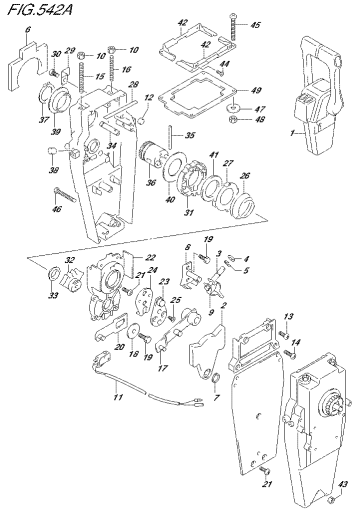

DF175_000_010_542A
OPT:REMOTE CONTROL ASSY DUAL (2)

FIG.544A

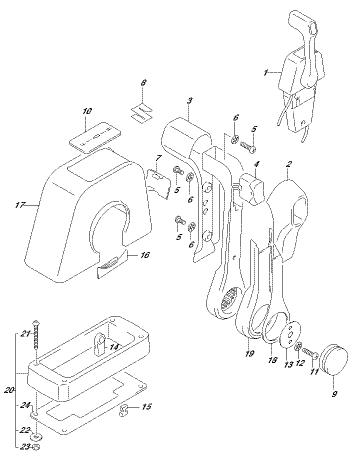

DF175_000_010_544A
OPT:REMOTE CONTROL ASSY SINGLE (1)

FIG.545A

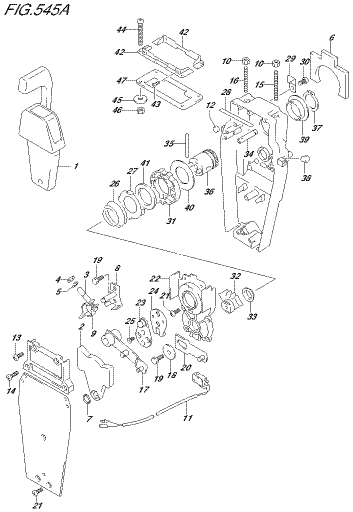

DF175_000_010_545A
OPT:REMOTE CONTROL ASSY SINGLE (2)

FIG.575A

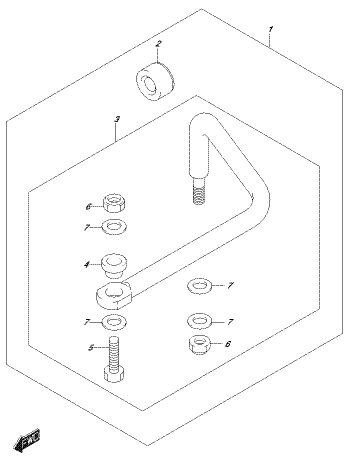

DF175_000_010_575A
OPT:DRAG LINK

FIG.585A

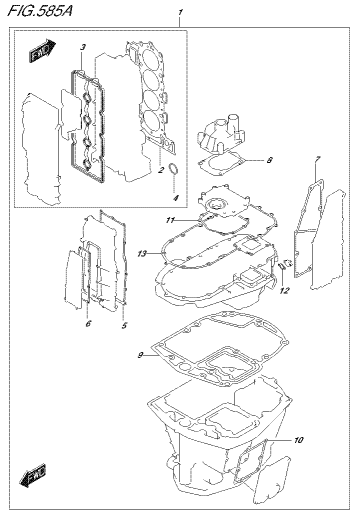

DF175_000_010_585A
OPT:GASKET SET

FIG.601A

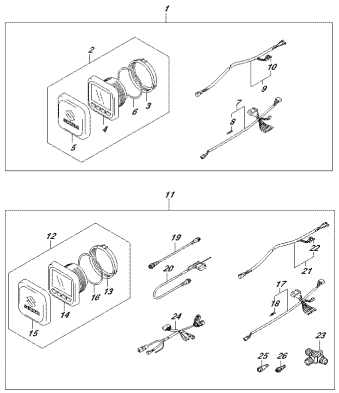

DF175_000_010_601A
OPT:MULTI FUNCTION GAUGE (1)

FIG.602A

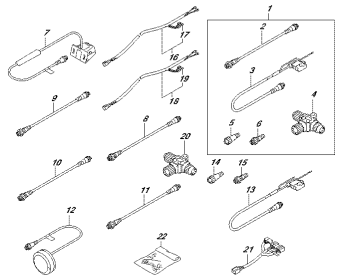

DF175_000_010_602A
OPT:MULTI FUNCTION GAUGE (2)

FIG.111A

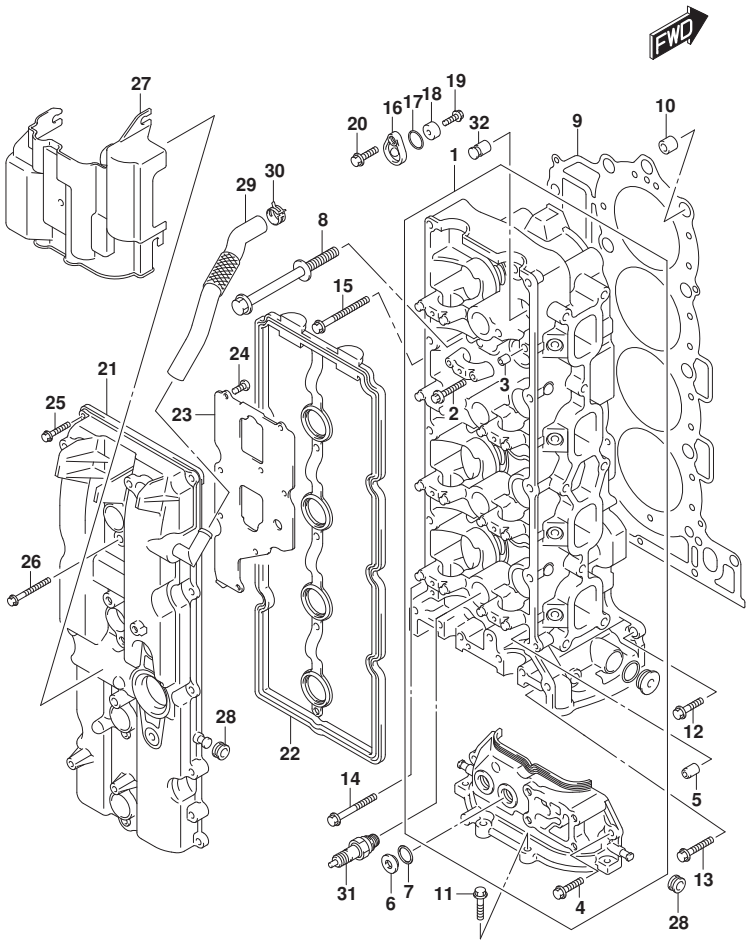

FIG.111A (1-B-2) ｼﾘﾝﾀﾞ ﾍｯﾄﾞ (DF150T)(DF150Z)(DF150ST)

見出番号	品番	品名	使用個数	備考	標準作業時間
1	11101-96J02	ﾍｯﾄﾞｱｯｼ,ｼﾘﾝﾀﾞ	1		
2	09103-06266	･ﾎﾞﾙﾄ(6X40)	20		
3	09206-08001	･ﾋﾟﾝ(8X11)	18		
4	01547-06207	･ﾎﾞﾙﾄ	2		
5	11112-84400	ﾌﾟﾗｸﾞ,ｵｲﾙﾍﾞﾝﾁｭﾘ	1		
6	11116-93J01	ﾌﾟﾗｸﾞ	2		
7	09168-16009	ｶﾞｽｹｯﾄ(16X22X0.8)	2		
8	11119-96J00	ﾎﾞﾙﾄ,ｼﾘﾝﾀﾞﾍｯﾄﾞ	10		
9	11141-96J01	ｶﾞｽｹｯﾄ,ｼﾘﾝﾀﾞﾍｯﾄﾞ	1		
10	09206-15001	ﾋﾟﾝ(12.4X15X17)	2		
11	01550-08257	ﾎﾞﾙﾄ	4		
12	01550-08257	ﾎﾞﾙﾄ	1		
13	01550-0835A	ﾎﾞﾙﾄ	2		
14	01550-08457	ﾎﾞﾙﾄ	1		
15	01550-08607	ﾎﾞﾙﾄ	6		
16	11261-93J00	ｶﾊﾞｰ,ﾌﾟﾛﾃｸｼｮﾝｱﾉｰﾄﾞ	3		
17	09280-22019	Oﾘﾝｸﾞ(D:1.9,ID:21.8)	3		
18	55321-87J01	ｱﾉｰﾄﾞ,ﾌﾟﾛﾃｸｼｮﾝ	3		
19	09103-06281	ﾎﾞﾙﾄ(6X14)	3		
20	01550-08207	ﾎﾞﾙﾄ	3		

DF150T
DF150Z
DF150ST

FIG.111A

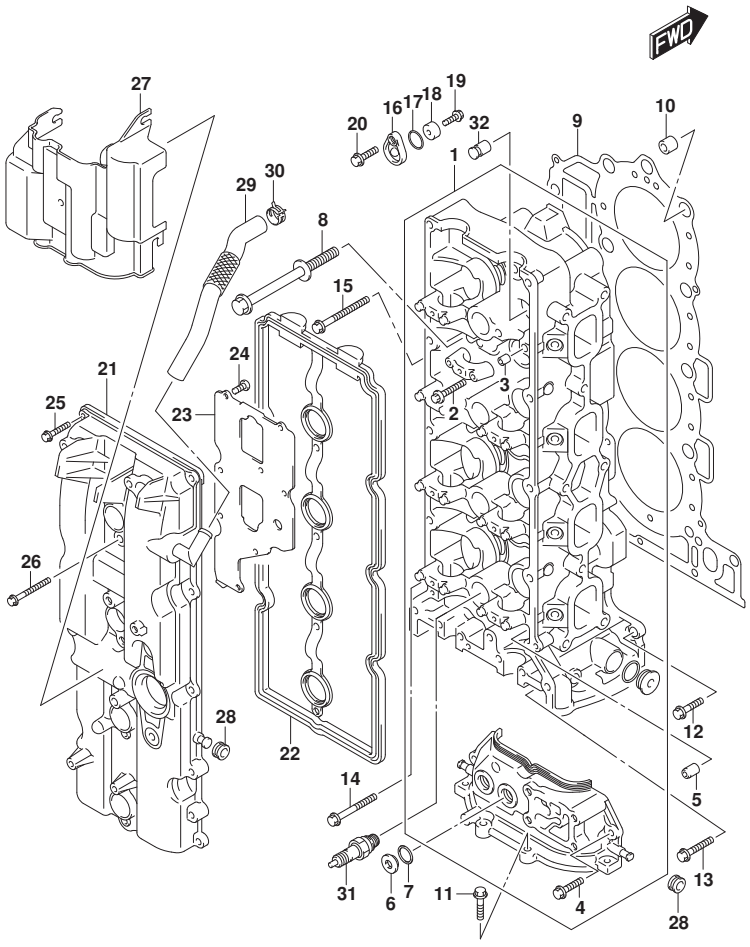

FIG.111A (1-B-3) ｼﾘﾝﾀﾞ ﾍｯﾄﾞ (DF150T)(DF150Z)(DF150ST)

見出番号	品番	品名	使用個数	備考	標準作業時間
21	11170-96J00	ｶﾊﾞｰ,ｼﾘﾝﾀﾞﾍｯﾄﾞ	1		
22	11189-96J00	ｶﾞｽｹｯﾄ,ｼﾘﾝﾀﾞﾍｯﾄﾞｶﾊﾞｰ	1		
23	11173-96J00	ﾌﾟﾚｰﾄ,ﾌﾞﾘｰｻﾞ	1		
24	02112-0612A	ｽｸﾘｭ	8		
25	01547-06257	ﾎﾞﾙﾄ	10		
26	01547-06507	ﾎﾞﾙﾄ	4		
27	11191-96J00	ｶﾞｲﾄﾞ,ｴｱｲﾝﾃｰｸNO.2	1		
28	09320-08076	ｸﾞﾛﾒｯﾄ	4		
29	11174-96J00	ﾎｰｽ,ﾌﾞﾘｰｻﾞ	1		
30	09401-18410	ｸﾘｯﾌﾟ	1		
31	#09482-00427	ｽﾊﾟｰｸﾌﾟﾗｸﾞ(NGK BKR6E)	4	NGK	
32	11115-93J10-001	ｶﾞｲﾄﾞ,ﾊﾞﾙﾌﾞ(OS)	16	OPT	

DF150T
DF150Z
DF150ST

DF175_000_018_111A
CYLINDER HEAD

FIG.111B

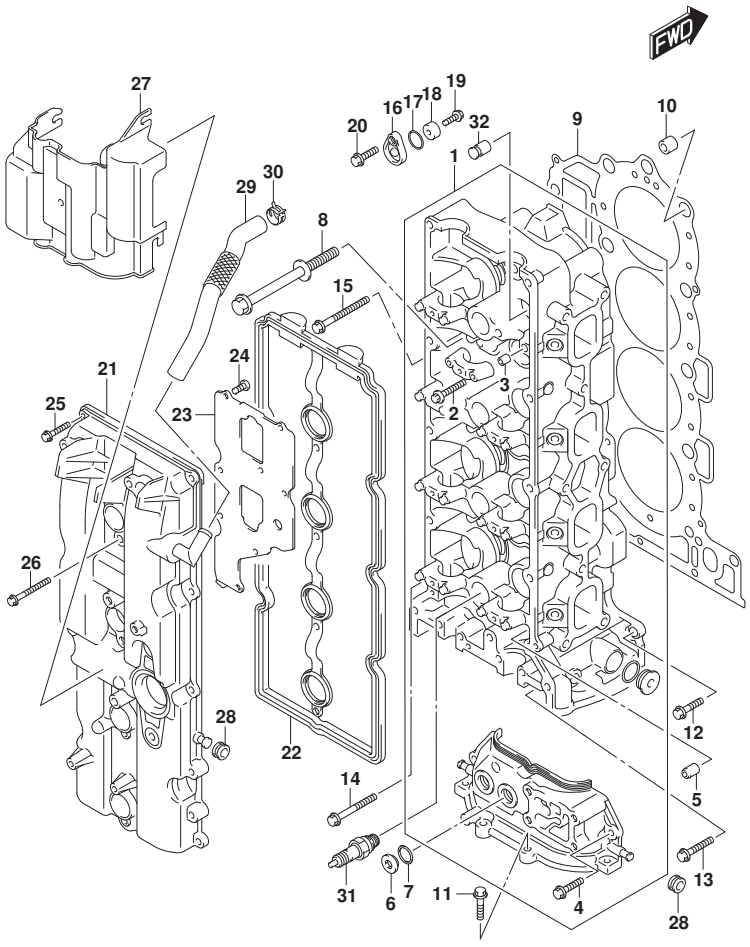

FIG.111B (1-B-4) ｼﾘﾝﾀﾞ ﾍｯﾄﾞ (DF175T)(DF175Z)

見出番号	品番	品名	使用個数	備考	標準作業時間
1	11101-96J02	ﾍｯﾄﾞｱｯｼ,ｼﾘﾝﾀﾞ	1		
2	09103-06266	･ﾎﾞﾙﾄ(6X40)	20		
3	09206-08001	･ﾋﾟﾝ(8X11)	18		
4	01547-06207	･ﾎﾞﾙﾄ	2		
5	11112-84400	ﾌﾟﾗｸﾞ,ｵｲﾙﾍﾞﾝﾁｭﾘ	1		
6	11116-93J01	ﾌﾟﾗｸﾞ	2		
7	09168-16009	ｶﾞｽｹｯﾄ(16X22X0.8)	2		
8	11119-96J00	ﾎﾞﾙﾄ,ｼﾘﾝﾀﾞﾍｯﾄﾞ	10		
9	11141-96J01	ｶﾞｽｹｯﾄ,ｼﾘﾝﾀﾞﾍｯﾄﾞ	1		
10	09206-15001	ﾋﾟﾝ(12.4X15X17)	2		
11	01550-08257	ﾎﾞﾙﾄ	4		
12	01550-08257	ﾎﾞﾙﾄ	1		
13	01550-0835A	ﾎﾞﾙﾄ	2		
14	01550-08457	ﾎﾞﾙﾄ	1		
15	01550-08607	ﾎﾞﾙﾄ	6		
16	11261-93J00	ｶﾊﾞｰ,ﾌﾟﾛﾃｸｼｮﾝｱﾉｰﾄﾞ	3		
17	09280-22019	Oﾘﾝｸﾞ(D:1.9,ID:21.8)	3		
18	55321-87J01	ｱﾉｰﾄﾞ,ﾌﾟﾛﾃｸｼｮﾝ	3		
19	09103-06281	ﾎﾞﾙﾄ(6X14)	3		
20	01550-08207	ﾎﾞﾙﾄ	3		
21	11170-96J11	ｶﾊﾞｰ,ｼﾘﾝﾀﾞﾍｯﾄﾞ	1		

DF175T
DF175Z

FIG.111B

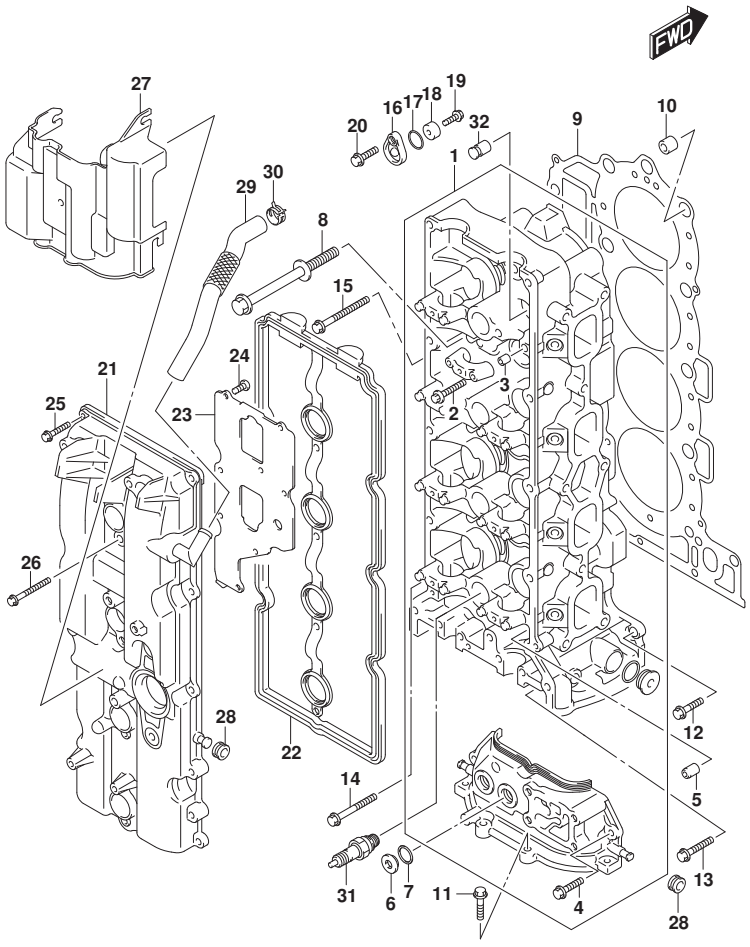

FIG.111B (1-B-5) ｼﾘﾝﾀﾞ ﾍｯﾄﾞ (DF175T)(DF175Z)

見出番号	品番	品名	使用個数	備考	標準作業時間
22	11189-96J00	ｶﾞｽｹｯﾄ,ｼﾘﾝﾀﾞﾍｯﾄﾞｶﾊﾞｰ	1		
23	11173-96J00	ﾌﾟﾚｰﾄ,ﾌﾞﾘｰｻﾞ	1		
24	02112-0612A	ｽｸﾘｭ	8		
25	01547-06257	ﾎﾞﾙﾄ	10		
26	01547-06507	ﾎﾞﾙﾄ	4		
27	11191-96J00	ｶﾞｲﾄﾞ,ｴｱｲﾝﾃｰｸNO.2	1		
28	09320-08076	ｸﾞﾛﾒｯﾄ	4		
29	11174-96J00	ﾎｰｽ,ﾌﾞﾘｰｻﾞ	1		
30	09401-18410	ｸﾘｯﾌﾟ	1		
31	#09482-00427	ｽﾊﾟｰｸﾌﾟﾗｸﾞ(NGK BKR6E)	4	NGK	
32	11115-93J10-001	ｶﾞｲﾄﾞ,ﾊﾞﾙﾌﾞ(OS)	16	OPT	

DF175T
DF175Z

FIG.113A

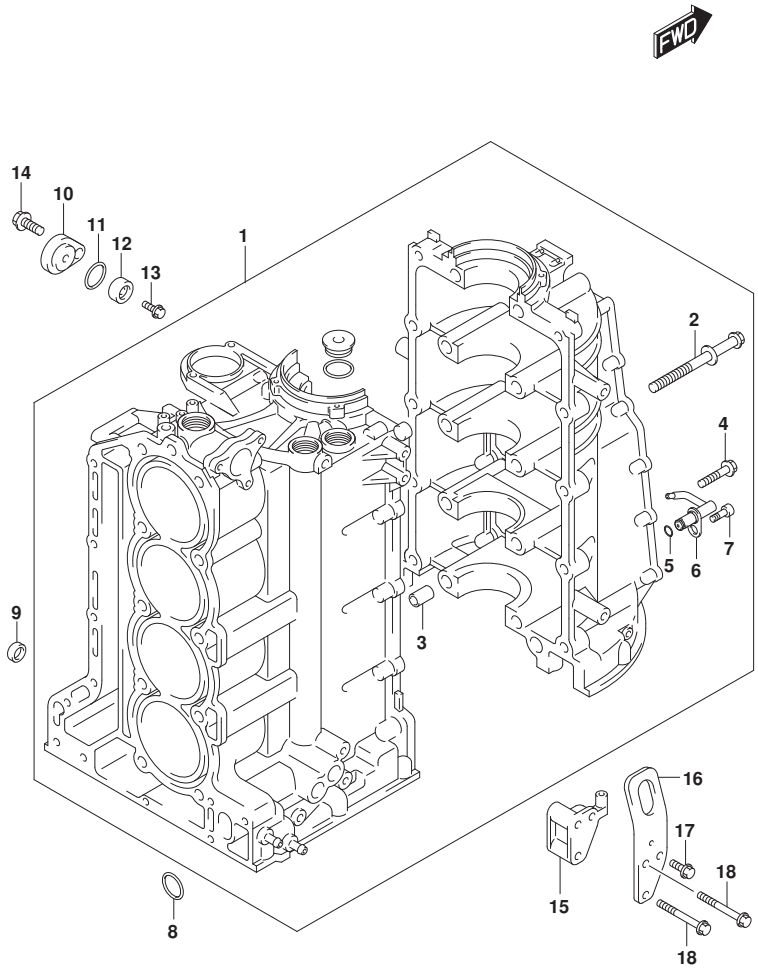

FIG.113A (1-B-6) ｼﾘﾝﾀﾞ ﾌﾞﾛｯｸ

見出番号	品　番	品　名	使用個数	備　考	標　準 作業時間
1	11300-96J20	ﾌﾞﾛｯｸｱｯｼ,ｼﾘﾝﾀﾞ	1		
2	11117-96J01	･ﾎﾞﾙﾄ,ｸﾗﾝｸｹｰｽ	10		
3	09206-14004	･ﾋﾟﾝ(14X11.4X23)	5		
4	09103-10284	･ﾎﾞﾙﾄ(10X45)	10		
5	09280-05007	･Oﾘﾝｸﾞ(D:1.2,ID:4.7)	4		
6	11390-96J00	･ｼﾞｴｯﾄ,ﾋﾟｽﾄﾝｸｰﾘﾝｸﾞ	4		
7	09106-06075	･ﾎﾞﾙﾄ(6X12)	4		
8	11318-96J00	Oﾘﾝｸﾞ,ﾊﾞﾗﾝｻｵｲﾙｷﾞﾔﾗﾘ	1		
9	09329-14002	ｸｯｼｮﾝ	2		
10	11261-93J00	ｶﾊﾞｰ,ﾌﾟﾛﾃｸｼｮﾝｱﾉｰﾄﾞ	1		
11	09280-22019	Oﾘﾝｸﾞ(D:1.9,ID:21.8)	1		
12	55321-87J01	ｱﾉｰﾄﾞ,ﾌﾟﾛﾃｸｼｮﾝ	1		
13	09103-06281	ﾎﾞﾙﾄ(6X14)	1		
14	01550-08207	ﾎﾞﾙﾄ	1		
15	11294-96J00	ﾌﾞﾗｹｯﾄ,ｴﾝｼﾞﾝｽﾀｰﾎﾞｰﾄﾞﾌｯｸ	1		
16	11291-96J00	ﾌｯｸ,ｴﾝｼﾞﾝｽﾀｰﾎﾞｰﾄﾞ	1		
17	01550-08167	ﾎﾞﾙﾄ	1		
18	01550-08557	ﾎﾞﾙﾄ	2		

DF175_000_018_113A
CYLINDER BLOCK

FIG.116A

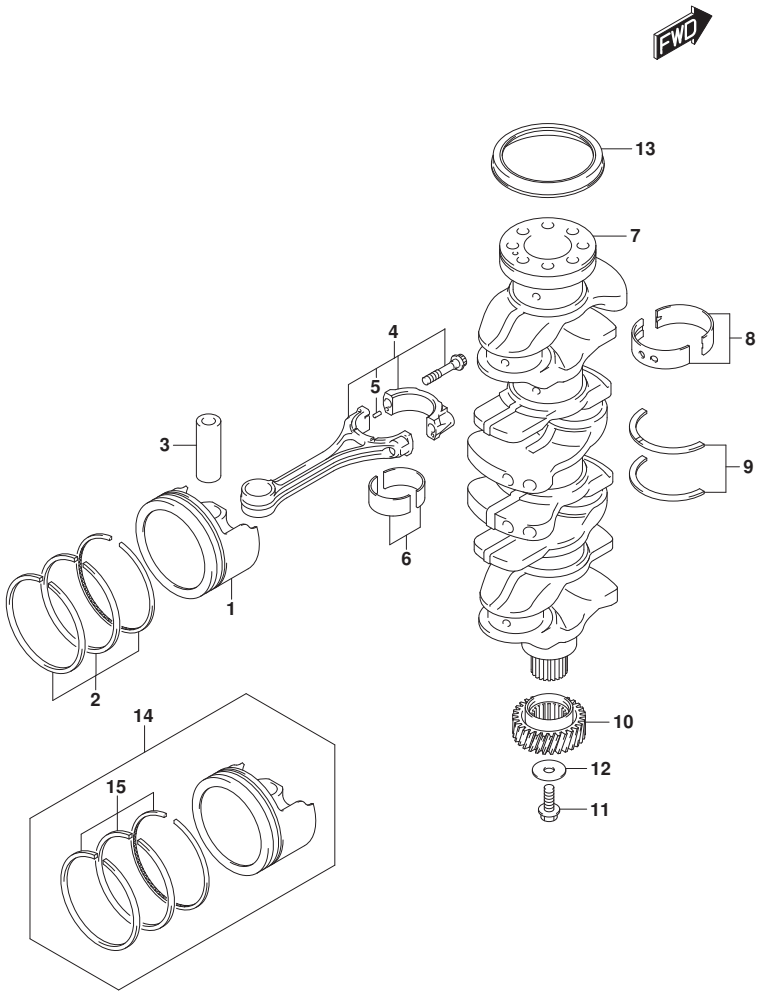

FIG.116A (1-B-7) クランクシャフト

見出番号	品　番	品　名	使用個数	備　考	標　準 作業時間
1	12111-96J01-0B0	ﾋﾟｽﾄﾝ	4		
2	12140-96J00	ﾘﾝｸﾞｾｯﾄ,ﾋﾟｽﾄﾝ	4		
3	12151-96J00	ﾋﾟﾝ,ﾋﾟｽﾄﾝ	4		
4	12160-96J10	ｺﾝﾛｯﾄﾞｱｯｼ	4		
5	04221-04089	･ﾋﾟﾝ	8		
6-1	12100-96811-0A0	ﾍﾞｱﾘﾝｸﾞｾｯﾄ,ｺﾈｸﾁﾝｸﾞﾛｯﾄﾞ(ｸﾞﾘｰﾝ)	4		
6-2	12100-96811-025	ﾍﾞｱﾘﾝｸﾞｾｯﾄ,ｺﾈｸﾁﾝｸﾞﾛｯﾄﾞ(US0.25)	4	OPT	
7	12221-96J10	ｸﾗﾝｸｼｬﾌﾄ	1		
8-1	12340-96J01-0B0	ﾍﾞｱﾘﾝｸﾞｾｯﾄ,ｸﾗﾝｸｼｬﾌﾄ(ﾌﾞﾗｯｸ)	5		
8-2	12340-96J01-0C0	ﾍﾞｱﾘﾝｸﾞｾｯﾄ,ｸﾗﾝｸｼｬﾌﾄ(ﾉﾝｶﾗｰ)	5		
8-3	12340-96J01-0D0	ﾍﾞｱﾘﾝｸﾞｾｯﾄ,ｸﾗﾝｸｼｬﾌﾄ(ｲｴﾛｰ)	5		
8-4	12340-96J01-0E0	ﾍﾞｱﾘﾝｸﾞｾｯﾄ,ｸﾗﾝｸｼｬﾌﾄ(ﾌﾞﾙｰ)	5		
8-5	12340-96J01-0F0	ﾍﾞｱﾘﾝｸﾞｾｯﾄ,ｸﾗﾝｸｼｬﾌﾄ(ﾋﾟﾝｸ)	5		
8-6	12300-96811-0BA	ﾍﾞｱﾘﾝｸﾞｾｯﾄ(ﾚｯﾄﾞ/ﾌﾞﾗｯｸ)	5	OPT US:0.25	
8-7	12300-96811-0CA	ﾍﾞｱﾘﾝｸﾞｾｯﾄ,ｸﾗﾝｸｼｬﾌﾄ(ﾚｯﾄﾞ) .	5	OPT US:0.25	
8-8	12300-96811-0DA	ﾍﾞｱﾘﾝｸﾞｾｯﾄ,ｸﾗﾝｸｼｬﾌﾄ(ﾚｯﾄﾞ/ｲｴﾛｰ)	5	OPT US:0.25	
8-9	12300-96811-0EA	ﾍﾞｱﾘﾝｸﾞｾｯﾄ,ｸﾗﾝｸｼｬﾌﾄ(ﾚｯﾄﾞ/ﾌﾞﾙｰ)	5	OPT US:0.25	
8-10	12300-96811-0FA	ﾍﾞｱﾘﾝｸﾞｾｯﾄ,ｸﾗﾝｸｼｬﾌﾄ(ﾚｯﾄﾞ/ﾋﾟﾝｸ)	5	OPT US:0.25	
9-1	12300-85830	ﾍﾞｱﾘﾝｸﾞｾｯﾄ,ｸﾗﾝｸｽﾗｽﾄ	1		
9-2	12300-85830-012	ﾍﾞｱﾘﾝｸﾞｾｯﾄ,ｸﾗﾝｸｽﾗｽﾄｵｰﾊﾞｻｲｽﾞ	1	OPT	
10	12242-96J00	ｷﾞﾔ,ﾄﾞﾗｲﾌﾞ	1		
11	09103-10229	ﾎﾞﾙﾄ(10X32)	1		
12	09160-10120	ﾜｯｼｬ(10X42X3)	1		

DF175_000_018_116A
CRANKSHAFT

FIG.116A

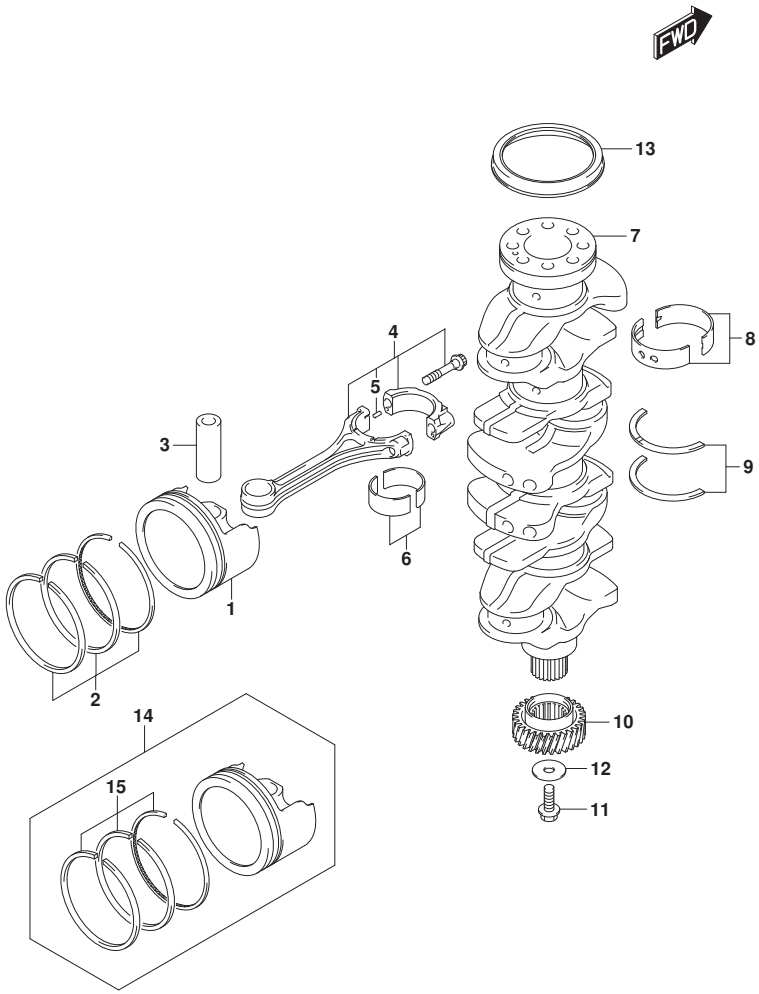

FIG.116A (1-B-8) クランクシャフト

見出番号	品番	品名	使用個数	備考	標準作業時間
13	09283-91001	ｵｲﾙｼｰﾙ	1		
14	12100-96J01-050	ﾋﾟｽﾄﾝｾｯﾄ(OS:0.5)	4	OPT	
15	12140-96J00-050	･ﾘﾝｸﾞｾｯﾄ,ﾋﾟｽﾄﾝ(OS:0.50)	4	OPT	

DF175_000_018_116A
CRANKSHAFT

FIG.118A

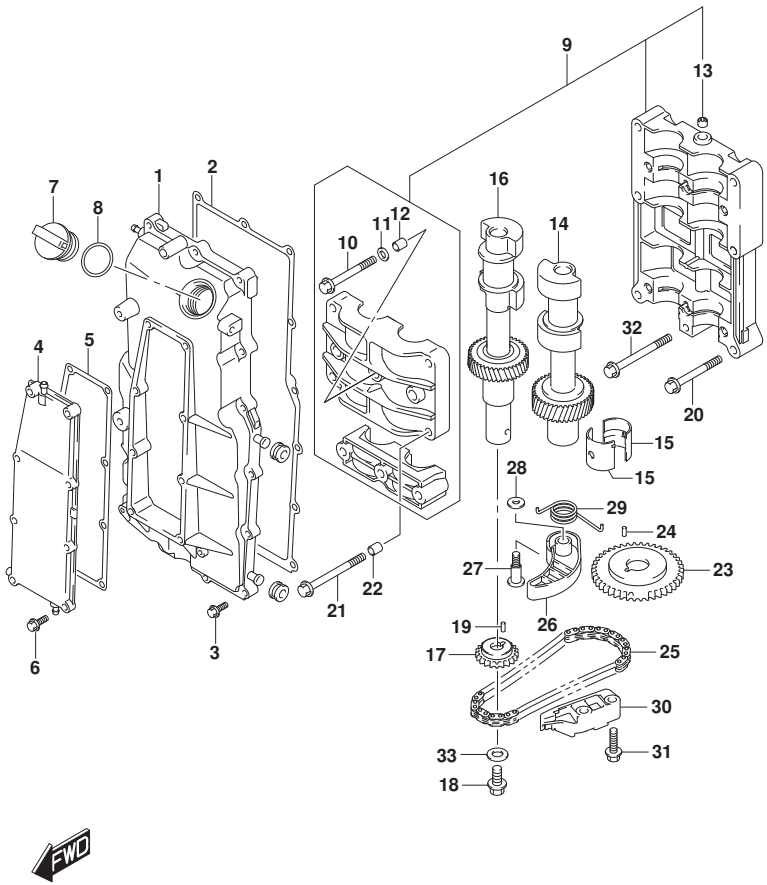

FIG.118A (1-B-9) ﾊﾞﾗﾝｻ

見出番号	品　番	品　名	使用個数	備　考	標準作業時間
1	11330-96J10	ｶﾊﾞｰ,ﾊﾞﾗﾝｻｼｬﾌﾄ	1		
2	11332-96J00	ｶﾞｽｹｯﾄ,ﾊﾞﾗﾝｻｶﾊﾞｰ	1		
3	01550-06257	ﾎﾞﾙﾄ	15		
4	11340-96J00	ｶﾊﾞｰ,ﾊﾞﾗﾝｻｳｵｰﾀｼﾞｬｹｯﾄ	1		
5	11342-96J00	ｶﾞｽｹｯﾄ,ﾊﾞﾗﾝｻｳｵｰﾀｼﾞｬｹｯﾄｶﾊﾞｰ	1		
6	01550-06257	ﾎﾞﾙﾄ	8		
7	11382-93J00	ｷｬｯﾌﾟ,ｵｲﾙﾌｨﾗ	1		
8	09280-26006	Oﾘﾝｸﾞ(D:3.1,ID:26.4)	1		
9	12600-96J01	ﾊｳｼﾞﾝｸﾞｱｯｼ,ﾊﾞﾗﾝｻ	1		
10	12643-96J00	･ﾎﾞﾙﾄ,ﾊﾞﾗﾝｻ	6		
11	12644-96J00	･ﾜｯｼｬ,ﾊﾞﾗﾝｻ	6		
12	04211-11129	･ﾋﾟﾝ	4		
13	09246-05006	･ﾌﾟﾗｸﾞ(1/8PT,H:8)	2		
14	12660-96J22	ﾊﾞﾗﾝｻ,ﾎﾟｰﾄ	1		
15	12645-96J01	ﾍﾞｱﾘﾝｸﾞ,ﾊﾞﾗﾝｻ	8		
16	12650-96J20	ﾊﾞﾗﾝｻ,ｽﾀｰﾎﾞｰﾄﾞ	1		
17	12665-96J00	ｽﾌﾟﾛｹｯﾄ,ﾊﾞﾗﾝｻﾄﾞﾘﾌﾞﾝ	1		
18	01550-1020A	ﾎﾞﾙﾄ	1		
19	04221-04089	ﾋﾟﾝ	1		
20	09103-08414	ﾎﾞﾙﾄ(8X53)	2		
21	09103-08423	ﾎﾞﾙﾄ(8X80)	4		
22	04211-11129	ﾋﾟﾝ	2		
23	12662-96J00	ｽﾌﾟﾛｹｯﾄ,ﾊﾞﾗﾝｻﾄﾞﾗｲﾌﾞ	1		
24	09202-05032	ﾋﾟﾝ(5X12)	1		
25	12670-96J00	ﾁｪｰﾝ,ﾊﾞﾗﾝｻ	1		
26	12671-96J01	ﾃﾝｼｮﾅ,ﾊﾞﾗﾝｻﾁｪｰﾝ	1		

DF175_000_018_118A
BALANCER

FIG.118A

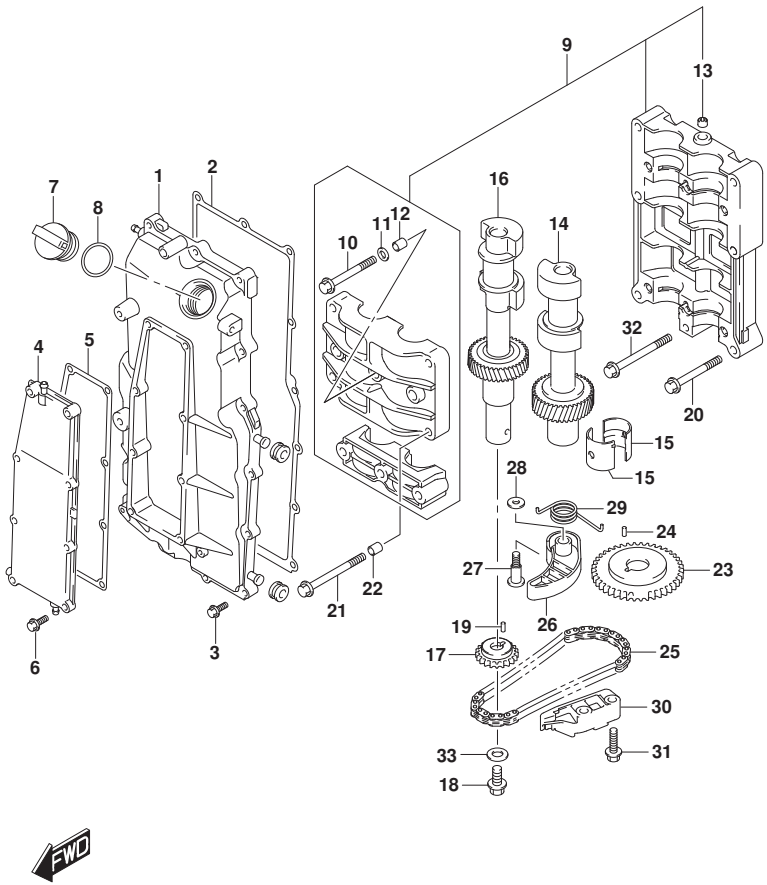

FIG.118A (1-B-10) ﾊﾞﾗﾝｻ

見出番号	品　番	品　名	使用個数	備　考	標　準 作業時間
27	12672-96J01	ﾎﾞﾙﾄ,ﾊﾞﾗﾝｻﾁｪｰﾝﾃﾝｼｮﾅ	1		
28	09160-08079	ﾜｯｼｬ(8X17X2)	1		
29	12673-96J00	ｽﾌﾟﾘﾝｸﾞ,ﾊﾞﾗﾝｻﾁｪｰﾝﾃﾝｼｮﾅ	1		
30	12695-96J00	ｶﾞｲﾄﾞ,ﾊﾞﾗﾝｻﾁｪｰﾝ	1		
31	01550-0825A	ﾎﾞﾙﾄ	2		
32	09103-08158	ﾎﾞﾙﾄ(8X75)	1		
33	09160-10039	ﾜｯｼｬ(10.5X22X2.3)	1		

DF175_000_018_118A
BALANCER

FIG.119A

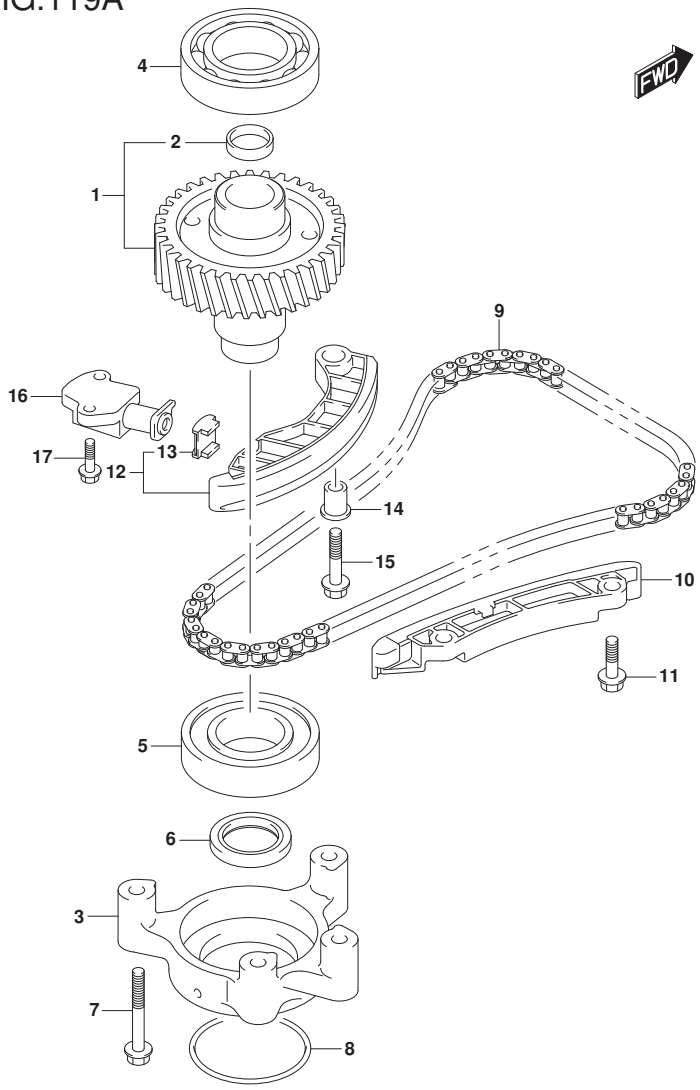

FIG.119A (1-B-11) ﾀｲﾐﾝｸﾞ ﾁｪｰﾝ

見出番号	品　番	品　名	使用個数	備　考	標　準 作業時間
1	12730-96J01	ｷﾞﾔ,ﾄﾞﾘﾌﾞﾝ	1		
2	09241-25005	･ﾌﾞﾗｸﾞ(OD:25)	1		
3	12734-96J00	ﾎﾙﾀﾞ,ﾄﾞﾘﾌﾞﾝｷﾞﾔ	1		
4	08110-62080	ﾍﾞｱﾘﾝｸﾞ	1		
5	09262-40018	ﾍﾞｱﾘﾝｸﾞ(40X80X18)	1		
6	09283-32044	ｵｲﾙｼｰﾙ	1		
7	09103-08339	ﾎﾞﾙﾄ(8X55)	4		
8	09280-70012	Oﾘﾝｸﾞ(D:5.7	1		
9	12761-96J00	ﾁｪｰﾝ,ﾀｲﾐﾝｸﾞ	1		
10	12772-96J00	ｶﾞｲﾄﾞ,ﾀｲﾐﾝｸﾞﾁｪｰﾝ	1		
11	01550-0825A	ﾎﾞﾙﾄ	2		
12	12810-96J00	ﾃﾝｼｮﾅｱｯｼ,ﾀｲﾐﾝｸﾞﾁｪｰﾝ	1		
13	12813-73G00	･ﾊﾟｯﾄﾞ,ﾀｲﾐﾝｸﾞﾁｪｰﾝﾃﾝｼｮﾅ	1		
14	12812-90J00	ｽﾍﾟｰｻ,ﾀｲﾐﾝｸﾞﾁｪｰﾝﾃﾝｼｮﾅ	1		
15	01550-0835A	ﾎﾞﾙﾄ	1		
16	12831-93J01	ｱｼﾞﾔｽﾀｱｯｼ,ﾃﾝｼｮﾅNO.1	1		
17	01550-0620A	ﾎﾞﾙﾄ	2		

DF175_000_018_119A
TIMING CHAIN

FIG.121A

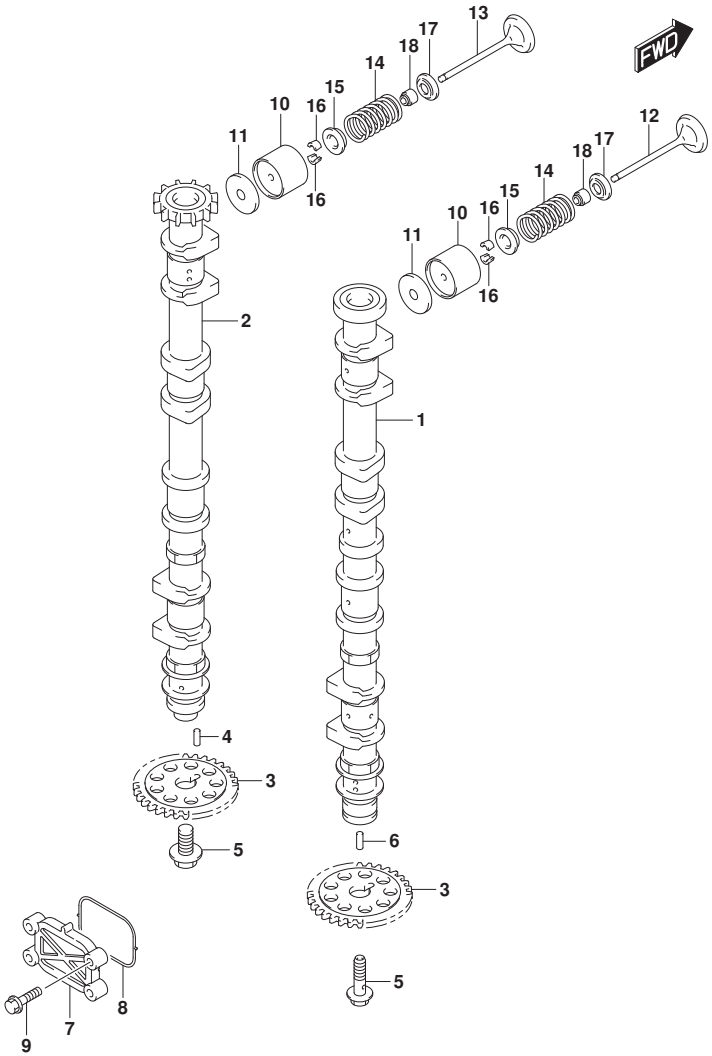

FIG.121A (1-B-12) ｶﾑｼｬﾌﾄ (DF150T)(DF150Z)(DF150ST)

見出番号	品　番	品　名	使用個数	備　考	標　準 作業時間
1	12701-96J20	ｶﾑｼｬﾌﾄ,ｲﾝﾃｰｸ	1		
2	12705-96J20	ｶﾑｼｬﾌﾄ,ｴｷｿﾞｰｽﾄ	1		
3	12748-96J00	ｽﾌﾟﾛｹｯﾄ,ｶﾑｼｬﾌﾄ	2		
4	09202-05033	ﾋﾟﾝ(5X14.8)	1		
5	12749-93J00	ﾎﾞﾙﾄ,ｶﾑｼｬﾌﾄ	2		
6	09202-05032	ﾋﾟﾝ(5X12)	1		
7	16551-93J00	ﾌﾟﾚｰﾄ,ｵｲﾙｺﾝﾄﾛｰﾙ	1		
8	16559-93J00	ｶﾞｽｹｯﾄ,ｵｲﾙｺﾝﾄﾛｰﾙﾊﾞﾙﾌﾞ	1		
9	01550-06257	ﾎﾞﾙﾄ	4		
10	12891-93J00	ﾀﾍﾟｯﾄ	16		
11-1	12892-93J00-218	ｼﾑ,ﾀﾍﾟｯﾄ(T:2.175)	16		
11-2	12892-93J00-220	ｼﾑ,ﾀﾍﾟｯﾄ(T:2.200)	16		
11-3	12892-93J00-223	ｼﾑ,ﾀﾍﾟｯﾄ(T:2.225)	16		
11-4	12892-93J00-225	ｼﾑ,ﾀﾍﾟｯﾄ(T:2.250)	16		
11-5	12892-93J00-228	ｼﾑ,ﾀﾍﾟｯﾄ(T:2.275)	16		
11-6	12892-93J00-230	ｼﾑ,ﾀﾍﾟｯﾄ(T:2.300)	16		
11-7	12892-93J00-233	ｼﾑ,ﾀﾍﾟｯﾄ(T:2.325)	16		
11-8	12892-93J00-235	ｼﾑ,ﾀﾍﾟｯﾄ(T:2.350)	16		
11-9	12892-93J00-238	ｼﾑ,ﾀﾍﾟｯﾄ(T:2.375)	16		
11-10	12892-93J00-240	ｼﾑ,ﾀﾍﾟｯﾄ(T:2.400)	16		

DF150T
DF150Z
DF150ST

DF175_000_018_121A
CAMSHAFT

FIG.121A

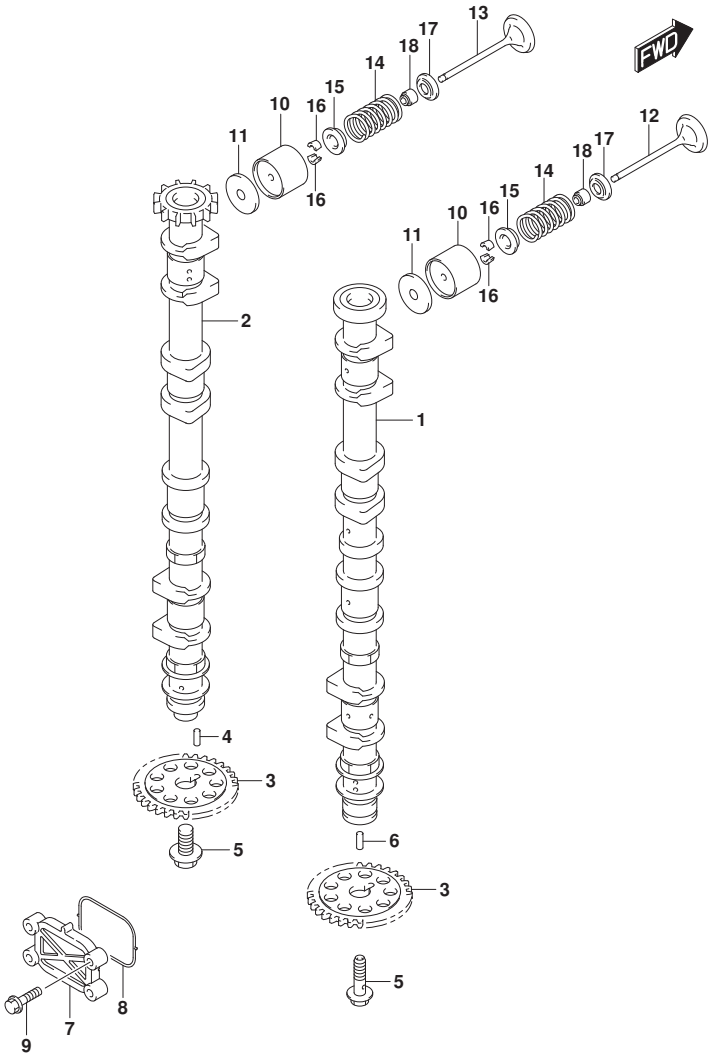

FIG.121A (1-B-13) ｶﾑｼｬﾌﾄ (DF150T)(DF150Z)(DF150ST)

見出番号	品　番	品　名	使用個数	備　考	標　準 作業時間
11-11	12892-93J00-243	ｼﾑ,ﾀﾍﾞｯﾄ(T:2.425)	16		
11-12	12892-93J00-245	ｼﾑ,ﾀﾍﾞｯﾄ(T:2.450)	16		
11-13	12892-93J00-248	ｼﾑ,ﾀﾍﾞｯﾄ(T:2.475)	16		
11-14	12892-93J00-250	ｼﾑ,ﾀﾍﾞｯﾄ(T:2.500)	16		
11-15	12892-93J00-253	ｼﾑ,ﾀﾍﾞｯﾄ(T:2.525)	16		
11-16	12892-93J00-255	ｼﾑ,ﾀﾍﾞｯﾄ(T:2.550)	16		
11-17	12892-93J00-258	ｼﾑ,ﾀﾍﾞｯﾄ(T:2.575)	16		
11-18	12892-93J00-260	ｼﾑ,ﾀﾍﾞｯﾄ(T:2.600)	16		
11-19	12892-93J00-263	ｼﾑ,ﾀﾍﾞｯﾄ(T:2.625)	16		
11-20	12892-93J00-265	ｼﾑ,ﾀﾍﾞｯﾄ(T:2.650)	16		
11-21	12892-93J00-268	ｼﾑ,ﾀﾍﾞｯﾄ(T:2.675)	16		
11-22	12892-93J00-270	ｼﾑ,ﾀﾍﾞｯﾄ(T:2.700)	16		
11-23	12892-93J00-273	ｼﾑ,ﾀﾍﾞｯﾄ(T:2.725)	16		
11-24	12892-93J00-275	ｼﾑ,ﾀﾍﾞｯﾄ(T:2.750)	16		
11-25	12892-93J00-278	ｼﾑ,ﾀﾍﾞｯﾄ(T:2.775)	16		
11-26	12892-93J00-280	ｼﾑ,ﾀﾍﾞｯﾄ(T:2.800)	16		
11-27	12892-93J00-283	ｼﾑ,ﾀﾍﾞｯﾄ(T:2.825)	16		
11-28	12892-93J00-285	ｼﾑ,ﾀﾍﾞｯﾄ(T:2.850)	16		
11-29	12892-93J00-288	ｼﾑ,ﾀﾍﾞｯﾄ(T:2.875)	16		
11-30	12892-93J00-290	ｼﾑ,ﾀﾍﾞｯﾄ(T:2.900)	16		

DF150T
DF150Z
DF150ST

DF175_000_018_121A
CAMSHAFT

FIG.121A

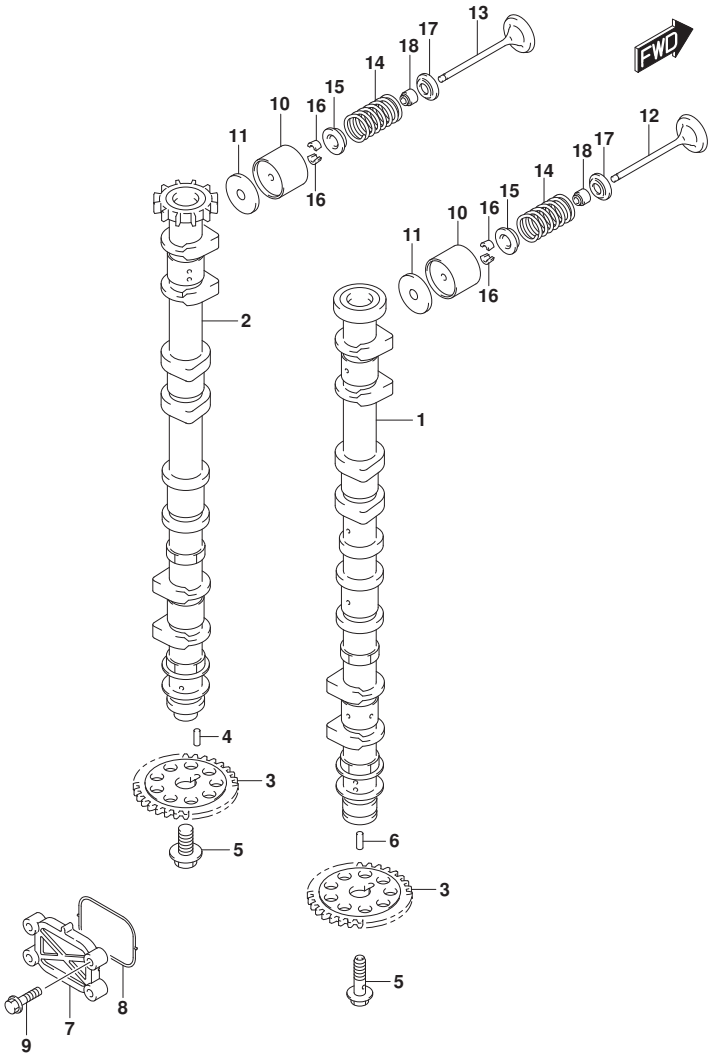

FIG.121A (1-B-14) ｶﾑｼｬﾌﾄ (DF150T)(DF150Z)(DF150ST)

見出番号	品　番	品　名	使用個数	備　考	標　準 作業時間
11-31	12892-93J00-293	ｼﾑ,ﾀﾍﾞｯﾄ(T:2.925)	16		
11-32	12892-93J00-295	ｼﾑ,ﾀﾍﾞｯﾄ(T:2.950)	16		
11-33	12892-93J00-298	ｼﾑ,ﾀﾍﾞｯﾄ(T:2.975)	16		
11-34	12892-93J00-300	ｼﾑ,ﾀﾍﾞｯﾄ(T:3.000)	16		
12	12911-93J00	ﾊﾞﾙﾌﾞ,ｲﾝﾃｰｸ	8		
13	12915-93J50	ﾊﾞﾙﾌﾞ,ｴｷｿﾞｰｽﾄ	8		
14	12921-93J11	ｽﾌﾟﾘﾝｸﾞ,ﾊﾞﾙﾌﾞ	16		
15	12931-78G00	ﾘﾃｰﾅ,ﾊﾞﾙﾌﾞｽﾌﾟﾘﾝｸﾞ	16		
16	12932-24400	ｺﾂﾀ,ﾊﾞﾙﾌﾞ	32		
17	12933-69G10	ｼｰﾄ,ﾊﾞﾙﾌﾞｽﾌﾟﾘﾝｸﾞ	16		
18	09289-05012	ｵｲﾙｼｰﾙ(5.5X11.5X9.3)	16		

DF150T
DF150Z
DF150ST

DF175_000_018_121A
CAMSHAFT

FIG.121B

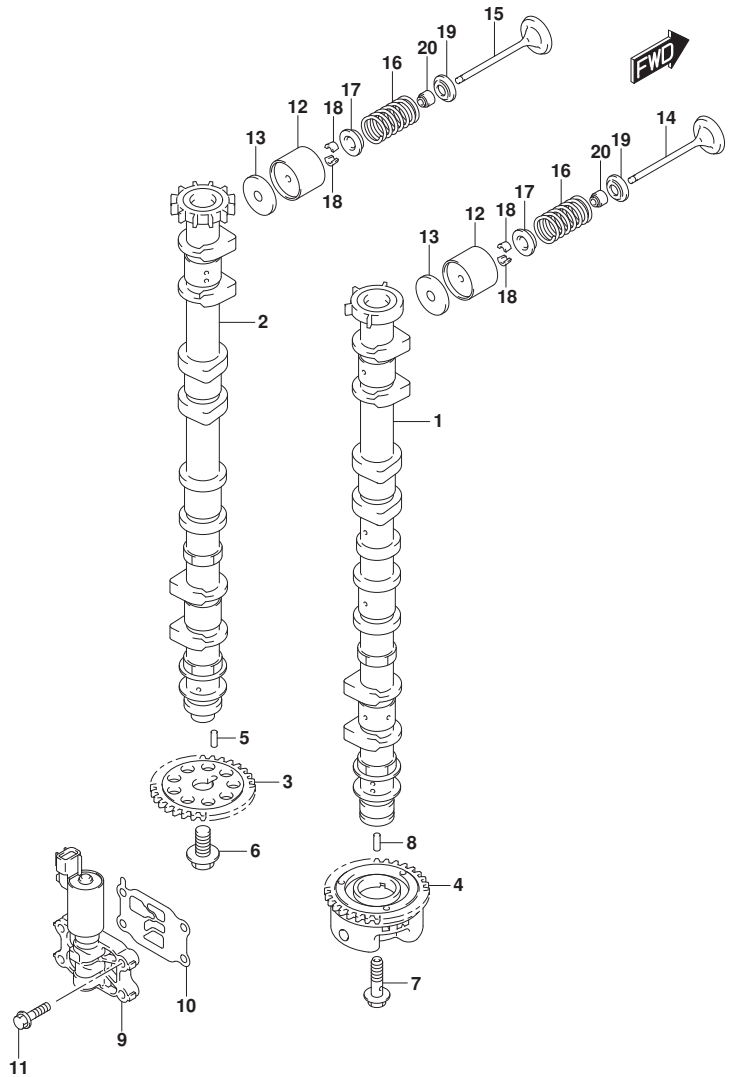

FIG.121B (1-B-15) ｶﾑｼｬﾌﾄ (DF175T)(DF175Z)

見出番号	品　番	品　名	使用個数	備　考	標　準 作業時間
1	12701-96J30	ｶﾑｼｬﾌﾄ,ｲﾝﾃｰｸ	1		
2	12705-96J30	ｶﾑｼｬﾌﾄ,ｴｷｿﾞｰｽﾄ	1		
3	12748-96J00	ｽﾌﾟﾛｹｯﾄ,ｶﾑｼｬﾌﾄ	1		
4	12740-96J00	ｽﾌﾟﾛｹｯﾄｱｯｼ,ｶﾑﾀｲﾐﾝｸﾞ	1		
5	09202-05033	ﾋﾟﾝ(5X14.8)	1		
6	12749-93J00	ﾎﾞﾙﾄ,ｶﾑｼｬﾌﾄ	1		
7	12753-93J00	ﾎﾞﾙﾄ,ｲﾝﾃｰｸｶﾑｼｬﾌﾄ	1		
8	09202-05032	ﾋﾟﾝ(5X12)	1		
9	16550-93J00	ﾊﾞﾙﾌﾞ,ｵｲﾙｺﾝﾄﾛｰﾙ	1		
10	16555-93J00	ｶﾞｽｹｯﾄ,ｵｲﾙｺﾝﾄﾛｰﾙﾊﾞﾙﾌﾞ	1		
11	01550-06257	ﾎﾞﾙﾄ	4		
12	12891-93J00	ﾀﾍﾟｯﾄ	16		
13-1	12892-93J00-218	ｼﾑ,ﾀﾍﾟｯﾄ(T:2.175)	16		
13-2	12892-93J00-220	ｼﾑ,ﾀﾍﾟｯﾄ(T:2.200)	16		
13-3	12892-93J00-223	ｼﾑ,ﾀﾍﾟｯﾄ(T:2.225)	16		
13-4	12892-93J00-225	ｼﾑ,ﾀﾍﾟｯﾄ(T:2.250)	16		
13-5	12892-93J00-228	ｼﾑ,ﾀﾍﾟｯﾄ(T:2.275)	16		
13-6	12892-93J00-230	ｼﾑ,ﾀﾍﾟｯﾄ(T:2.300)	16		
13-7	12892-93J00-233	ｼﾑ,ﾀﾍﾟｯﾄ(T:2.325)	16		
13-8	12892-93J00-235	ｼﾑ,ﾀﾍﾟｯﾄ(T:2.350)	16		
13-9	12892-93J00-238	ｼﾑ,ﾀﾍﾟｯﾄ(T:2.375)	16		

DF175T
DF175Z

DF175_000_018_121B
CAMSHAFT

FIG.121B

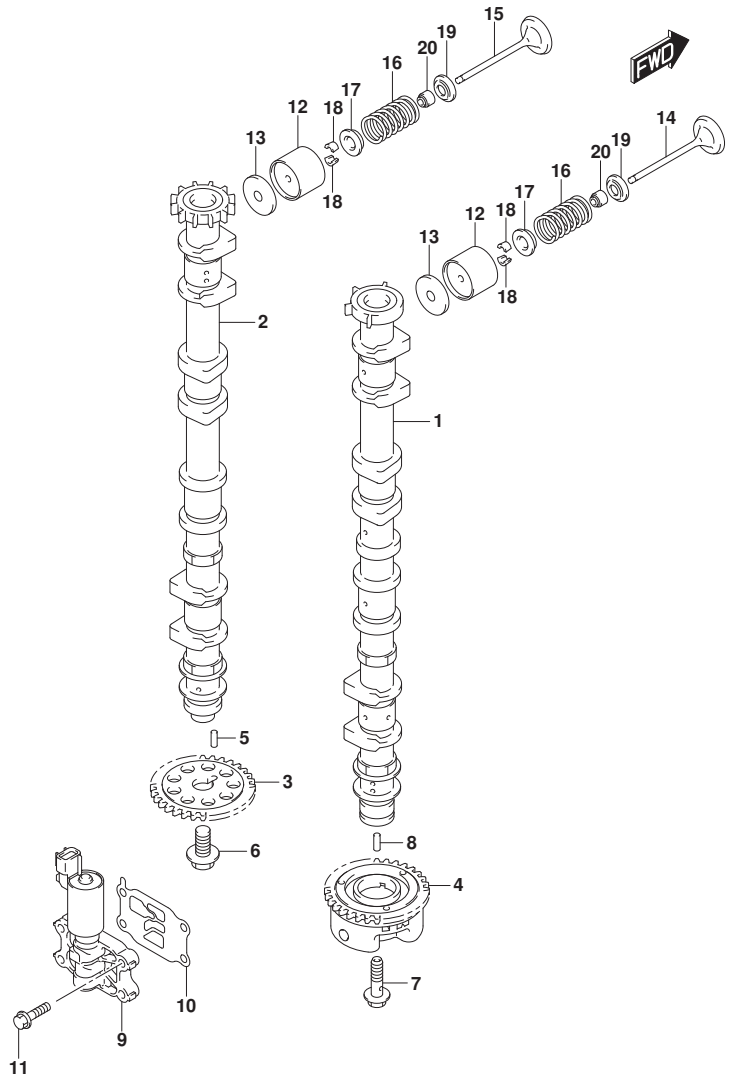

FIG.121B (1-C-2) ｶﾑｼｬﾌﾄ (DF175T)(DF175Z)

見出番号	品　番	品　名	使用個数	備　考	標　準 作業時間
13-10	12892-93J00-240	ｼﾑ,ﾀﾍﾞｯﾄ(T:2.400)	16		
13-11	12892-93J00-243	ｼﾑ,ﾀﾍﾞｯﾄ(T:2.425)	16		
13-12	12892-93J00-245	ｼﾑ,ﾀﾍﾞｯﾄ(T:2.450)	16		
13-13	12892-93J00-248	ｼﾑ,ﾀﾍﾞｯﾄ(T:2.475)	16		
13-14	12892-93J00-250	ｼﾑ,ﾀﾍﾞｯﾄ(T:2.500)	16		
13-15	12892-93J00-253	ｼﾑ,ﾀﾍﾞｯﾄ(T:2.525)	16		
13-16	12892-93J00-255	ｼﾑ,ﾀﾍﾞｯﾄ(T:2.550)	16		
13-17	12892-93J00-258	ｼﾑ,ﾀﾍﾞｯﾄ(T:2.575)	16		
13-18	12892-93J00-260	ｼﾑ,ﾀﾍﾞｯﾄ(T:2.600)	16		
13-19	12892-93J00-263	ｼﾑ,ﾀﾍﾞｯﾄ(T:2.625)	16		
13-20	12892-93J00-265	ｼﾑ,ﾀﾍﾞｯﾄ(T:2.650)	16		
13-21	12892-93J00-268	ｼﾑ,ﾀﾍﾞｯﾄ(T:2.675)	16		
13-22	12892-93J00-270	ｼﾑ,ﾀﾍﾞｯﾄ(T:2.700)	16		
13-23	12892-93J00-273	ｼﾑ,ﾀﾍﾞｯﾄ(T:2.725)	16		
13-24	12892-93J00-275	ｼﾑ,ﾀﾍﾞｯﾄ(T:2.750)	16		
13-25	12892-93J00-278	ｼﾑ,ﾀﾍﾞｯﾄ(T:2.775)	16		
13-26	12892-93J00-280	ｼﾑ,ﾀﾍﾞｯﾄ(T:2.800)	16		
13-27	12892-93J00-283	ｼﾑ,ﾀﾍﾞｯﾄ(T:2.825)	16		
13-28	12892-93J00-285	ｼﾑ,ﾀﾍﾞｯﾄ(T:2.850)	16		
13-29	12892-93J00-288	ｼﾑ,ﾀﾍﾞｯﾄ(T:2.875)	16		
13-30	12892-93J00-290	ｼﾑ,ﾀﾍﾞｯﾄ(T:2.900)	16		

DF175T
DF175Z

DF175_000_018_121B
CAMSHAFT

FIG.121B

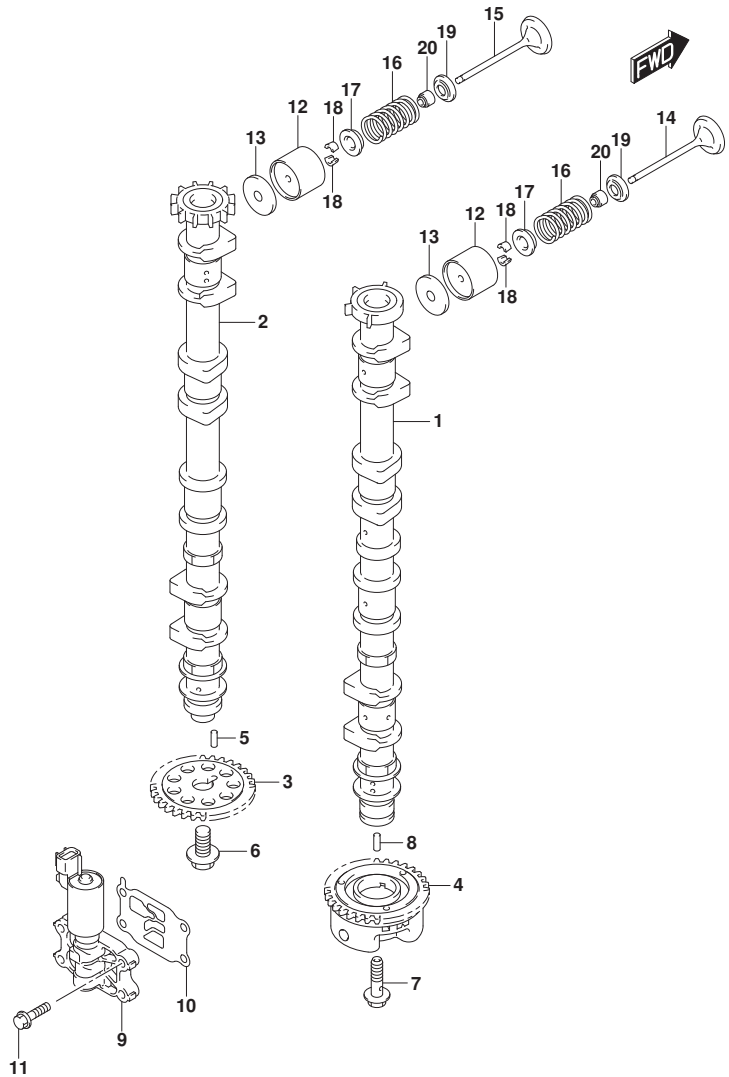

FIG.121B (1-C-3) ｶﾑｼｬﾌﾄ (DF175T)(DF175Z)

見出番号	品　番	品　名	使用個数	備　考	標　準 作業時間
13-31	12892-93J00-293	ｼﾑ,ﾀﾍﾟｯﾄ(T:2.925)	16		
13-32	12892-93J00-295	ｼﾑ,ﾀﾍﾟｯﾄ(T:2.950)	16		
13-33	12892-93J00-298	ｼﾑ,ﾀﾍﾟｯﾄ(T:2.975)	16		
13-34	12892-93J00-300	ｼﾑ,ﾀﾍﾟｯﾄ(T:3.000)	16		
14	12911-93J00	ﾊﾞﾙﾌﾞ,ｲﾝﾃｰｸ	8		
15	12915-93J50	ﾊﾞﾙﾌﾞ,ｴｷｿﾞｰｽﾄ	8		
16	12921-93J11	ｽﾌﾟﾘﾝｸﾞ,ﾊﾞﾙﾌﾞ	16		
17	12931-78G00	ﾘﾃｰﾅ,ﾊﾞﾙﾌﾞｽﾌﾟﾘﾝｸﾞ	16		
18	12932-24400	ｺｯﾀ,ﾊﾞﾙﾌﾞ	32		
19	12933-69G10	ｼｰﾄ,ﾊﾞﾙﾌﾞｽﾌﾟﾘﾝｸﾞ	16		
20	09289-05012	ｵｲﾙｼｰﾙ(5.5X11.5X9.3)	16		

DF175T
DF175Z

DF175_000_018_121B
CAMSHAFT

FIG.123A

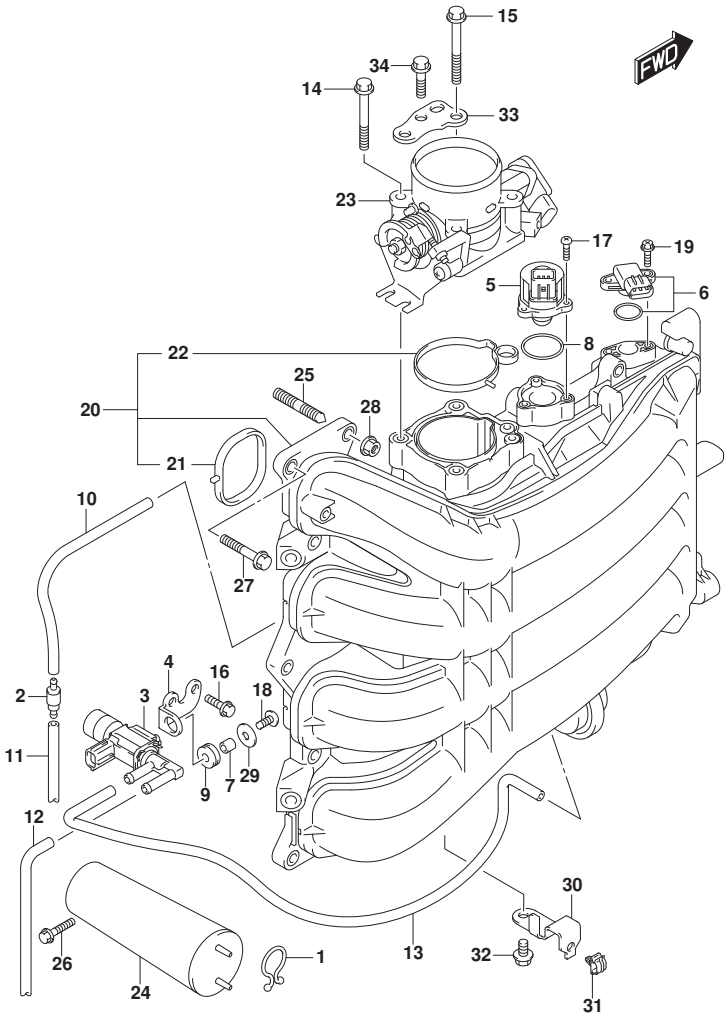

FIG.123A (1-C-4) ｲﾝﾃｰｸ ﾏﾆﾎｰﾙﾄﾞ/ｽﾛｯﾄﾙ ﾎﾞﾃﾞｰ

見出番号	品　番	品　名	使用個数	備　考	標　準 作業時間
1	09408-00008	ｸﾘｯﾌﾟ(ID:20)	1		
2	13162-93J00	ﾊﾞﾙﾌﾞ,ﾁｪｯｸ	1		
3	18117-93J00	ﾊﾞﾙﾌﾞ,ﾊﾞｷｭｰﾑｽｲｯﾁﾝｸﾞ	1		
4	18119-96J00	ﾌﾞﾗｹｯﾄ,ﾊﾞｷｭｰﾑｽｲｯﾁﾊﾞﾙﾌﾞ	1		
5	18137-93J00	ﾊﾞﾙﾌﾞ,IAC	1		
6	18590-68H00	ｾﾝｻ,ﾌﾟﾚｯｼｬ	1		
7	09180-05047	ｽﾍﾟｰｻ(5.5X8X7.5)	1		
8	09280-29006	Oﾘﾝｸﾞ(D:2,ID:29.5)	1		
9	09320-07015	ｸｯｼｮﾝ	1		
10	09355-35754-601	ﾎｰｽ(3.5X7.5X601)	1	L:601->250	
11	09355-35754-601	ﾎｰｽ(3.5X7.5X601)	1	L:601->250	
12	09355-35754-601	ﾎｰｽ(3.5X7.5X601)	1	L:601->470	
13	09355-35754-601	ﾎｰｽ(3.5X7.5X601)	1	L:601->600	
14	01550-08557	ﾎﾞﾙﾄ	3		
15	01550-08607	ﾎﾞﾙﾄ	1		
16	01550-06167	ﾎﾞﾙﾄ	2		
17	02112-34167	ｽｸﾘｭ	3		
18	02112-05127	ｽｸﾘｭ	1		
19	02162-05207	ｽｸﾘｭ	2		
20	13110-96J00	ﾏﾆﾎｰﾙﾄﾞ,ｲﾝﾃｰｸ	1		
21	13119-96J00	･ｶﾞｽｹｯﾄ,ｲﾝﾃｰｸﾏﾆﾎｰﾙﾄﾞ	4		
22	13125-96J00	･ｶﾞｽｹｯﾄ,ｽﾛｯﾄﾙﾎﾞﾃﾞｰ	1		
23	13300-96J00	ﾎﾞﾃﾞｰｱｯｼ,ｽﾛｯﾄﾙ	1		
24	13730-96J01	ﾁｬﾝﾊﾞ,ﾊﾞｷｭｰﾑ	1		
25	01421-08257	ｽﾀｯﾄﾞﾎﾞﾙﾄ	2		
26	01550-06257	ﾎﾞﾙﾄ	2		

DF175_000_018_123A
INTAKE MANIFOLD/THROTTLE BODY

FIG.123A

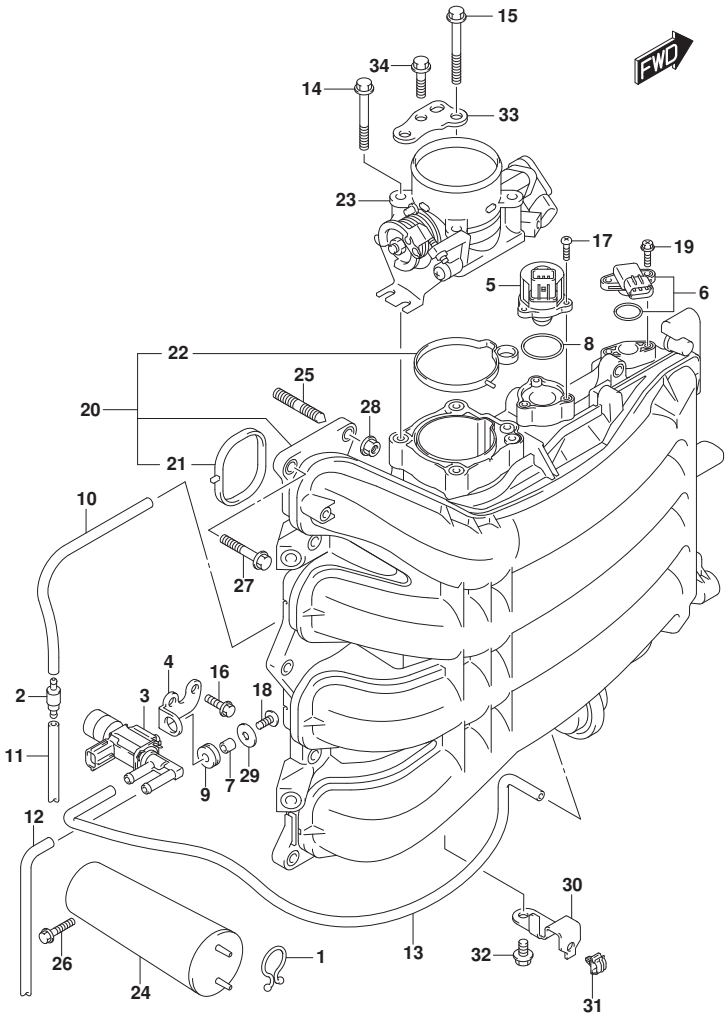

FIG.123A (1-C-5) ｲﾝﾃｰｸ ﾏﾆﾎｰﾙﾄﾞ/ｽﾛｯﾄﾙ ﾎﾞﾃﾞｰ

見出番号	品　番	品　名	使用個数	備　考	標　準 作業時間
27	01550-08307	ﾎﾞﾙﾄ	8		
28	08316-10087	ﾅｯﾄ	2		
29	09160-05045	ﾜｯｼｬ(5.5X18X1)	1		
30	63615-96J00	ﾌﾞﾗｹｯﾄ,ｽﾛｯﾄﾙｹｰﾌﾞﾙｸﾗﾝﾌﾟ	1		
31	09403-05312	ｸﾗﾝﾌﾟ	1		
32	01550-06127	ﾎﾞﾙﾄ	1		
33	13315-96J00	ﾌﾞﾗｹｯﾄ,ｽﾛｯﾄﾙﾎﾞﾃﾞｰ	1		
34	01550-08207	ﾎﾞﾙﾄ	3		

DF175_000_018_123A
INTAKE MANIFOLD/THROTTLE BODY

FIG.135A

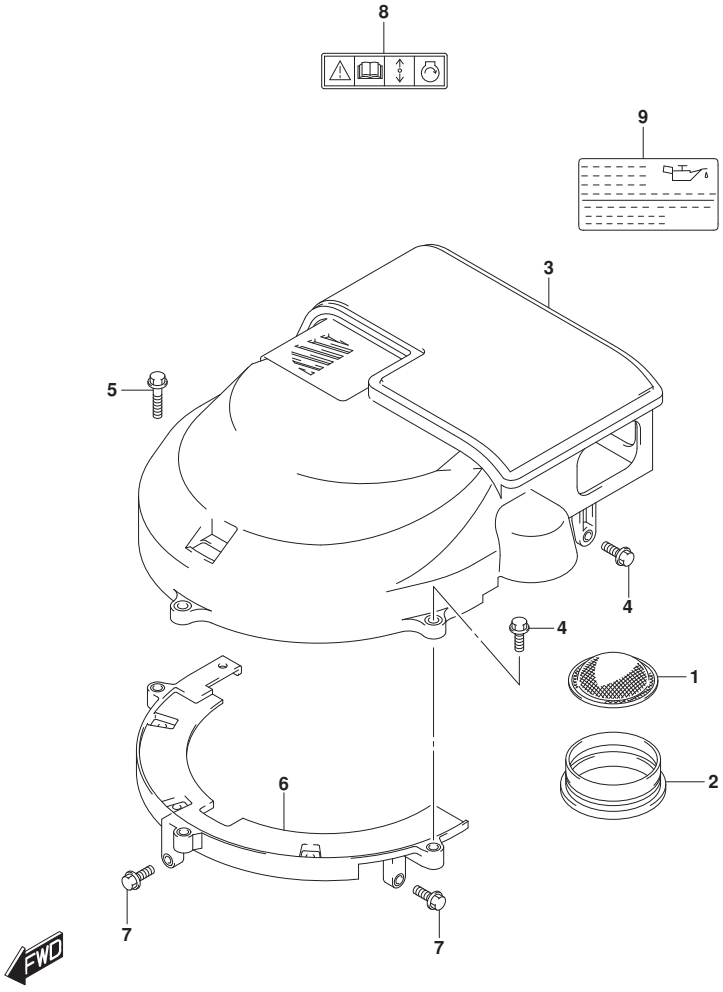

FIG.135A (1-C-6) ｻｲﾚﾝｻ/ﾘﾝｸﾞ ｷﾞﾔ ｶﾊﾞｰ

見出番号	品　番	品　名	使用個数	備　考	標　準 作業時間
1	13710-96J00	ｱﾚｽﾀ,ﾌﾚｰﾑ	1		
2	13813-96J00	ﾎﾙﾀﾞ,ｱﾚｽﾀ	1		
3	13810-96J00	ｻｲﾚﾝｻ	1		
4	01550-06207	ﾎﾞﾙﾄ	3		
5	01550-06307	ﾎﾞﾙﾄ	1		
6	11510-96J04	ｶﾊﾞｰ,ﾘﾝｸﾞｷﾞﾔｱﾝﾀﾞ	1		
7	01550-06207	ﾎﾞﾙﾄ	2		
8	69711-93E10	ﾗﾍﾞﾙ,S.I.G.P.	1		
9	61494-96J10	ﾗﾍﾞﾙ,ｵｲﾙ/ｸﾘｱﾗﾝｽ	1		

DF175_000_018_135A
SILENCER/RING GEAR COVER

FIG.140A

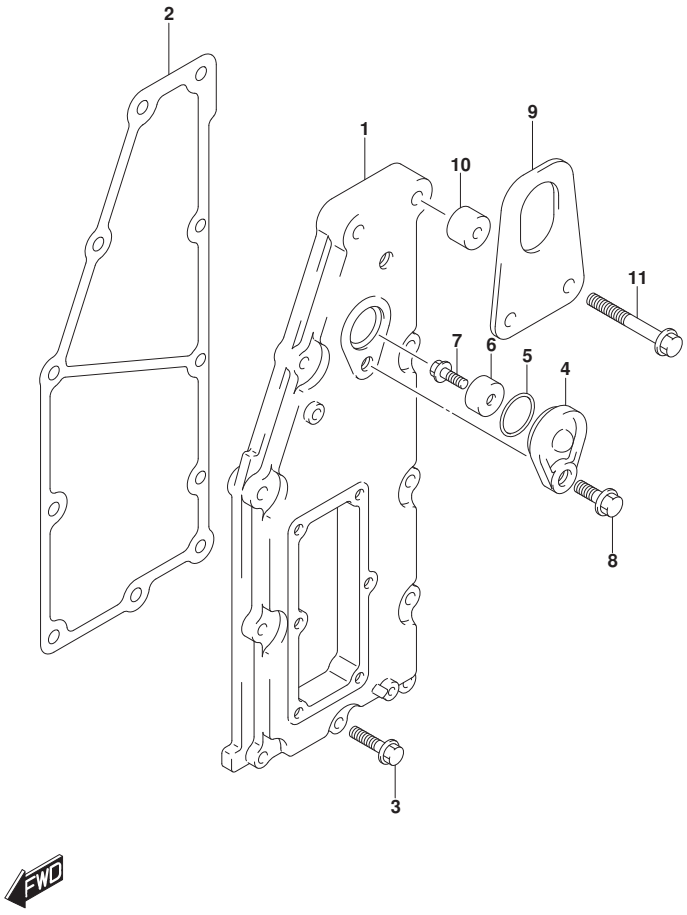

FIG.140A (1-C-7) ｴｸﾞｿﾞｰｽﾄ ｶﾊﾞｰ

見出番号	品　番	品　名	使用個数	備　考	標　準 作業時間
1	14141-96J00	ｶﾊﾞｰ,ｴｷｿﾞｰｽﾄ	1		
2	14151-96J00	ｶﾞｽｹｯﾄ,ｴｷｿﾞｰｽﾄｶﾊﾞｰ	1		
3	01550-06307	ﾎﾞﾙﾄ	9		
4	11261-93J00	ｶﾊﾞｰ,ﾌﾟﾛﾃｸｼｮﾝｱﾉｰﾄﾞ	1		
5	09280-22019	Oﾘﾝｸﾞ(D:1.9,ID:21.8)	1		
6	55321-87J01	ｱﾉｰﾄﾞ,ﾌﾟﾛﾃｸｼｮﾝ	1		
7	09103-06281	ﾎﾞﾙﾄ(6X14)	1		
8	01550-08207	ﾎﾞﾙﾄ	1		
9	11292-96J00	ﾌﾞｼｸ,ｴﾝｼﾞﾝﾎﾟｰﾄ	1		
10	09180-08167	ｽﾍﾟｰｻ(8.5X20X13.5)	2		
11	01550-08607	ﾎﾞﾙﾄ	2		

DF175_000_018_140A
EXHAUST COVER

FIG.143A

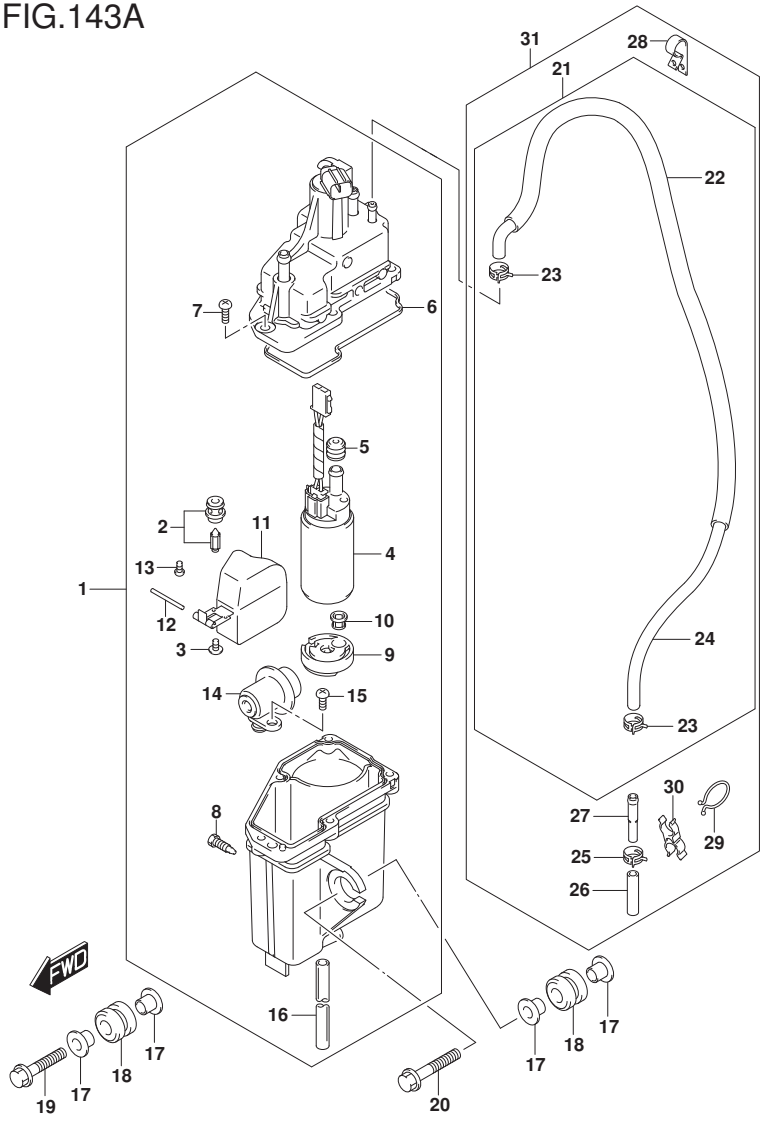

DF175_000_018_143A
FUEL VAPOR SEPARATOR

FIG.143A (1-C-8) ﾌｭｰｴﾙ ﾍﾞｰﾊﾟ ｾﾊﾟﾚｰﾀ

見出番号	品番	品名	使用個数	備考	標準作業時間
1	15600-96J02	ｾﾊﾟﾚｰﾀｱｯｼ,ﾌｭｰｴﾙﾍﾞｰﾊﾟ	1		
2	13370-96J00	･ﾊﾞﾙﾌﾞｱｯｼ,ﾆｰﾄﾞﾙ	1		
3	02142-0408B	･ｽｸﾘｭ	1		
4	15200-96J00	･ﾎﾟﾝﾌﾟｱｯｼ,ﾌｭｰｴﾙ(H)	1		
5	15647-93J00	･ﾌﾞｯｼｭ,ﾌｭｰｴﾙﾎﾟﾝﾌﾟ	1		
6	15626-96J00	･ｼｰﾙ	1		
7	15628-99E00	･ｽｸﾘｭ(L:15)	5		
8	15629-99E10	･ｽｸﾘｭ,ﾄﾞﾚｰﾝ	1		
9	15641-96J00	･ｽﾍﾟｰｻ,ﾌｭｰｴﾙﾎﾟﾝﾌﾟ	1		
10	15642-90J00	･ﾌｨﾙﾀ	1		
11	15650-96J00	･ﾌﾛｰﾄ	1		
12	13254-01010	･ﾋﾟﾝ,ﾌﾛｰﾄ	1		
13	02112-0408A	･ｽｸﾘｭ	1		
14	15760-93J00	･ﾚｷﾞｭﾚｰﾀ,ﾌｭｰｴﾙﾌﾟﾚｯｼｬ	1		
15	02112-05107	･ｽｸﾘｭ	1		
16	15683-87J00	･ﾎｰｽ	1		
17	09169-08042	ﾜｯｼｬ	6		
18	09320-12072	ｸｯｼｮﾝ	3		
19	01550-08357	ﾎﾞﾙﾄ	1		
20	01550-08407	ﾎﾞﾙﾄ	2		
21	15660-96J30	ﾎｰｽ,ｴﾊﾞﾎﾟﾚｰｼｮﾝ	1		
22	18498-99EC0	･ﾌﾟﾛﾃｸﾀ (L:760)	1		
23	09401-08412	･ｸﾘｯﾌﾟ	2		
24	09352-50003-00A	･ﾎｰｽ	1	ｾﾊﾟﾚｰﾀﾂｰﾕﾆｵﾝ	
25	09401-08412	ｸﾘｯﾌﾟ	1		
26	09352-50003-045	ﾎｰｽ(5X8.2X045)	1		

FIG.143A

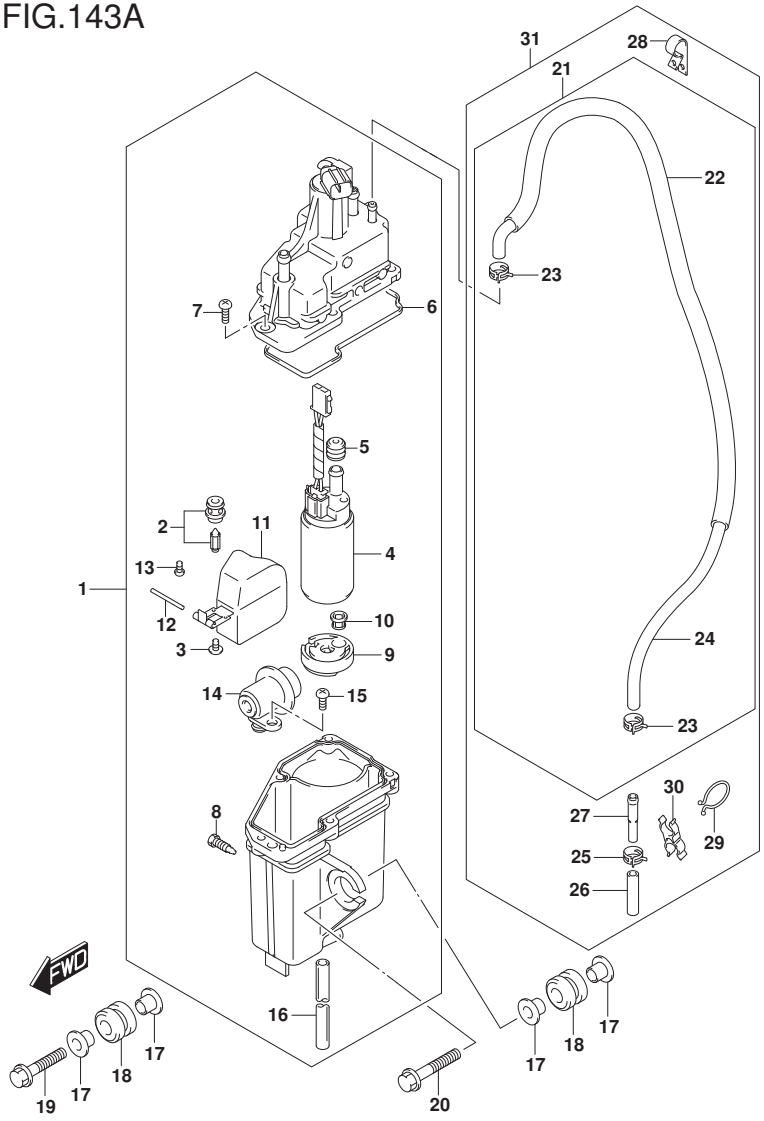

FIG.143A (1-C-9) ﾌｭｰｴﾙ ﾍﾞｰﾊﾟｰ ｾﾊﾟﾚｰﾀ

見出番号	品番	品名	使用個数	備考	標準作業時間
27	09364-06010	ﾕﾆｵﾝ	1		
28	09403-13408	ｸﾗﾝﾌﾟ	1		
29	09408-00008	ｸﾘｯﾌﾟ (ID:20)	1		
30	09408-00078	ｸﾗﾝﾌﾟ	1		
31	15690-96J21	ﾎｰｽｾｯﾄ,ｴﾊﾞﾎﾟﾚｰｼｮﾝ	1	OPT	

DF175_000_018_143A
FUEL VAPOR SEPARATOR

FIG.144A

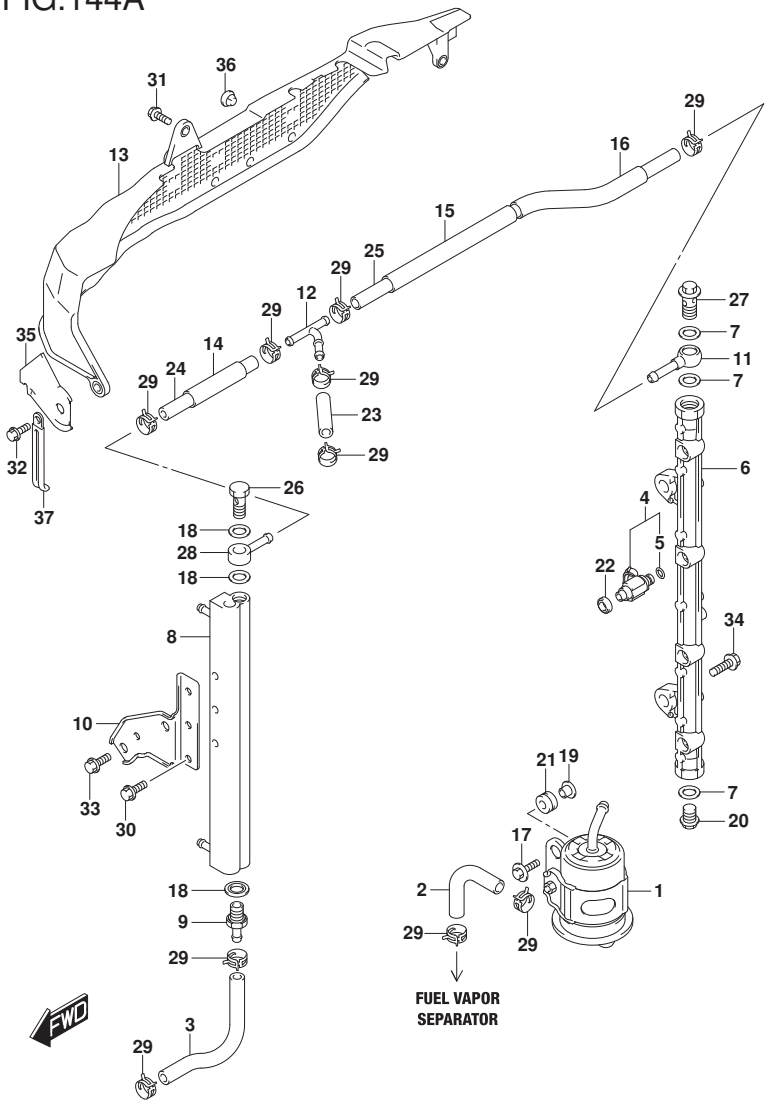

DF175_000_018_144A
FUEL INJECTOR

FIG.144A (1-C-10) フューエル インジェクタ

見出番号	品番	品名	使用個数	備考	標準作業時間
1	15440-96J01	フィルタ,フューエル	1		
2	15681-87L00	ホース,フューエル(クーラツー3ウエイ)	1		
3	15681-96J11	ホース,フューエル(クーラツーセパレータ)	1		
4	15710-96J00	インジェクタアツシ,フューエル	4		
5	15717-16G00	・Oリング	4		
6	15751-96J00	パイプ,デリバリ	1		
7	15762-93J00	ガスケツト,デリバリパイプ	3		
8	15770-96J00	クーラ,フューエル	1		
9	15773-90J00	ユニオン,フューエルホース	1		
10	15790-96J00	ブラケツト,フューエルクーラ	1		
11	15830-77EA0	ジヨイント,フューエルメイン	1		
12	15830-99E00	ユニオン,3ウエイ	1		
13	15851-96J01	ガード,フューエルホース	1		
14	18498-99E20	プロテクタ,フューエルホース(L:450)	1	L:450->70	
15	18498-93J00	プロテクタ,フューエルホース(340)	1	L:340->220	
16	18498-99E20	プロテクタ,フューエルホース(L:450)	1	L:450->120	
17	09116-06202	ボルト(6X25)	2		
18	09168-12013	ガスケツト(11.8X22X1.2)	3		
19	09169-06062	ワツシヤ	2		
20	09247-14041	プラグ(14X14)	1		
21	09320-08501	クツシヨン	2		
22	09320-08062	クツシヨン	4		
23	09343-75001-600	ホース(7.5X13.5X600)	1	L:600->50	
24	09343-75001-600	ホース(7.5X13.5X600)	1	L:600->120	
25	09343-75001-600	ホース(7.5X13.5X600)	1	L:600->430	
26	09360-12008	ボルト,12X27	1		

FIG.144A

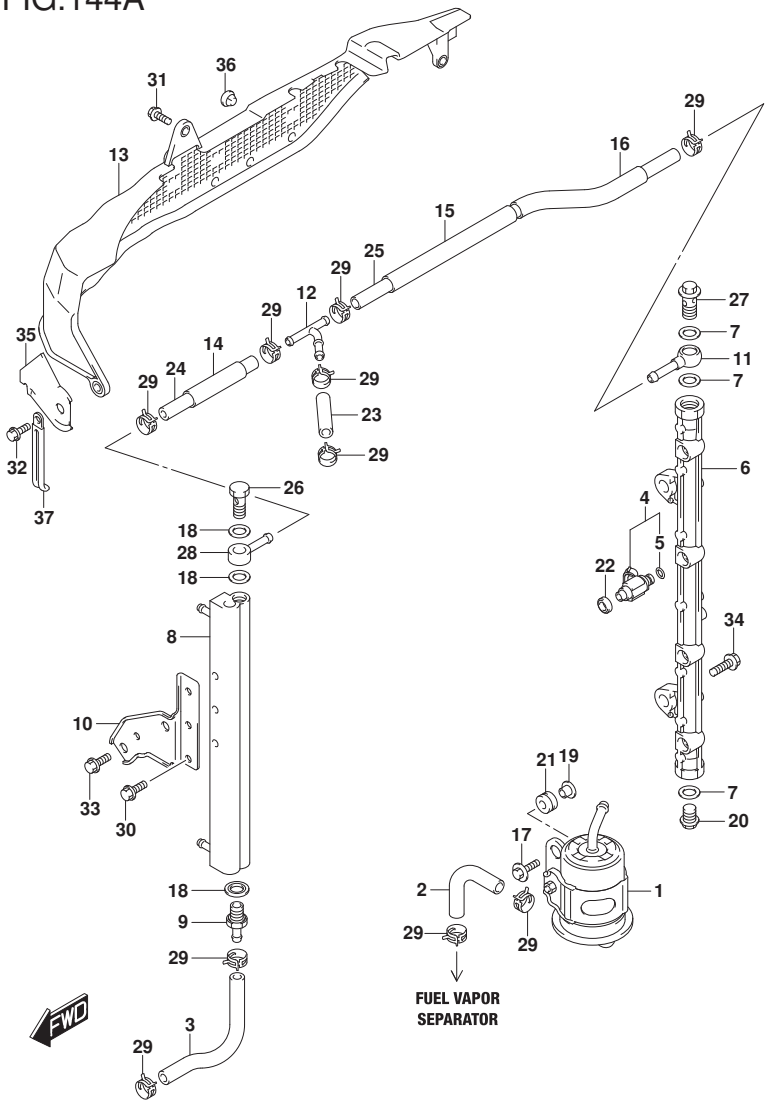

DF175_000_018_144A
FUEL INJECTOR

FIG.144A (1-C-11) ﾌｭｰｴﾙ ｲﾝｼﾞｪｸﾀ

見出番号	品番	品名	使用個数	備考	標準作業時間
27	09360-14009	ﾕﾆｵﾝﾎﾞﾙﾄ	1		
28	09363-08004	ﾕﾆｵﾝ	1		
29	09401-11425	ｸﾘｯﾌﾟ	10		
30	01550-06127	ﾎﾞﾙﾄ	3		
31	01550-06127	ﾎﾞﾙﾄ	1		
32	01550-06167	ﾎﾞﾙﾄ	2		
33	01550-08167	ﾎﾞﾙﾄ	2		
34	01550-08257	ﾎﾞﾙﾄ	2		
35	15852-96J00	ｶﾞｲﾄﾞ,ﾌｭｰｴﾙﾎｰｽｶﾞｰﾄﾞ	1		
36	09321-08005	ｸｯｼｮﾝ	3		
37	29404-93J20	ｸﾗﾝﾌﾟ	1		

FIG.146A

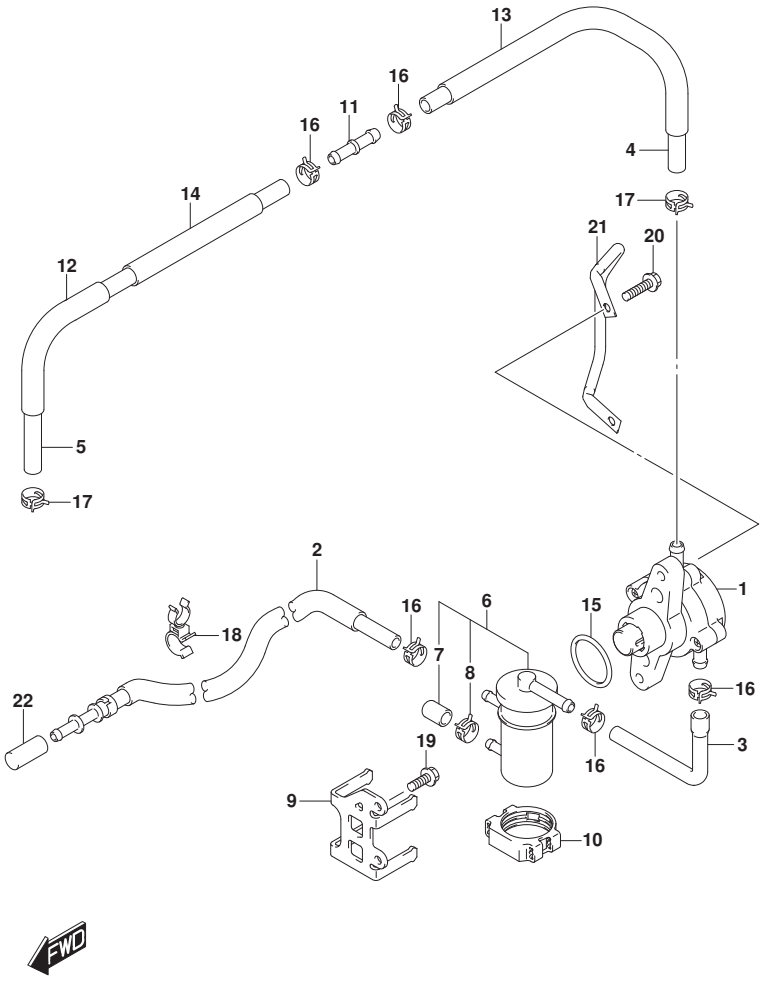

FIG.146A (1-C-12) ﾌｭｰｴﾙ ﾎﾟﾝﾌﾟ

見出番号	品番	品名	使用個数	備考	標準作業時間
1	15100-96J0V	ﾎﾟﾝﾌﾟｱｯｼ,ﾌｭｰｴﾙ	1		
2	15190-96J31	ﾎｰｽ,ﾌｭｰｴﾙｲﾝﾚｯﾄ(ﾂｰﾌｨﾙﾀ)	1		
3	15192-96J11	ﾎｰｽ,ﾌｭｰｴﾙ(ﾌｨﾙﾀﾂｰﾎﾟﾝﾌﾟ)	1		
4	15193-96J11	ﾎｰｽ,ﾌｭｰｴﾙ(ﾎﾟﾝﾌﾟﾂｰ2WAY)	1		
5	15194-96J11	ﾎｰｽ,ﾌｭｰｴﾙ(2WAYﾂｰｾﾊﾟﾚｰﾀ)	1		
6	15410-96J00	ﾌｨﾙﾀ,ﾌｭｰｴﾙ,ﾚﾌﾄ	1		
7	15419-87J00	･ｷｬｯﾌﾟ,ﾌｭｰｴﾙﾌｨﾙﾀ	1		
8	09401-11423	･ｸﾘｯﾌﾟ	1		
9	15421-96J00	ﾌﾞﾗｹｯﾄ,ﾌｭｰｴﾙﾌｨﾙﾀ	1		
10	15422-96J00	ｸﾗﾝﾌﾟ,ﾌｭｰｴﾙﾌｨﾙﾀ	1		
11	15831-96J00	ﾕﾆｵﾝ,2ｳｴｲﾌｭｰｴﾙﾎｰｽ	1		
12	18498-99E10	ﾌﾟﾛﾃｸﾀ,ﾌｭｰｴﾙﾎｰｽ(610)	1	L:610->230	
13	18498-96J20	ﾌﾟﾛﾃｸﾀ,ﾌｭｰｴﾙﾎｰｽ(370)	1		
14	18498-99E10	ﾌﾟﾛﾃｸﾀ,ﾌｭｰｴﾙﾎｰｽ(610)	1	L:610->280	
15	09280-33004	Oﾘﾝｸﾞ(D:3.1,ID:32.7)	1		
16	09401-11423	ｸﾘｯﾌﾟ	5		
17	09401-13424	ｸﾘｯﾌﾟ	2		
18	09408-00105	ｸﾗﾝﾌﾟ	2		
19	01550-06167	ﾎﾞﾙﾄ	2		
20	09103-06211	ﾎﾞﾙﾄ(6X25)	2		
21	13144-96J00	ｶﾞｰﾄﾞ,ﾌｭｰｴﾙﾎﾟﾝﾌﾟ	1		
22	09251-09005	ﾌﾟﾗｸﾞ	1		

DF175_000_018_146A
FUEL PUMP

FIG.160A

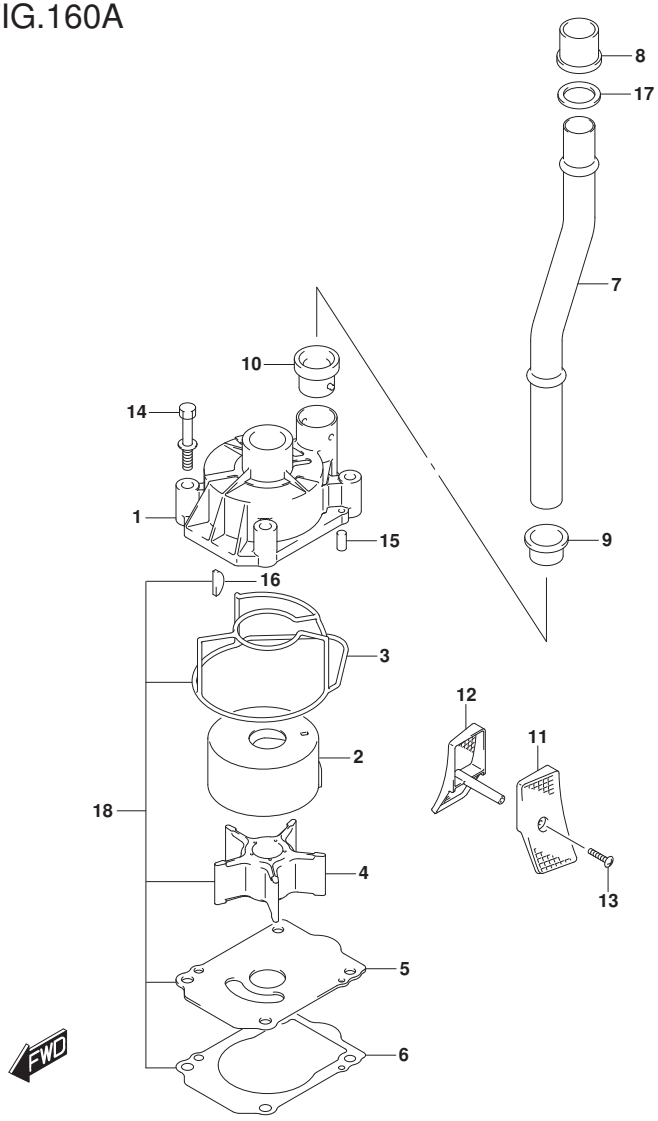

DF175_000_018_160A
WATER PUMP

FIG.160A (1-C-13) ウオータ ポンプ (DF150T)(DF175T)(DF150ST)

見出番号	品番	品名	使用個数	備考	標準作業時間
1	17411-96J01	ケース,ウオータポンプ	1		
2	17413-96J01	スリーブ,ウオータポンプケース	1		
3	17416-96J00	シーリング,ウオータポンプケース	1		
4	17461-90J01	インペラ,ウオータポンプ	1		
5	17471-93J02	パネル,ポンプケースアンダ	1		
6	17472-93J00	ガスケット,ポンプケースパネル	1		
7-1	17560-96J01	チューブ,ウオータ(L)	1	W/トランサム(L)	
7-2	17561-96J11	チューブ,ウオータ(X)	1	W/トランサム(X)	
8	17562-93J01	ブッシュ,ウオータチューブアッパ	1		
9	17563-93J00	ブッシュ,ウオータチューブロア	1		
10	17564-93J00	ブッシュ,ウオータポンプケース	1		
11-1	17631-93J20	フイルタ,ウオータボートサイド	1		
11-2	17631-93J30	フイルタ,ウオータボートサイド	1	OPT	
12-1	17632-93J20	フイルタ,ウオータスターボードサイド	1		
12-2	17632-93J30	フイルタ,ウオータスターボードサイド	1	OPT	
13-1	09132-04034	タッピングスクリュウ	1	W/トランサム(L)	
13-2	09132-04034	タッピングスクリュウ	2	W/トランサム(X)	
14	09116-08131	ボルト(8X45)	4		
15	09202-06031	ピン(6X12)	2		
16	09420-05009	キー	1		

DF150T
DF175T
DF150ST

FIG.160A

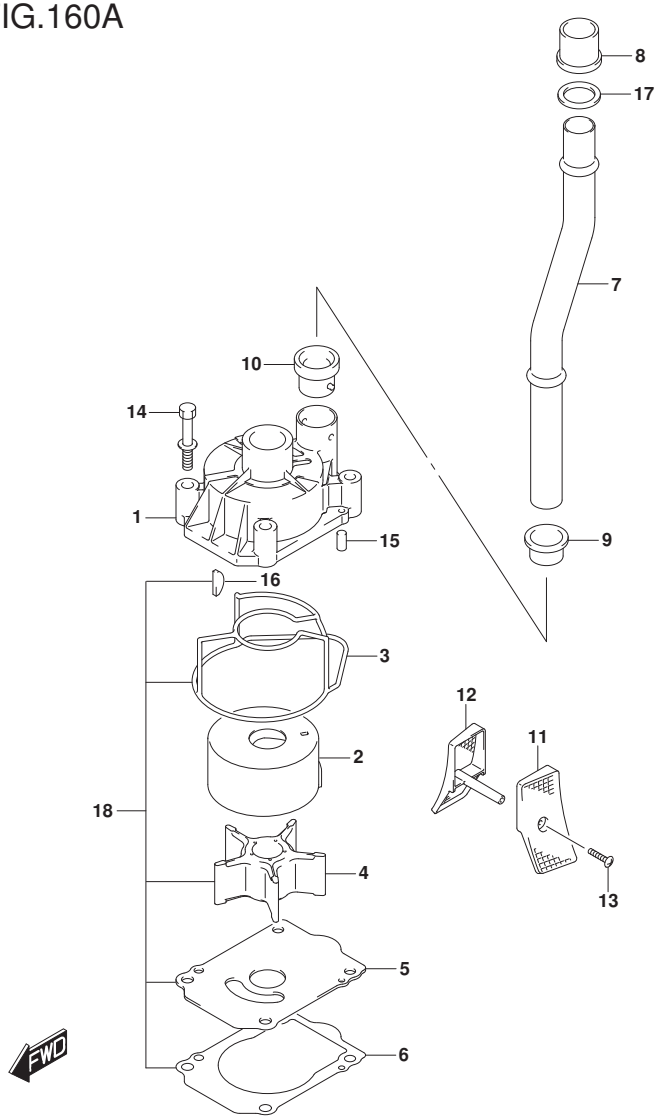

DF175_000_018_160A
WATER PUMP

FIG.160A (1-C-14) ｳｵｰﾀ ﾎﾟﾝﾌﾟ (DF150T)(DF175T)(DF150ST)

見出番号	品番	品名	使用個数	備考	標準作業時間
17	09168-20002	ｶﾞｽｹｯﾄ(20.5X30X1.5)	1	W/ﾄﾗﾝｻﾑ(X)	
18	17400-96J02	ｷｯﾄ,ｳｵｰﾀﾎﾟﾝﾌﾟﾘﾍﾟｱ	1	OPT	

DF150T
DF175T
DF150ST

FIG.160B

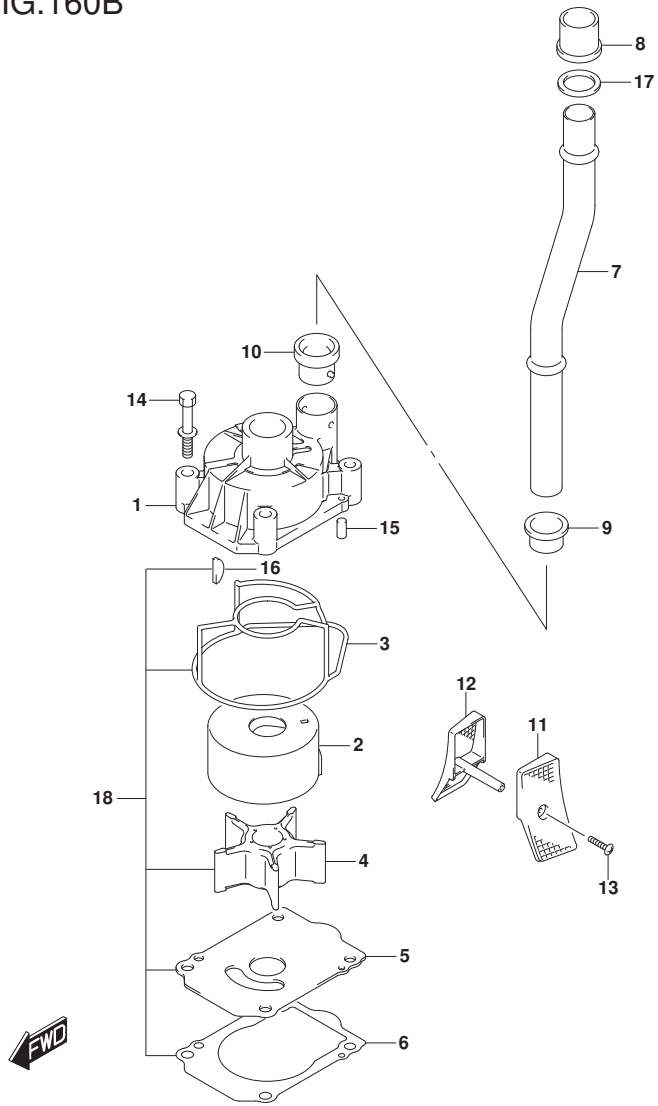

DF175_000_018_160B
WATER PUMP

FIG.160B (1-C-15) ウオータ ポンプ (DF150Z)(DF175Z)

見出番号	品番	品名	使用個数	備考	標準作業時間
1	17411-96J01	ケース,ウオータポンプ	1		
2	17413-96J01	スリーブ,ウオータポンプケース	1		
3	17416-96J00	シーリング,ウオータポンプケース	1		
4	17461-90J01	インペラ,ウオータポンプ	1		
5	17471-93J02	パネル,ポンプケースアンダ	1		
6	17472-93J00	ガスケット,ポンプケースパネル	1		
7	17561-96J11	チューブ,ウオータ(X)	1		
8	17562-93J01	ブッシュ,ウオータチューブアッパ	1		
9	17563-93J00	ブッシュ,ウオータチューブロア	1		
10	17564-93J00	ブッシュ,ウオータポンプケース	1		
11-1	17631-93J20	フイルタ,ウオータボートサイド	1		
11-2	17631-93J30	フイルタ,ウオータボートサイド	1		
12-1	17632-93J20	フイルタ,ウオータスターボードサイド	1		
12-2	17632-93J30	フイルタ,ウオータスターボードサイド	1		
13	09132-04034	タッピングスクリュウ	2		
14	09116-08131	ボルト(8X45)	4		
15	09202-06031	ピン(6X12)	2		
16	09420-05009	キー	1		
17	09168-20002	ガスケット(20.5X30X1.5)	1		
18	17400-96J02	キット,ウオータポンプリペア	1		

DF150Z
DF175Z

FIG.162A

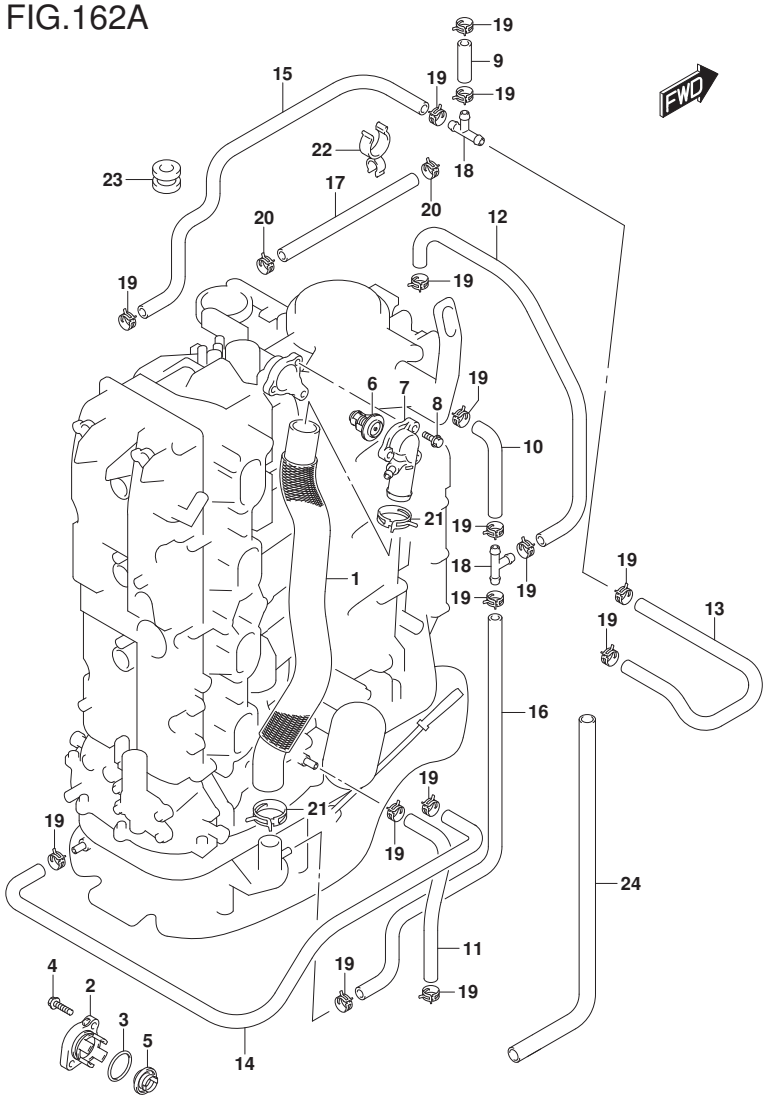

FIG.162A (1-D-2) ｻｰﾓｽﾀｯﾄ (DF150T)(DF150Z)(DF175T)(DF175Z)

見出番号	品　番	品　名	使用個数	備　考	標準作業時間
1	11196-96J00	ﾎｰｽ,ｳｵｰﾀﾘﾀｰﾝ	1		
2-1	17611-90J00-YAY	ｶﾊﾞｰ,ｳｵｰﾀﾌﾟﾚｯｼｬﾊﾞﾙﾌﾞ(ﾌﾞﾗｯｸ)	1		
2-2	17611-90J00-Y5S	ｶﾊﾞｰ,ｳｵｰﾀﾌﾟﾚｯｼｬﾊﾞﾙﾌﾞ(ﾎﾜｲﾄ)	1		
3	09280-26006	Oﾘﾝｸﾞ(D:3.1,ID:26.4)	1		
4	09116-06121	ﾎﾞﾙﾄ(6X25)	2		
5	17660-90J00	ﾊﾞﾙﾌﾞ,ｳｵｰﾀﾌﾟﾚｯｼｬ	1		
6-1	17670-90J20	ｻｰﾓｽﾀｯﾄ,ｳｵｰﾀ 50°C	1		
6-2	17670-90J10	ｻｰﾓｽﾀｯﾄ,ｳｵｰﾀ 71°C	1	OPT	
7	17680-96J00	ｶﾊﾞｰ,ｻｰﾓｽﾀｯﾄ	1		
8	01550-06257	ﾎﾞﾙﾄ	3		
9	09352-50903-600	ﾎｰｽ(5X9X600)	1	L:600->40	
10	09352-50903-600	ﾎｰｽ(5X9X600)	1	L:600->90	
11	09352-50903-600	ﾎｰｽ(5X9X600)	1	L:600->220	
12	09352-50903-600	ﾎｰｽ(5X9X600)	1	L:600->240	
13	09352-50903-600	ﾎｰｽ(5X9X600)	1	L:600->380	
14	09352-50903-600	ﾎｰｽ(5X9X600)	1	L:600->540	
15	09352-50903-600	ﾎｰｽ(5X9X600)	1		
16	09352-50903-600	ﾎｰｽ(5X9X600)	1	L:600->490	
17	09352-90133-600	ﾎｰｽ(9X13X600)	1	L:600->340	

DF150T
DF150Z
DF175T
DF175Z

DF175_000_018_162A
THERMOSTAT

FIG.162A

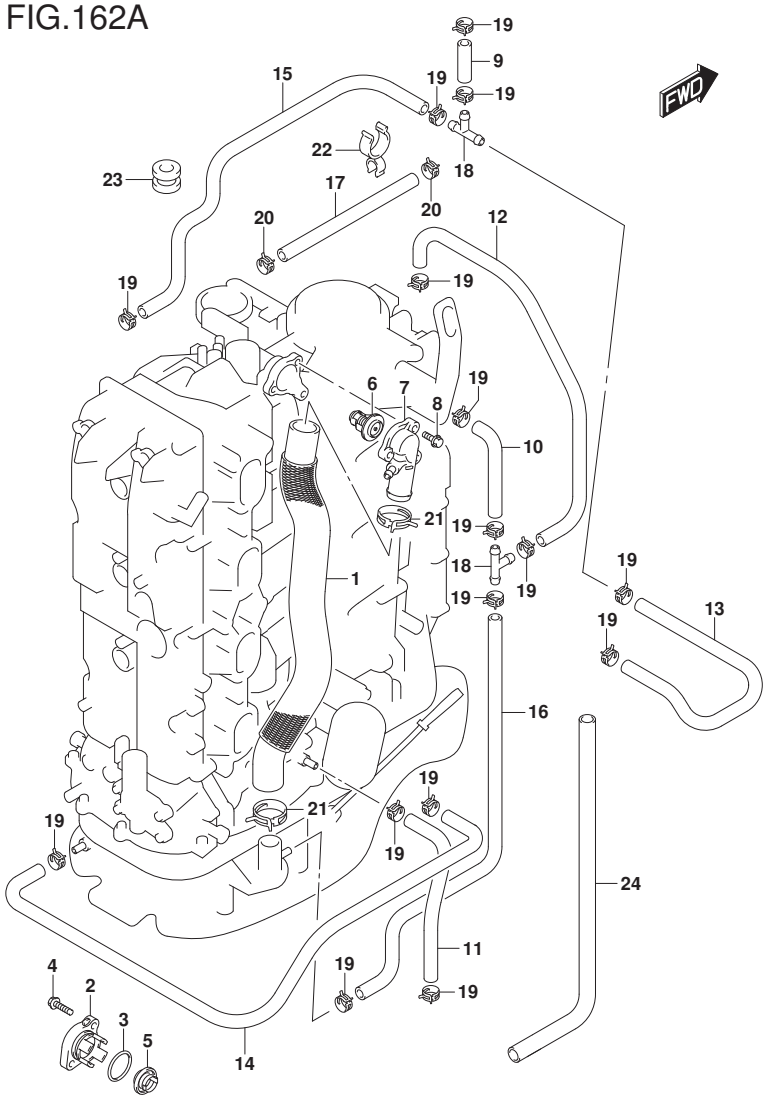

DF175_000_018_162A
THERMOSTAT

FIG.162A (1-D-3) ｻｰﾓｽﾀｯﾄ (DF150T)(DF150Z)(DF175T)(DF175Z)

見出番号	品　番	品　名	使用個数	備　考	標　準 作業時間
18	09367-06002	ｼﾞｮｲﾝﾄ,3ｳｴｲ	2		
19	09401-08413	ｸﾘｯﾌﾟ	16		
20	09401-13425	ｸﾘｯﾌﾟ	2		
21	09401-31407	ｸﾘｯﾌﾟ	2		
22	09408-00060	ｸﾗﾝﾌﾟ	1		
23	09320-09039	ｸｯｼｮﾝ	1		
24	18498-96L40	ﾌﾟﾛﾃｸﾀ,ﾎｰｽ(10.2X11.8X430)	1		

DF150T
DF150Z
DF175T
DF175Z

FIG.162B

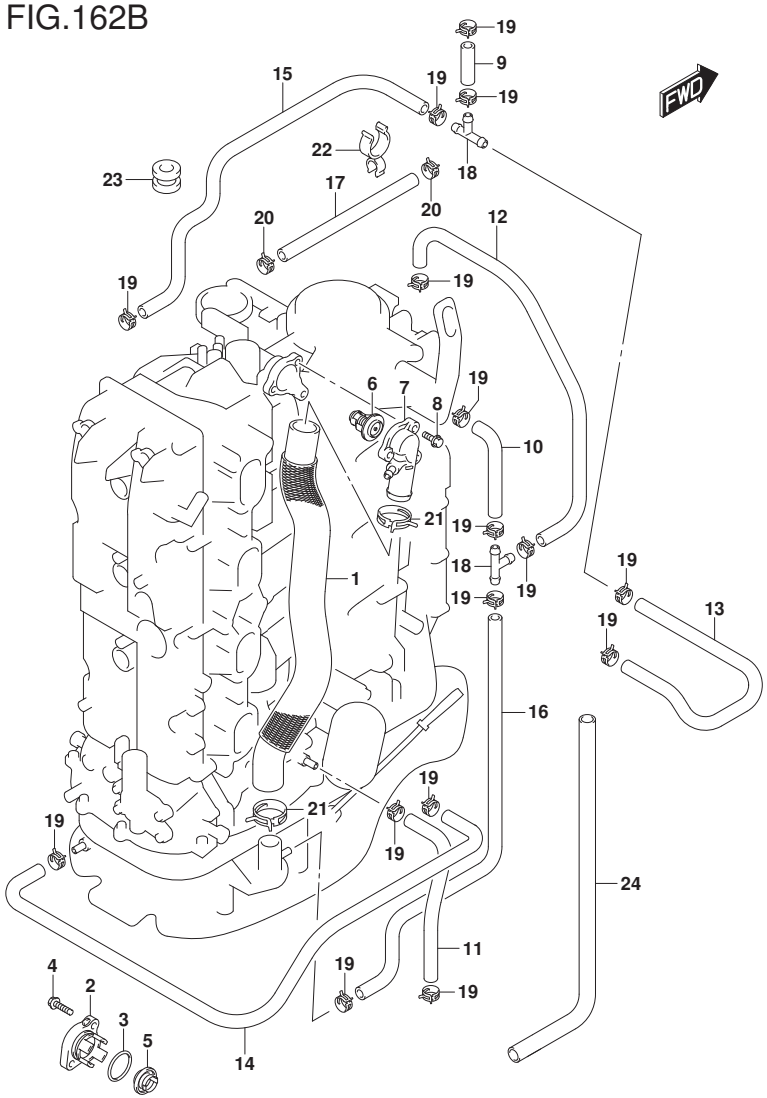

FIG.162B (1-D-4) ｻｰﾓｽﾀｯﾄ (DF150ST)

見出番号	品　番	品　名	使用個数	備　考	標　準 作業時間
1	11196-96J00	ﾎｰｽ,ｳｵｰﾀﾘﾀｰﾝ	1		
2	17611-90J00-YAY	ｶﾊﾞｰ,ｳｵｰﾀﾌﾟﾚｯｼｬﾊﾞﾙﾌﾞ(ﾌﾞﾗｯｸ)	1		
3	09280-26006	Oﾘﾝｸﾞ(D:3.1,ID:26.4)	1		
4	09116-06121	ﾎﾞﾙﾄ(6X25)	2		
5	17660-90J00	ﾊﾞﾙﾌﾞ,ｳｵｰﾀﾌﾟﾚｯｼｬ	1		
6-1	17670-90J20	ｻｰﾓｽﾀｯﾄ,ｳｵｰﾀ 50°C	1		
6-2	17670-90J10	ｻｰﾓｽﾀｯﾄ,ｳｵｰﾀ 71°C	1	OPT	
7	17680-96J00	ｶﾊﾞｰ,ｻｰﾓｽﾀｯﾄ	1		
8	01550-06257	ﾎﾞﾙﾄ	3		
9	09352-50903-600	ﾎｰｽ(5X9X600)	1	L:600->40	
10	09352-50903-600	ﾎｰｽ(5X9X600)	1	L:600->90	
11	09352-50903-600	ﾎｰｽ(5X9X600)	1	L:600->220	
12	09352-50903-600	ﾎｰｽ(5X9X600)	1	L:600->240	
13	09352-50903-600	ﾎｰｽ(5X9X600)	1	L:600->380	
14	09352-50903-600	ﾎｰｽ(5X9X600)	1	L:600->540	
15	09352-50903-600	ﾎｰｽ(5X9X600)	1		
16	09352-50903-600	ﾎｰｽ(5X9X600)	1	L:600->490	
17	09352-90133-600	ﾎｰｽ(9X13X600)	1	L:600->340	
18	09367-06002	ｼﾞｮｲﾝﾄ,3ｳｴｲ	2		
19	09401-08413	ｸﾘｯﾌﾟ	16		
20	09401-13425	ｸﾘｯﾌﾟ	2		
21	09401-31407	ｸﾘｯﾌﾟ	2		

DF150ST

DF175_000_018_162B
THERMOSTAT

FIG.162B

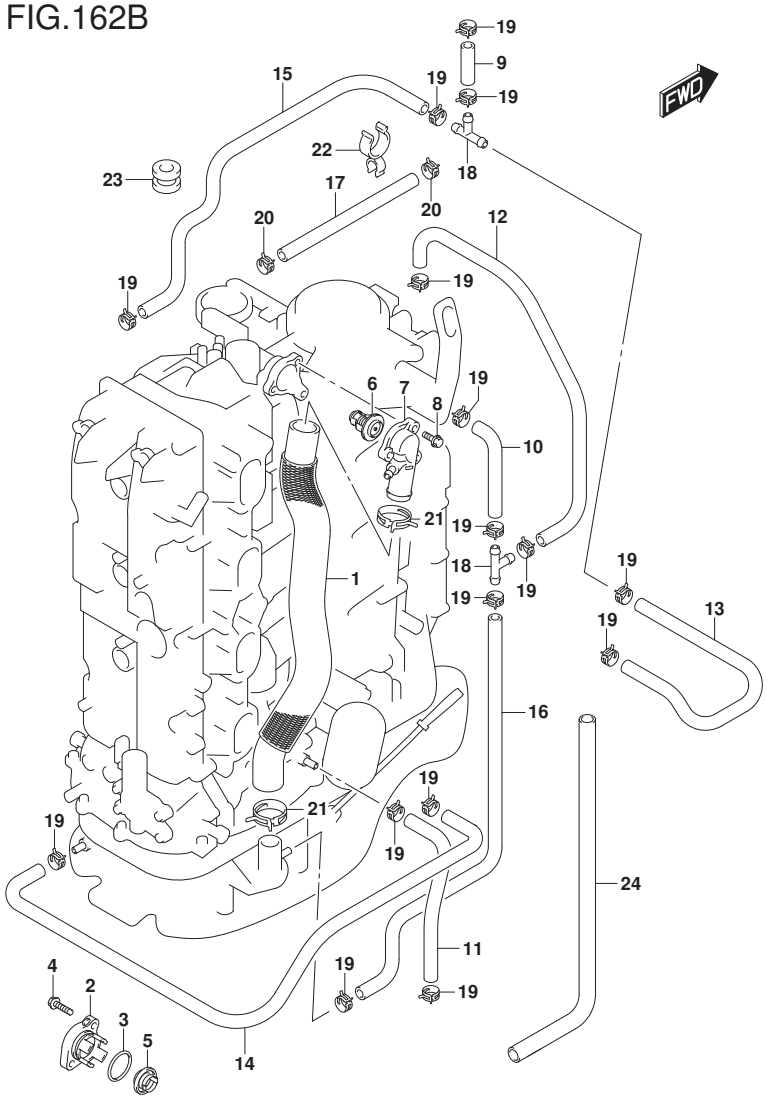

FIG.162B (1-D-5) ｻｰﾓｽﾀｯﾄ (DF150ST)

見出番号	品　番	品　名	使用個数	備　考	標　準 作業時間
22	09408-00060	ｸﾗﾝﾌﾟ	1		
23	09320-09039	ｸﾂｼｮﾝ	1		
24	18498-96L40	ﾌﾟﾛﾃｸﾀ,ﾎｰｽ(10.2X11.8X430)	1		

DF150ST

DF175_000_018_162B
THERMOSTAT

FIG.164A

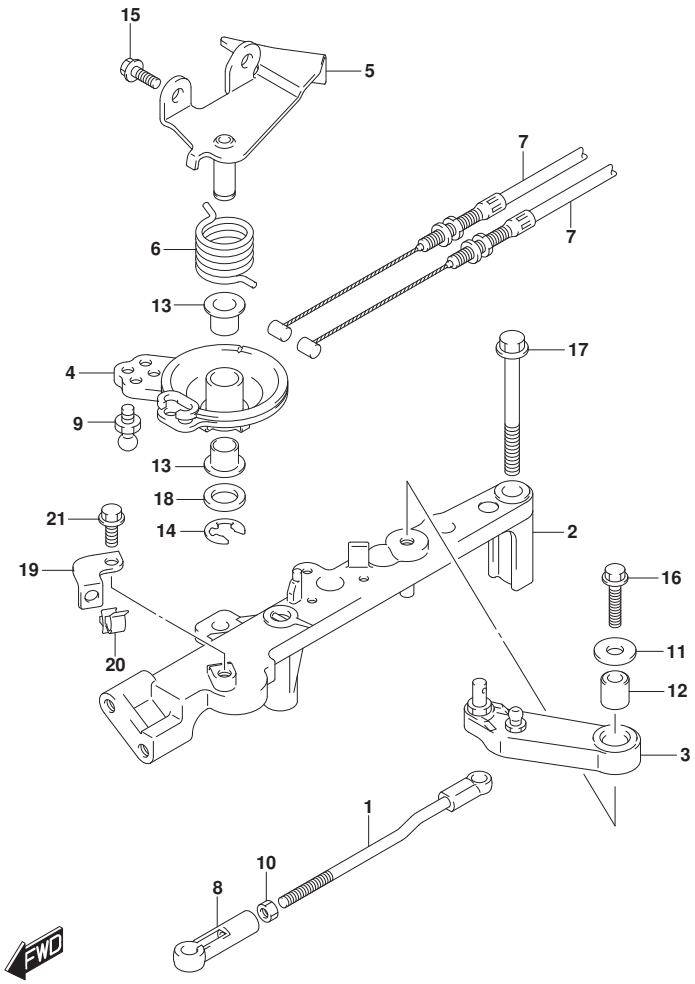

FIG.164A (1-D-6) ｽﾛｯﾄﾙ ﾛｯﾄﾞ

見出番号	品　番	品　名	使用個数	備　考	標　準 作業時間
1	13510-96J00	ﾛｯﾄﾞ,ｽﾛｯﾄﾙNO.1	1		
2	19115-96J00	ﾎﾙﾀﾞ,ｽﾛｯﾄﾙﾚﾊﾞｰ	1		
3	19121-93J02	ﾚﾊﾞｰ,ｽﾛｯﾄﾙNO.1	1		
4	19148-96J00	ﾄﾞﾗﾑ,ｽﾛｯﾄﾙ	1		
5	19184-96J00	ﾌﾞﾗｹｯﾄ,ｽﾛｯﾄﾙｹｰﾌﾞﾙ	1		
6	19185-96J01	ｽﾌﾟﾘﾝｸﾞ,ｽﾛｯﾄﾙﾚﾊﾞｰ	1		
7	63610-96J00	ｹｰﾌﾞﾙ,ｽﾛｯﾄﾙ	2		
8	67463-95200	ｺﾈｸﾀ,ｽﾛｯﾄﾙｺﾝﾄﾛｰﾙ	1		
9	09119-06047	ﾋﾟﾎﾞｯﾄ	1		
10	09140-05005	ﾅｯﾄ	1		
11	09160-06066	ﾜｯｼｬ(6.5X20X1.6)	1		
12	09180-06230	ｽﾍﾟｰｻ(6.2X12.6X12.5)	1		
13	09306-10001	ﾌﾞｯｼｭ	2		
14	09383-08005	Eﾘﾝｸﾞ	1		
15	01550-06167	ﾎﾞﾙﾄ	2		
16	01550-06257	ﾎﾞﾙﾄ	1		
17	01550-08657	ﾎﾞﾙﾄ	2		
18	08322-01107	ﾜｯｼｬ	1		
19	15198-96J01	ﾌﾞﾗｹｯﾄ,ﾌｭｰｴﾙﾎｰｽｸﾗﾝﾌﾟ	1		
20	09403-16307	ｸﾗﾝﾌﾟ	1		
21	01550-06127	ﾎﾞﾙﾄ	1		

DF175_000_018_164A
THROTTLE ROD

FIG.175A

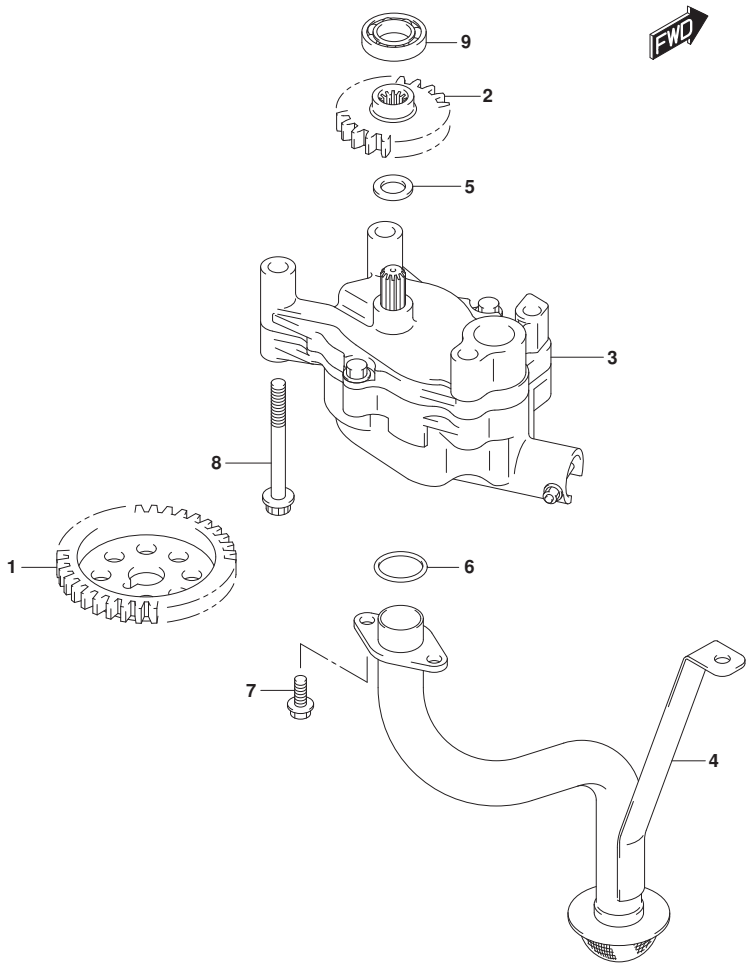

FIG.175A (1-D-7) ｵｲﾙ ﾎﾟﾝﾌﾟ

見出番号	品　番	品　名	使用個数	備　考	標　準 作業時間
1	12632-96J00	ｷﾞﾔ,ｵｲﾙﾎﾟﾝﾌﾟﾄﾞﾗｲﾌﾞ	1		
2	16113-96J00	ｷﾞﾔ,ｵｲﾙﾎﾟﾝﾌﾟﾄﾞﾘﾌﾞﾝ	1		
3	16400-96J00	ﾎﾟﾝﾌﾟｱｯｼ,ｵｲﾙ	1		
4	16520-96J01	ｽﾄﾚｰﾅ,ｵｲﾙﾎﾟﾝﾌﾟ	1		
5	09181-12167	ｼﾑ(12X20X1)	1		
6	09280-22020	Oﾘﾝｸﾞ(D:2.4,ID:21.8)	2		
7	01550-0616A	ﾎﾞﾙﾄ	3		
8	01550-0870A	ﾎﾞﾙﾄ	4		
9	08110-60020	ﾍﾞｱﾘﾝｸﾞ	1		

DF175_000_018_175A
OIL PUMP

FIG.178A

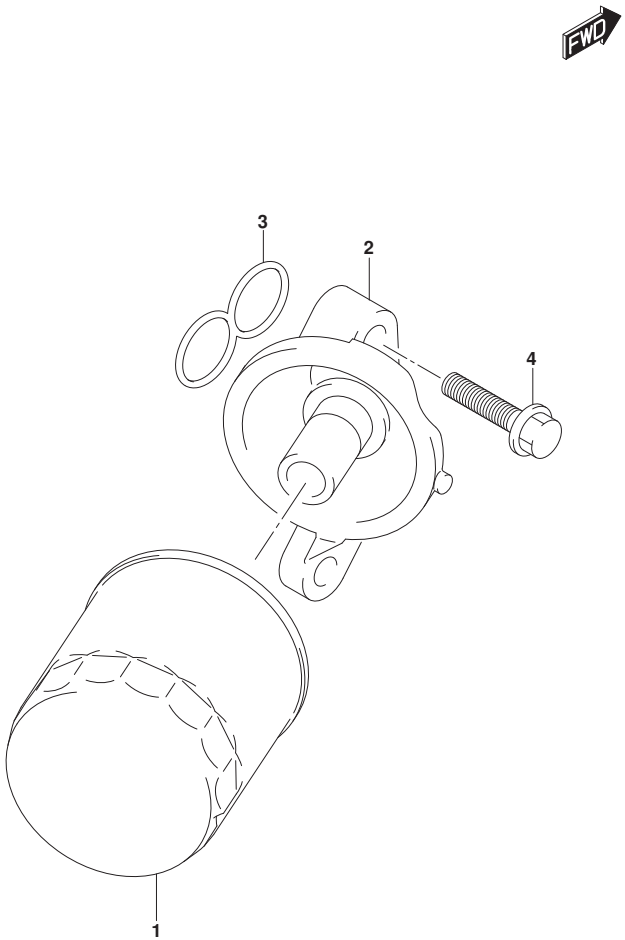

FIG.178A (1-D-8) オイル フイルタ

見出番号	品番	品名	使用個数	備考	標準作業時間
1	16510-96J00	フイルタアッシ,オイル	1		
2	16540-96J00	スタンド,オイルフイルタ	1		
3	16543-96J00	Oリング,オイルフイルタスタンド	1		
4	01550-08357	ボルト	3		

DF175_000_018_178A
OIL FILTER

FIG.180A

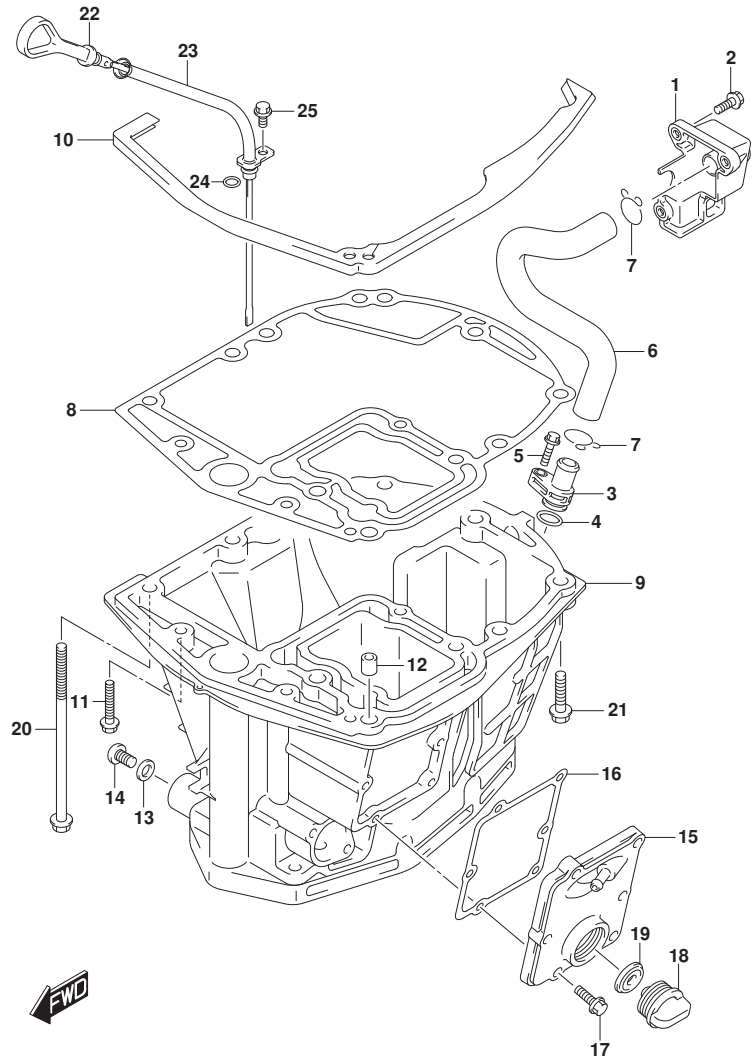

FIG.180A (1-D-9) ｵｲﾙ ﾊﾟﾝ (DF150T)(DF150Z)(DF175T)(DF175Z)

見出番号	品　番	品　名	使用個数	備　考	標　準 作業時間
1	11430-96J01	ﾊﾟｲﾌﾟ,ｴｷｿﾞｰｽﾄﾚﾘｰｽﾞ	1		
2	29116-93J00	ﾎﾞﾙﾄ	3		
3	11540-96J01	ﾊﾟｲﾌﾟ,ｴｷｿﾞｰｽﾄ	1		
4	09280-16005	Oﾘﾝｸﾞ(D:2.4,ID:15.8)	1		
5	29116-93J00	ﾎﾞﾙﾄ	1		
6	11543-96J00	ﾎｰｽ,ｴｷｿﾞｰｽﾄ	1		
7	09401-22408	ｸﾘｯﾌﾟ	2		
8	11489-96J01	ｶﾞｽｹｯﾄ,ｵｲﾙﾊﾟﾝ	1		
9-1	11501-96J03-YAY	ﾊﾟﾝ,ｵｲﾙ(ﾌﾞﾗｯｸ)	1		
9-2	11501-96J03-Y5S	ﾊﾟﾝ,ｵｲﾙ(ﾎﾜｲﾄ)	1		
10	11544-96J00	ｼｰﾙ,ｵｲﾙﾊﾟﾝｱｯﾊﾟ	1		
11	09116-08128	ﾎﾞﾙﾄ(8X40)	2		
12	09202-08006	ﾋﾟﾝ(8X12)	2		
13	09168-12012	ｶﾞｽｹｯﾄ(12.5X20X2.5)	1		
14	09248-12009	ﾌﾟﾗｸﾞ(12X18.65)	1		
15-1	11550-96J00-YAY	ｶﾊﾞｰ,ｳｵｰﾀｼﾞｬｹｯﾄｵｲﾙﾊﾟﾝ(ﾌﾞﾗｯｸ)	1		
15-2	11550-96J00-Y5S	ｶﾊﾞｰ,ｳｵｰﾀｼﾞｬｹｯﾄｵｲﾙﾊﾟﾝ(ﾎﾜｲﾄ)	1		
16	11552-96J00	ｶﾞｽｹｯﾄ,ｵｲﾙﾊﾟﾝｳｵｰﾀｼﾞｬｹｯﾄｶﾊﾞｰ	1		
17	09103-06093	ﾎﾞﾙﾄ(6X20)	6		

DF150T
DF150Z
DF175T
DF175Z

DF175_000_018_180A
OIL PAN

FIG.180A

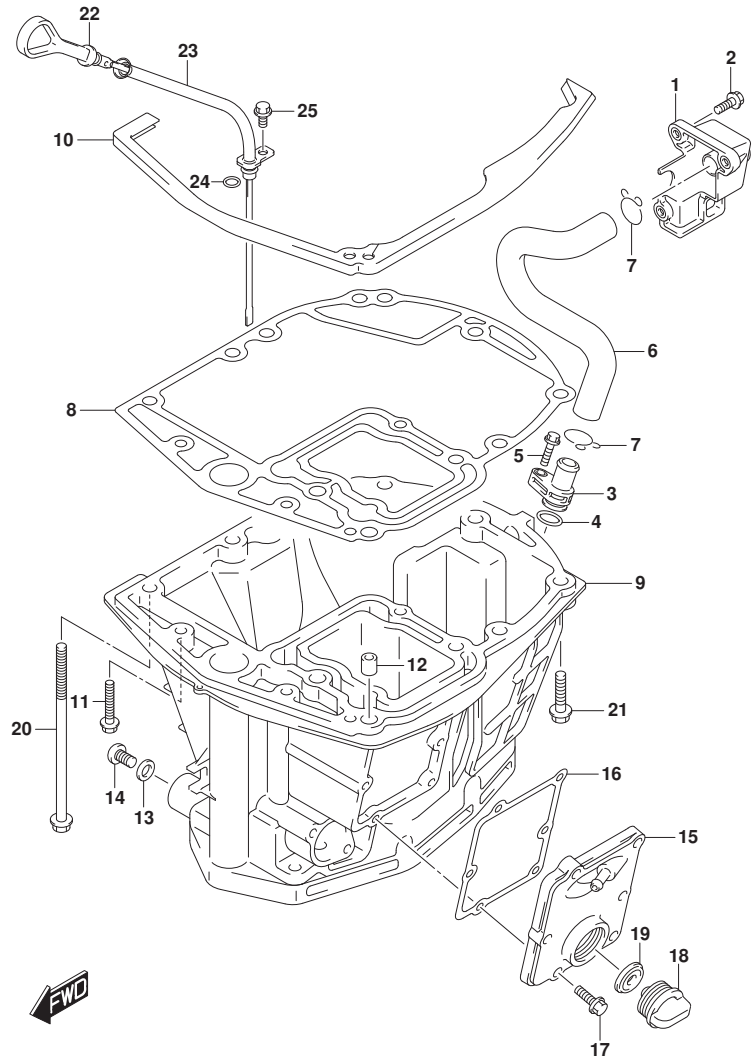

FIG.180A (1-D-10) ｵｲﾙ ﾊﾟﾝ (DF150T)(DF150Z)(DF175T)(DF175Z)

見出番号	品　番	品　名	使用個数	備　考	標　準 作業時間
18	17913-93J00	ﾌﾟﾗｸﾞ,ｳｵｰﾀ	1		
19	17914-93J00	ｶﾞｽｹｯﾄ,ｳｵｰﾀﾌﾟﾗｸﾞ	1		
20	09116-10146	ﾎﾞﾙﾄ(10X195)	8		
21	09116-10181	ﾎﾞﾙﾄ(10X44)	1		
22	16910-96J01	ｹﾞｰｼﾞ,ｵｲﾙﾚﾍﾞﾙ	1		
23	16930-96J00	ｶﾞｲﾄﾞ,ｵｲﾙﾚﾍﾞﾙｹﾞｰｼﾞ	1		
24	09280-09008	Oﾘﾝｸﾞ(D:2.1,ID:8.8)	1		
25	01550-06127	ﾎﾞﾙﾄ	1		

DF150T
DF150Z
DF175T
DF175Z

DF175_000_018_180A
OIL PAN

FIG.180B

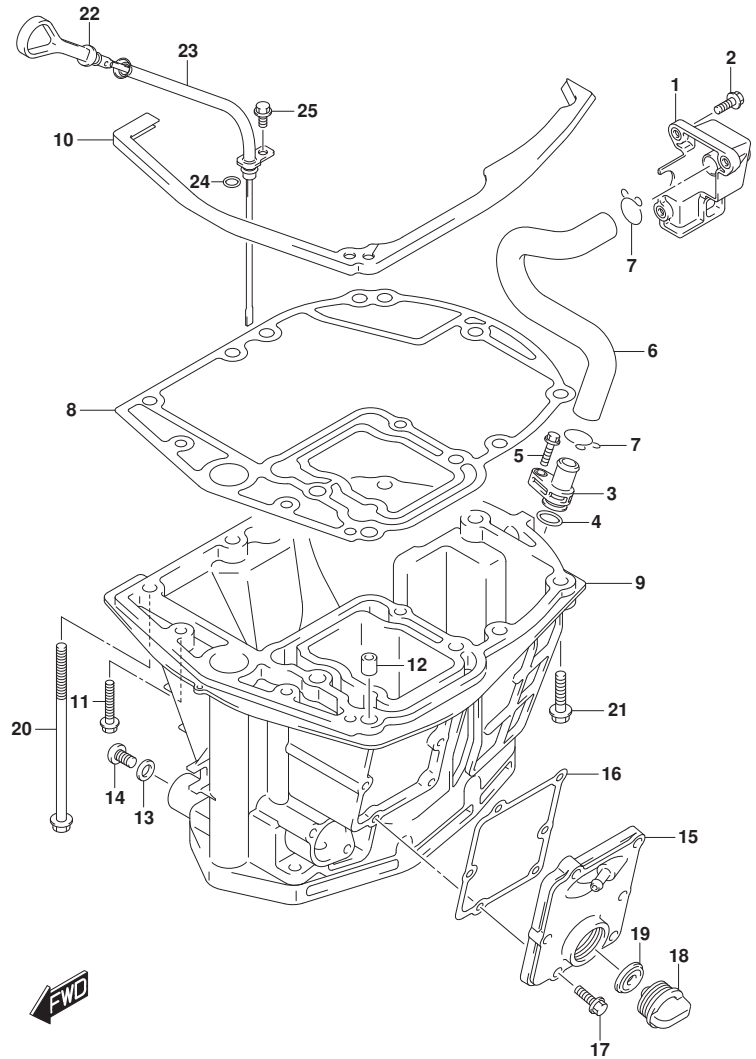

FIG.180B (1-D-11) ｵｲﾙ ﾊﾟﾝ (DF150ST)

見出番号	品　番	品　名	使用個数	備　考	標　準 作業時間
1	11430-96J01	ﾊﾟｲﾌﾟ,ｴｷｿﾞｰｽﾄﾚﾘｰｽﾞ	1		
2	29116-93J00	ﾎﾞﾙﾄ	3		
3	11540-96J01	ﾊﾟｲﾌﾟ,ｴｷｿﾞｰｽﾄ	1		
4	09280-16005	Oﾘﾝｸﾞ(D:2.4,ID:15.8)	1		
5	29116-93J00	ﾎﾞﾙﾄ	1		
6	11543-96J00	ﾎｰｽ,ｴｷｿﾞｰｽﾄ	1		
7	09401-22408	ｸﾘｯﾌﾟ	2		
8	11489-96J01	ｶﾞｽｹｯﾄ,ｵｲﾙﾊﾟﾝ	1		
9	11501-96J03-YAY	ﾊﾟﾝ,ｵｲﾙ(ﾌﾞﾗｯｸ)	1		
10	11544-96J00	ｼｰﾙ,ｵｲﾙﾊﾟﾝｱｯﾊﾟ	1		
11	09116-08128	ﾎﾞﾙﾄ(8X40)	2		
12	09202-08006	ﾋﾟﾝ(8X12)	2		
13	09168-12012	ｶﾞｽｹｯﾄ(12.5X20X2.5)	1		
14	09248-12009	ﾌﾟﾗｸﾞ(12X18.65)	1		
15	11550-96J00-YAY	ｶﾊﾞｰ,ｳｵｰﾀｼﾞｬｹｯﾄｵｲﾙﾊﾟﾝ(ﾌﾞﾗｯｸ)	1		
16	11552-96J00	ｶﾞｽｹｯﾄ,ｵｲﾙﾊﾟﾝｳｵｰﾀｼﾞｬｹｯﾄｶﾊﾞｰ	1		
17	09103-06093	ﾎﾞﾙﾄ(6X20)	6		
18	17913-93J00	ﾌﾟﾗｸﾞ,ｳｵｰﾀ	1		
19	17914-93J00	ｶﾞｽｹｯﾄ,ｳｵｰﾀﾌﾟﾗｸﾞ	1		
20	09116-10146	ﾎﾞﾙﾄ(10X195)	8		
21	09116-10181	ﾎﾞﾙﾄ(10X44)	1		
22	16910-96J01	ｹﾞｰｼﾞ,ｵｲﾙﾚﾍﾞﾙ	1		

DF150ST

DF175_000_018_180B
OIL PAN

FIG.180B

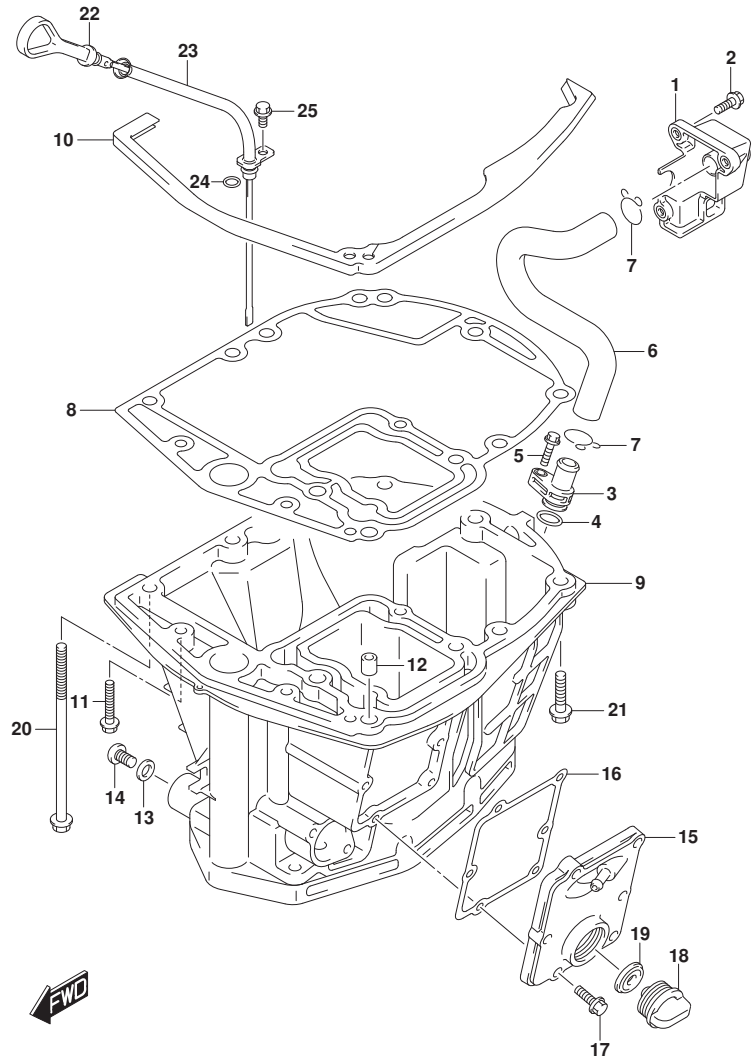

FIG.180B (1-D-12) ｵｲﾙ ﾊﾟﾝ (DF150ST)

見出番号	品　番	品　名	使用個数	備　考	標　準 作業時間
23	16930-96J00	ｶﾞｲﾄﾞ,ｵｲﾙﾚﾍﾞﾙｹﾞｰｼﾞ	1		
24	09280-09008	Oﾘﾝｸﾞ(D:2.1,ID:8.8)	1		
25	01550-06127	ﾎﾞﾙﾄ	1		

DF150ST

DF175_000_018_180B
OIL PAN

FIG.204A

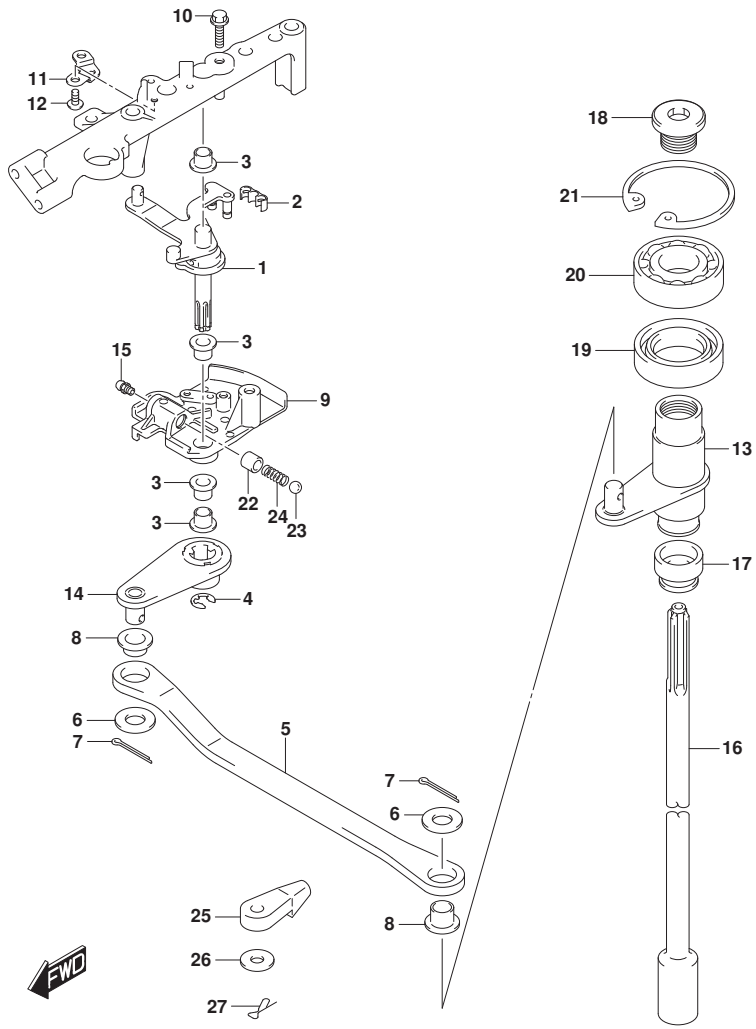

FIG.204A (1-D-13) クラッチ シャフト (DF150T)(DF175T)(DF150ST)

見出番号	品番	品名	使用個数	備考	標準作業時間
1	21100-96J01	レバーアッシ,クラッチ	1		
2	21131-93J00	ブッシュ,クラッチレバー	1		
3	09306-10001	ブッシュ	4		
4	09383-08004	Eリング	1		
5	23115-96J20	リンク,クラッチレバー	1		
6	09160-06094	ワッシャ(6.5X15X1.0)	2		
7	09204-01006	コッタピン	2		
8	09306-06004	ブッシュ	2		
9	21151-96J00	ホルダ,クラッチレバー	1		
10	01550-06207	ボルト	1		
11	21155-93J00	プレート,シフトレバー	1		
12	02142-05107	スクリュ	2		
13	21210-93J01	シャフト,クラッチ	1		
14	21230-93J01	アーム,クラッチシャフト	1		
15	22511-99011	ニップル,グリース	1		
16-1	23111-96J00	ロッド,クラッチ(L)	1	W/トランサム(L)	
16-2	23111-93J00	ロッド,クラッチ	1	W/トランサム(X)	
17	25223-94400	シール,シフトロッドダスト	1		
18	09248-12011	プラグ(12X9)	1		
19	09289-18001	オイルシール	1		

DF150T
DF175T
DF150ST

DF175_000_018_204A
CLUTCH SHAFT

FIG.204A

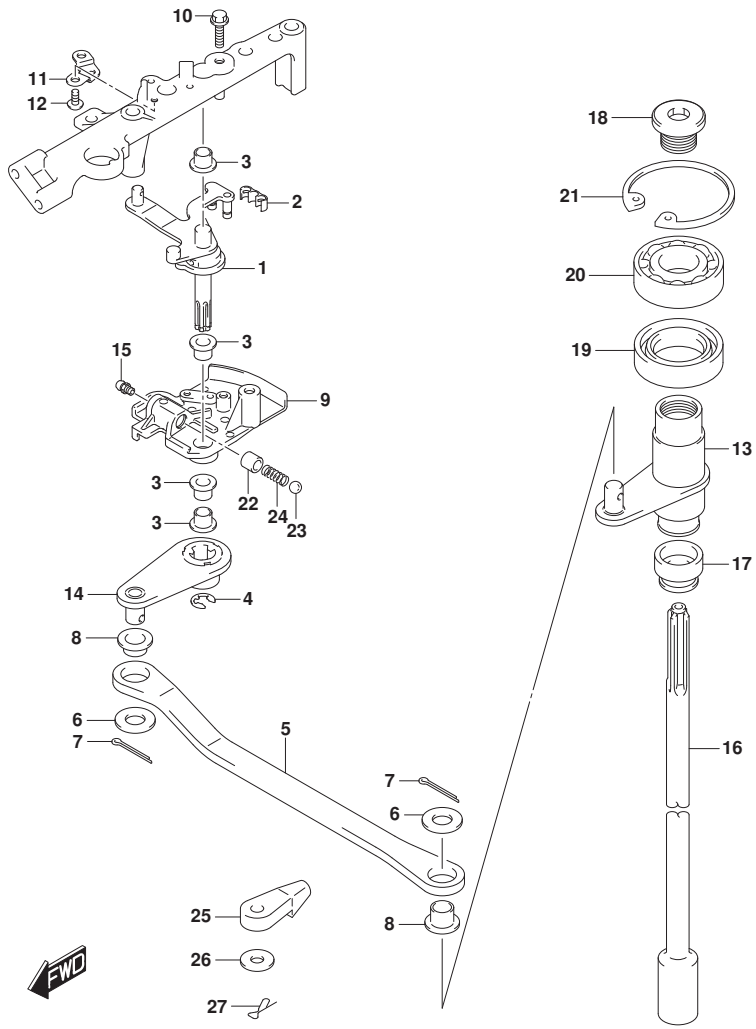

FIG.204A (1-D-14) ｸﾗｯﾁ ｼｬﾌﾄ (DF150T)(DF175T)(DF150ST)

見出番号	品番	品名	使用個数	備考	標準作業時間
20	09262-17019	ﾍﾞｱﾘﾝｸﾞ(17X35X8)	1		
21	08331-41359	ｻｰｸﾘｯﾌﾟ	1		
22	09205-10006	ﾋﾟﾝ	1		
23	09260-10005	ﾎﾞｰﾙ	1		
24	09440-07051	ｽﾌﾟﾘﾝｸﾞ	1		
25	67467-89J01	ｺﾈｸﾀ	2		
26	09160-06055	ﾜｯｼｬ(7X12X1)	2		
27	09385-06012	ｽﾅｯﾌﾟﾋﾟﾝ	2		

DF150T
DF175T
DF150ST

DF175_000_018_204A
CLUTCH SHAFT

FIG.204B

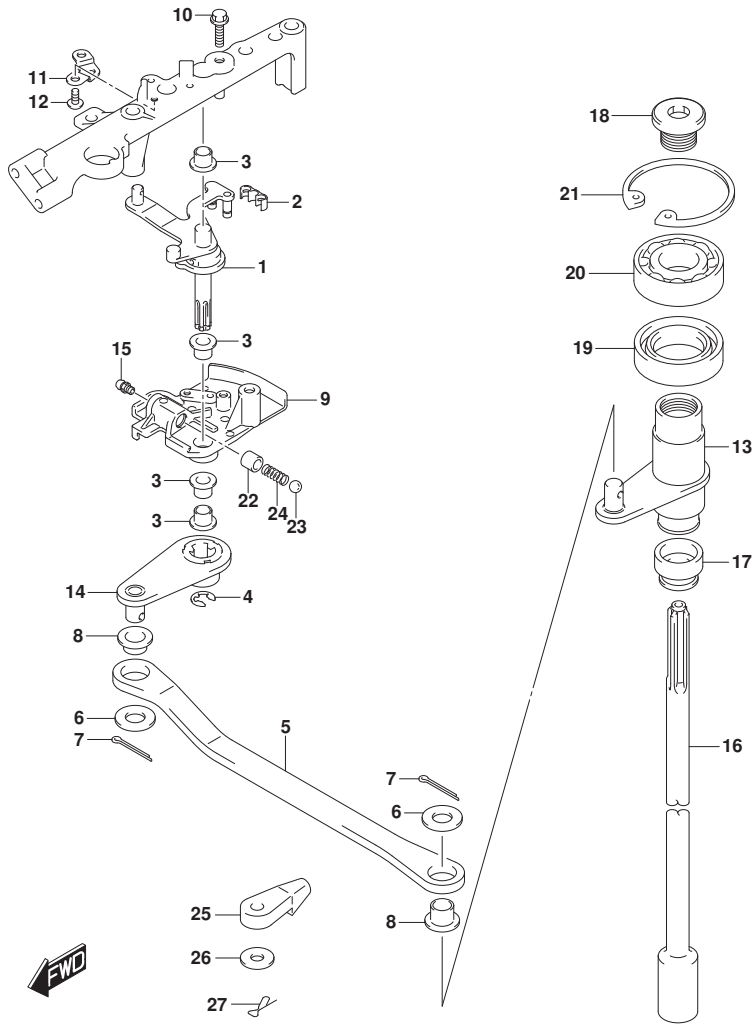

FIG.204B (1-D-15) クラッチ シャフト (DF150Z)(DF175Z)

見出番号	品番	品名	使用個数	備考	標準作業時間
1	21100-96J01	レバーアッシ,クラッチ	1		
2	21131-93J00	ブッシュ,クラッチレバー	1		
3	09306-10001	ブッシュ	4		
4	09383-08004	Eリング	1		
5	23115-96J20	リンク,クラッチレバー	1		
6	09160-06094	ワッシャ(6.5X15X1.0)	2		
7	09204-01006	コッタピン	2		
8	09306-06004	ブッシュ	2		
9	21151-96J00	ホルダ,クラッチレバー	1		
10	01550-06207	ボルト	1		
11	21155-93J00	プレート,シフトレバー	1		
12	02142-05107	スクリュ	2		
13	21210-93J01	シャフト,クラッチ	1		
14	21230-93J01	アーム,クラッチシャフト	1		
15	22511-99011	ニップル,グリース	1		
16	23111-93J00	ロッド,クラッチ	1		
17	25223-94400	シール,シフトロッドダスト	1		
18	09248-12011	プラグ(12X9)	1		
19	09289-18001	オイルシール	1		
20	09262-17019	ベアリング(17X35X8)	1		
21	08331-41359	サークリップ	1		

DF150Z
DF175Z

DF175_000_018_204B
CLUTCH SHAFT

FIG.204B

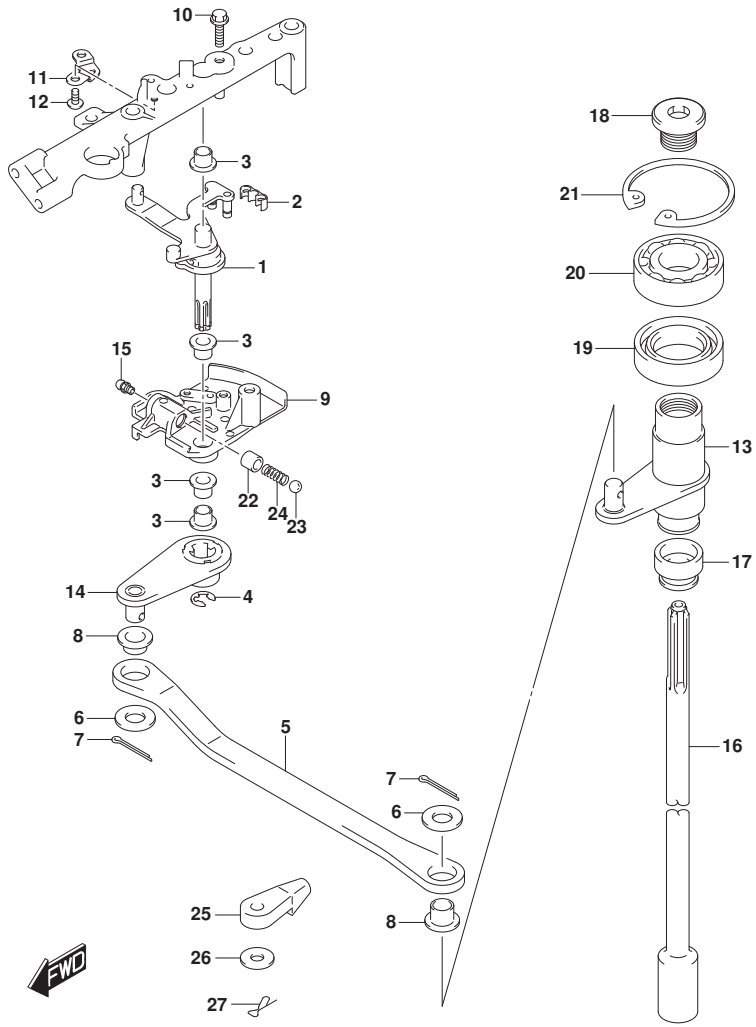

FIG.204B (1-E-2) ｸﾗﾂﾁ ｼｬﾌﾄ (DF150Z)(DF175Z)

見出番号	品　番	品　名	使用個数	備　考	標　準 作業時間
22	09205-10006	ﾋﾟﾝ	1		
23	09260-10005	ﾎﾞｰﾙ	1		
24	09440-07051	ｽﾌﾟﾘﾝｸﾞ	1		
25	67467-89J01	ｺﾈｸﾀ	2		
26	09160-06055	ﾜﾂｼｬ(7X12X1)	2		
27	09385-06012	ｽﾅﾂﾌﾟﾋﾟﾝ	2		

DF150Z
DF175Z

DF175_000_018_204B
CLUTCH SHAFT

FIG.206A

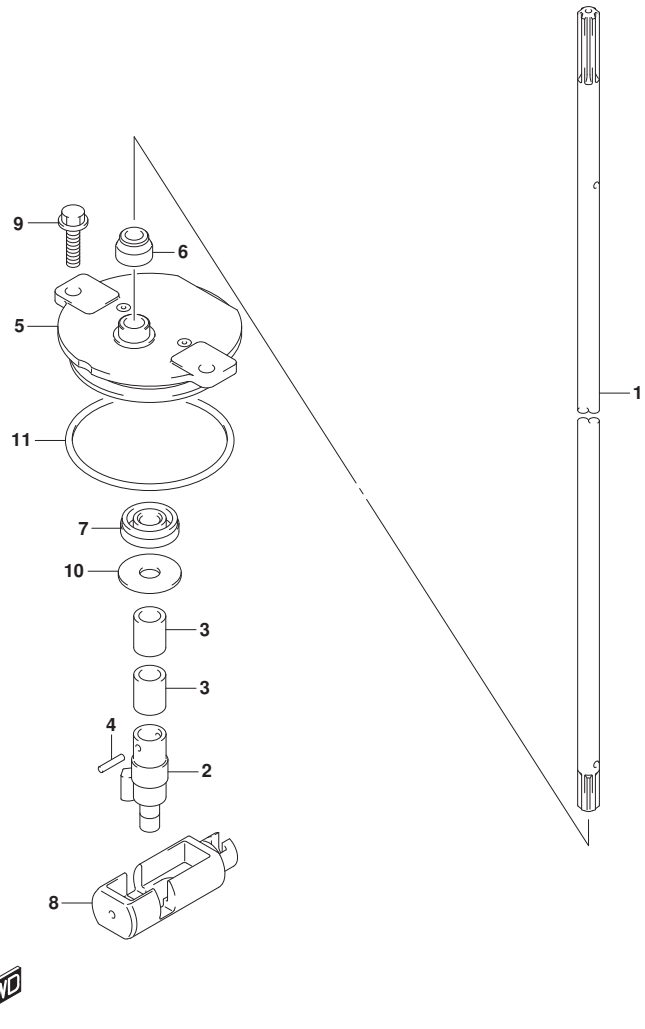

FIG.206A (1-E-3) ｸﾗﾂﾁ ﾛｯﾄﾞ (DF150T)(DF175T)(DF150ST)

見出番号	品番	品名	使用個数	備考	標準作業時間
1-1	25111-96J00	ﾛｯﾄﾞ,ｼﾌﾄ(L)	1	W/ﾄﾗﾝｻﾑ(L)	
1-2	25111-93J00	ﾛｯﾄﾞ,ｼﾌﾄ(X)	1	W/ﾄﾗﾝｻﾑ(X)	
2	25131-93J00	ﾖｰｸ,ｼﾌﾀ	1		
3	25232-96302	ﾏｸﾞﾈﾄ,ｷﾞﾔｹｰｽ	2		
4	09205-02006	ﾋﾟﾝ	2		
5	25141-93J00	ﾊｳｼﾞﾝｸﾞ,ｼﾌﾄﾛｯﾄﾞｶﾞｲﾄﾞ	1		
6	25223-94400	ｼｰﾙ,ｼﾌﾄﾛｯﾄﾞﾀﾞｽﾄ	1		
7	09282-08005	ｵｲﾙｼｰﾙ	1		
8	25321-93J00	ｽﾗｲﾀﾞ,ｼﾌﾄﾎﾘｿﾞﾝﾀﾙ	1		
9	29116-93J00	ﾎﾞﾙﾄ	2		
10	09160-08151	ﾜｯｼｬ(8.5X26X1.6)	1		
11	09280-60007	Oﾘﾝｸﾞ(D:3.5,ID:59.6)	1		

DF150T
DF175T
DF150ST

DF175_000_018_206A
CLUTCH ROD

FIG.206B

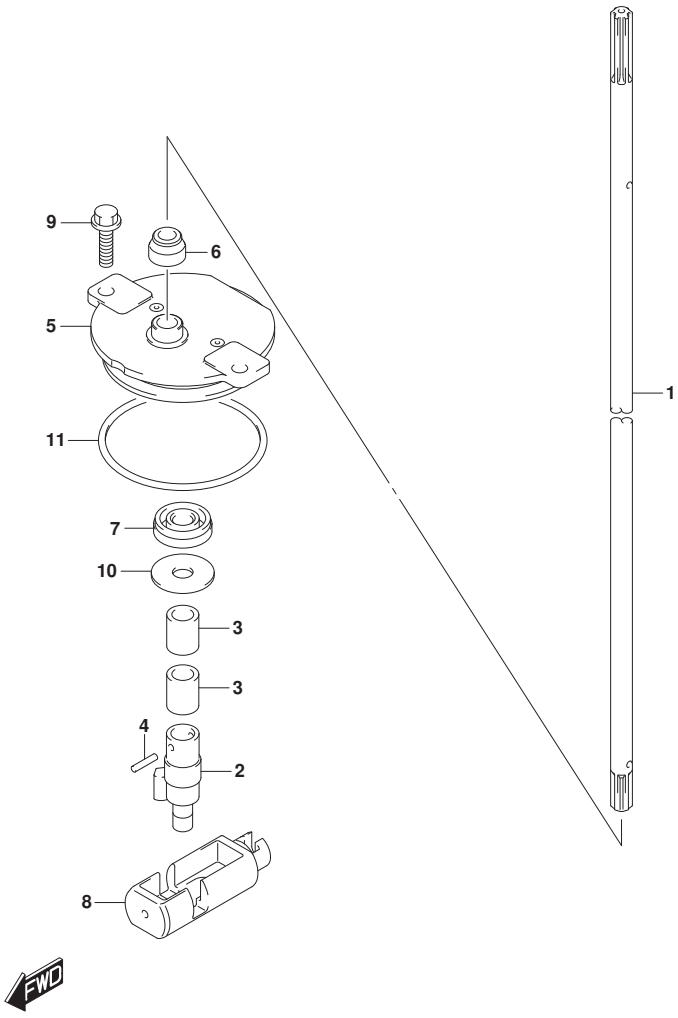

FIG.206B (1-E-4) ｸﾗｯﾁ ﾛｯﾄﾞ (DF150Z)(DF175Z)

見出番号	品番	品名	使用個数	備考	標準作業時間
1	25111-93J00	ﾛｯﾄﾞ,ｼﾌﾄ(X)	1		
2	25131-93J00	ﾖｰｸ,ｼﾌﾀ	1		
3	25232-96302	ﾏｸﾞﾈﾄ,ｷﾞﾔｹｰｽ	2		
4	09205-02006	ﾋﾟﾝ	2		
5	25141-93J00	ﾊｳｼﾞﾝｸﾞ,ｼﾌﾄﾛｯﾄﾞｶﾞｲﾄﾞ	1		
6	25223-94400	ｼｰﾙ,ｼﾌﾄﾛｯﾄﾞﾀﾞｽﾄ	1		
7	09282-08005	ｵｲﾙｼｰﾙ	1		
8	25321-93J00	ｽﾗｲﾀﾞ,ｼﾌﾄﾎﾘｿﾞﾝﾀﾙ	1		
9	29116-93J00	ﾎﾞﾙﾄ	2		
10	09160-08151	ﾜｯｼｬ(8.5X26X1.6)	1		
11	09280-60007	Oﾘﾝｸﾞ(D:3.5,ID:59.6)	1		

DF150Z
DF175Z

DF175_000_018_206B
CLUTCH ROD

FIG.220A

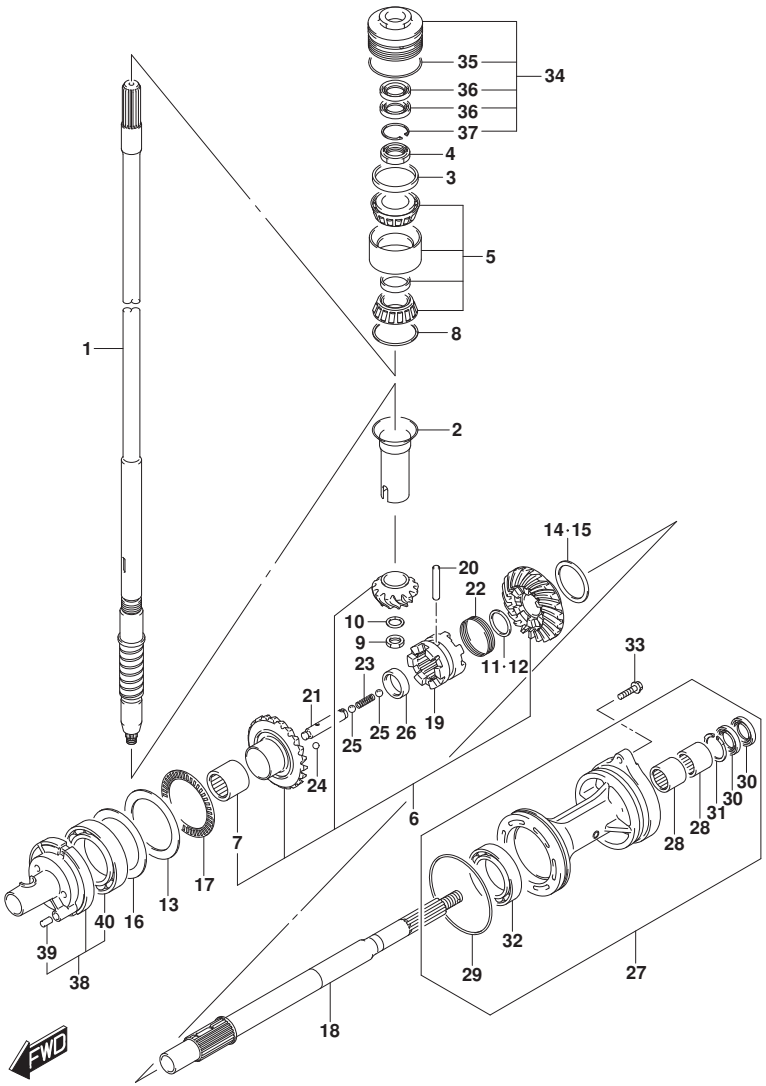

FIG.220A (1-E-5) ﾄﾗﾝｽﾐｯｼｮﾝ (DF150T)(DF175T)

見出番号	品番	品名	使用個数	備考	標準作業時間
1-1	57110-96J41	ｼﾔﾌﾄ,ﾄﾞﾗｲﾌﾞ(L)	1	W/ﾄﾗﾝｻﾑ(L)	
1-2	57110-96J31	ｼﾔﾌﾄ,ﾄﾞﾗｲﾌﾞ(X)	1	W/ﾄﾗﾝｻﾑ(X)	
2	57133-93J00	ｶﾗｰ,ﾄﾞﾗｲﾌﾞｼﾔﾌﾄ	1		
3	57134-93J00	ｽﾍﾟｰｻ,ﾄﾞﾗｲﾌﾞｼﾔﾌﾄﾍﾞｱﾘﾝｸﾞ	1		
4	09159-28003	ﾅｯﾄ	1		
5	09269-32001	ﾍﾞｱﾘﾝｸﾞ(32X66X49)	1		
6	57300-96810	ﾋﾟﾆｵﾝ/ｷﾞﾔｾｯﾄ	1		
7	09263-25067	･ﾍﾞｱﾘﾝｸﾞ(25X32X26)	1		
8-1	09181-60004	ｼﾑ(60X66X0.45)	1		
8-2	09181-60005	ｼﾑ(60X66X0.5)	1		
8-3	09181-60006	ｼﾑ(60X66X0.55)	1		
8-4	09181-60007	ｼﾑ(60X66X0.6)	1		
8-5	09181-60008	ｼﾑ(60X66X0.65)	1		
8-6	09181-60009	ｼﾑ(60X66X0.7)	1		
8-7	09181-60010	ｼﾑ(60X66X0.75)	1		
8-8	09181-60011	ｼﾑ(60X66X0.8)	1		
8-9	09181-60012	ｼﾑ(60X66X0.85)	1		
8-10	09181-60013	ｼﾑ(60X66X0.9)	1		
9	09140-16021	ﾅｯﾄ	1		
10	08221-16256	ｼﾑ	1		

DF150T
DF175T

DF175_000_018_220A
TRANSMISSION

FIG.220A

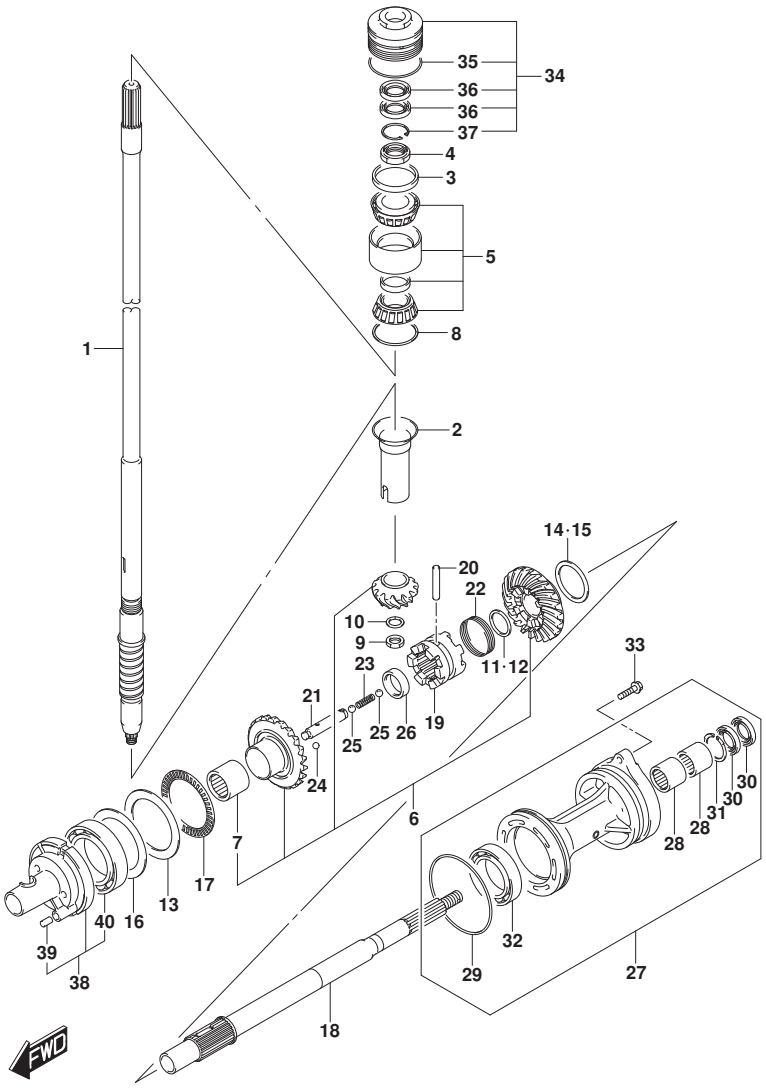

FIG.220A (1-E-6) トランスミッション (DF150T)(DF175T)

見出番号	品番	品名	使用個数	備考	標準作業時間
11	57500-87861	シムセット,リバースプロップシャフト	1		
12-1	08211-30382	・ワッシャ	1		
12-2	09160-30036	・ワッシャ(30X38X1.7)	1		
12-3	09160-30037	・ワッシャ(30X38X1.9)	1		
12-4	09160-30038	・ワッシャ(30X38X2.1)	1		
12-5	08211-30384	・ワッシャ	1		
12-6	09160-30039	・ワッシャ(30X38X2.3)	1		
12-7	09160-30041	・ワッシャ(30X38X2.4)	1		
12-8	08211-30385	・ワッシャ	1		
12-9	09160-30042	・ワッシャ(30X38X2.6)	1		
12-10	09160-30043	・ワッシャ(30X38X2.7)	1		
12-11	09160-30044	・ワッシャ(30X38X2.8)	1		
13	09160-75002	ワッシャ(75X100X2)	1	FWD ギヤ	
14	57500-87852	シムセット,リバースギヤ	1	REV ギヤ	
15-1	09181-50013	・シム(50X62X1)	1	REV ギヤ	
15-2	09181-50012	・シム(50X62X1.1)	1	REV ギヤ	
15-3	09181-50005	・シム(50X62X1.2)	1	REV ギヤ	
15-4	09181-50006	・シム(50X62X1.3)	1	REV ギヤ	
15-5	09181-50007	・シム(50X62X1.4)	1	REV ギヤ	
15-6	09181-50008	・シム(50X62X1.5)	1	REV ギヤ	
15-7	09181-50009	・シム(50X62X1.6)	1	REV ギヤ	

DF150T
DF175T

DF175_000_018_220A
TRANSMISSION

FIG.220A

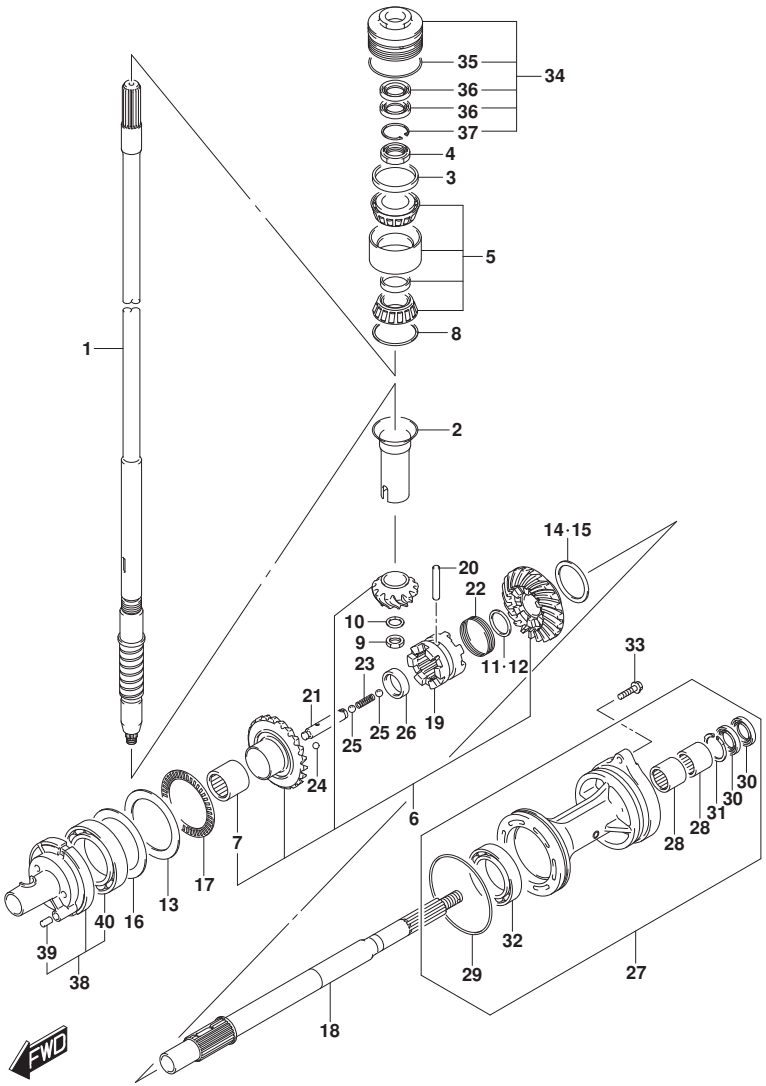

DF175_000_018_220A
TRANSMISSION

FIG.220A (1-E-7) ﾄﾗﾝｽﾐｯｼｮﾝ (DF150T)(DF175T)

見出番号	品番	品名	使用個数	備考	標準作業時間
15-8	09181-50010	･ｼﾑ(50X62X1.7)	1	REV ｷﾞｱ	
16-1	09181-75018	ｼﾑ(75X100X0.5)	1	FWD ｷﾞｱ	
16-2	09181-75019	ｼﾑ(75X100X0.55)	1	FWD ｷﾞｱ	
16-3	09181-75012	ｼﾑ(75X100X0.6)	1	FWD ｷﾞｱ	
16-4	09181-75013	ｼﾑ(75X100X0.65)	1	FWD ｷﾞｱ	
16-5	09181-75008	ｼﾑ(75X100X0.7)	1	FWD ｷﾞｱ	
16-6	09181-75014	ｼﾑ(75X100X0.75)	1	FWD ｷﾞｱ	
16-7	09181-75009	ｼﾑ(75X100X0.8)	1	FWD ｷﾞｱ	
16-8	09181-75015	ｼﾑ(75X100X0.85)	1	FWD ｷﾞｱ	
16-9	09181-75010	ｼﾑ(75X100X0.9)	1	FWD ｷﾞｱ	
16-10	09181-75016	ｼﾑ(75X100X0.95)	1	FWD ｷﾞｱ	
16-11	09181-75011	ｼﾑ(75X100X1)	1	FWD ｷﾞｱ	
17	09269-75002	ﾍﾞｱﾘﾝｸﾞ(75X100X4)	1		
18	57610-93J00	ｼﾔﾌﾄ,ﾌﾟﾛﾍﾟﾗ	1		
19	57621-93J10	ｼﾌﾀ,ｸﾗﾂﾁﾄﾞﾂｸﾞ	1		
20	09202-08007	ﾋﾟﾝ(8X49)	1		
21	57631-93J00	ﾋﾟﾝ,ｺﾈｸﾀ	1		
22	09440-52003	ｽﾌﾟﾘﾝｸﾞ	1		
23	09440-09040	ｽﾌﾟﾘﾝｸﾞ	1		
24	06111-07004	ﾎﾞｰﾙ	2		
25	06111-11004	ﾎﾞｰﾙ	2		

DF150T
DF175T

FIG.220A

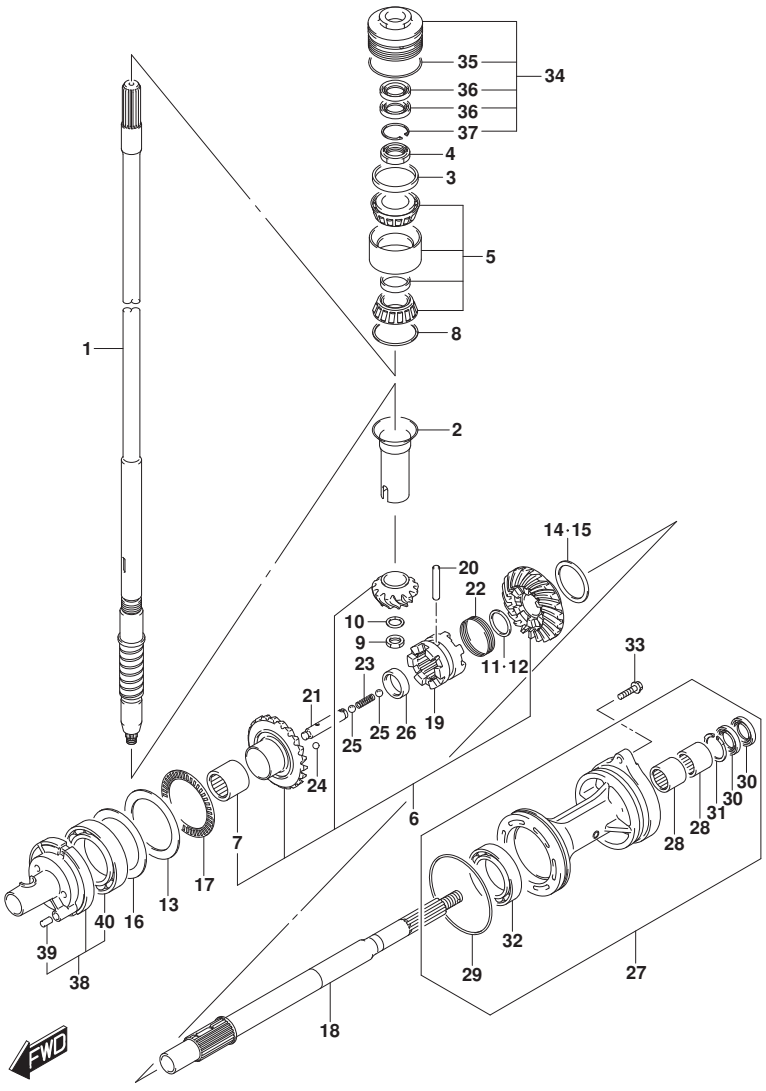

FIG.220A (1-E-8) ﾄﾗﾝｽﾐｯｼｮﾝ (DF150T)(DF175T)

見出番号	品　番	品　名	使用個数	備　考	標　準 作業時間
26	09180-25082	ｽﾍﾟｰｻ(25X36.5X9.5)	1		
27-1	56120-93J50-YAY	ﾊｳｼﾞﾝｸﾞ,ﾌﾟﾛﾍﾟﾗｼｬﾌﾄﾍﾞｱﾘﾝｸﾞ	1		
27-2	56120-93J50-Y5S	ﾊｳｼﾞﾝｸﾞ,ﾌﾟﾛﾍﾟﾗｼｬﾌﾄﾍﾞｱﾘﾝｸﾞ(WH)	1		
28	09263-30063	･ﾍﾞｱﾘﾝｸﾞ(30X40X25)	2		
29	09280-00040	･Oﾘﾝｸﾞ(D:3.1,ID:104.4)	1		
30	09282-30006	･ｵｲﾙｼｰﾙ	2		
31	09381-40003	･ｻｰｸﾘｯﾌﾟ	1		
32	08113-60100	･ﾍﾞｱﾘﾝｸﾞ	1		
33	09116-08158	ﾎﾞﾙﾄ(8X35)	2		
34	56130-93J02	ﾊｳｼﾞﾝｸﾞ,ﾄﾞﾗｲﾌﾞｼｬﾌﾄﾍﾞｱﾘﾝｸﾞ	1		
35	09280-66004	･Oﾘﾝｸﾞ(D:3.1,ID:65.4)	1		
36	09282-24004	･ｵｲﾙｼｰﾙ	2		
37	09381-40003	･ｻｰｸﾘｯﾌﾟ	1		
38	56140-93J01	ﾊｳｼﾞﾝｸﾞ,ﾌｫﾜｰﾄﾞｷﾞﾔﾍﾞｱﾘﾝｸﾞ	1		
39	04221-08129	･ﾋﾟﾝ	1		
40	09263-50009	･ﾍﾞｱﾘﾝｸﾞ(50X65X25)	1		

DF150T
DF175T

DF175_000_018_220A
TRANSMISSION

FIG.220B

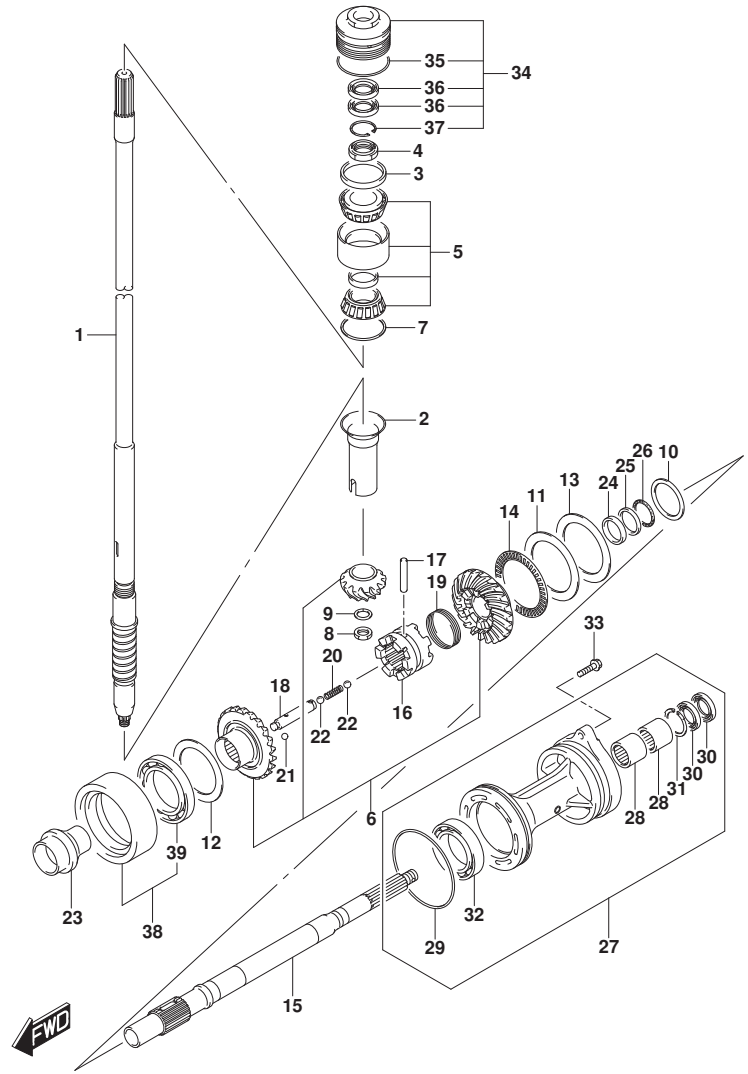

FIG.220B (1-E-9) ﾄﾗﾝｽﾐｯｼｮﾝ (DF150Z)(DF175Z)

見出番号	品番	品名	使用個数	備考	標準作業時間
1	57110-96J31	ｼﾔﾌﾄ,ﾄﾞﾗｲﾌﾞ(X)	1		
2	57133-93J00	ｶﾗｰ,ﾄﾞﾗｲﾌﾞｼﾔﾌﾄ	1		
3	57134-93J00	ｽﾍﾟｰｻ,ﾄﾞﾗｲﾌﾞｼﾔﾌﾄﾍﾞｱﾘﾝｸﾞ	1		
4	09159-28003	ﾅｯﾄ	1		
5	09269-32001	ﾍﾞｱﾘﾝｸﾞ(32X66X49)	1		
6	57300-96820	ﾋﾟﾆｵﾝ/ｷﾞﾔｾｯﾄ	1		
7-1	09181-60004	ｼﾑ(60X66X0.45)	1		
7-2	09181-60005	ｼﾑ(60X66X0.5)	1		
7-3	09181-60006	ｼﾑ(60X66X0.55)	1		
7-4	09181-60007	ｼﾑ(60X66X0.6)	1		
7-5	09181-60008	ｼﾑ(60X66X0.65)	1		
7-6	09181-60009	ｼﾑ(60X66X0.7)	1		
7-7	09181-60010	ｼﾑ(60X66X0.75)	1		
7-8	09181-60011	ｼﾑ(60X66X0.8)	1		
7-9	09181-60012	ｼﾑ(60X66X0.85)	1		
7-10	09181-60013	ｼﾑ(60X66X0.9)	1		
8	09140-16021	ﾅｯﾄ	1		
9	08221-16256	ｼﾑ	1		
10-1	09160-35015	ﾜｯｼｬ(35X46X0.6)	1	ﾌﾟﾛﾍﾟﾗｼｬﾌﾄ REV	
10-2	09160-35013	ﾜｯｼｬ(35X46X0.8)	1	ﾌﾟﾛﾍﾟﾗｼｬﾌﾄ REV	
10-3	09160-35010	ﾜｯｼｬ(35X46X1.15)	1	ﾌﾟﾛﾍﾟﾗｼｬﾌﾄ REV	

DF150Z
DF175Z

DF175_000_018_220B
TRANSMISSION

FIG.220B

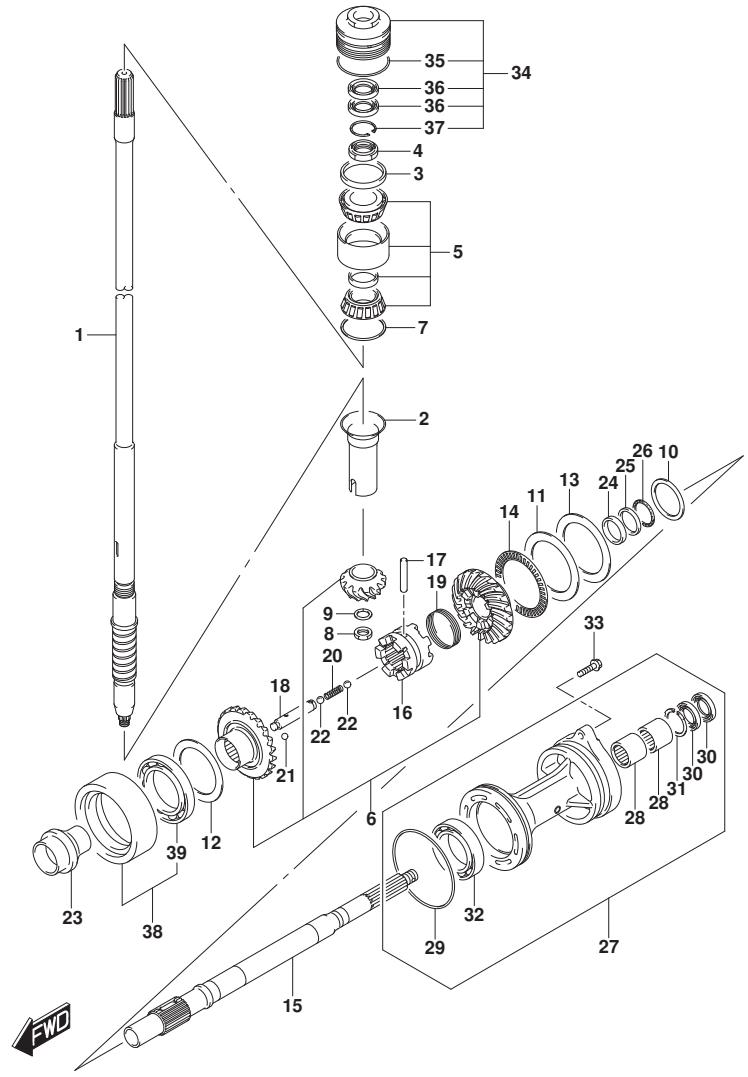

FIG.220B (1-E-10) ﾄﾗﾝｽﾐｯｼｮﾝ (DF150Z)(DF175Z)

見出番号	品番	品名	使用個数	備考	標準作業時間
10-4	09160-35004	ﾜｯｼｬ(35X46X1.2)	1	ﾌﾟﾛﾍﾟﾗｼｬﾌﾄ REV	
10-5	09160-35006	ﾜｯｼｬ(35X46X0.9)	1	ﾌﾟﾛﾍﾟﾗｼｬﾌﾄ REV	
10-6	09160-35002	ﾜｯｼｬ(35X46X1)	1	ﾌﾟﾛﾍﾟﾗｼｬﾌﾄ REV	
10-7	09160-35008	ﾜｯｼｬ(35X46X0.95)	1	ﾌﾟﾛﾍﾟﾗｼｬﾌﾄ REV	
10-8	09160-35003	ﾜｯｼｬ(35X46X1.1)	1	ﾌﾟﾛﾍﾟﾗｼｬﾌﾄ REV	
10-9	09160-35009	ﾜｯｼｬ(35X46X1.05)	1	ﾌﾟﾛﾍﾟﾗｼｬﾌﾄ REV	
11	09160-75002	ﾜｯｼｬ(75X100X2)	1	FWD ｷﾞｬ	
12-1	09181-60004	ｼﾑ(60X66X0.45)	1	REV ｷﾞｬ	
12-2	09181-60005	ｼﾑ(60X66X0.5)	1	REV ｷﾞｬ	
12-3	09181-60006	ｼﾑ(60X66X0.55)	1	REV ｷﾞｬ	
12-4	09181-60007	ｼﾑ(60X66X0.6)	1	REV ｷﾞｬ	
12-5	09181-60008	ｼﾑ(60X66X0.65)	1	REV ｷﾞｬ	
12-6	09181-60009	ｼﾑ(60X66X0.7)	1	REV ｷﾞｬ	
12-7	09181-60010	ｼﾑ(60X66X0.75)	1	REV ｷﾞｬ	
12-8	09181-60011	ｼﾑ(60X66X0.8)	1	REV ｷﾞｬ	
12-9	09181-60012	ｼﾑ(60X66X0.85)	1	REV ｷﾞｬ	
12-10	09181-60013	ｼﾑ(60X66X0.9)	1	REV ｷﾞｬ	
13-1	09181-75018	ｼﾑ(75X100X0.5)	1	FWD ｷﾞｬ	
13-2	09181-75019	ｼﾑ(75X100X0.55)	1	FWD ｷﾞｬ	
13-3	09181-75012	ｼﾑ(75X100X0.6)	1	FWD ｷﾞｬ	
13-4	09181-75013	ｼﾑ(75X100X0.65)	1	FWD ｷﾞｬ	

DF150Z
DF175Z

FIG.220B

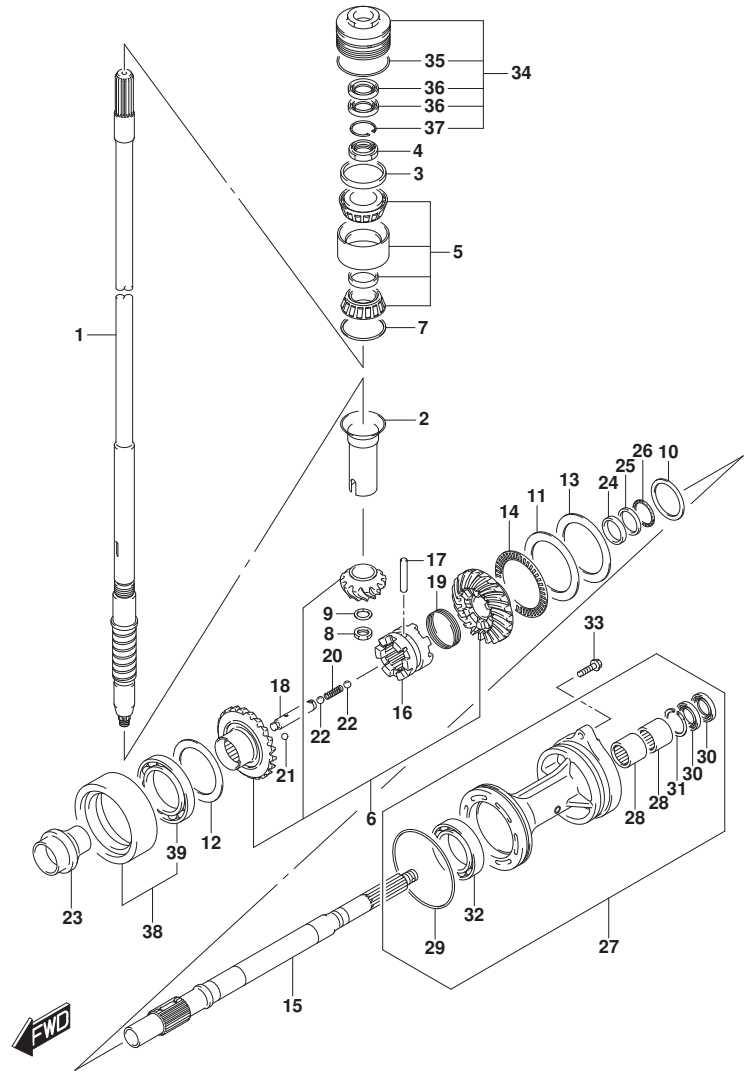

FIG.220B (1-E-11) ﾄﾗﾝｽﾐｯｼｮﾝ (DF150Z)(DF175Z)

見出番号	品番	品名	使用個数	備考	標準作業時間
13-5	09181-75008	ｼﾑ(75X100X0.7)	1	FWD ｷﾞｱ	
13-6	09181-75014	ｼﾑ(75X100X0.75)	1	FWD ｷﾞｱ	
13-7	09181-75009	ｼﾑ(75X100X0.8)	1	FWD ｷﾞｱ	
13-8	09181-75015	ｼﾑ(75X100X0.85)	1	FWD ｷﾞｱ	
13-9	09181-75010	ｼﾑ(75X100X0.9)	1	FWD ｷﾞｱ	
13-10	09181-75016	ｼﾑ(75X100X0.95)	1	FWD ｷﾞｱ	
13-11	09181-75011	ｼﾑ(75X100X1)	1	FWD ｷﾞｱ	
14	09269-75002	ﾍﾞｱﾘﾝｸﾞ(75X100X4)	1		
15	57610-93J20	ｼｬﾌﾄ,ﾌﾟﾛﾍﾟﾗ	1		
16	57621-93J20	ｼﾌﾀ,ｸﾗｯﾁﾄﾞｯｸﾞ	1		
17	09202-08007	ﾋﾟﾝ(8X49)	1		
18	57631-93J00	ﾋﾟﾝ,ｺﾈｸﾀ	1		
19	09440-52003	ｽﾌﾟﾘﾝｸﾞ	1		
20	09440-09040	ｽﾌﾟﾘﾝｸﾞ	1		
21	06111-07004	ﾎﾞｰﾙ	2		
22	06111-11004	ﾎﾞｰﾙ	2		
23	57622-93J00	ｽﾍﾟｰｻ,ﾌｫﾜｰﾄﾞｽﾗｽﾄ	1		
24	09160-30055	ﾜｯｼｬ(30X47X6)	1		
25	09160-30056	ﾜｯｼｬ(32X47X3)	1		
26	09269-30014	ﾍﾞｱﾘﾝｸﾞ(30X47X2)	1		

DF150Z
DF175Z

DF175_000_018_220B
TRANSMISSION

FIG.220B

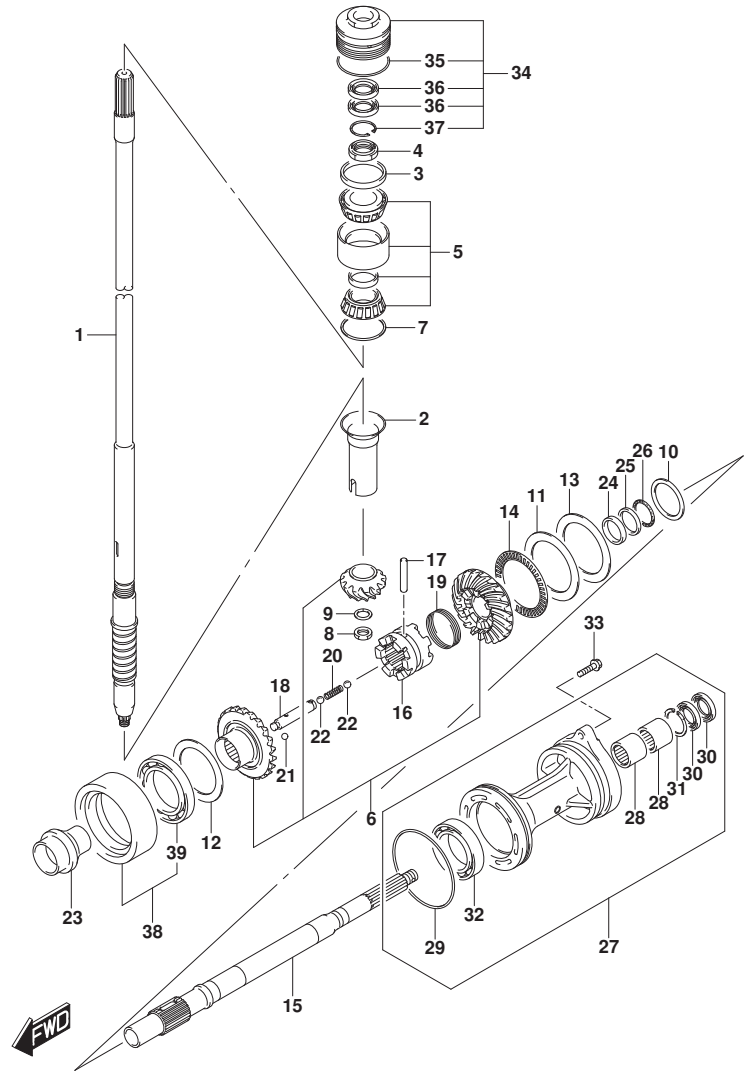

FIG.220B (1-E-12) ﾄﾗﾝｽﾐｯｼｮﾝ (DF150Z)(DF175Z)

見出番号	品番	品名	使用個数	備考	標準作業時間
27-1	56120-93J60-YAY	ﾊｳｼﾞﾝｸﾞ,ﾌﾟﾛﾍﾟﾗｼｬﾌﾄﾍﾞｱﾘﾝｸﾞ	1		
27-2	56120-93J60-Y5S	ﾊｳｼﾞﾝｸﾞ,ﾌﾟﾛﾍﾟﾗｼｬﾌﾄﾍﾞｱﾘﾝｸﾞ(WH)	1		
28	09263-30063	･ﾍﾞｱﾘﾝｸﾞ(30X40X25)	2		
29	09280-00040	･Oﾘﾝｸﾞ(D:3.1,ID:104.4)	1		
30	09282-30006	･ｵｲﾙｼｰﾙ	2		
31	09381-40003	･ｻｰｸﾘｯﾌﾟ	1		
32	09263-50009	･ﾍﾞｱﾘﾝｸﾞ(50X65X25)	1		
33	09116-08158	ﾎﾞﾙﾄ(8X35)	2		
34	56130-93J02	ﾊｳｼﾞﾝｸﾞ,ﾄﾞﾗｲﾌﾞｼｬﾌﾄﾍﾞｱﾘﾝｸﾞ	1		
35	09280-66004	･Oﾘﾝｸﾞ(D:3.1,ID:65.4)	1		
36	09282-24004	･ｵｲﾙｼｰﾙ	2		
37	09381-40003	･ｻｰｸﾘｯﾌﾟ	1		
38	56140-93J10	ﾊｳｼﾞﾝｸﾞ,ﾘﾊﾞｰｽｷﾞﾔﾍﾞｱﾘﾝｸﾞ	1		
39	09262-60002	･ﾍﾞｱﾘﾝｸﾞ(60X85X13)	1		

DF150Z
DF175Z

FIG.220C

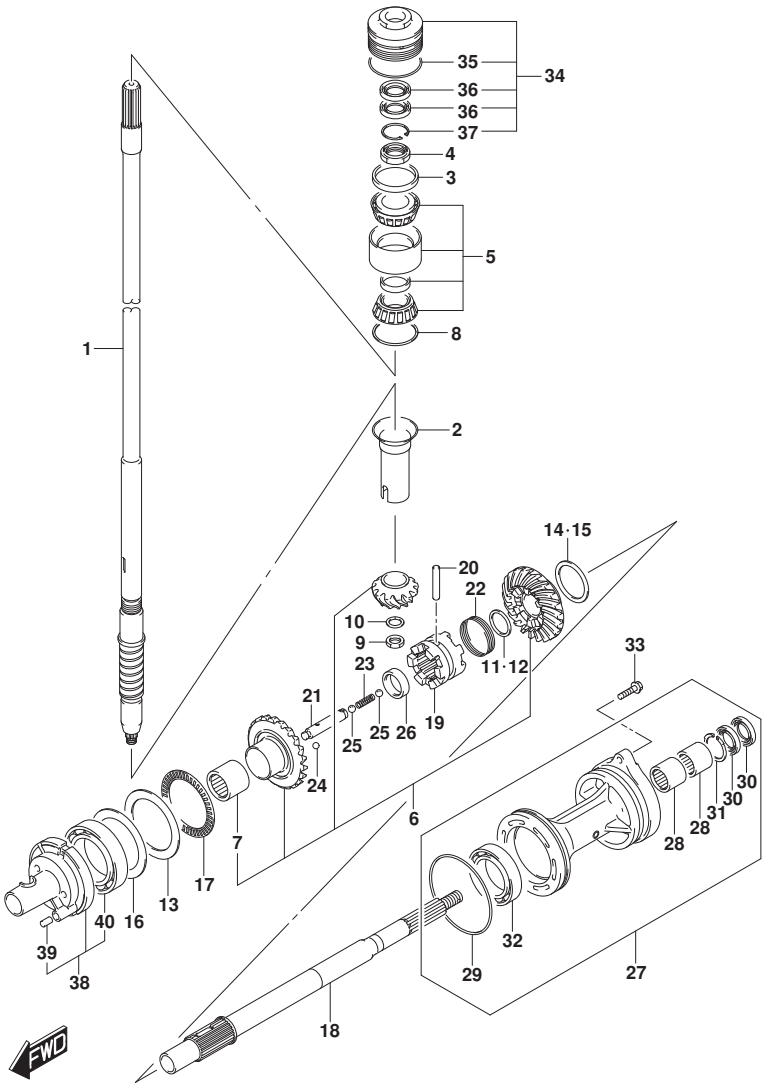

FIG.220C (1-E-13) ﾄﾗﾝｽﾐｯｼｮﾝ (DF150ST)

見出番号	品　番	品　名	使用個数	備　考	標準作業時間
1-1	57110-96J41	ｼﾔﾌﾄ,ﾄﾞﾗｲﾌﾞ(L)	1	W/ﾄﾗﾝｻﾑ(L)	
1-2	57110-96J31	ｼﾔﾌﾄ,ﾄﾞﾗｲﾌﾞ(X)	1	W/ﾄﾗﾝｻﾑ(X)	
2	57133-93J00	ｶﾗｰ,ﾄﾞﾗｲﾌﾞｼﾔﾌﾄ	1		
3	57134-93J00	ｽﾍﾟｰｻ,ﾄﾞﾗｲﾌﾞｼﾔﾌﾄﾍﾞｱﾘﾝｸﾞ	1		
4	09159-28003	ﾅｯﾄ	1		
5	09269-32001	ﾍﾞｱﾘﾝｸﾞ(32X66X49)	1		
6	57300-96810	ﾋﾟﾆｵﾝ/ｷﾞﾔｾｯﾄ	1		
7	09263-25067	･ﾍﾞｱﾘﾝｸﾞ(25X32X26)	1		
8-1	09181-60004	ｼﾑ(60X66X0.45)	1		
8-2	09181-60005	ｼﾑ(60X66X0.5)	1		
8-3	09181-60006	ｼﾑ(60X66X0.55)	1		
8-4	09181-60007	ｼﾑ(60X66X0.6)	1		
8-5	09181-60008	ｼﾑ(60X66X0.65)	1		
8-6	09181-60009	ｼﾑ(60X66X0.7)	1		
8-7	09181-60010	ｼﾑ(60X66X0.75)	1		
8-8	09181-60011	ｼﾑ(60X66X0.8)	1		
8-9	09181-60012	ｼﾑ(60X66X0.85)	1		
8-10	09181-60013	ｼﾑ(60X66X0.9)	1		
9	09140-16021	ﾅｯﾄ	1		
10	08221-16256	ｼﾑ	1		
11	57500-87861	ｼﾑｾｯﾄ,ﾘﾊﾞｰｽﾌﾟﾛﾂﾌﾟｼﾔﾌﾄ	1		
12-1	08211-30382	･ﾜｯｼｬ	1		

DF150ST

DF175_000_018_220C
TRANSMISSION

FIG.220C

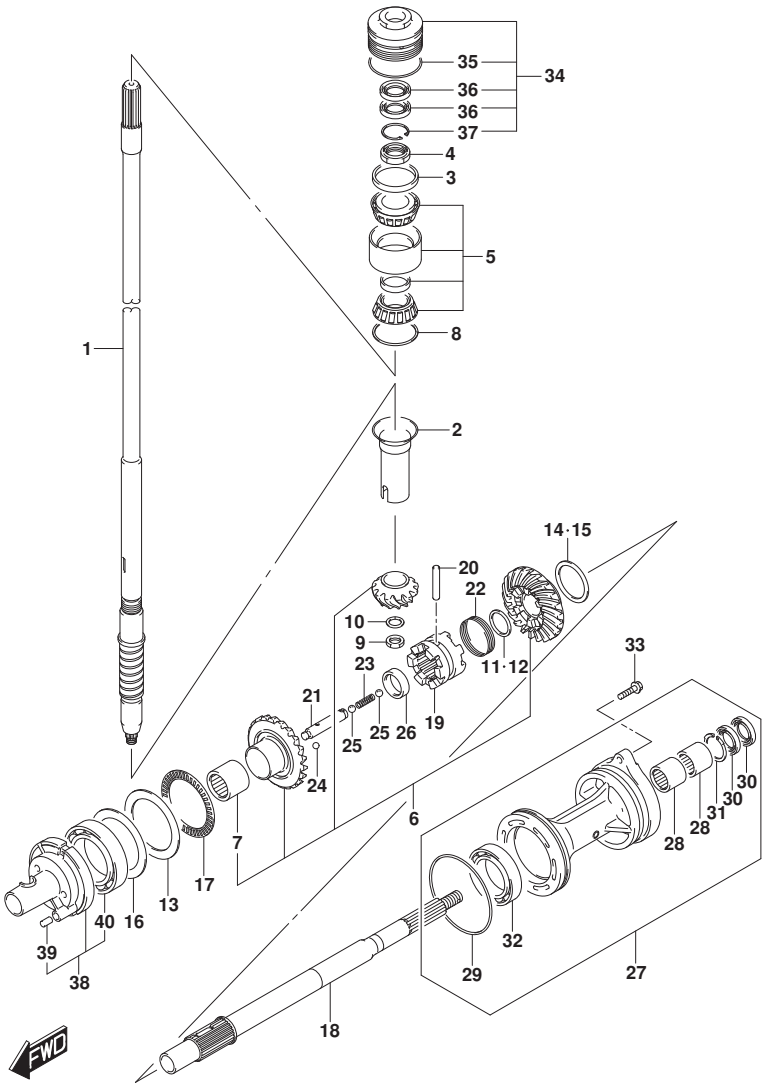

DF175_000_018_220C
TRANSMISSION

FIG.220C (1-E-14) トランスミッション (DF150ST)

見出番号	品番	品名	使用個数	備考	標準作業時間
12-2	09160-30036	・ワッシャ(30X38X1.7)	1		
12-3	09160-30037	・ワッシャ(30X38X1.9)	1		
12-4	09160-30038	・ワッシャ(30X38X2.1)	1		
12-5	08211-30384	・ワッシャ	1		
12-6	09160-30039	・ワッシャ(30X38X2.3)	1		
12-7	09160-30041	・ワッシャ(30X38X2.4)	1		
12-8	08211-30385	・ワッシャ	1		
12-9	09160-30042	・ワッシャ(30X38X2.6)	1		
12-10	09160-30043	・ワッシャ(30X38X2.7)	1		
12-11	09160-30044	・ワッシャ(30X38X2.8)	1		
13	09160-75002	ワッシャ(75X100X2)	1	FWD ギヤ	
14	57500-87852	シムセット,リバースギヤ	1	REV ギヤ	
15-1	09181-50013	・シム(50X62X1)	1	REV ギヤ	
15-2	09181-50012	・シム(50X62X1.1)	1	REV ギヤ	
15-3	09181-50005	・シム(50X62X1.2)	1	REV ギヤ	
15-4	09181-50006	・シム(50X62X1.3)	1	REV ギヤ	
15-5	09181-50007	・シム(50X62X1.4)	1	REV ギヤ	
15-6	09181-50008	・シム(50X62X1.5)	1	REV ギヤ	
15-7	09181-50009	・シム(50X62X1.6)	1	REV ギヤ	
15-8	09181-50010	・シム(50X62X1.7)	1	REV ギヤ	

DF150ST

FIG.220C

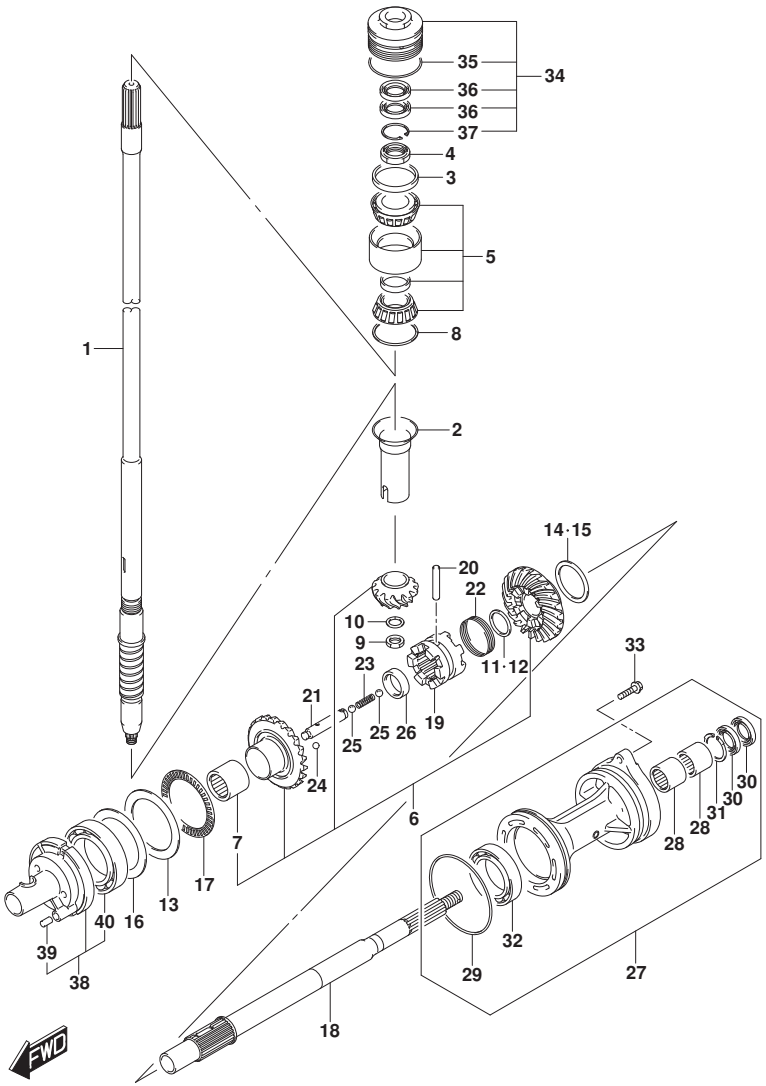

DF175_000_018_220C
TRANSMISSION

FIG.220C (1-E-15) ﾄﾗﾝｽﾐｯｼｮﾝ (DF150ST)

見出番号	品番	品名	使用個数	備考	標準作業時間
16-1	09181-75018	ｼﾑ(75X100X0.5)	1	FWD ｷﾞｱ	
16-2	09181-75019	ｼﾑ(75X100X0.55)	1	FWD ｷﾞｱ	
16-3	09181-75012	ｼﾑ(75X100X0.6)	1	FWD ｷﾞｱ	
16-4	09181-75013	ｼﾑ(75X100X0.65)	1	FWD ｷﾞｱ	
16-5	09181-75008	ｼﾑ(75X100X0.7)	1	FWD ｷﾞｱ	
16-6	09181-75014	ｼﾑ(75X100X0.75)	1	FWD ｷﾞｱ	
16-7	09181-75009	ｼﾑ(75X100X0.8)	1	FWD ｷﾞｱ	
16-8	09181-75015	ｼﾑ(75X100X0.85)	1	FWD ｷﾞｱ	
16-9	09181-75010	ｼﾑ(75X100X0.9)	1	FWD ｷﾞｱ	
16-10	09181-75016	ｼﾑ(75X100X0.95)	1	FWD ｷﾞｱ	
16-11	09181-75011	ｼﾑ(75X100X1)	1	FWD ｷﾞｱ	
17	09269-75002	ﾍﾞｱﾘﾝｸﾞ(75X100X4)	1		
18	57610-93J00	ｼｬﾌﾄ,ﾌﾟﾛﾍﾟﾗ	1		
19	57621-93J10	ｼﾌﾀ,ｸﾗｯﾁﾄﾞｯｸﾞ	1		
20	09202-08007	ﾋﾟﾝ(8X49)	1		
21	57631-93J00	ﾋﾟﾝ,ｺﾈｸﾀ	1		
22	09440-52003	ｽﾌﾟﾘﾝｸﾞ	1		
23	09440-09040	ｽﾌﾟﾘﾝｸﾞ	1		
24	06111-07004	ﾎﾞｰﾙ	2		
25	06111-11004	ﾎﾞｰﾙ	2		
26	09180-25082	ｽﾍﾟｰｻ(25X36.5X9.5)	1		

DF150ST

FIG.220C

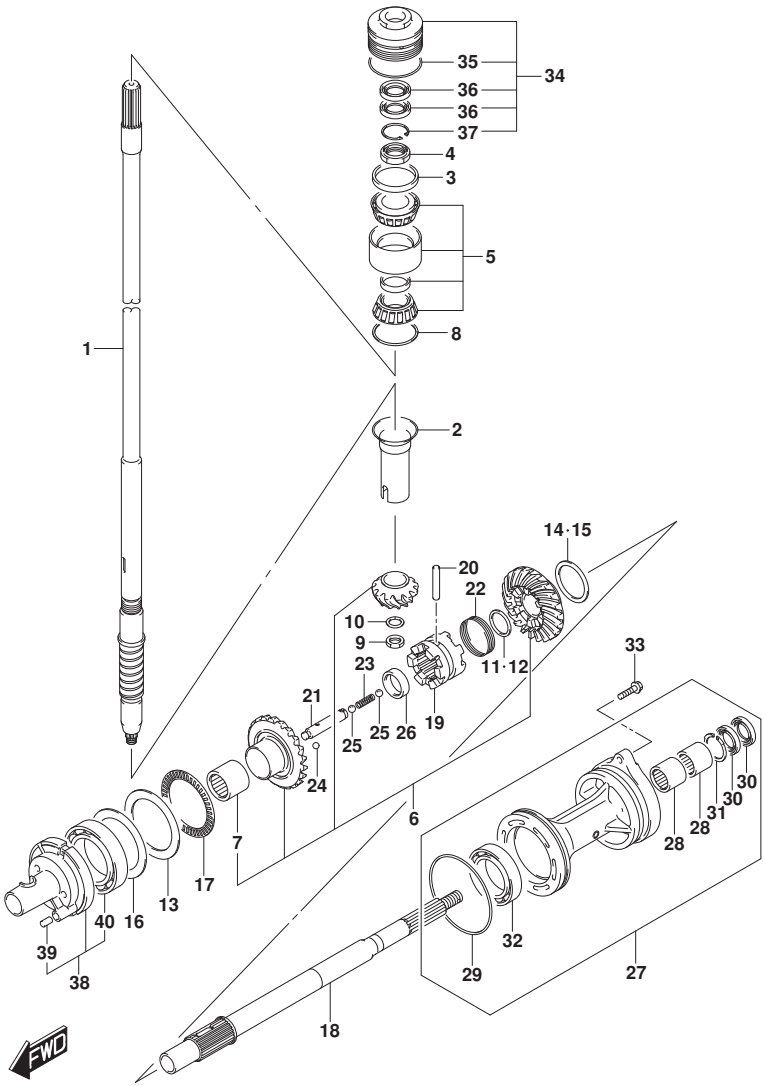

FIG.220C (1-F-2) トランスミッション (DF150ST)

見出番号	品番	品名	使用個数	備考	標準作業時間
27	56120-93J50-YAY	ハウジング,プロペラシャフトベアリング	1		
28	09263-30063	・ベアリング (30X40X25)	2		
29	09280-00040	・Oリング (D:3.1,ID:104.4)	1		
30	09282-30006	・オイルシール	2		
31	09381-40003	・サークリップ	1		
32	08113-60100	・ベアリング	1		
33	09116-08158	ボルト(8X35)	2		
34	56130-93J02	ハウジング,ドライブシャフトベアリング	1		
35	09280-66004	・Oリング (D:3.1,ID:65.4)	1		
36	09282-24004	・オイルシール	2		
37	09381-40003	・サークリップ	1		
38	56140-93J01	ハウジング,フォワードギヤベアリング	1		
39	04221-08129	・ピン	1		
40	09263-50009	・ベアリング (50X65X25)	1		

DF150ST

DF175_000_018_220C
TRANSMISSION

FIG.301A

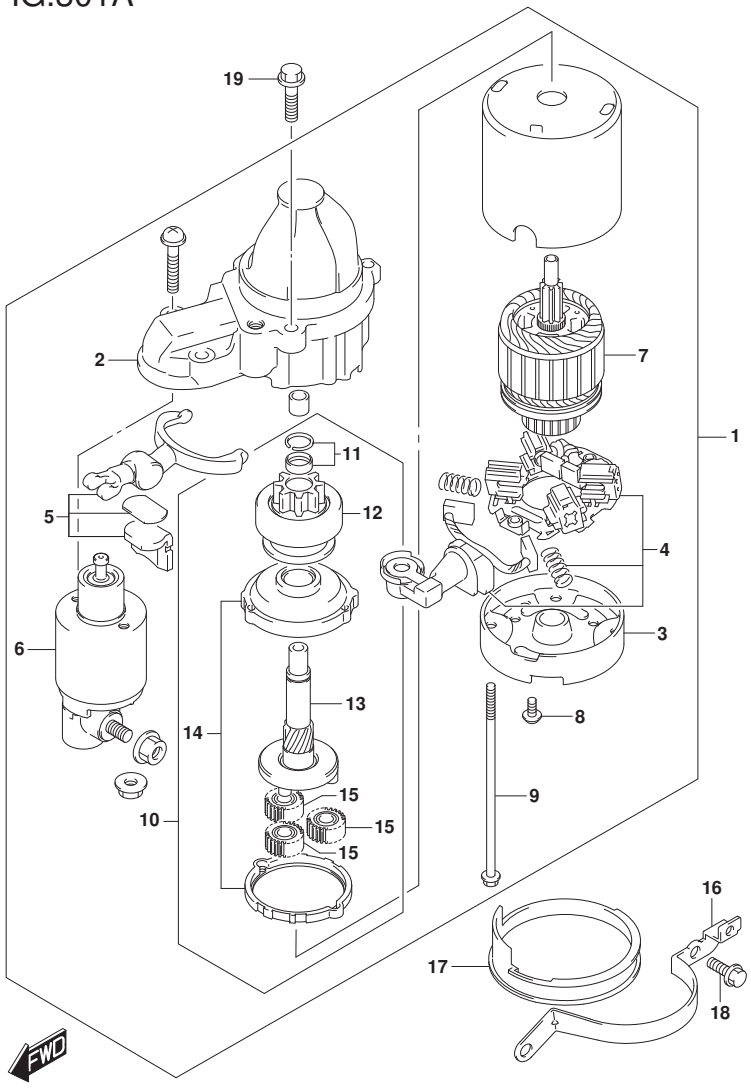

DF175_000_018_301A
STARTING MOTOR

FIG.301A (1-F-3) ｽﾀｰﾃｲﾝｸﾞﾓｰﾀ

見出番号	品番	品名	使用個数	備考	標準作業時間
1	31100-98L10	ﾓｰﾀｱｯｼ,ｽﾀｰﾃｲﾝｸﾞ	1		
2	31150-98L00	･ｹｰｽ,ｷﾞﾔ	1		
3	31170-92J00	･ﾊｳｼﾞﾝｸﾞ,ﾘﾔ	1		
4	31173-98L00	･ﾎﾙﾀﾞｱｯｼ,ﾌﾞﾗｼ	1		
5	31191-63J00	･ﾚﾊﾞｰｱｯｼ	1		
6	31220-98L10	･ｽｲｯﾁｱｯｼ	1		
7	31311-63J00	･ｱﾏﾁｭｱ	1		
8	31192-92J00	･ｽｸﾘｭｾｯﾄ	1		
9	31261-75F10	･ﾎﾞﾙﾄ	2		
10	31340-98L00	･ｸﾗｯﾁｾｯﾄ,ｽﾀｰﾃｲﾝｸﾞﾓｰﾀ	1		
11	31313-86030	･･ｽﾄｯﾊﾟｾｯﾄ	1		
12	31320-98L00	･･ﾋﾟﾆｵﾝ	1		
13	31341-98L00	･･ｼｬﾌﾄ,ﾋﾟﾆｵﾝ	1		
14	31343-63J00	･･ｲﾝﾀｰﾅﾙｷﾞﾔ	1		
15	31344-63J00	･･ｷﾞﾔｱｯｼ	3		
16	31912-96J00	ﾊﾞﾝﾄﾞ,ｽﾀｰﾀﾓｰﾀ	1		
17	31918-92J01	ﾀﾞﾝﾊﾟ,ﾛｱ	1		
18	01550-08207	ﾎﾞﾙﾄ	2		
19	01550-08357	ﾎﾞﾙﾄ	2		

FIG.303A

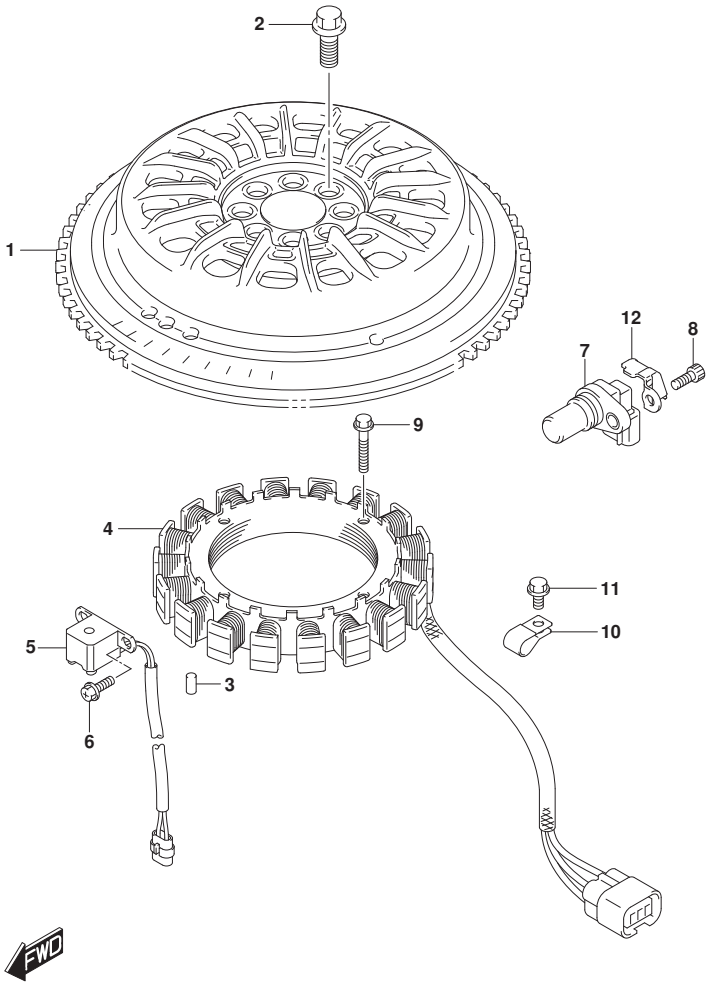

FIG.303A (1-F-4) ﾏｸﾞﾈﾄ (DF150T)(DF150Z)(DF150ST)

見出番号	品番	品名	使用個数	備考	標準作業時間
1	32102-96J02	ﾌﾗｲﾎｲｰﾙ,ﾏｸﾞﾈﾄ	1		
2	09103-12125	ﾎﾞﾙﾄ(12X26)	8		
3	09202-06031	ﾋﾟﾝ(6X12)	1		
4	32120-96J00	ｺｲﾙ,ﾊﾞｯﾃﾘﾁｬｰｼﾞﾝｸﾞ	1		
5	32160-88L10	ｺｲﾙ,ｲｸﾞﾆｯｼｮﾝﾀｲﾐﾝｸﾞ	1		
6	09106-05030	ﾎﾞﾙﾄ(5X10)	2		
7	33220-64L10	ｾﾝｻｱｯｼ,ﾎﾟｼﾞｼｮﾝ	1		
8	07130-06167	ﾎﾞﾙﾄ	1		
9	09103-06231	ﾎﾞﾙﾄ(6X35)	4		
10	09403-13408	ｸﾗﾝﾌﾟ	1		
11	01550-06127	ﾎﾞﾙﾄ	1		
12	11185-96J00	ｶﾊﾞｰ,ｾﾝｻ	1		

DF150T
DF150Z
DF150ST

DF175_000_018_303A
MAGNETO

FIG.303B

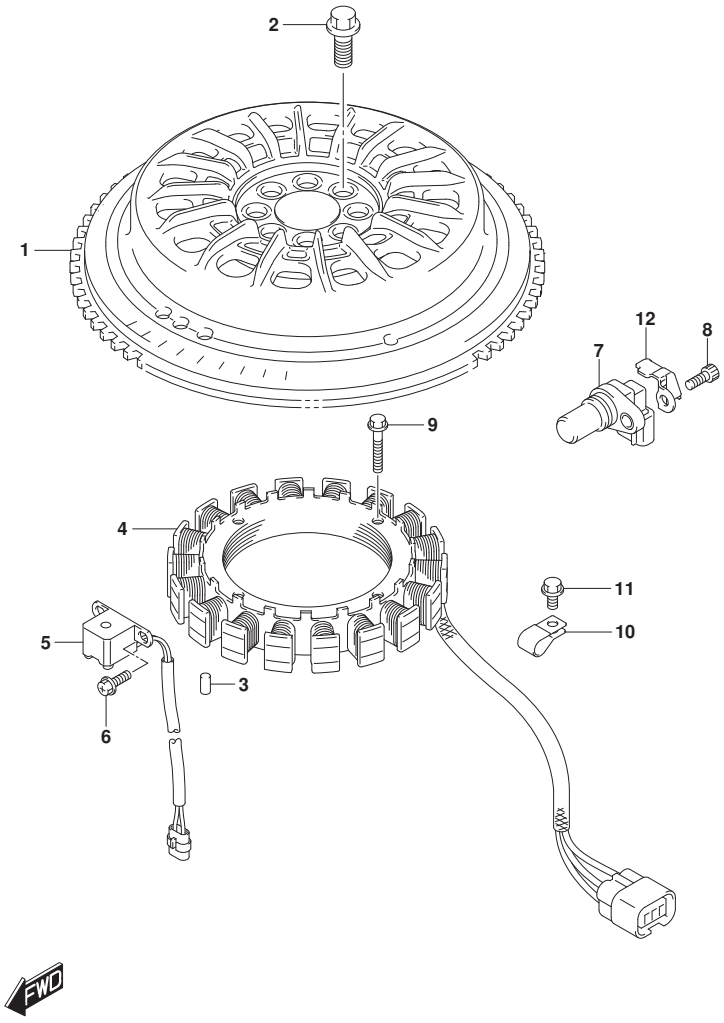

FIG.303B (1-F-5) ﾏｸﾞﾈﾄ (DF175T)(DF175Z)

見出番号	品　番	品　名	使用個数	備　考	標　準 作業時間
1	32102-96J02	ﾌﾗｲﾎｲｰﾙ,ﾏｸﾞﾈﾄ	1		
2	09103-12125	ﾎﾞﾙﾄ(12X26)	8		
3	09202-06031	ﾋﾟﾝ(6X12)	1		
4	32120-96J00	ｺｲﾙ,ﾊﾞｯﾃﾘﾁｬｰｼﾞﾝｸﾞ	1		
5	32160-88L10	ｺｲﾙ,ｲｸﾞﾆｯｼｮﾝﾀｲﾐﾝｸﾞ	1		
6	09106-05030	ﾎﾞﾙﾄ(5X10)	2		
7	33220-64L10	ｾﾝｻｱｯｼ,ﾎﾟｼﾞｼｮﾝ	2		
8	07130-06167	ﾎﾞﾙﾄ	2		
9	09103-06231	ﾎﾞﾙﾄ(6X35)	4		
10	09403-13408	ｸﾗﾝﾌﾟ	1		
11	01550-06127	ﾎﾞﾙﾄ	1		
12	11185-96J00	ｶﾊﾞｰ,ｾﾝｻ	2		

DF175T
DF175Z

DF175_000_018_303B
MAGNETO

FIG.310A

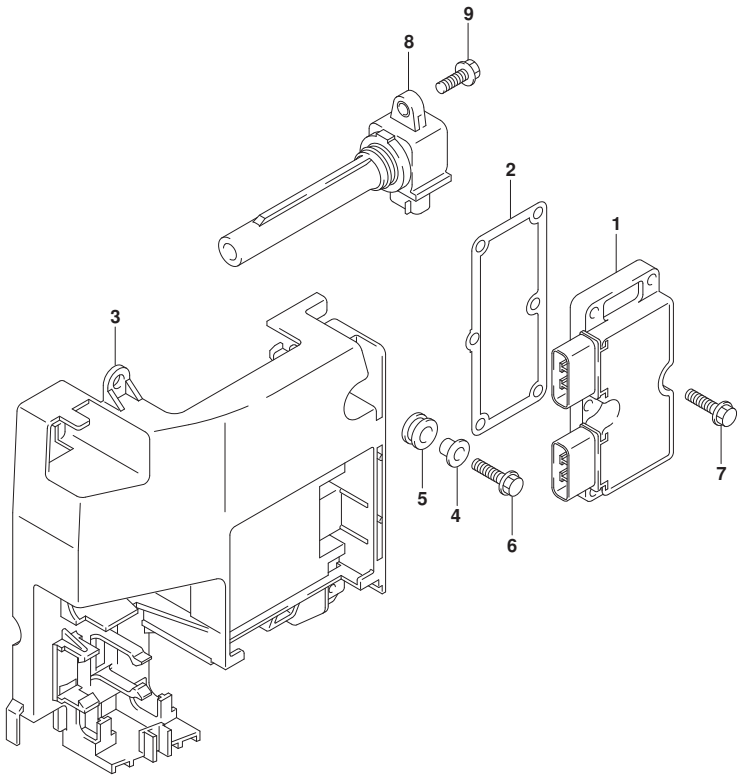

FIG.310A (1-F-6) ﾚｸﾁﾌｧｲｱ/ｲｸﾞﾆｼｮﾝ ｺｲﾙ

見出番号	品番	品名	使用個数	備考	標準作業時間
1	32800-96J00	ﾚｸﾁﾌｧｲﾔ/ﾚｷﾞｭﾚｰﾀｱｯｼ	1		
2	32805-96J00	ｶﾞｽｹｯﾄ,ﾚｸﾁﾌｧｲﾔ/ﾚｷﾞｭﾚｰﾀ	1		
3	32890-96J00	ﾎﾙﾀﾞ,ｴﾚｸﾄﾘｯｸﾊﾟｰﾂ	1		
4	09169-06062	ﾜｯｼｬ	2		
5	09320-09016	ｸｯｼｮﾝ	4		
6	01550-06257	ﾎﾞﾙﾄ	2		
7	01550-06257	ﾎﾞﾙﾄ	6		
8	33410-93J00	ｺｲﾙｱｯｼ,ｲｸﾞﾆｯｼｮﾝ	4		
9	01550-06207	ﾎﾞﾙﾄ	4		

DF175_000_018_310A
RECTIFIER/IGNITION COIL

FIG.315A

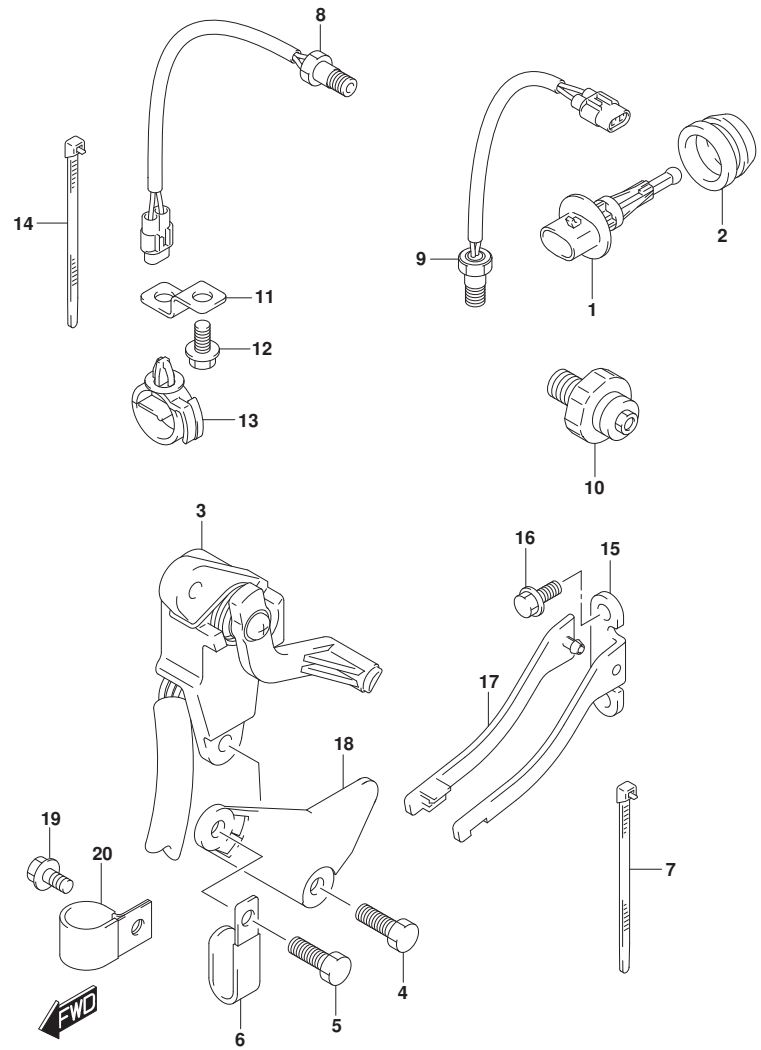

DF175_000_018_315A
SENSOR

FIG.315A (1-F-7) ｾﾝｻ

見出番号	品　番	品　名	使用個数	備　考	標　準 作業時間
1	13650-52G00	ｾﾝｻ, ｲﾝﾚｯﾄｴｱﾃﾝﾊﾟﾚﾁｬ	1		
2	13655-87J00	ｸﾞﾛﾒｯﾄ, ｴｱﾃﾝﾊﾟﾚﾁｬｾﾝｻ	1		
3	34801-99E04	ｾﾝﾀﾞｱｯｼ, ﾄﾘﾑ	1		
4	09103-06093	ﾎﾞﾙﾄ(6X20)	2		
5	09103-06093	ﾎﾞﾙﾄ(6X20)	1		
6	29404-93J10	ｸﾗﾝﾌﾟ	1		
7	09407-14403	ｸﾗﾝﾌﾟ (L:125)	1		
8	34830-87J20	ｾﾝｻ, ﾃﾝﾊﾟﾚﾁｬ	1	ｴｷｿﾞｰｽﾄ	
9	34830-87J20	ｾﾝｻ, ﾃﾝﾊﾟﾚﾁｬ	1	ｼﾘﾝﾀﾞ	
10	37820-99E02	ｽｲｯﾁｱｯｼ, ｵｲﾙﾌﾟﾚｯｼｬ	1		
11	36617-93J10	ﾌﾞﾗｹｯﾄ, ﾊｰﾈｽ	1		
12	29103-93J00	ﾎﾞﾙﾄ(6X12)	1		
13	09403-20307	ｸﾗﾝﾌﾟ	1		
14	09407-14407	ｸﾗﾝﾌﾟ (L:145)	2		
15	43117-96J00	ｶﾑ, ﾄﾘﾑｾﾝﾀﾞ	1		
16	09116-05010	ﾎﾞﾙﾄ(5X12)	2		
17	43118-96J00	ﾌﾟﾚｰﾄ, ﾄﾘﾑｾﾝﾀﾞｶﾑ	1		
18	41118-96J00	ﾌﾟﾚｰﾄ, ﾄﾘﾑｾﾝﾀﾞ	1		
19	29103-93J00	ﾎﾞﾙﾄ(6X12)	1		
20	09403-19409	ｸﾗﾝﾌﾟ	1		

FIG.322A

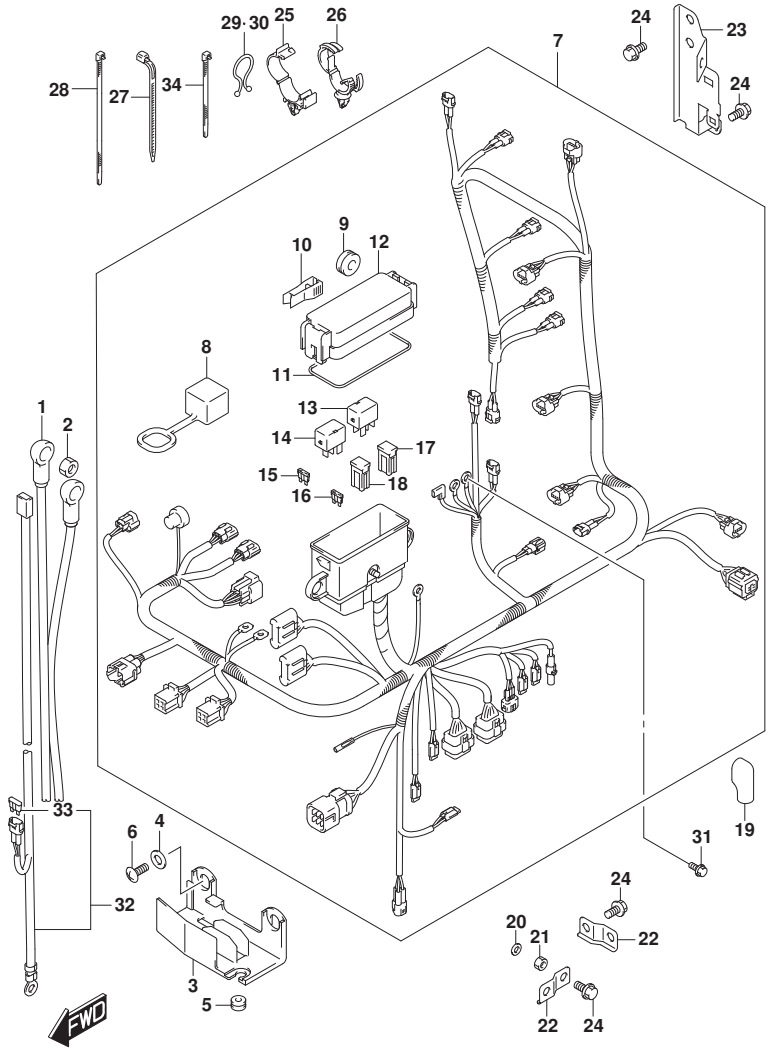

FIG.322A (1-F-8) ﾊｰﾈｽ (DF150T)(DF150Z)(DF150ST)

見出番号	品　番	品　名	使用個数	備　考	標　準 作業時間
1	33810-96L00	ｹｰﾌﾞﾙｱｯｼ,ｽﾀｰﾀﾓｰﾀ	1		
2	08316-10087	ﾅｯﾄ	1		
3	36616-96J00	ﾎﾙﾀﾞ,ｹｰﾌﾞﾙ	1		
4	09169-06053	ﾜｯｼｬ	2		
5	09320-04009	ﾌﾞｯｼｭ	2		
6	02142-06167	ｽｸﾘｭ	2		
7	36610-96J80	ﾊｰﾈｽｱｯｼ,ﾜｲﾔﾘﾝｸﾞ	1		
8	33634-96J00	･ｷｬｯﾌﾟ,ｻｰﾋﾞｽｺﾈｸﾀ	1		
9	09320-08021	･ｸｯｼｮﾝ	2		
10	36737-96J00	･ﾌﾟｰﾗ,ﾌｭｰｽﾞ	1		
11	36721-96J00	･Oﾘﾝｸﾞ,ｱｯﾊﾟｶﾊﾞｰ	1		
12	36738-96J00	･ｶﾊﾞｰ,ﾌｭｰｽﾞｹｰｽｱｯﾊﾟ	1		
13	38860-76F01	･ﾘﾚｰｱｯｼ	1	ｴﾝｼﾞﾝｺﾝﾄﾛｰﾙﾕﾆｯﾄ	
14	38860-76F01	･ﾘﾚｰｱｯｼ	1	ｽﾀｰﾀﾓｰﾀ	
15	09481-10501	･ﾌｭｰｽﾞ(10A)	3		
16	09481-30501	･ﾌｭｰｽﾞ(30A)	3		
17	09481-30401	･ﾌｭｰｽﾞ(30A)	1		
18	09481-60401	･ﾌｭｰｽﾞ(60A)	2		
19	36612-96J00	ｷｬｯﾌﾟ,ﾀｰﾐﾅﾙ	1		
20	08310-00067	ﾅｯﾄ	1		

DF150T
DF150Z
DF150ST

DF175_000_018_322A
HARNESS

FIG.322A

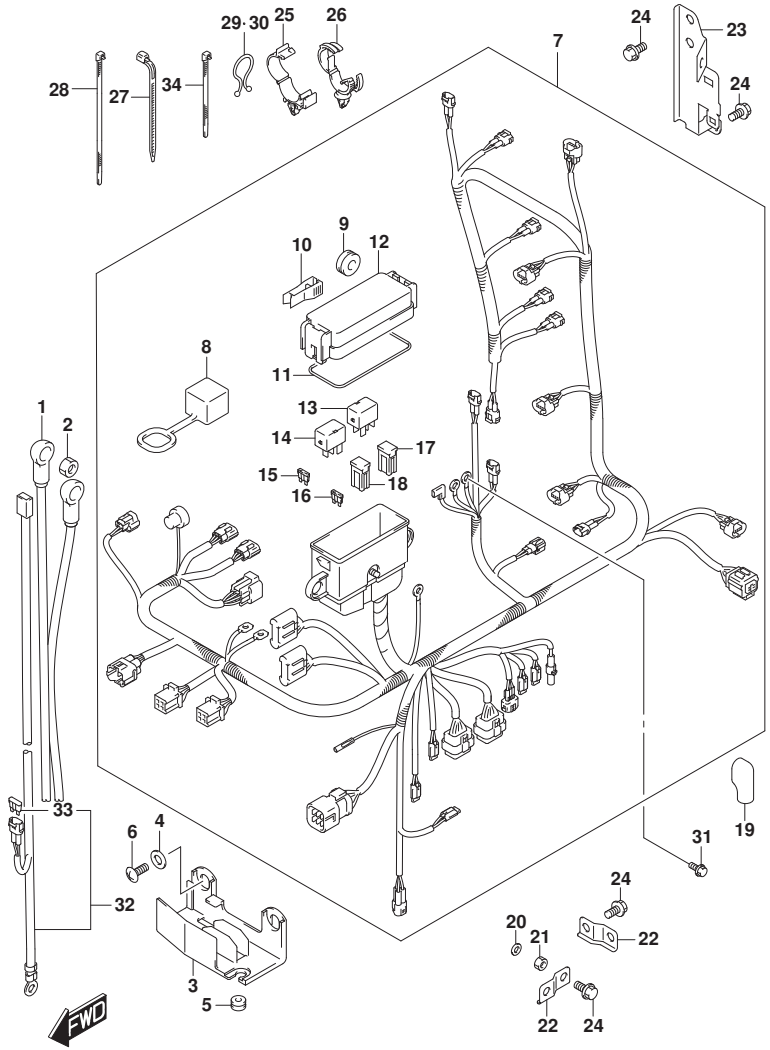

FIG.322A (1-F-9) ﾊｰﾈｽ (DF150T)(DF150Z)(DF150ST)

見出番号	品　番	品　名	使用個数	備　考	標　準 作業時間
21	08321-01067	ﾛｯｸﾜｯｼｬ	1		
22	36617-93J00	ﾌﾞﾗｹｯﾄ,ﾊｰﾈｽ	2		
23	36617-96J00	ﾌﾞﾗｹｯﾄ,ﾊｰﾈｽ	1		
24	01550-06127	ﾎﾞﾙﾄ	4		
25	09403-18409	ｸﾗﾝﾌﾟ	1		
26	09403-20308	ｸﾗﾝﾌﾟ	1		
27	09407-14403	ｸﾗﾝﾌﾟ(L:125)	1		
28	09407-14407	ｸﾗﾝﾌﾟ(L:145)	4		
29	09408-00008	ｸﾘｯﾌﾟ(ID:20)	2		
30	09408-00024	ｸﾘｯﾌﾟ(ID:23)	1		
31	01550-06127	ﾎﾞﾙﾄ	1		
32-1	36625-93J00	ﾘｰﾄﾞ,ﾊﾞｯﾃﾘ	1	L:3900	
32-2	36625-93J10	ﾘｰﾄﾞ,ﾊﾞｯﾃﾘ	1	OPT L:6700	
33	09481-15501	･ﾌｭｰｽﾞ(15A)	1		
34	09407-10404	ｸﾗﾝﾌﾟ(L:100)	2		

DF150T
DF150Z
DF150ST

DF175_000_018_322A
HARNESS

FIG.322B

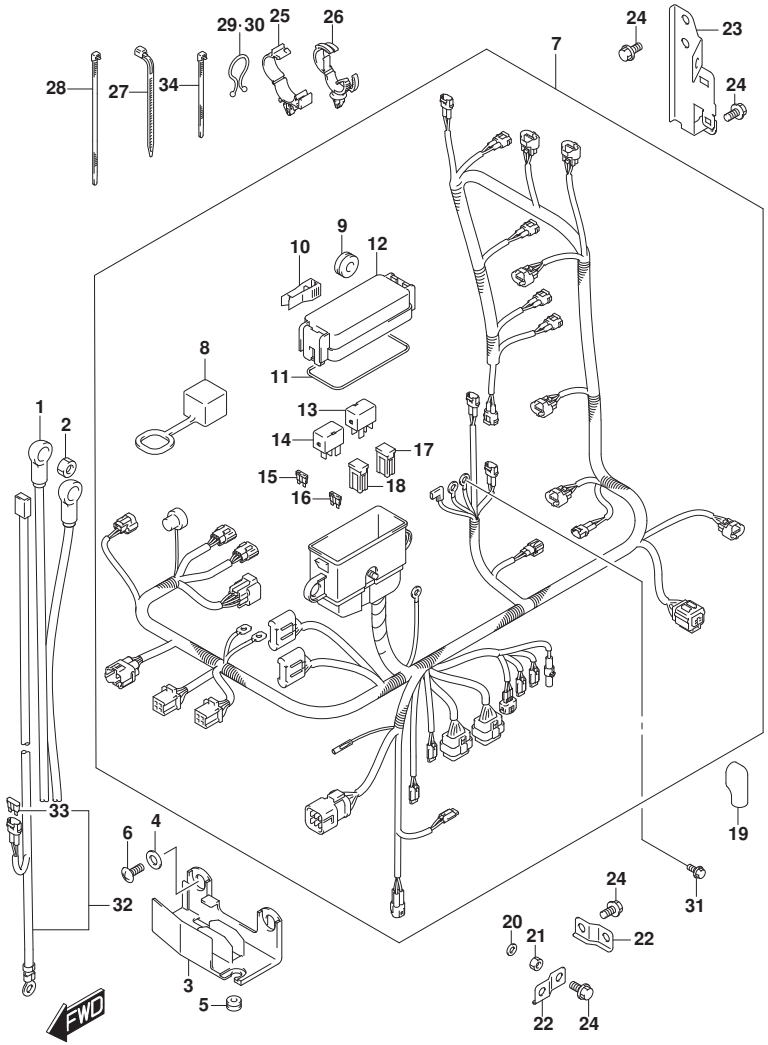

FIG.322B (1-F-10) ﾊｰﾈｽ (DF175T)(DF175Z)

見出番号	品　番	品　名	使用個数	備　考	標　準 作業時間
1	33810-96L00	ｹｰﾌﾞﾙｱｯｼ,ｽﾀｰﾀﾓｰﾀ	1		
2	08316-10087	ﾅｯﾄ	1		
3	36616-96J00	ﾎﾙﾀﾞ,ｹｰﾌﾞﾙ	1		
4	09169-06053	ﾜｯｼｬ	2		
5	09320-04009	ﾌﾞｯｼｭ	2		
6	02142-06167	ｽｸﾘｭ	2		
7	36610-96J90	ﾊｰﾈｽｱｯｼ,ﾜｲﾔﾘﾝｸﾞ	1		
8	33634-96J00	･ｷｬｯﾌﾟ,ｻｰﾋﾞｽｺﾈｸﾀ	1		
9	09320-08021	･ｸｯｼｮﾝ	2		
10	36737-96J00	･ﾌﾟｰﾗ,ﾌｭｰｽﾞ	1		
11	36721-96J00	･Oﾘﾝｸﾞ,ｱｯﾊﾟｶﾊﾞｰ	1		
12	36738-96J00	･ｶﾊﾞｰ,ﾌｭｰｽﾞｹｰｽｱｯﾊﾟ	1		
13	38860-76F01	･ﾘﾚｰｱｯｼ	1	ｴﾝｼﾞﾝｺﾝﾄﾛｰﾙﾕﾆｯﾄ	
14	38860-76F01	･ﾘﾚｰｱｯｼ	1	ｽﾀｰﾀﾓｰﾀ	
15	09481-10501	･ﾌｭｰｽﾞ(10A)	3		
16	09481-30501	･ﾌｭｰｽﾞ(30A)	3		
17	09481-30401	･ﾌｭｰｽﾞ(30A)	1		
18	09481-60401	･ﾌｭｰｽﾞ(60A)	2		
19	36612-96J00	ｷｬｯﾌﾟ,ﾀｰﾐﾅﾙ	1		
20	08310-00067	ﾅｯﾄ	1		
21	08321-01067	ﾛｯｸﾜｯｼｬ	1		

DF175T
DF175Z

DF175_000_018_322B
HARNESS

FIG.322B

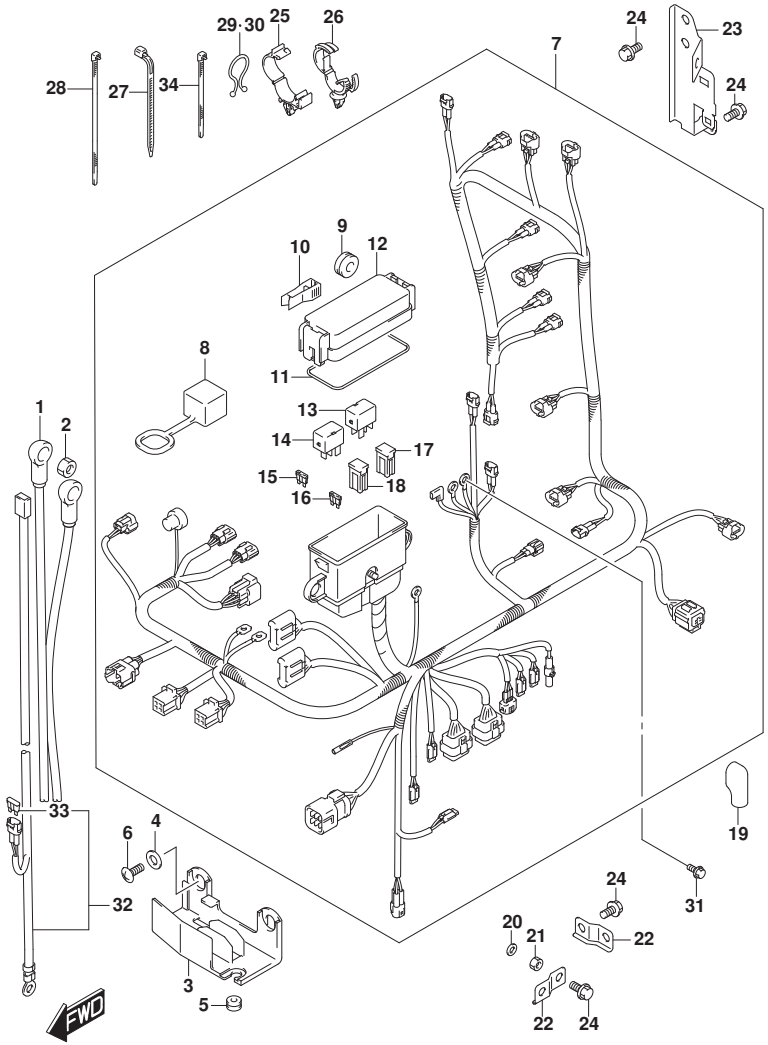

FIG.322B (1-F-11) ﾊｰﾈｽ (DF175T)(DF175Z)

見出番号	品　番	品　名	使用個数	備　考	標　準 作業時間
22	36617-93J00	ﾌﾞﾗｹｯﾄ,ﾊｰﾈｽ	2		
23	36617-96J00	ﾌﾞﾗｹｯﾄ,ﾊｰﾈｽ	1		
24	01550-06127	ﾎﾞﾙﾄ	4		
25	09403-18409	ｸﾗﾝﾌﾟ	1		
26	09403-20308	ｸﾗﾝﾌﾟ	1		
27	09407-14403	ｸﾗﾝﾌﾟ(L:125)	1		
28	09407-14407	ｸﾗﾝﾌﾟ(L:145)	4		
29	09408-00008	ｸﾘｯﾌﾟ(ID:20)	2		
30	09408-00024	ｸﾘｯﾌﾟ(ID:23)	1		
31	01550-06127	ﾎﾞﾙﾄ	1		
32-1	36625-93J00	ﾘｰﾄﾞ,ﾊﾞｯﾃﾘ	1	L:3900	
32-2	36625-93J10	ﾘｰﾄﾞ,ﾊﾞｯﾃﾘ	1	OPT L:6700	
33	09481-15501	･ﾌｭｰｽﾞ(15A)	1		
34	09407-10404	ｸﾗﾝﾌﾟ(L:100)	2		

DF175T
DF175Z

DF175_000_018_322B
HARNESS

FIG.326A

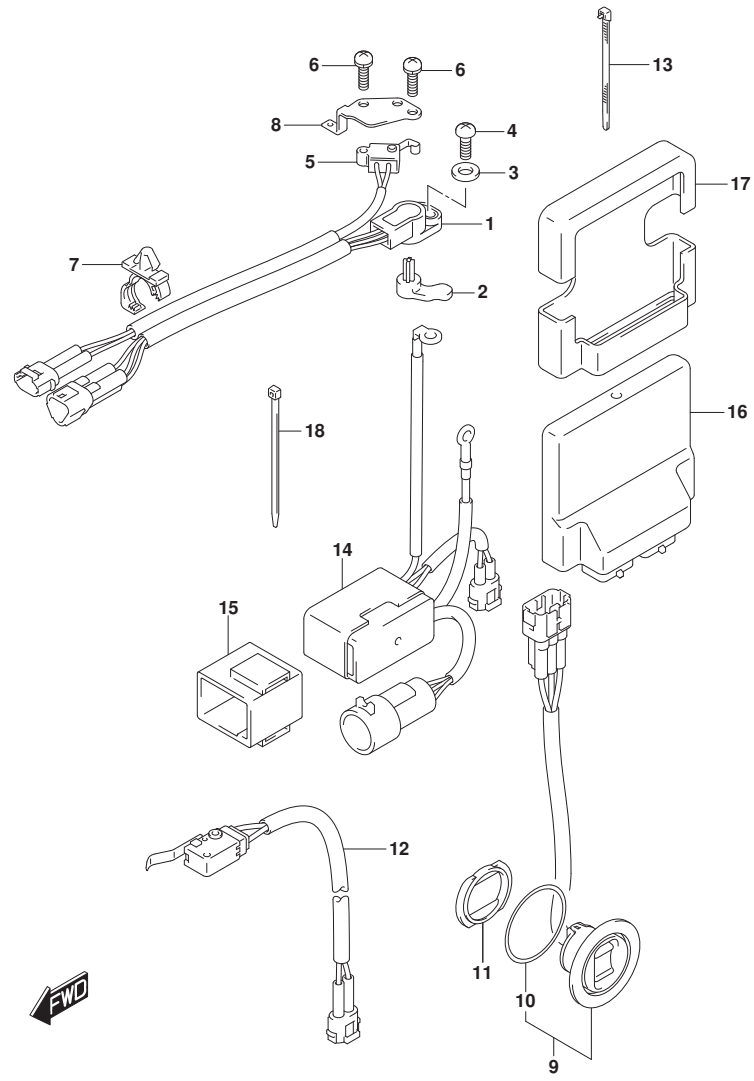

FIG.326A (1-F-12) PTT ｽｲｯﾁ/ｴﾝｼﾞﾝ ｺﾝﾄﾛｰﾙ ﾕﾆｯﾄ

見出番号	品　番	品　名	使用個数	備　考	標　準 作業時間
1	13580-93J02	ｾﾝｻｱｯｼ,ｼﾌﾄﾎﾟｼﾞｼｮﾝ	1		
2	37729-93J00	ﾚﾊﾞｰ,ｼﾌﾄｾﾝｻ	1		
3	09160-05029	ﾜｯｼｬ(5.5X12X0.8)	1		
4	02112-35167	ｽｸﾘｭ	1		
5	37721-93J00	ｽｲｯﾁｱｯｼ,ﾆｭｰﾄﾗﾙ	1		
6	09137-04004	ｽｸﾘｭ(4X16)	2		
7	09403-12412	ｸﾗﾝﾌﾟ	2		
8	37725-96J00	ﾌﾞﾗｹｯﾄ,ｽｲｯﾁｱｯｼ	1		
9	37850-92J00	ｽｲｯﾁｱｯｼ,PTT	1		
10	37856-92J00	･ﾃｰﾌﾟ,PTTｽｲｯﾁ	1		
11	37857-92J00	ﾌﾞｯｼｭ,PTTｽｲｯﾁ	1		
12	37722-93J11	ｽｲｯﾁｱｯｼ,ﾁﾙﾄﾘﾐｯﾄ	1		
13	09407-14407	ｸﾗﾝﾌﾟ(L:145)	1		
14	38410-93J12	ﾘﾚｰｱｯｼ,PTT	1		
15	38415-93J00	ﾎﾙﾀﾞ,PTTﾘﾚｰ	1		
16	33920-96JN0	ﾕﾆｯﾄ,ｴﾝｼﾞﾝｺﾝﾄﾛｰﾙ	1		
17	33925-93J00	ｸｯｼｮﾝ,ｴﾝｼﾞﾝｺﾝﾄﾛｰﾙﾕﾆｯﾄ	1		
18	09407-14407	ｸﾗﾝﾌﾟ(L:145)	2		

DF175_000_018_326A
PTT SWITCH/ENGINE CONTROL UNIT

FIG.335A

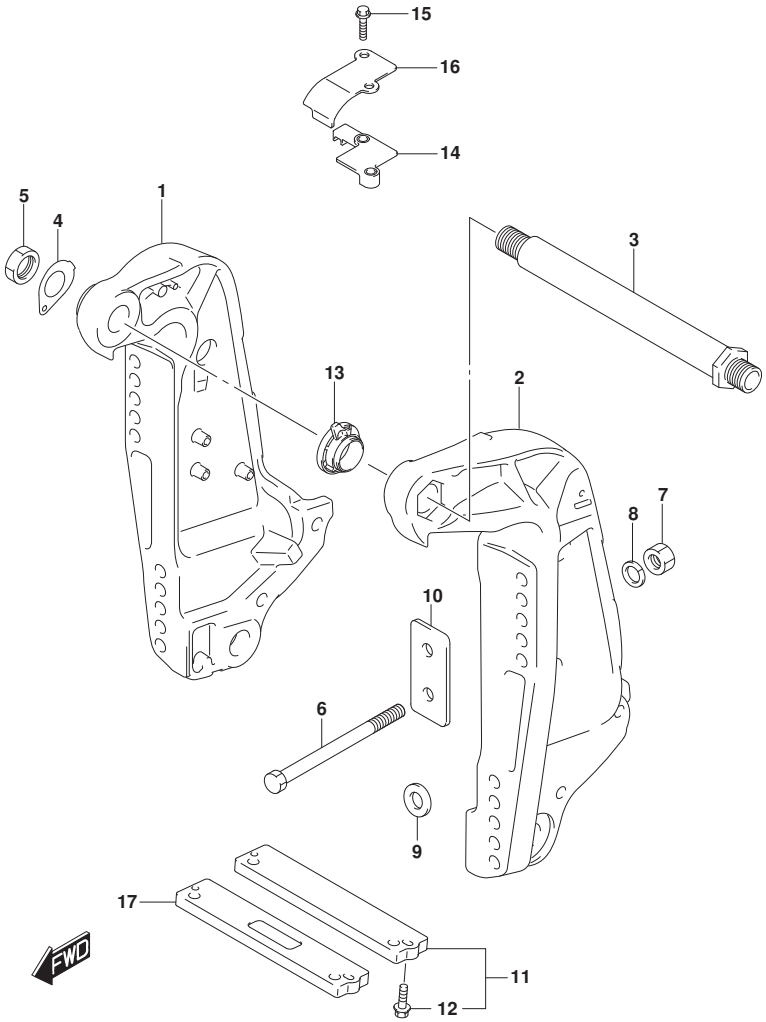

FIG.335A (1-F-13) ｸﾗﾝﾌﾟ ﾌﾞﾗｹｯﾄ (DF150T)(DF150Z)(DF175T)(DF175Z)

見出番号	品　番	品　名	使用個数	備　考	標準作業時間
1-1	41111-96J22-YAY	ﾌﾞﾗｹｯﾄ,ｸﾗﾝﾌﾟｽﾀｰﾎﾞｰﾄﾞ(ﾌﾞﾗｯｸ)	1		
1-2	41111-96J22-Y5S	ﾌﾞﾗｹｯﾄ,ｸﾗﾝﾌﾟｽﾀｰﾎﾞｰﾄﾞ(ﾎﾜｲﾄ)	1		
2-1	41121-96J13-YAY	ﾌﾞﾗｹｯﾄ,ｸﾗﾝﾌﾟﾎﾟｰﾄ(ﾌﾞﾗｯｸ)	1		
2-2	41121-96J13-Y5S	ﾌﾞﾗｹｯﾄ,ｸﾗﾝﾌﾟﾎﾟｰﾄ(ﾎﾜｲﾄ)	1		
3	41130-92J03	ｼｬﾌﾄ,ｸﾗﾝﾌﾟﾌﾞﾗｹｯﾄ	1		
4	41135-92J00	ﾜｯｼｬ,ｸﾗﾝﾌﾟﾌﾞﾗｹｯﾄｼｬﾌﾄ	1		
5	09159-22006	ﾅｯﾄ	1		
6-1	09100-12085	ﾎﾞﾙﾄ(12.7X115)	6		
6-2	09100-12086	ﾎﾞﾙﾄ(12.7X150)	1	OPT	
6-3	09100-12092	ﾎﾞﾙﾄ(12.7X75)	1	OPT	
7	09159-12062	ﾅｯﾄ	6		
8	09160-13021	ﾜｯｼｬ(13.2X26X3)	6		
9	09160-13022	ﾜｯｼｬ(13.2X45X3)	4		
10	41155-93J02	ﾌﾟﾚｰﾄ,ﾄﾗﾝｻﾑ	2		
11	55320-94900	ｱﾉｰﾄﾞｾｯﾄ,ｸﾗﾝﾌﾟﾌﾞﾗｹｯﾄ	1		
12	09116-06121	･ﾎﾞﾙﾄ(6X25)	2		
13	48140-93J01	ｶﾑｱｯｼ,ﾁﾙﾄﾘﾐｯﾄｽｲｯﾁ	1		
14	48144-93J00	ﾎﾙﾀﾞ,ﾁﾙﾄﾘﾐｯﾄｽｲｯﾁ	1		
15	09103-06278	ﾎﾞﾙﾄ(6X25)	2		

DF150T
DF150Z
DF175T
DF175Z

DF175_000_018_335A
CLAMP BRACKET

FIG.335A

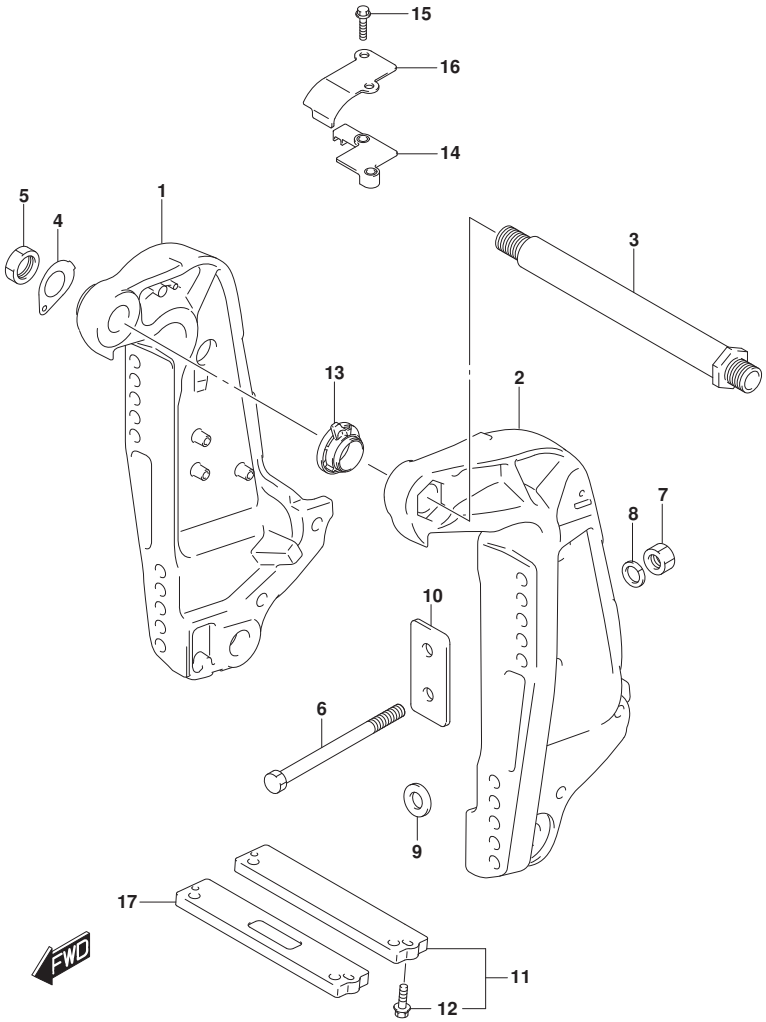

DF175_000_018_335A
CLAMP BRACKET

FIG.335A (1-F-14) ｸﾗﾝﾌﾟ ﾌﾞﾗｹｯﾄ (DF150T)(DF150Z)(DF175T)(DF175Z)

見出番号	品　番	品　名	使用個数	備　考	標　準 作業時間
16	48145-93J00	ｶﾊﾞｰ,ﾁﾙﾄﾘﾐｯﾄｽｲｯﾁ	1		
17	55321-94910	ｱﾉｰﾄﾞ(ﾏｸﾞﾈｼｳﾑ)	1	OPT	

DF150T
DF150Z
DF175T
DF175Z

FIG.335B

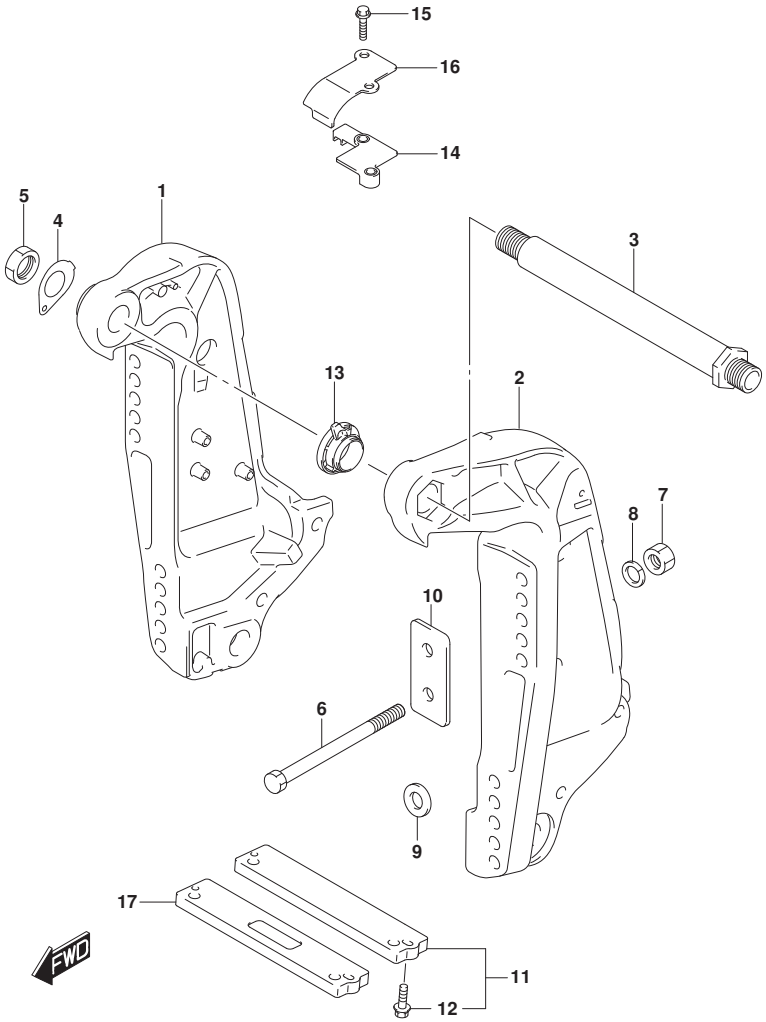

FIG.335B (1-F-15) ｸﾗﾝﾌﾟ ﾌﾞﾗｹｯﾄ (DF150ST)

見出番号	品　番	品　名	使用個数	備　考	標　準 作業時間
1	41111-96J22-YAY	ﾌﾞﾗｹｯﾄ,ｸﾗﾝﾌﾟｽﾀｰﾎﾞｰﾄﾞ(ﾌﾞﾗｯｸ)	1		
2	41121-96J13-YAY	ﾌﾞﾗｹｯﾄ,ｸﾗﾝﾌﾟﾎﾞｰﾄ(ﾌﾞﾗｯｸ)	1		
3	41130-92J03	ｼｬﾌﾄ,ｸﾗﾝﾌﾟﾌﾞﾗｹｯﾄ	1		
4	41135-92J00	ﾜｯｼｬ,ｸﾗﾝﾌﾟﾌﾞﾗｹｯﾄｼｬﾌﾄ	1		
5	09159-22006	ﾅｯﾄ	1		
6-1	09100-12085	ﾎﾞﾙﾄ(12.7X115)	6		
6-2	09100-12086	ﾎﾞﾙﾄ(12.7X150)	1	OPT	
6-3	09100-12092	ﾎﾞﾙﾄ(12.7X75)	1	OPT	
7	09159-12062	ﾅｯﾄ	6		
8	09160-13021	ﾜｯｼｬ(13.2X26X3)	6		
9	09160-13022	ﾜｯｼｬ(13.2X45X3)	4		
10	41155-93J02	ﾌﾟﾚｰﾄ,ﾄﾗﾝｻﾑ	2		
11	55320-94900	ｱﾉｰﾄﾞｾｯﾄ,ｸﾗﾝﾌﾟﾌﾞﾗｹｯﾄ	1		
12	09116-06121	･ﾎﾞﾙﾄ(6X25)	2		
13	48140-93J01	ｶﾑｱｯｼ,ﾁﾙﾄﾘﾐｯﾄｽｲｯﾁ	1		
14	48144-93J00	ﾎﾙﾀﾞ,ﾁﾙﾄﾘﾐｯﾄｽｲｯﾁ	1		
15	09103-06278	ﾎﾞﾙﾄ(6X25)	2		
16	48145-93J00	ｶﾊﾞｰ,ﾁﾙﾄﾘﾐｯﾄｽｲｯﾁ	1		
17	55321-94910	ｱﾉｰﾄﾞ(ﾏｸﾞﾈｼｳﾑ)	1	OPT	

DF150ST

DF175_000_018_335B
CLAMP BRACKET

FIG.336A

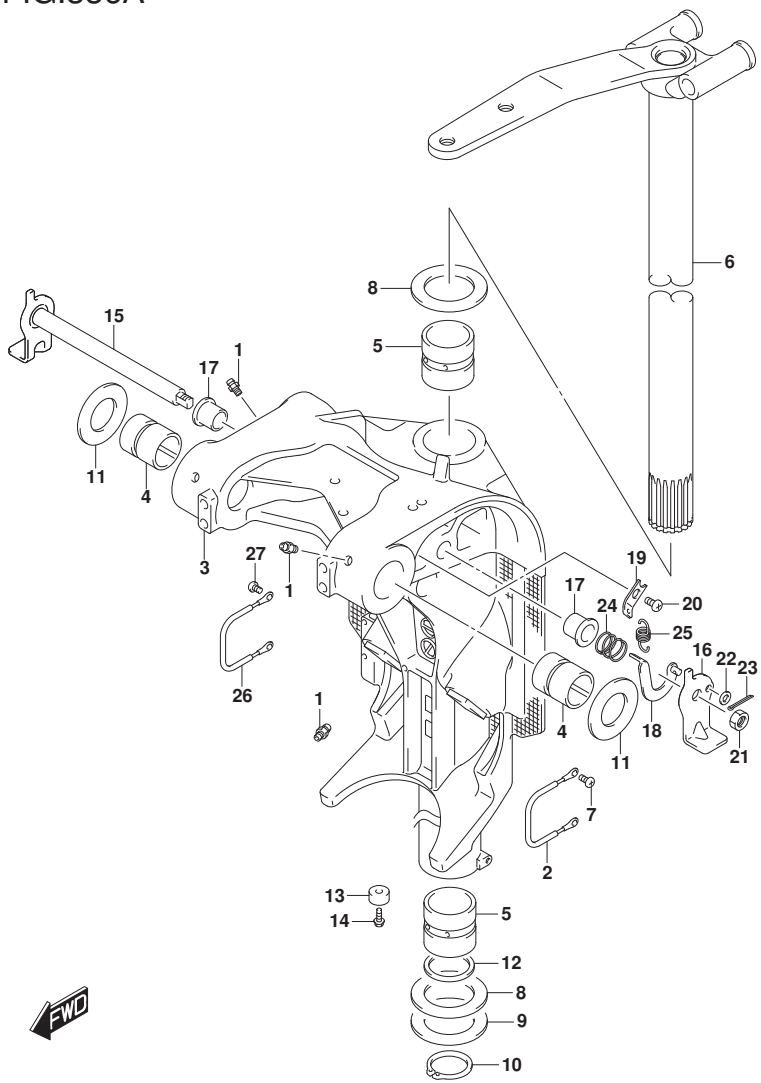

FIG.336A (1-G-2) ｽｲﾍﾞﾙ ﾌﾞﾗｹｯﾄ (DF150T)(DF175T)

見出番号	品　番	品　名	使用個数	備　考	標準作業時間
1	22511-99011	ﾆｯﾌﾟﾙ,ｸﾞﾘｰｽ	4		
2	36894-87D00	ﾘｰﾄﾞ(L:165)	1	ｽｲﾍﾞﾙﾂｰﾏｳﾝﾄﾌﾞﾗｹｯﾄ	
3-1	43111-96J00-YAY	ﾌﾞﾗｹｯﾄ,ｽｲﾍﾞﾙ(L)(ﾌﾞﾗｯｸ)	1	W/ﾄﾗﾝｻﾑ(L)	
3-2	43111-96J00-Y5S	ﾌﾞﾗｹｯﾄ,ｽｲﾍﾞﾙ(L)(ﾎﾜｲﾄ)	1	W/ﾄﾗﾝｻﾑ(L)	
3-3	43111-96J10-YAY	ﾌﾞﾗｹｯﾄ,ｽｲﾍﾞﾙ(X)(ﾌﾞﾗｯｸ)	1	W/ﾄﾗﾝｻﾑ(X)	
3-4	43111-96J10-Y5S	ﾌﾞﾗｹｯﾄ,ｽｲﾍﾞﾙ(X)(ﾎﾜｲﾄ)	1	W/ﾄﾗﾝｻﾑ(X)	
4	43211-93J00	ﾌﾞｯｼｭ,ｸﾗﾝﾌﾟｼｬﾌﾄｽｲﾍﾞﾙ	2		
5	43711-97E01	ﾌﾞｯｼｭ,ｽﾃｱﾘﾝｸﾞ	2		
6-1	43750-96J03-YAY	ﾌﾞﾗｹｯﾄ,ｽﾃｱﾘﾝｸﾞ(L)(ﾌﾞﾗｯｸ)	1	W/ﾄﾗﾝｻﾑ(L)	
6-2	43750-96J03-Y5S	ﾌﾞﾗｹｯﾄ,ｽﾃｱﾘﾝｸﾞ(L)(ﾎﾜｲﾄ)	1	W/ﾄﾗﾝｻﾑ(L)	
6-3	43750-96J13-YAY	ﾌﾞﾗｹｯﾄ,ｽﾃｱﾘﾝｸﾞ(X)(ﾌﾞﾗｯｸ)	1	W/ﾄﾗﾝｻﾑ(X)	
6-4	43750-96J13-Y5S	ﾌﾞﾗｹｯﾄ,ｽﾃｱﾘﾝｸﾞ(X)(ﾎﾜｲﾄ)	1	W/ﾄﾗﾝｻﾑ(X)	
7	09125-06063	ｽｸﾘｭ(6X10)	1		
8	09160-39001	ﾜｯｼｬ(39.5X64X1)	2		
9	09181-39001	ｼﾑ(39.5X64X0.3)	4		
10	09380-38003	ｽﾅｯﾌﾟﾘﾝｸﾞ	1		
11	09169-28003	ﾜｯｼｬ	2		
12	09282-39001	ｵｲﾙｼｰﾙ	1		
13-1	55321-87J01	ｱﾉｰﾄﾞ,ﾌﾟﾛﾃｸｼｮﾝ	1		
13-2	55321-87J11	ｱﾉｰﾄﾞ(ﾏｸﾞﾈｼｳﾑ)	1	OPT	
14	09103-06281	ﾎﾞﾙﾄ(6X14)	1		

DF150T
DF175T

DF175_000_018_336A
SWIVEL BRACKET

FIG.336A

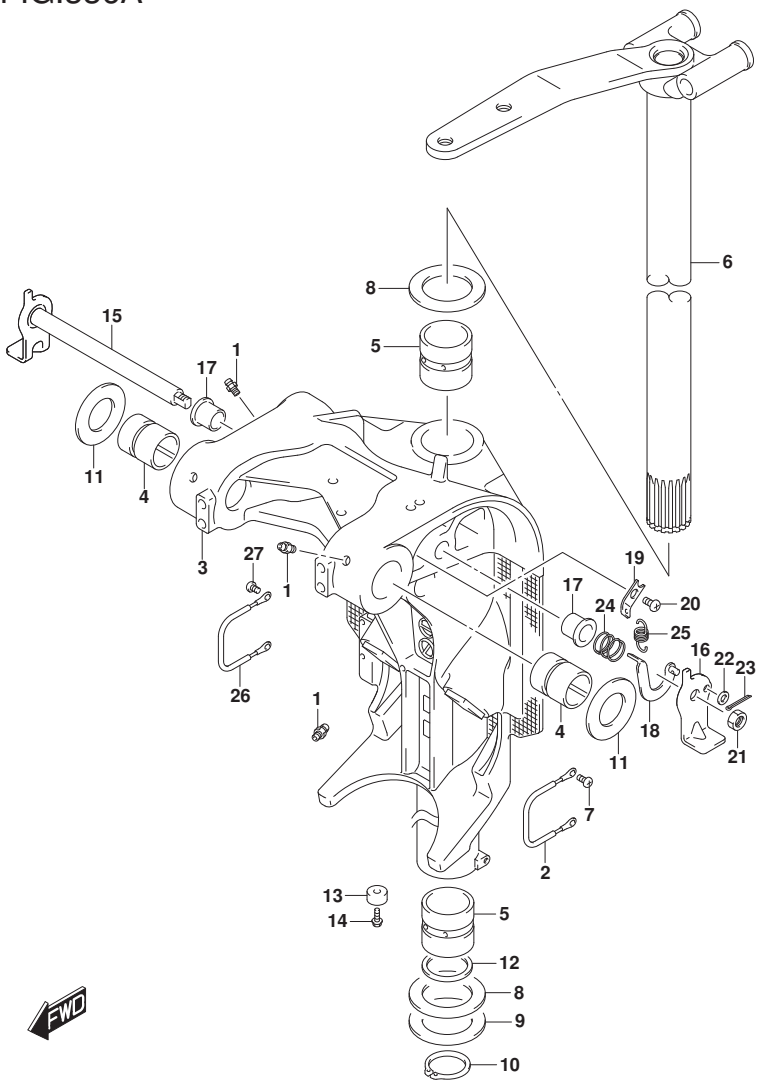

FIG.336A (1-G-3) ｽｲﾍﾞﾙ ﾌﾞﾗｹｯﾄ (DF150T)(DF175T)

見出番号	品番	品名	使用個数	備考	標準作業時間
15	41220-96J10	ﾚﾊﾞｰ,ﾁﾙﾄﾛｯｸ	1		
16	41234-96J10	ﾚﾊﾞｰ,ﾁﾙﾄﾛｯｸﾎﾟｰﾄ	1		
17	41224-95E01	ﾌﾞｯｼｭ,ﾁﾙﾄｽﾄｯﾊﾟﾛｯﾄﾞ	2		
18	41230-96J00	ﾘﾝｸ,ﾁﾙﾄﾛｯｸﾚﾊﾞｰ	1		
19	41233-95E10	ﾌﾞﾗｹｯﾄ,ﾁﾙﾄﾛｯｸｽﾌﾟﾘﾝｸﾞ	1		
20	09125-06063	ｽｸﾘｭ(6X10)	1		
21	09140-10032	ﾅｯﾄ	1		
22	09160-06082	ﾜｯｼｬ(6.5X13X1.0)	1		
23	09204-01006	ｺｯﾀﾋﾟﾝ	1		
24	09440-19028	ｽﾌﾟﾘﾝｸﾞ	1		
25	09443-10043	ｽﾌﾟﾘﾝｸﾞ	1		
26	36894-87D00	ﾘｰﾄﾞ(L:165)	1	ｽｲﾍﾞﾙﾂｰﾏｳﾝﾄﾌﾞﾗｹｯﾄ	
27	09125-06063	ｽｸﾘｭ(6X10)	2		

DF150T
DF175T

DF175_000_018_336A
SWIVEL BRACKET

FIG.336B

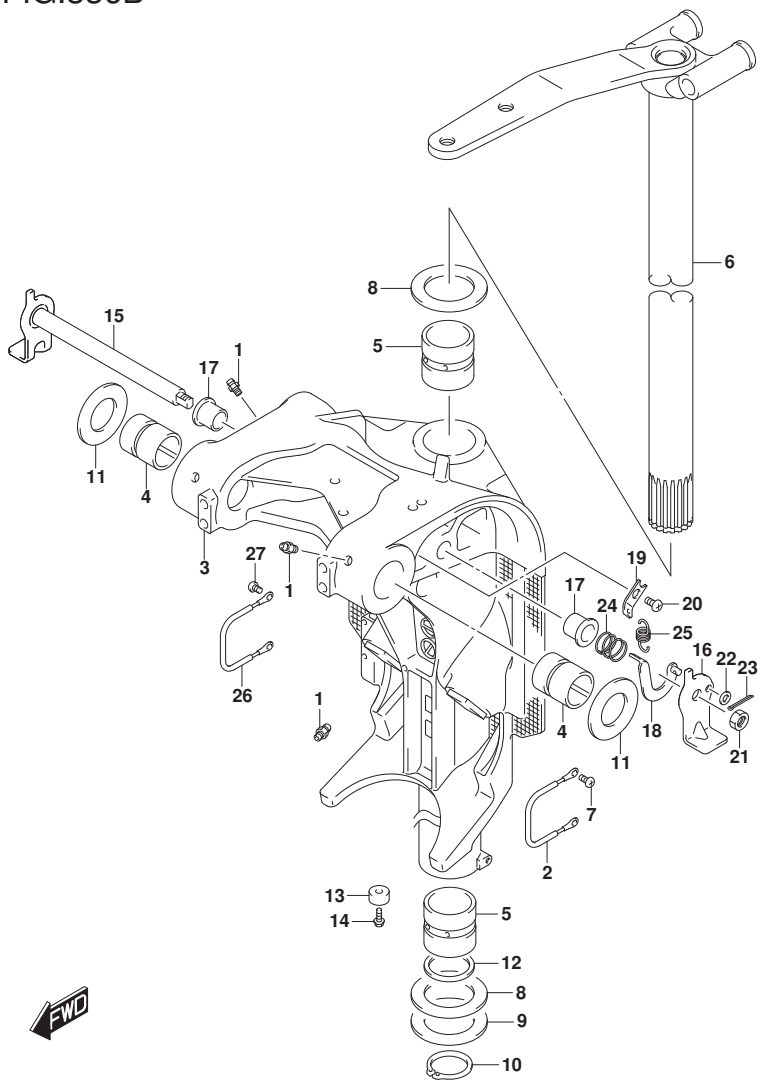

FIG.336B (1-G-4) ｽｲﾍﾞﾙ ﾌﾞﾗｹｯﾄ (DF150Z)(DF175Z)

見出番号	品　番	品　名	使用個数	備　考	標　準 作業時間
1	22511-99011	ﾆｯﾌﾟﾙ,ｸﾞﾘｰｽ	4		
2	36894-87D00	ﾘｰﾄﾞ(L:165)	1		
3-1	43111-96J10-YAY	ﾌﾞﾗｹｯﾄ,ｽｲﾍﾞﾙ(X)(ﾌﾞﾗｯｸ)	1		
3-2	43111-96J10-Y5S	ﾌﾞﾗｹｯﾄ,ｽｲﾍﾞﾙ(X)(ﾎﾜｲﾄ)	1		
4	43211-93J00	ﾌﾞｯｼｭ,ｸﾗﾝﾌﾟｼｬﾌﾄｽｲﾍﾞﾙ	2		
5	43711-97E01	ﾌﾞｯｼｭ,ｽﾃｱﾘﾝｸﾞ	2		
6-1	43750-96J13-YAY	ﾌﾞﾗｹｯﾄ,ｽﾃｱﾘﾝｸﾞ(X)(ﾌﾞﾗｯｸ)	1		
6-2	43750-96J13-Y5S	ﾌﾞﾗｹｯﾄ,ｽﾃｱﾘﾝｸﾞ(X)(ﾎﾜｲﾄ)	1		
7	09125-06063	ｽｸﾘｭ(6X10)	1		
8	09160-39001	ﾜｯｼｬ(39.5X64X1)	2		
9	09181-39001	ｼﾑ(39.5X64X0.3)	4		
10	09380-38003	ｽﾅｯﾌﾟﾘﾝｸﾞ	1		
11	09169-28003	ﾜｯｼｬ	2		
12	09282-39001	ｵｲﾙｼｰﾙ	1		
13-1	55321-87J01	ｱﾉｰﾄﾞ,ﾌﾟﾛﾃｸｼｮﾝ	1		
13-2	55321-87J11	ｱﾉｰﾄﾞ(ﾏｸﾞﾈｼｳﾑ)	1	OPT	
14	09103-06281	ﾎﾞﾙﾄ(6X14)	1		
15	41220-96J10	ﾚﾊﾞｰ,ﾁﾙﾄﾛｯｸ	1		
16	41234-96J10	ﾚﾊﾞｰ,ﾁﾙﾄﾛｯｸﾎﾞｰﾄ	1		
17	41224-95E01	ﾌﾞｯｼｭ,ﾁﾙﾄｽﾄｯﾊﾟﾛｯﾄﾞ	2		
18	41230-96J00	ﾘﾝｸ,ﾁﾙﾄﾛｯｸﾚﾊﾞｰ	1		

DF150Z
DF175Z

DF175_000_018_336B
SWIVEL BRACKET

FIG.336B

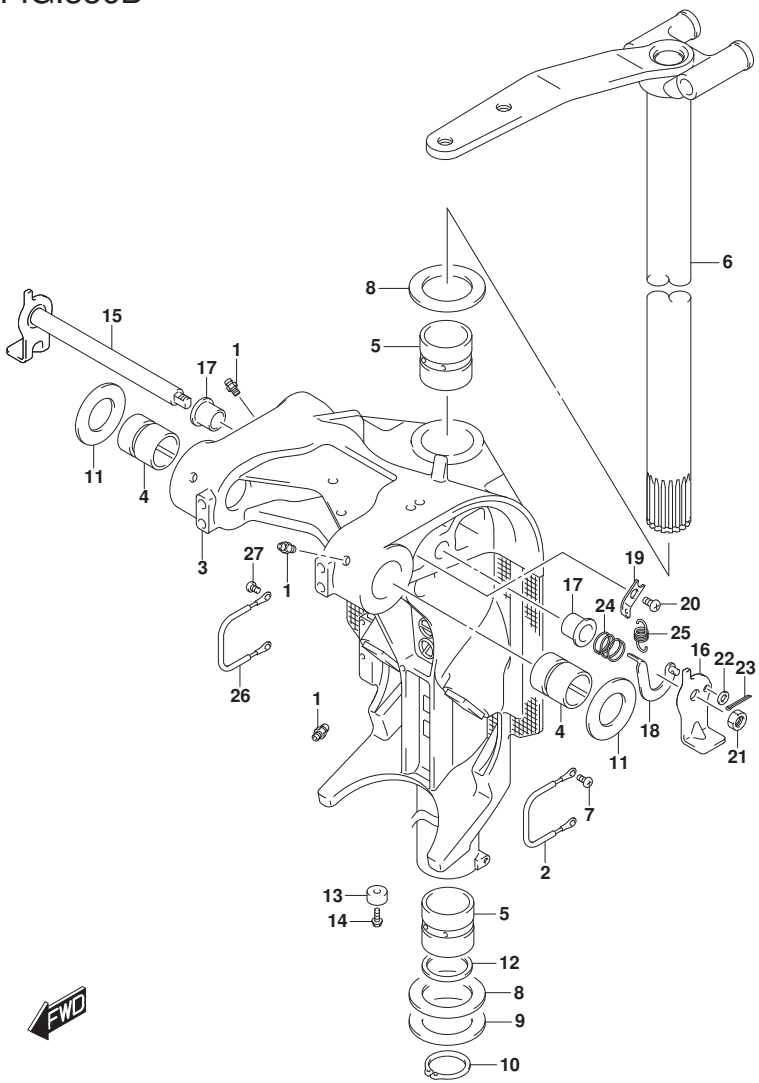

FIG.336B (1-G-5) ｽｲﾍﾞﾙ ﾌﾞﾗｹｯﾄ (DF150Z)(DF175Z)

見出番号	品　番	品　名	使用個数	備　考	標　準 作業時間
19	41233-95E10	ﾌﾞﾗｹｯﾄ,ﾁﾙﾄﾛｯｸｽﾌﾟﾘﾝｸﾞ	1		
20	09125-06063	ｽｸﾘｭ(6X10)	1		
21	09140-10032	ﾅｯﾄ	1		
22	09160-06082	ﾜｯｼｬ(6.5X13X1.0)	1		
23	09204-01006	ｺｯﾀﾋﾟﾝ	1		
24	09440-19028	ｽﾌﾟﾘﾝｸﾞ	1		
25	09443-10043	ｽﾌﾟﾘﾝｸﾞ	1		
26	36894-87D00	ﾘｰﾄﾞ(L:165)	1	ｽｲﾍﾞﾙﾂｰﾏｳﾝﾄﾌﾞﾗｹｯﾄ	
27	09125-06063	ｽｸﾘｭ(6X10)	2		

DF150Z
DF175Z

DF175_000_018_336B
SWIVEL BRACKET

FIG.336C

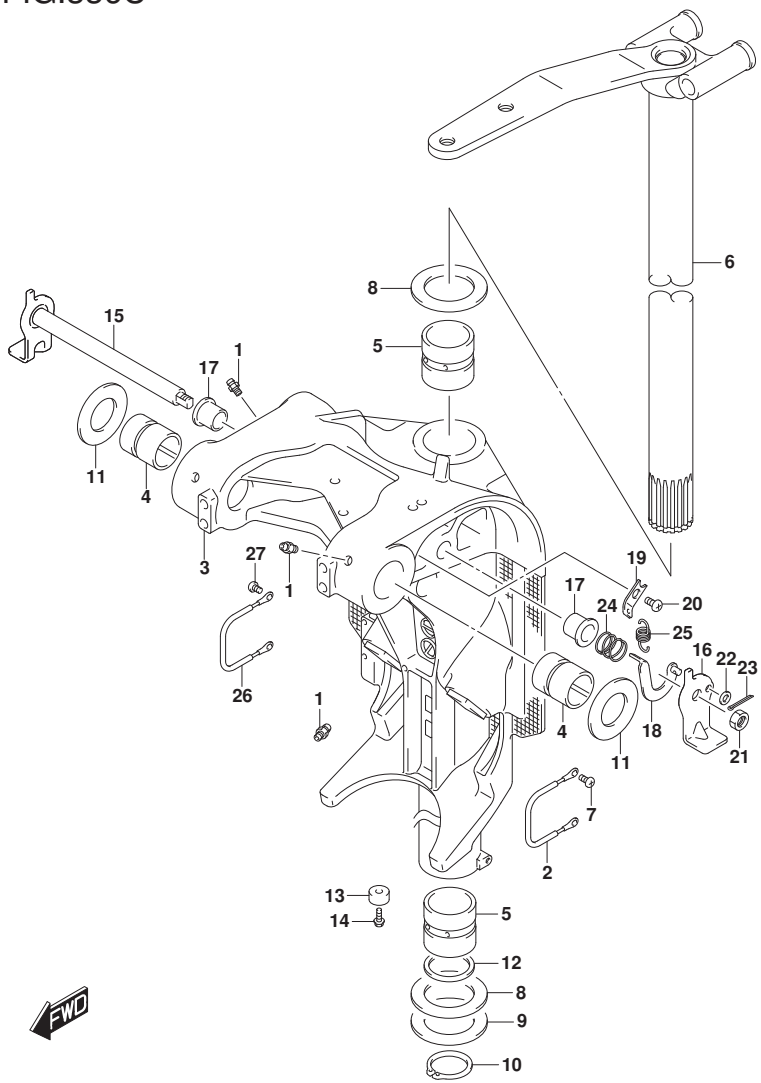

FIG.336C (1-G-6) ｽｲﾍﾞﾙ ﾌﾞﾗｹｯﾄ (DF150ST)

見出番号	品　番	品　名	使用個数	備　考	標準作業時間
1	22511-99011	ﾆｯﾌﾟﾙ,ｸﾞﾘｰｽ	4		
2	36894-87D00	ﾘｰﾄﾞ(L:165)	1		
3-1	43111-96J00-YAY	ﾌﾞﾗｹｯﾄ,ｽｲﾍﾞﾙ(L)(ﾌﾞﾗｯｸ)	1	W/ﾄﾗﾝｻﾑ(L)	
3-2	43111-96J10-YAY	ﾌﾞﾗｹｯﾄ,ｽｲﾍﾞﾙ(X)(ﾌﾞﾗｯｸ)	1	W/ﾄﾗﾝｻﾑ(X)	
4	43211-93J00	ﾌﾞｯｼｭ,ｸﾗﾝﾌﾟｼｬﾌﾄｽｲﾍﾞﾙ	2		
5	43711-97E01	ﾌﾞｯｼｭ,ｽﾃｱﾘﾝｸﾞ	2		
6-1	43750-96J03-YAY	ﾌﾞﾗｹｯﾄ,ｽﾃｱﾘﾝｸﾞ(L)(ﾌﾞﾗｯｸ)	1	W/ﾄﾗﾝｻﾑ(L)	
6-2	43750-96J13-YAY	ﾌﾞﾗｹｯﾄ,ｽﾃｱﾘﾝｸﾞ(X)(ﾌﾞﾗｯｸ)	1	W/ﾄﾗﾝｻﾑ(X)	
7	09125-06063	ｽｸﾘｭ(6X10)	1		
8	09160-39001	ﾜｯｼｬ(39.5X64X1)	2		
9	09181-39001	ｼﾑ(39.5X64X0.3)	4		
10	09380-38003	ｽﾅｯﾌﾟﾘﾝｸﾞ	1		
11	09169-28003	ﾜｯｼｬ	2		
12	09282-39001	ｵｲﾙｼｰﾙ	1		
13-1	55321-87J01	ｱﾉｰﾄﾞ,ﾌﾟﾛﾃｸｼｮﾝ	1		
13-2	55321-87J11	ｱﾉｰﾄﾞ(ﾏｸﾞﾈｼｳﾑ)	1	OPT	
14	09103-06281	ﾎﾞﾙﾄ(6X14)	1		
15	41220-96J10	ﾚﾊﾞｰ,ﾁﾙﾄﾛｯｸ	1		
16	41234-96J10	ﾚﾊﾞｰ,ﾁﾙﾄﾛｯｸﾎﾞｰﾄ	1		
17	41224-95E01	ﾌﾞｯｼｭ,ﾁﾙﾄｽﾄｯﾊﾟﾛｯﾄﾞ	2		
18	41230-96J00	ﾘﾝｸ,ﾁﾙﾄﾛｯｸﾚﾊﾞｰ	1		
19	41233-95E10	ﾌﾞﾗｹｯﾄ,ﾁﾙﾄﾛｯｸｽﾌﾟﾘﾝｸﾞ	1		

DF150ST

DF175_000_018_336C
SWIVEL BRACKET

FIG.336C

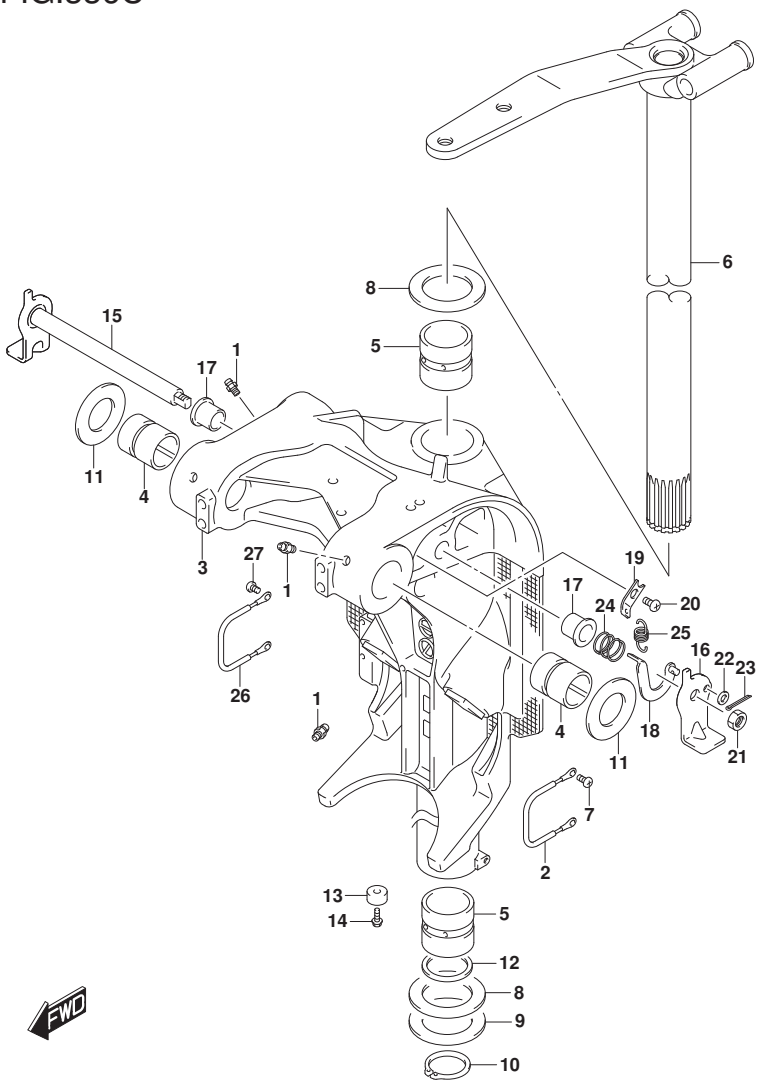

FIG.336C (1-G-7) ｽｲﾍﾞﾙ ﾌﾞﾗｹｯﾄ (DF150ST)

見出番号	品　番	品　名	使用個数	備　考	標　準 作業時間
20	09125-06063	ｽｸﾘｭ(6X10)	1		
21	09140-10032	ﾅｯﾄ	1		
22	09160-06082	ﾜｯｼｬ(6.5X13X1.0)	1		
23	09204-01006	ｺｯﾀﾋﾟﾝ	1		
24	09440-19028	ｽﾌﾟﾘﾝｸﾞ	1		
25	09443-10043	ｽﾌﾟﾘﾝｸﾞ	1		
26	36894-87D00	ﾘｰﾄﾞ(L:165)	1	ｽｲﾍﾞﾙﾂｰﾏｳﾝﾄﾌﾞﾗｹｯﾄ	
27	09125-06063	ｽｸﾘｭ(6X10)	2		

DF150ST

DF175_000_018_336C
SWIVEL BRACKET

FIG.337A

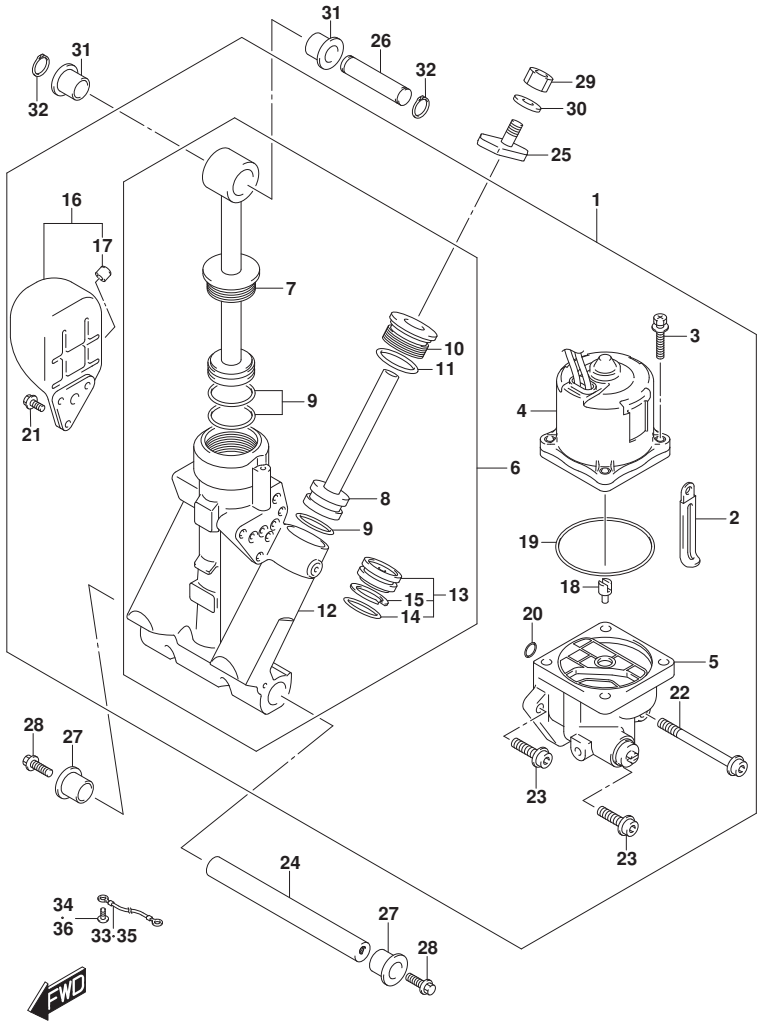

FIG.337A (1-G-8) トリム シリンダ

見出番号	品番	品名	使用個数	備考	標準作業時間
1	48000-96J12	トリムアッシ,パワーウイズチルト	1		
2	29404-93J10	・クランプ	1		
3	31281-92J10	・ボルト,スルー	4		
4	38100-96J11	・モータアッシ,PTT	1		
5	48502-96J05	・ポンプアッシ,PTT	1		
6	48503-96J04	・マニホールドサブアッシ	1		
7	48401-96J02	・・ピストンアッシ	1		
8	48601-94900	・・ピストン/ラムアッシ	2		
9	48627-95E00	・・Oリングセット	3		
10	48630-96J03	・・ヘッド,トリムシリンダ	2		
11	48633-94900	・・Oリングセット,ヘッド	2		
12	48641-96J02	・・マニホールド,PTT	1		
13	48650-94900	・・ピストン,フリー	1		
14	48405-93J00	・・・Oリングセット	1		
15	48615-97E00	・・・リングセット,ピストン	1		
16	48570-95E01	・リザーバアッシ	1		
17	48572-95E00	・・キャップ	1		
18	48583-95E00	・ジョイント,ドライブ	1		
19	48585-95E00	・Oリング	1		
20	48588-94900	・Oリングセット	1		
21	48861-92J01	・ボルト,リザーバ	3		
22	48862-92J20	・ボルト,ポンプNO.1	1		
23	48862-92J30	・ボルト,ポンプNO.2	2		
24	48121-92J00	シャフト,チルトシリンダロア	1		
25	48311-96J20	パッド,トリムシリンダラム	2		
26	48321-87D03	シャフト,チルトシリンダアッパ	1		

DF175_000_018_337A
TRIM CYLINDER

FIG.337A

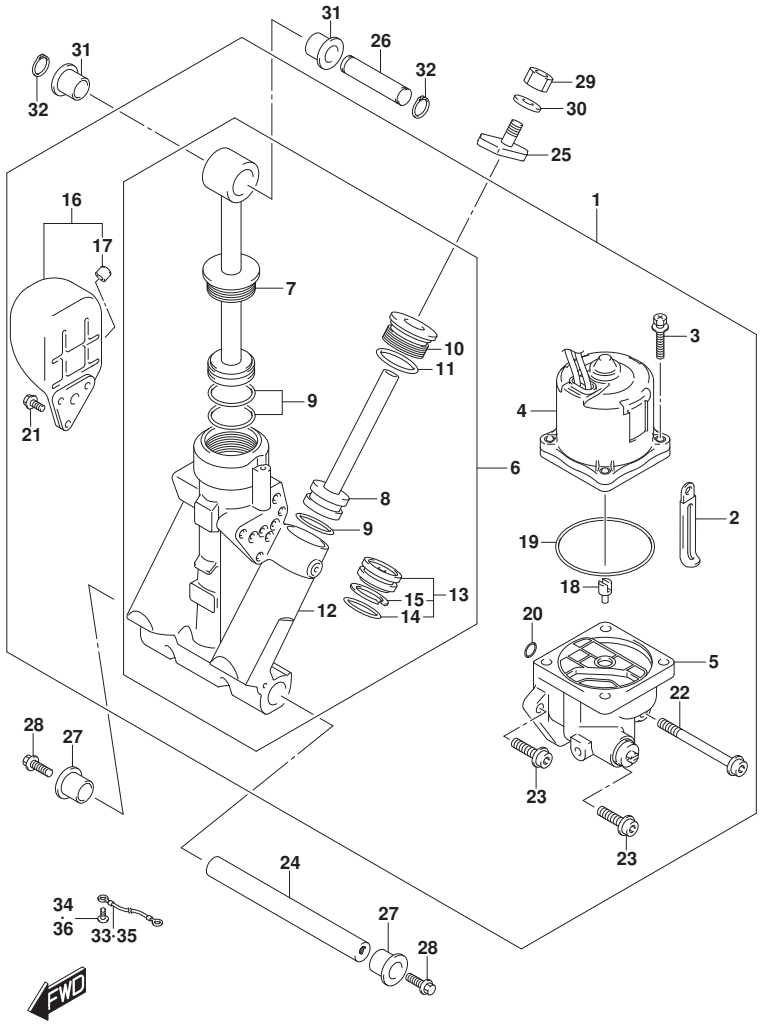

FIG.337A (1-G-9) ﾄﾘﾑ ｼﾘﾝﾀﾞ

見出番号	品　番	品　名	使用個数	備　考	標　準 作業時間
27	48326-95E00	ﾌﾞｯｼｭ,ﾁﾙﾄｼﾘﾝﾀﾞﾛｱ	2		
28	09116-10183	ﾎﾞﾙﾄ(10X35)	2		
29	09140-10031	ﾅｯﾄ	2		
30	09162-10005	ﾛｯｸﾜｯｼｬ	2		
31	09306-17001	ﾌﾞｯｼｭ	2		
32	09380-17009	ｽﾅｯﾌﾟﾘﾝｸﾞ	2		
33	36894-87D00	ﾘｰﾄﾞ(L:165)	1		
34	09125-06063	ｽｸﾘｭ(6X10)	1		
35	36895-87D10	ﾘｰﾄﾞ(L:310)	1		
36	09125-05050	ｽｸﾘｭ(5X8)	1		

DF175_000_018_337A
TRIM CYLINDER

FIG.340A

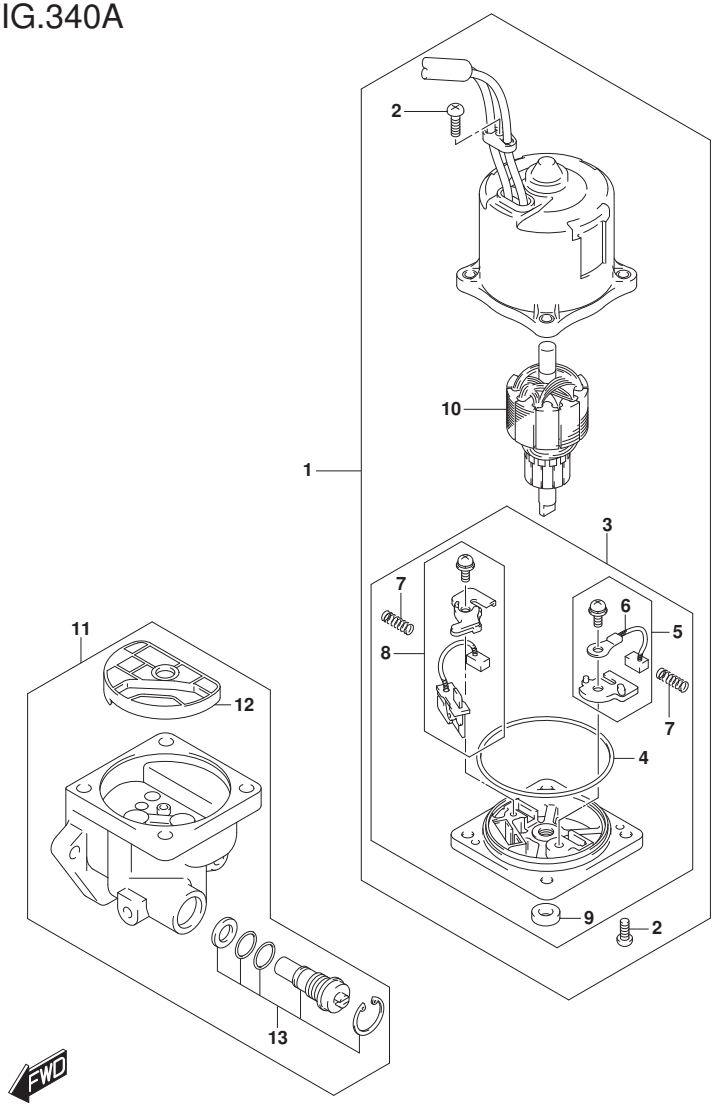

FIG.340A (1-G-10) PTT モータ

見出番号	品番	品名	使用個数	備考	標準作業時間
1	38100-96J11	モータアッシ, PTT	1		
2	31111-94900	・スクリュ	3		
3	31173-94920	・ホルダアッシ, ブラシ	1		
4	31123-94910	・・Oリング	1		
5	31133-90J10	・・ブラシアッシ	1		
6	31133-94910	・・・ブラシ(+)	1		
7	31135-94900	・・スプリング	2		
8	31136-90J20	・・ブレーカアッシ	1		
9	33799-97E00	・・シール, オイル	1		
10	31311-94900	・アマチュア	1		
11	48502-96J05	ポンプアッシ, PTT	1		
12	48582-95E01	・フィルタ	1		
13	48864-96J10	・バルブセット, マニュアル	1		

DF175_000_018_340A
PTT MOTOR

FIG.401A

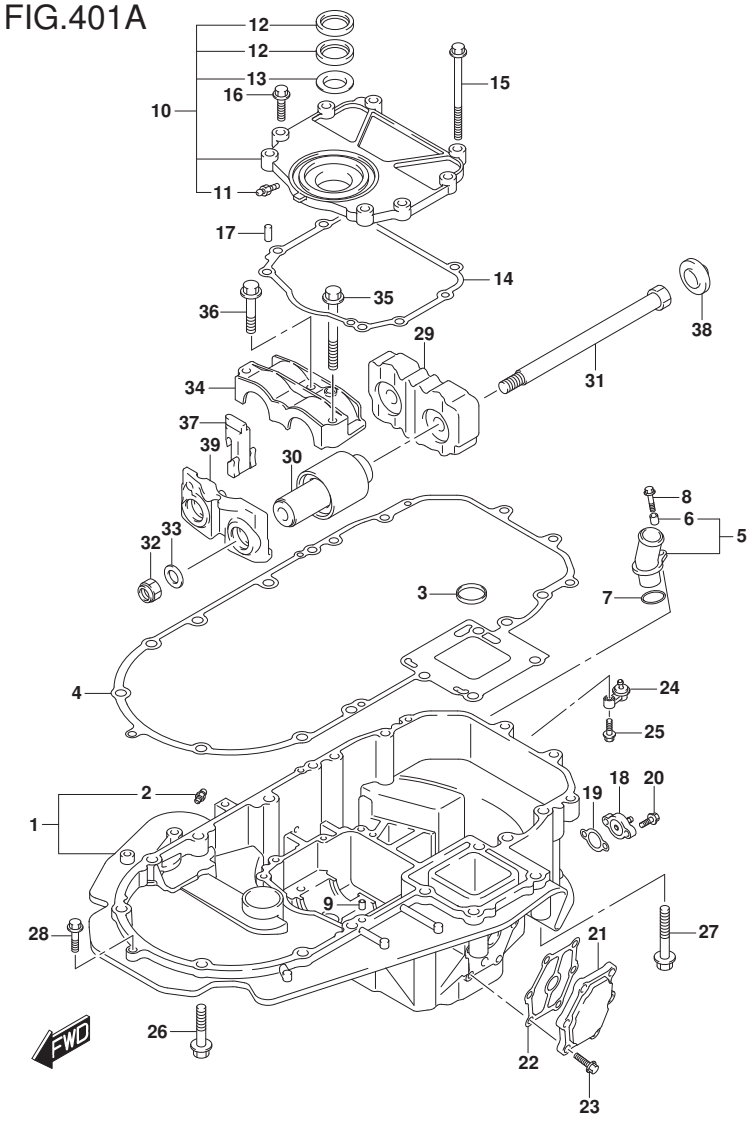

FIG.401A (1-G-11) ｴﾝｼﾞﾝ ﾎﾙﾀﾞ (DF150T)(DF150Z)(DF175T)(DF175Z)

見出番号	品番	品名	使用個数	備考	標準作業時間
1-1	51110-96J00-YAY	ﾎﾙﾀﾞ,ｴﾝｼﾞﾝ(ﾌﾞﾗｯｸ)	1		
1-2	51110-96J00-Y5S	ﾎﾙﾀﾞ,ｴﾝｼﾞﾝ(ﾎﾜｲﾄ)	1		
2	22511-99011	･ﾆｯﾌﾟﾙ,ｸﾞﾘｰｽ	1		
3	16519-93J00	ｼｰﾙ,ｴﾝｼﾞﾝﾎﾙﾀﾞｵｲﾙ	1		
4	51211-96J00	ｶﾞｽｹｯﾄ,ｴﾝｼﾞﾝﾎﾙﾀﾞ	1		
5	51115-90J10	ﾕﾆｵﾝ,ｳｵｰﾀﾘﾀｰﾝ	1		
6	09180-06289	･ｽﾍﾟｰｻ(6.5X10X11.5)	1		
7	09280-26006	Oﾘﾝｸﾞ(D:3.1,ID:26.4)	1		
8	01550-06257	ﾎﾞﾙﾄ	1		
9	09206-08001	ﾋﾟﾝ(8X11)	2		
10	51120-96J02	ｶﾊﾞｰ,ﾏｳﾝﾄｵｲﾙｼｰﾙ	1		
11	22511-99011	･ﾆｯﾌﾟﾙ,ｸﾞﾘｰｽ	1		
12	51124-93J01	･ｼｰﾙ,ｵｲﾙ	2		
13	51125-93J00	･ｽｸﾚｰﾊﾟ	1		
14	51123-96J01	ｶﾞｽｹｯﾄ,ﾏｳﾝﾄｵｲﾙｶﾊﾞｰ	1		
15	09103-08109	ﾎﾞﾙﾄ(8X120)	1		
16	01550-0830A	ﾎﾞﾙﾄ	7		
17	09206-08001	ﾋﾟﾝ(8X11)	2		
18	51140-96J00	ｶﾊﾞｰ,ｴﾝｼﾞﾝﾎﾙﾀﾞ	1		

DF150T
DF150Z
DF175T
DF175Z

DF175_000_018_401A
ENGINE HOLDER

FIG.401A

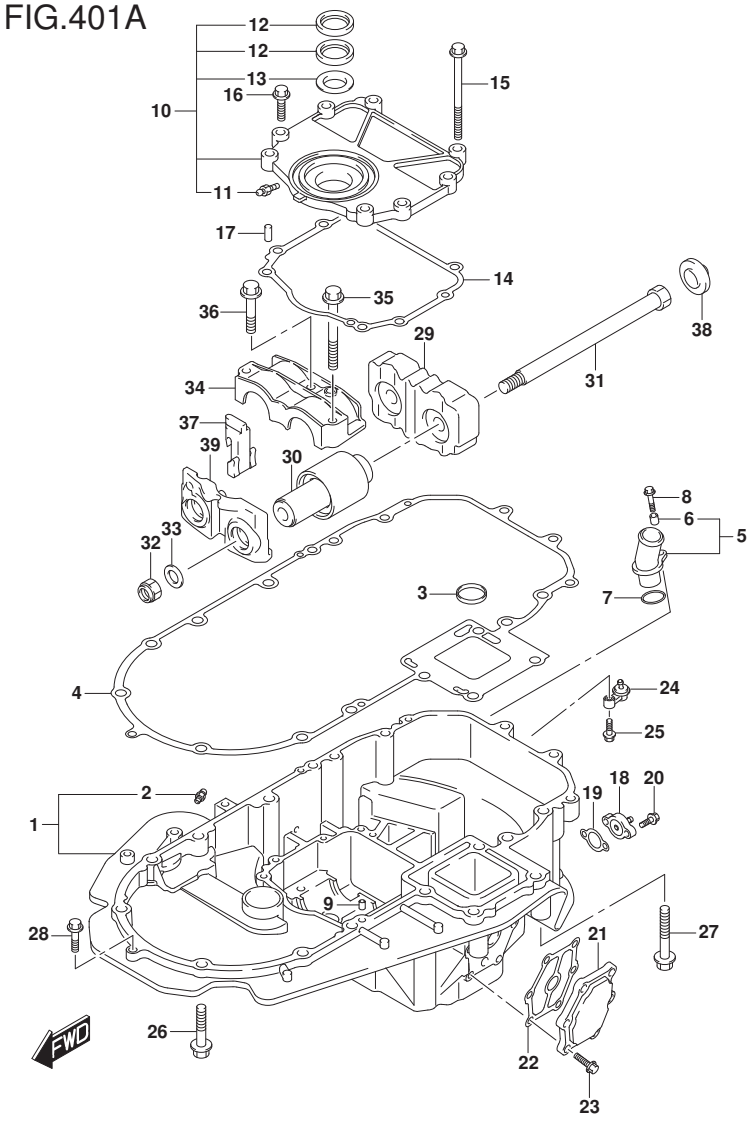

FIG.401A (1-G-12) ｴﾝｼﾞﾝ ﾎﾙﾀﾞ (DF150T)(DF150Z)(DF175T)(DF175Z)

見出番号	品番	品名	使用個数	備考	標準作業時間
19	51142-96J00	ｶﾞｽｹｯﾄ,ｴﾝｼﾞﾝﾎﾙﾀﾞｶﾊﾞｰ	1		
20	01550-06207	ﾎﾞﾙﾄ	2		
21	51161-96J01	ｶﾊﾞｰ,ｴﾝｼﾞﾝﾎﾙﾀﾞｳｵｰﾀｼﾞｬｹｯﾄ	1		
22	51162-96J00	ｶﾞｽｹｯﾄ,ｴﾝｼﾞﾝﾎﾙﾀﾞｳｵｰﾀｼﾞｬｹｯﾄｶﾊﾞｰ	1		
23	09103-06093	ﾎﾞﾙﾄ(6X20)	6		
24	51170-96J01	ﾌﾞﾗｹｯﾄ,ｳｵｰﾀｲﾝｼﾞｹｰﾀ	1		
25	09116-06121	ﾎﾞﾙﾄ(6X25)	1		
26	09116-10180	ﾎﾞﾙﾄ(10X50)	6		
27	09116-10137	ﾎﾞﾙﾄ(10X70)	2		
28	01550-08307	ﾎﾞﾙﾄ	1		
29	54121-96J01	ﾏｳﾝﾄ,ｱｯﾊﾟｽﾗｽﾄ	1		
30	54130-96J01	ﾏｳﾝﾄ,ｱｯﾊﾟ	2		
31	54112-96J02	ﾎﾞﾙﾄ,ｱｯﾊﾟﾏｳﾝﾄ	2		
32	29159-93J00	ﾅｯﾄ(M14)	2		
33	09160-15051	ﾜｯｼｬ(15X24X3)	2		
34	54137-93J02	ｶﾊﾞｰ,ｱｯﾊﾟﾏｳﾝﾄ	1		
35	09116-10135	ﾎﾞﾙﾄ(10X95)	1		
36	09116-10175	ﾎﾞﾙﾄ(10X50)	2		

DF150T
DF150Z
DF175T
DF175Z

DF175_000_018_401A
ENGINE HOLDER

FIG.401A

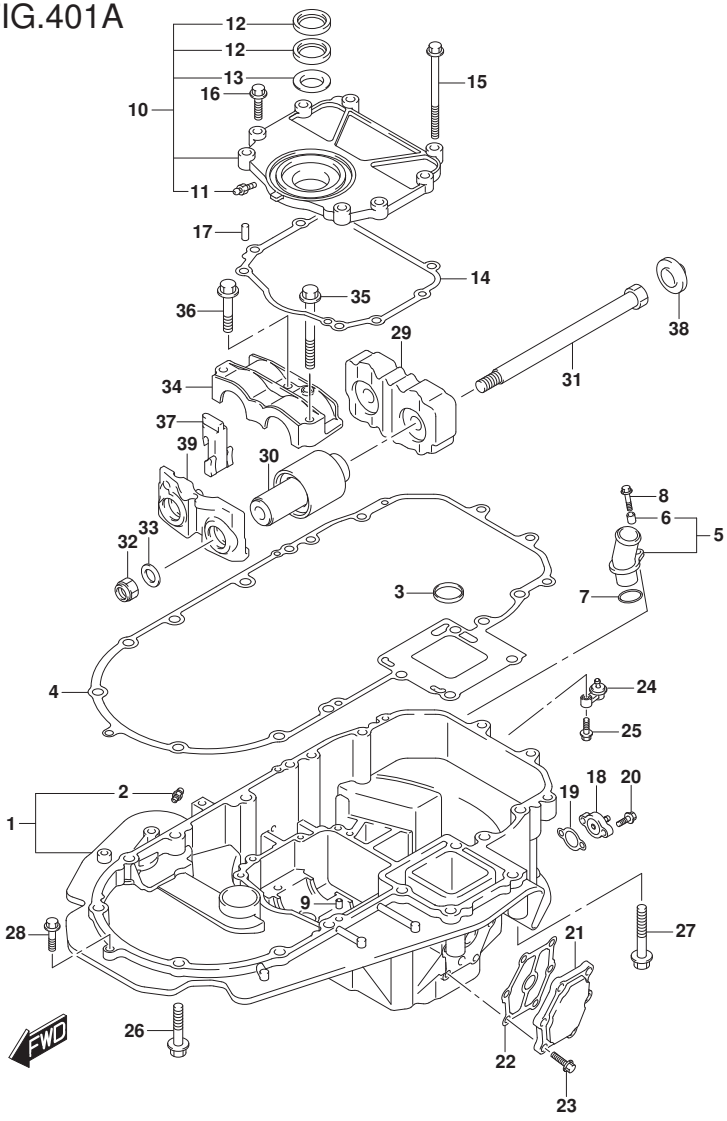

FIG.401A (1-G-13) ｴﾝｼﾞﾝ ﾎﾙﾀﾞ (DF150T)(DF150Z)(DF175T)(DF175Z)

見出番号	品　番	品　名	使用個数	備　考	標　準 作業時間
37	54127-96J00	ﾏｳﾝﾄ,ｱﾂﾊﾞｻｲﾄﾞ	2		
38	54122-96J00	ｽﾍﾟｰｻ,ｱﾂﾊﾞﾏｳﾝﾄｽﾗｽﾄ	2		
39	54144-96J00	ｼｰﾙ,ｱﾂﾊﾞﾏｳﾝﾄ	1		

DF150T
DF150Z
DF175T
DF175Z

DF175_000_018_401A
ENGINE HOLDER

FIG.401B

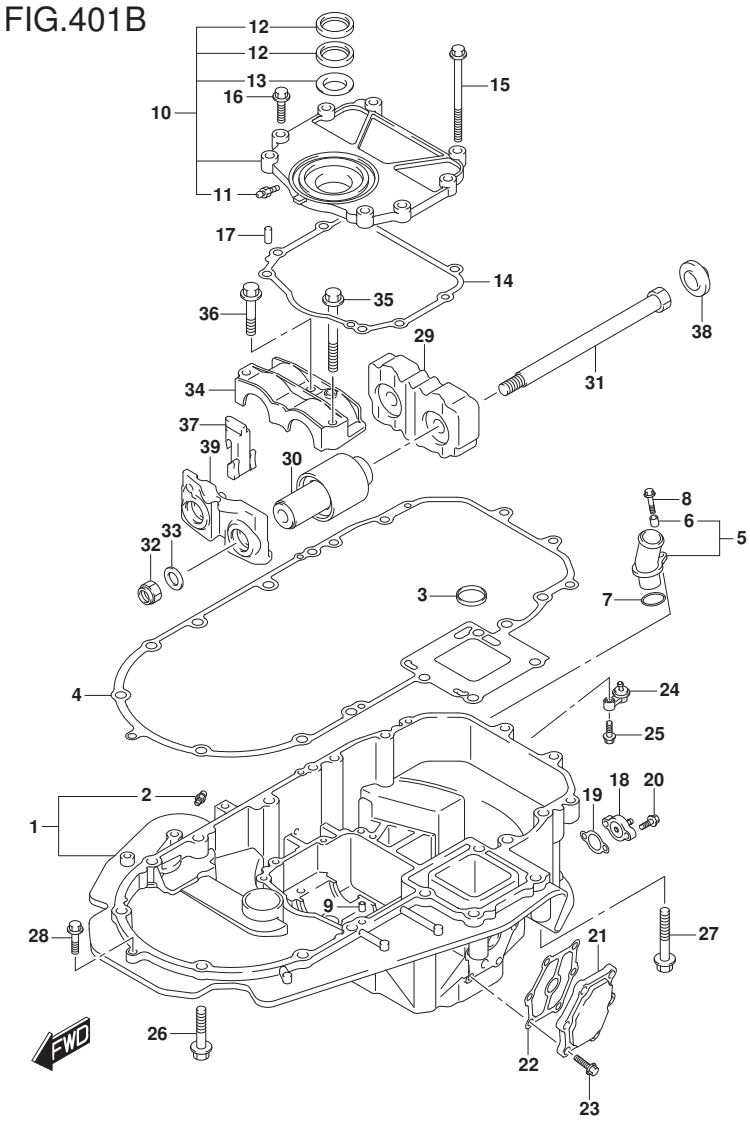

FIG.401B (1-G-14) ｴﾝｼﾞﾝ ﾎﾙﾀﾞ (DF150ST)

見出番号	品番	品名	使用個数	備考	標準作業時間
1	51110-96J00-YAY	ﾎﾙﾀﾞ,ｴﾝｼﾞﾝ(ﾌﾞﾗｯｸ)	1		
2	22511-99011	･ﾆｯﾌﾟﾙ,ｸﾞﾘｰｽ	1		
3	16519-93J00	ｼｰﾙ,ｴﾝｼﾞﾝﾎﾙﾀﾞｵｲﾙ	1		
4	51211-96J00	ｶﾞｽｹｯﾄ,ｴﾝｼﾞﾝﾎﾙﾀﾞ	1		
5	51115-90J10	ﾕﾆｵﾝ,ｳｵｰﾀﾘﾀｰﾝ	1		
6	09180-06289	･ｽﾍﾟｰｻ(6.5X10X11.5)	1		
7	09280-26006	Oﾘﾝｸﾞ(D:3.1,ID:26.4)	1		
8	01550-06257	ﾎﾞﾙﾄ	1		
9	09206-08001	ﾋﾟﾝ(8X11)	2		
10	51120-96J02	ｶﾊﾞｰ,ﾏｳﾝﾄｵｲﾙｼｰﾙ	1		
11	22511-99011	･ﾆｯﾌﾟﾙ,ｸﾞﾘｰｽ	1		
12	51124-93J01	･ｼｰﾙ,ｵｲﾙ	2		
13	51125-93J00	･ｽｸﾚｰﾊﾟ	1		
14	51123-96J01	ｶﾞｽｹｯﾄ,ﾏｳﾝﾄｵｲﾙｶﾊﾞｰ	1		
15	09103-08109	ﾎﾞﾙﾄ(8X120)	1		
16	01550-0830A	ﾎﾞﾙﾄ	7		
17	09206-08001	ﾋﾟﾝ(8X11)	2		
18	51140-96J00	ｶﾊﾞｰ,ｴﾝｼﾞﾝﾎﾙﾀﾞ	1		
19	51142-96J00	ｶﾞｽｹｯﾄ,ｴﾝｼﾞﾝﾎﾙﾀﾞｶﾊﾞｰ	1		
20	01550-06207	ﾎﾞﾙﾄ	2		
21	51161-96J01	ｶﾊﾞｰ,ｴﾝｼﾞﾝﾎﾙﾀﾞｳｵｰﾀｼﾞｬｹｯﾄ	1		
22	51162-96J00	ｶﾞｽｹｯﾄ,ｴﾝｼﾞﾝﾎﾙﾀﾞｳｵｰﾀｼﾞｬｹｯﾄｶﾊﾞｰ	1		

DF150ST

DF175_000_018_401B
ENGINE HOLDER

FIG.401B

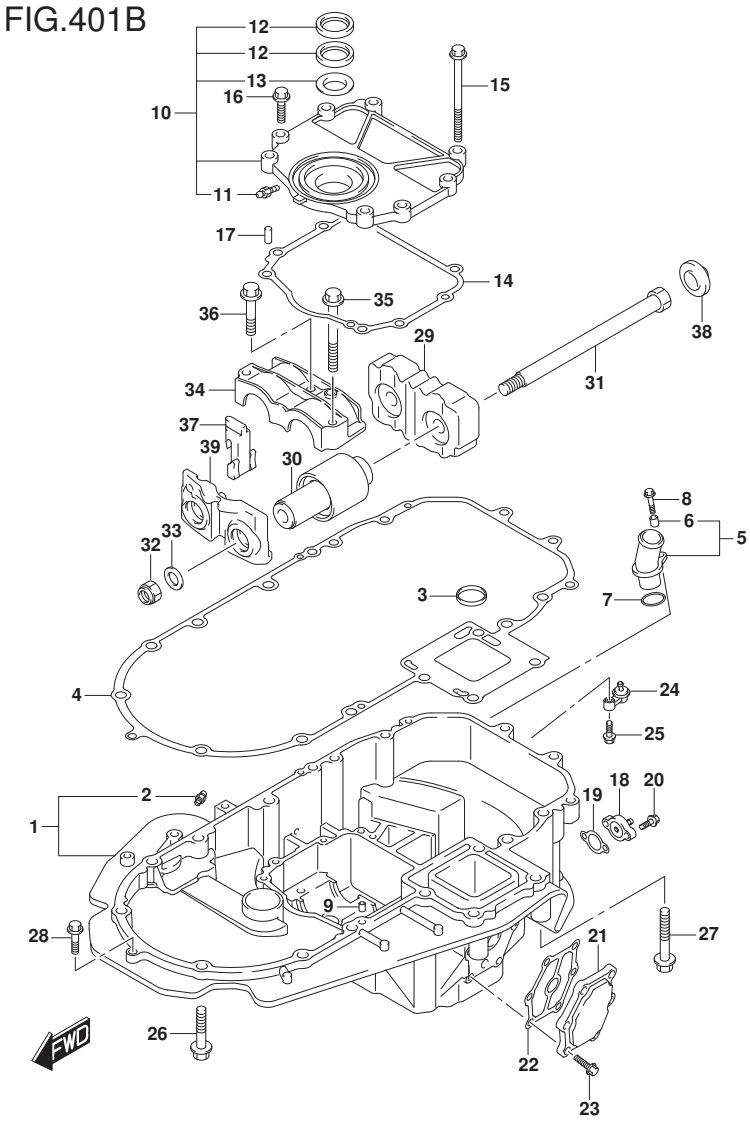

FIG.401B (1-G-15) ｴﾝｼﾞﾝ ﾎﾙﾀﾞ (DF150ST)

見出番号	品番	品名	使用個数	備考	標準作業時間
23	09103-06093	ﾎﾞﾙﾄ(6X20)	6		
24	51170-96J01	ﾌﾞﾗｹｯﾄ,ｳｵｰﾀｲﾝｼﾞｹｰﾀ	1		
25	09116-06121	ﾎﾞﾙﾄ(6X25)	1		
26	09116-10180	ﾎﾞﾙﾄ(10X50)	6		
27	09116-10137	ﾎﾞﾙﾄ(10X70)	2		
28	01550-08307	ﾎﾞﾙﾄ	1		
29	54121-96J01	ﾏｳﾝﾄ,ｱｯﾊﾟｽﾗｽﾄ	1		
30	54130-96J01	ﾏｳﾝﾄ,ｱｯﾊﾟ	2		
31	54112-96J02	ﾎﾞﾙﾄ,ｱｯﾊﾟﾏｳﾝﾄ	2		
32	29159-93J00	ﾅｯﾄ(M14)	2		
33	09160-15051	ﾜｯｼｬ(15X24X3)	2		
34	54137-93J02	ｶﾊﾞｰ,ｱｯﾊﾟﾏｳﾝﾄ	1		
35	09116-10135	ﾎﾞﾙﾄ(10X95)	1		
36	09116-10175	ﾎﾞﾙﾄ(10X50)	2		
37	54127-96J00	ﾏｳﾝﾄ,ｱｯﾊﾟｻｲﾄﾞ	2		
38	54122-96J00	ｽﾍﾟｰｻ,ｱｯﾊﾟﾏｳﾝﾄｽﾗｽﾄ	2		
39	54144-96J00	ｼｰﾙ,ｱｯﾊﾟﾏｳﾝﾄ	1		

DF150ST

DF175_000_018_401B
ENGINE HOLDER

FIG.405A

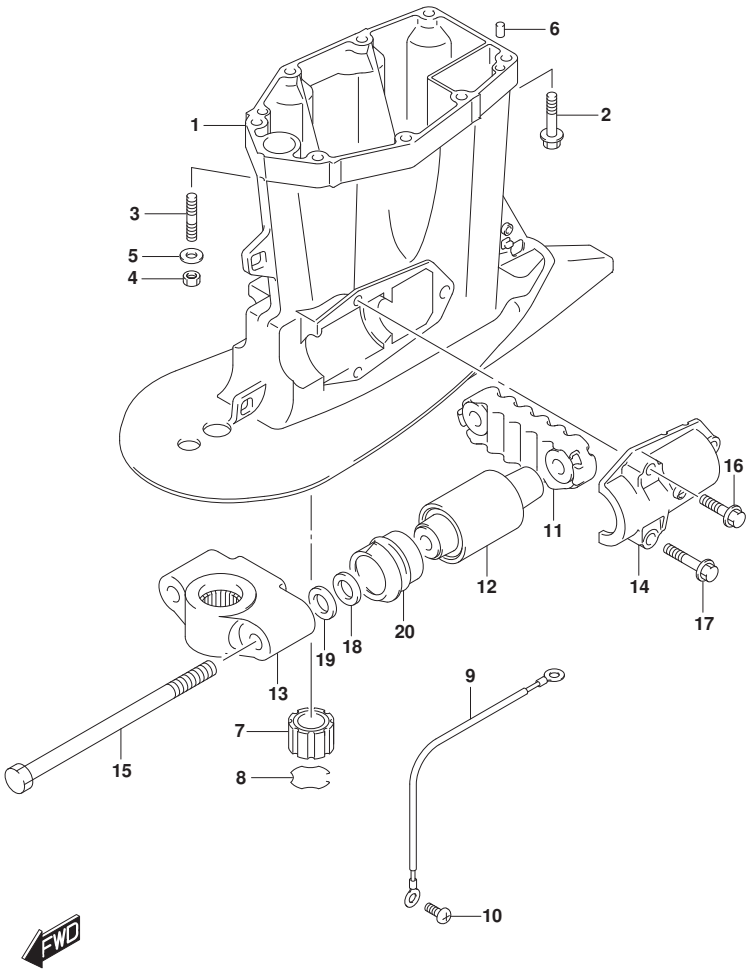

FIG.405A (1-H-2) ﾄﾞﾗｲﾌﾞ ｼｬﾌﾄ ﾊｳｼﾞﾝｸﾞ (DF150T)(DF175T)

見出番号	品　番	品　名	使用個数	備　考	標　準 作業時間
1-1	52111-96J00-YAY	ﾊｳｼﾞﾝｸﾞ,ﾄﾞﾗｲﾌﾞｼｬﾌﾄ(L)(ﾌﾞﾗｯｸ)	1	W/ﾄﾗﾝｻﾑ(L)	
1-2	52111-96J00-Y5S	ﾊｳｼﾞﾝｸﾞ,ﾄﾞﾗｲﾌﾞｼｬﾌﾄ(L)(ﾎﾜｲﾄ)	1	W/ﾄﾗﾝｻﾑ(L)	
1-3	52111-96J10-YAY	ﾊｳｼﾞﾝｸﾞ,ﾄﾞﾗｲﾌﾞｼｬﾌﾄ(X)(ﾌﾞﾗｯｸ)	1	W/ﾄﾗﾝｻﾑ(X)	
1-4	52111-96J10-Y5S	ﾊｳｼﾞﾝｸﾞ,ﾄﾞﾗｲﾌﾞｼｬﾌﾄ(X)(ﾎﾜｲﾄ)	1	W/ﾄﾗﾝｻﾑ(X)	
2-1	09116-10181	ﾎﾞﾙﾄ(10X44)	6	W/ﾄﾗﾝｻﾑ(L)	
2-2	09116-10181	ﾎﾞﾙﾄ(10X44)	8	W/ﾄﾗﾝｻﾑ(X)	
3	09108-10150	ｽﾀｯﾄﾞﾎﾞﾙﾄ	2	W/ﾄﾗﾝｻﾑ(L)	
4	09140-10031	ﾅｯﾄ	2	W/ﾄﾗﾝｻﾑ(L)	
5	09160-10141	ﾜｯｼｬ(10.5X19X2)	2	W/ﾄﾗﾝｻﾑ(L)	
6	09202-08006	ﾋﾟﾝ(8X12)	2		
7	57130-87D10	ﾌﾞｯｼｭ,ﾄﾞﾗｲﾌﾞｼｬﾌﾄ	1	W/ﾄﾗﾝｻﾑ(X)	
8	09387-38002	ﾘﾝｸﾞ	1	W/ﾄﾗﾝｻﾑ(X)	
9	36895-87D10	ﾘｰﾄﾞ(L:310)	1		
10	09125-06063	ｽｸﾘｭ(6X10)	2		
11	54151-96J01	ﾏｳﾝﾄ,ﾛｱｽﾗｽﾄ	1		
12	54160-96J01	ﾏｳﾝﾄ,ﾛｱ	2		
13-1	54211-96J01-YAY	ﾌﾞﾗｹｯﾄ,ﾛｱﾏｳﾝﾄ(ﾌﾞﾗｯｸ)	1		
13-2	54211-96J01-Y5S	ﾌﾞﾗｹｯﾄ,ﾛｱﾏｳﾝﾄ(ﾎﾜｲﾄ)	1		
14	54221-96J00	ｶﾊﾞｰ,ﾛｱﾏｳﾝﾄ	2		
15	54112-93J00	ﾎﾞﾙﾄ,ﾏｳﾝﾄ	2		
16	09116-10182	ﾎﾞﾙﾄ(10X35)	2		

DF150T
DF175T

DF175_000_018_405A
DRIVE SHAFT HOUSING

FIG.405A

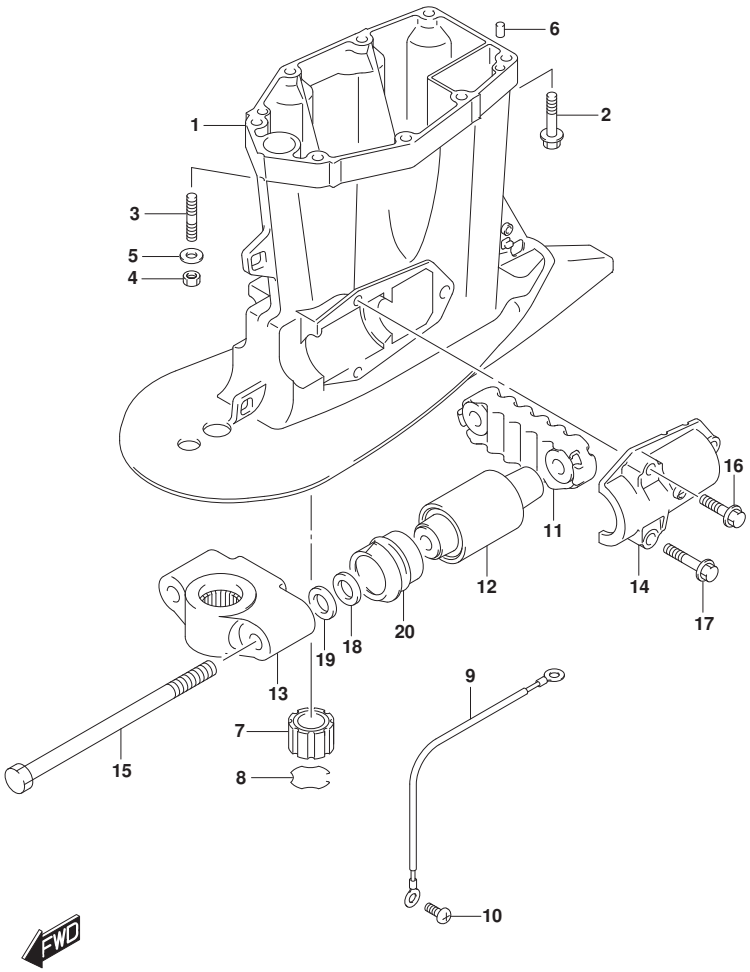

FIG.405A (1-H-3) ﾄﾞﾗｲﾌﾞ ｼｬﾌﾄ ﾊｳｼﾞﾝｸﾞ (DF150T)(DF175T)

見出番号	品　番	品　名	使用個数	備　考	標　準 作業時間
17	09116-10180	ﾎﾞﾙﾄ(10X50)	4		
18	09160-16050	ﾜｯｼｬ(16X32X3)	2		
19	09160-16050	ﾜｯｼｬ(16X32X3)	2		
20	54167-96J00	ﾏｳﾝﾄ,ﾛｱｻｲﾄﾞ	2		

DF150T
DF175T

DF175_000_018_405A
DRIVE SHAFT HOUSING

FIG.405B

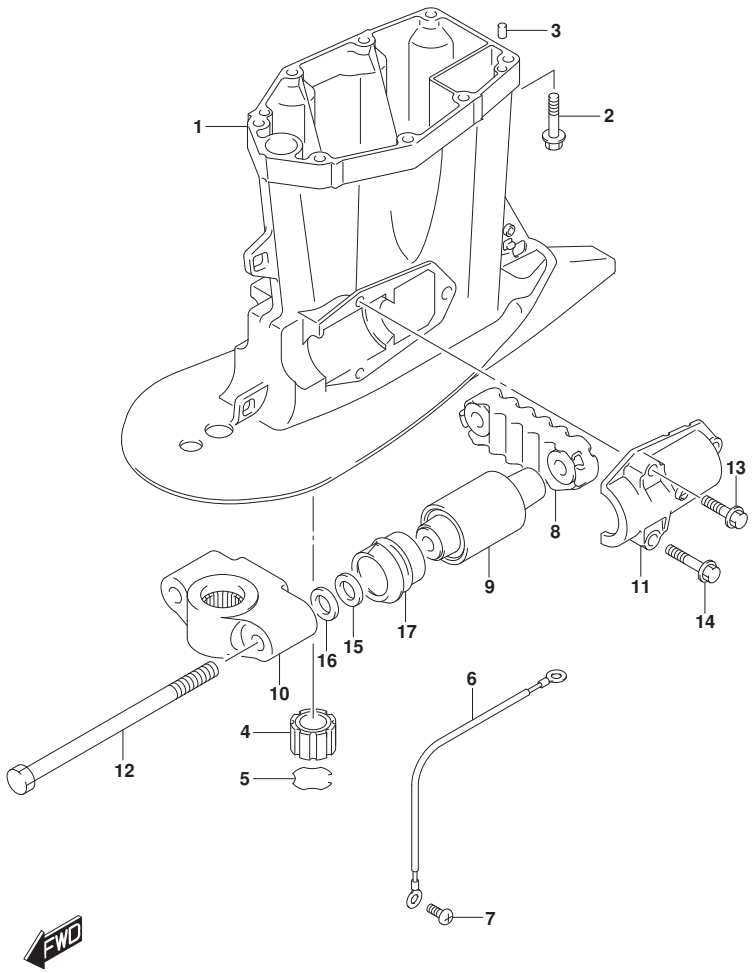

FIG.405B (1-H-4) ﾄﾞﾗｲﾌﾞ ｼｬﾌﾄ ﾊｳｼﾞﾝｸﾞ (DF150Z)(DF175Z)

見出番号	品　番	品　名	使用個数	備　考	標　準 作業時間
1-1	52111-96J10-YAY	ﾊｳｼﾞﾝｸﾞ,ﾄﾞﾗｲﾌﾞｼｬﾌﾄ(X)(ﾌﾞﾗｯｸ)	1		
1-2	52111-96J10-Y5S	ﾊｳｼﾞﾝｸﾞ,ﾄﾞﾗｲﾌﾞｼｬﾌﾄ(X)(ﾎﾜｲﾄ)	1		
2	09116-10181	ﾎﾞﾙﾄ(10X44)	8		
3	09202-08006	ﾋﾟﾝ(8X12)	2		
4	57130-87D10	ﾌﾞｯｼｭ,ﾄﾞﾗｲﾌﾞｼｬﾌﾄ	1		
5	09387-38002	ﾘﾝｸﾞ	1		
6	36895-87D10	ﾘｰﾄﾞ(L:310)	1		
7	09125-06063	ｽｸﾘｭ(6X10)	2		
8	54151-96J01	ﾏｳﾝﾄ,ﾛｱｽﾗｽﾄ	1		
9	54160-96J01	ﾏｳﾝﾄ,ﾛｱ	2		
10-1	54211-96J01-YAY	ﾌﾞﾗｹｯﾄ,ﾛｱﾏｳﾝﾄ(ﾌﾞﾗｯｸ)	1		
10-2	54211-96J01-Y5S	ﾌﾞﾗｹｯﾄ,ﾛｱﾏｳﾝﾄ(ﾎﾜｲﾄ)	1		
11	54221-96J00	ｶﾊﾞｰ,ﾛｱﾏｳﾝﾄ	2		
12	54112-93J00	ﾎﾞﾙﾄ,ﾏｳﾝﾄ	2		
13	09116-10182	ﾎﾞﾙﾄ(10X35)	2		
14	09116-10180	ﾎﾞﾙﾄ(10X50)	4		
15	09160-16050	ﾜｯｼｬ(16X32X3)	2		
16	09160-16050	ﾜｯｼｬ(16X32X3)	2		
17	54167-96J00	ﾏｳﾝﾄ,ﾛｱｻｲﾄﾞ	2		

DF150Z
DF175Z

DF175_000_018_405B
DRIVE SHAFT HOUSING

FIG.405C

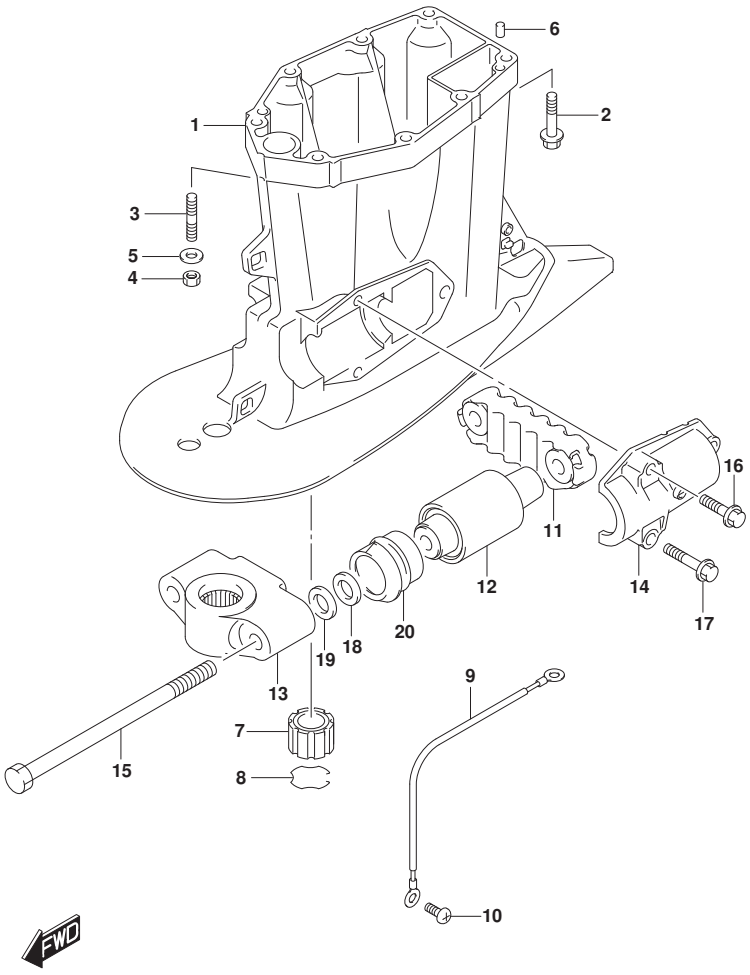

FIG.405C (1-H-5) ﾄﾞﾗｲﾌﾞ ｼｬﾌﾄ ﾊｳｼﾞﾝｸﾞ (DF150ST)

見出番号	品　番	品　名	使用個数	備　考	標準作業時間
1-1	52111-96J00-YAY	ﾊｳｼﾞﾝｸﾞ,ﾄﾞﾗｲﾌﾞｼｬﾌﾄ(L)(ﾌﾞﾗｯｸ)	1	W/ﾄﾗﾝｻﾑ(L)	
1-2	52111-96J10-YAY	ﾊｳｼﾞﾝｸﾞ,ﾄﾞﾗｲﾌﾞｼｬﾌﾄ(X)(ﾌﾞﾗｯｸ)	1	W/ﾄﾗﾝｻﾑ(X)	
2-1	09116-10181	ﾎﾞﾙﾄ(10X44)	6	W/ﾄﾗﾝｻﾑ(L)	
2-2	09116-10181	ﾎﾞﾙﾄ(10X44)	8	W/ﾄﾗﾝｻﾑ(X)	
3	09108-10150	ｽﾀｯﾄﾞﾎﾞﾙﾄ	2	W/ﾄﾗﾝｻﾑ(L)	
4	09140-10031	ﾅｯﾄ	2	W/ﾄﾗﾝｻﾑ(L)	
5	09160-10141	ﾜｯｼｬ(10.5X19X2)	2	W/ﾄﾗﾝｻﾑ(L)	
6	09202-08006	ﾋﾟﾝ(8X12)	2		
7	57130-87D10	ﾌﾞｯｼｭ,ﾄﾞﾗｲﾌﾞｼｬﾌﾄ	1	W/ﾄﾗﾝｻﾑ(X)	
8	09387-38002	ﾘﾝｸﾞ	1	W/ﾄﾗﾝｻﾑ(X)	
9	36895-87D10	ﾘｰﾄﾞ(L:310)	1		
10	09125-06063	ｽｸﾘｭ(6X10)	2		
11	54151-96J01	ﾏｳﾝﾄ,ﾛｱｽﾗｽﾄ	1		
12	54160-96J01	ﾏｳﾝﾄ,ﾛｱ	2		
13	54211-96J01-YAY	ﾌﾞﾗｹｯﾄ,ﾛｱﾏｳﾝﾄ(ﾌﾞﾗｯｸ)	1		
14	54221-96J00	ｶﾊﾞｰ,ﾛｱﾏｳﾝﾄ	2		
15	54112-93J00	ﾎﾞﾙﾄ,ﾏｳﾝﾄ	2		
16	09116-10182	ﾎﾞﾙﾄ(10X35)	2		
17	09116-10180	ﾎﾞﾙﾄ(10X50)	4		
18	09160-16050	ﾜｯｼｬ(16X32X3)	2		
19	09160-16050	ﾜｯｼｬ(16X32X3)	2		
20	54167-96J00	ﾏｳﾝﾄ,ﾛｱｻｲﾄﾞ	2		

DF150ST

DF175_000_018_405C
DRIVE SHAFT HOUSING

FIG.407A

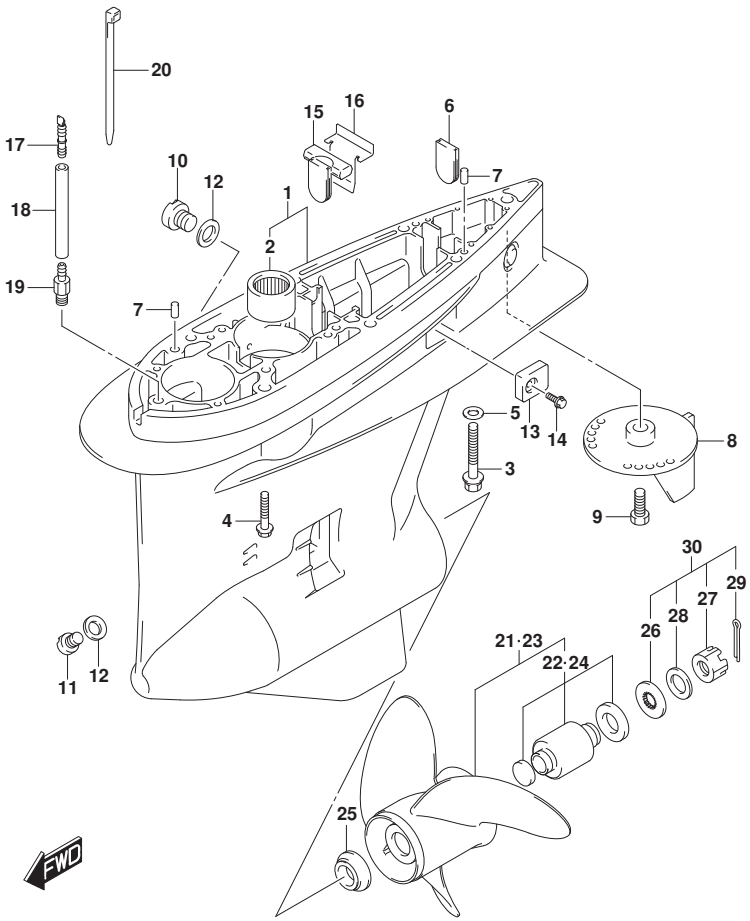

FIG.407A (1-H-6) ギヤ ケース (DF150T)(DF175T)

見出番号	品番	品名	使用個数	備考	標準作業時間
1-1	55110-93J20-YAY	ケース,ギヤ(ブラック)	1		
1-2	55110-93J20-Y5S	ケース,ギヤ(ホワイト)	1		
2	09263-32017	・ベアリング(32X48X30)	1		
3	09100-12052	ボルト(12X70)	1		
4	09116-10150	ボルト(10X55)	6		
5	09160-12066	ワッシヤ(12.5X22X2.5)	1		
6	17566-87D11	グロメット	1		
7	09202-08006	ピン(8X12)	2		
8-1	55125-98J00-YAY	タブ,トリム(ブラック)	1		
8-2	55125-98J00-Y5S	タブ,トリム(ホワイト)	1		
9	09116-08137	ボルト(8X22)	1		
10	55128-93J10	プラグ,ドレーン	2		
11	55128-93L00	プラグ,ドレーン	1	ボトムヨウ	
12	09168-10034	ガスケット(9.5X16.5X2)	3		
13	55321-93J01	アノード,プロテクション	2		
14	09116-06236	ボルト(6X16)	2		
15	55332-87D11	ラバー,エキゾーストシール	1		
16	55333-87D10	プレート,エキゾーストシール	1		
17	55127-87D00	プラグ,ユニオン	1		

DF150T
DF175T

DF175_000_018_407A
GEAR CASE

FIG.407A

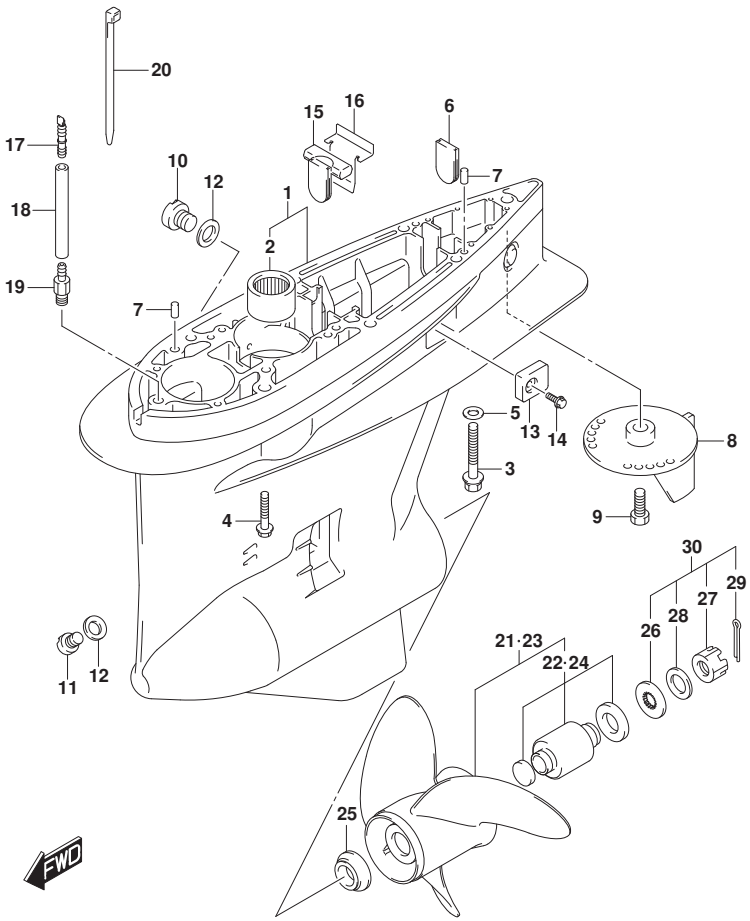

FIG.407A (1-H-7) ｷﾞﾔ ｹｰｽ (DF150T)(DF175T)

見出番号	品　番	品　名	使用個数	備　考	標準作業時間
18	09355-40805-600	ﾎｰｽ(4X8X600)	1	L:600->50	
19	09362-09008	ﾕﾆｵﾝ	1		
20	09407-10404	ｸﾗﾝﾌﾟ(L:100)	2		
21-1	58200-93L00	ﾌﾟﾛﾍﾟﾗ(3X16X17)	1		
21-2	58200-93L10	ﾌﾟﾛﾍﾟﾗ(3X16X18-1/2)	1		
21-3	58200-93L20	ﾌﾟﾛﾍﾟﾗ(3X16X20)	1		
21-4	58200-93L30	ﾌﾟﾛﾍﾟﾗ(3X16X21-1/2)	1		
21-5	58200-93L40	ﾌﾟﾛﾍﾟﾗ(3X16X23)	1		
21-6	58200-93L50	ﾌﾟﾛﾍﾟﾗ(3X16X24-1/2)	1		
21-7	58200-93L60	ﾌﾟﾛﾍﾟﾗ(3X16X26)	1		
21-8	58200-93L70	ﾌﾟﾛﾍﾟﾗ(3X16X27-1/2)	1		
21-9	58200-93L80	ﾌﾟﾛﾍﾟﾗ(3X16X15)	1		
21-10	58300-93J00	ﾌﾟﾛﾍﾟﾗ(4X15-1/4X18)	1	OPT	
21-11	58300-93J10	ﾌﾟﾛﾍﾟﾗ(4X15-1/4X20)	1	OPT	
21-12	58300-93J20	ﾌﾟﾛﾍﾟﾗ(4X15-1/4X22)	1	OPT	
21-13	58300-93J30	ﾌﾟﾛﾍﾟﾗ(4X15-1/4X24)	1	OPT	
21-14	58300-93J40	ﾌﾟﾛﾍﾟﾗ(4X15-1/4X26)	1	OPT	
22	58105-93J10	･ﾌﾞｯｼｭｾｯﾄ,ﾌﾟﾛﾍﾟﾗ	1		
23-1	58200-96J00	ﾌﾟﾛﾍﾟﾗ(3X15-1/2X17)	1	OPT	
23-2	58200-96J10	ﾌﾟﾛﾍﾟﾗ(3X15-1/4X19)	1	OPT	
23-3	58200-96J20	ﾌﾟﾛﾍﾟﾗ(3X15X21)	1	OPT	

DF150T
DF175T

DF175_000_018_407A
GEAR CASE

FIG.407A

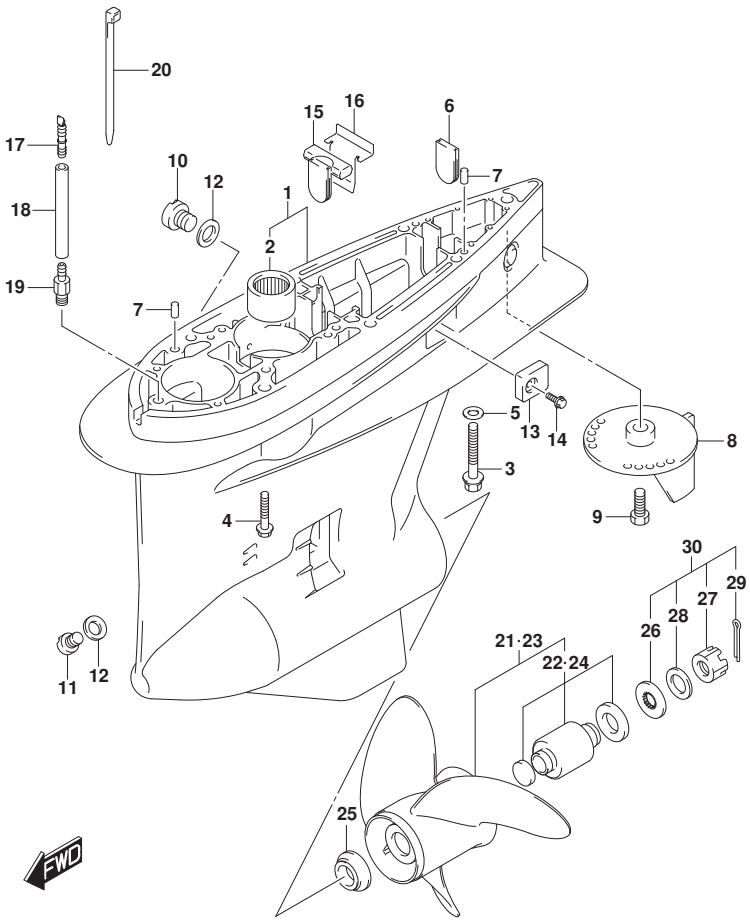

FIG.407A (1-H-8) ｷﾞﾔ ｹｰｽ (DF150T)(DF175T)

見出番号	品　番	品　名	使用個数	備　考	標　準 作業時間
23-4	58200-96J30	ﾌﾟﾛﾍﾟﾗ(3X14-3/4X23)	1	OPT	
23-5	58200-96J40	ﾌﾟﾛﾍﾟﾗ(3X14-1/2X25)	1	OPT	
23-6	58200-96J50	ﾌﾟﾛﾍﾟﾗ(3X14-1/2X27)	1	OPT	
24	58105-93J10	･ﾌﾞｯｼｭｾｯﾄ,ﾌﾟﾛﾍﾟﾗ	1	OPT	
25	57632-93L01	ｽﾄｯﾊﾟ,ﾌﾟﾛﾍﾟﾗﾌﾞｯｼｭ	1		
26	57633-87D30	ｽﾍﾟｰｻ,ﾅｯﾄ(T:6.0)	1		
27	09141-18005	ﾅｯﾄ	1		
28	09160-18028	ﾜｯｼｬ(18.5X31X1)	1		
29	09204-03003	ｺｯﾀﾋﾟﾝ	1		
30	57630-92E00	ｷｯﾄ,ﾌﾟﾛﾍﾟﾗﾅｯﾄ	1	OPT	
31	25700-93J00	ｼｰﾘﾝｸﾞｷｯﾄ,ｷﾞﾔｹｰｽ	1	OPT	
				ｲﾗｽﾄﾋｮｳｼﾞﾅｼ	

DF150T
DF175T

DF175_000_018_407A
GEAR CASE

FIG.407B

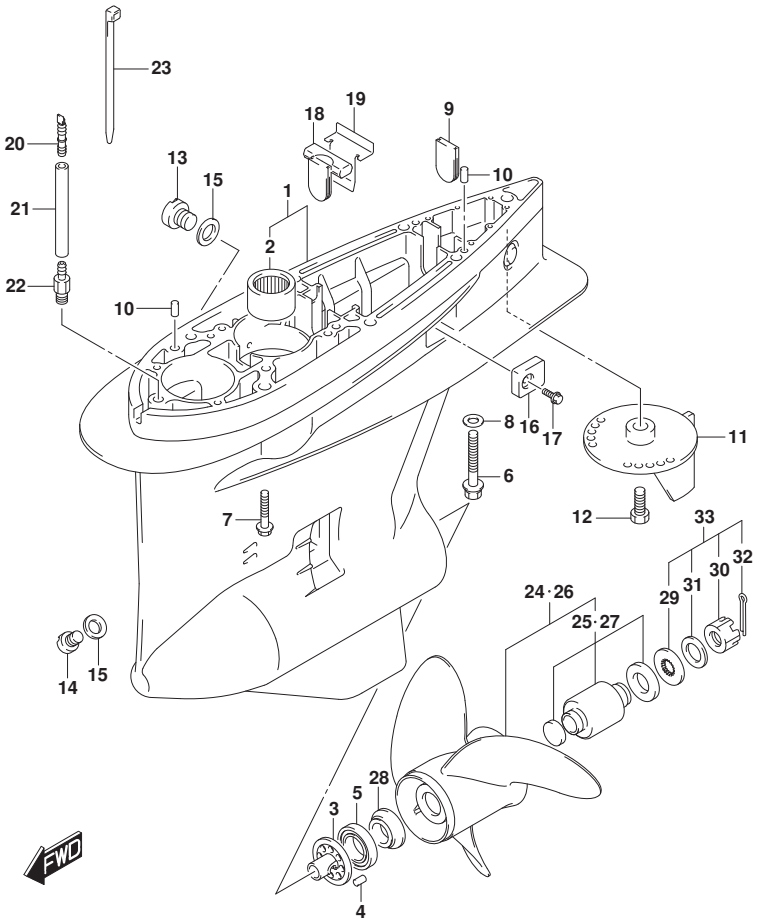

FIG.407B (1-H-9) ｷﾞﾔ ｹｰｽ (DF150Z)(DF175Z)

見出番号	品　番	品　名	使用個数	備　考	標　準 作業時間
1-1	55110-93J30-YAY	ｹｰｽ,ｷﾞﾔ(ﾌﾞﾗｯｸ)	1		
1-2	55110-93J30-Y5S	ｹｰｽ,ｷﾞﾔ(ﾎﾜｲﾄ)	1		
2	09263-32017	･ﾍﾞｱﾘﾝｸﾞ(32X48X30)	1		
3	56145-93J00	･ﾊｳｼﾞﾝｸﾞ,ｼﾌﾄｶﾑ	1		
4	04221-08129	･ﾋﾟﾝ	1		
5	09265-50002	･ﾍﾞｱﾘﾝｸﾞ(50X90X21.75)	1		
6	09100-12052	ﾎﾞﾙﾄ(12X70)	1		
7	09116-10150	ﾎﾞﾙﾄ(10X55)	6		
8	09160-12066	ﾜｯｼﾔ(12.5X22X2.5)	1		
9	17566-87D11	ｸﾞﾛﾒｯﾄ	1		
10	09202-08006	ﾋﾟﾝ(8X12)	2		
11-1	55125-98J00-YAY	ﾀﾌﾞ,ﾄﾘﾑ(ﾌﾞﾗｯｸ)	1		
11-2	55125-98J00-Y5S	ﾀﾌﾞ,ﾄﾘﾑ(ﾎﾜｲﾄ)	1		
12	09116-08137	ﾎﾞﾙﾄ(8X22)	1		
13	55128-93J10	ﾌﾟﾗｸﾞ,ﾄﾞﾚｰﾝ	2		
14	55128-93L00	ﾌﾟﾗｸﾞ,ﾄﾞﾚｰﾝ	1	ﾎﾞﾄﾑﾖｳ	
15	09168-10034	ｶﾞｽｹｯﾄ(9.5X16.5X2)	3		
16	55321-93J01	ｱﾉｰﾄﾞ,ﾌﾟﾛﾃｸｼｮﾝ	2		
17	09116-06236	ﾎﾞﾙﾄ(6X16)	2		

DF150Z
DF175Z

FIG.407B

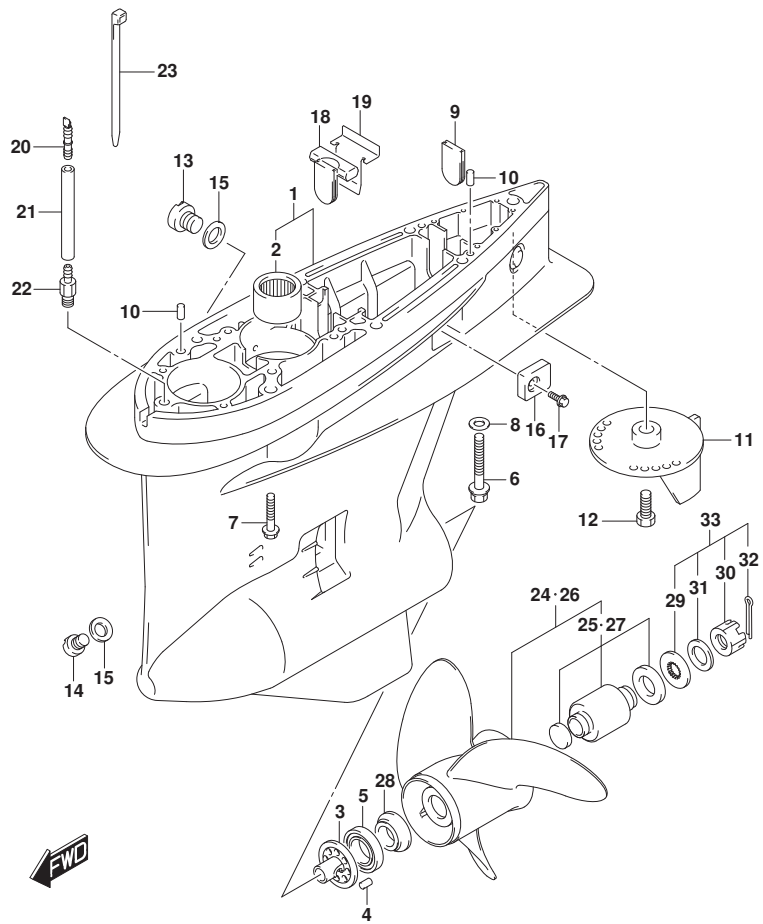

FIG.407B (1-H-10) ｷﾞｬ ｹｰｽ (DF150Z)(DF175Z)

見出番号	品　番	品　名	使用個数	備　考	標　準 作業時間
18	55332-87D11	ﾗﾊﾞｰ,ｴｷｿﾞｰｽﾄｼｰﾙ	1		
19	55333-87D10	ﾌﾟﾚｰﾄ,ｴｷｿﾞｰｽﾄｼｰﾙ	1		
20	55127-87D00	ﾌﾟﾗｸﾞ,ﾕﾆｵﾝ	1		
21	09355-40805-600	ﾎｰｽ(4X8X600)	1	L:600->50	
22	09362-09008	ﾕﾆｵﾝ	1		
23	09407-10404	ｸﾗﾝﾌﾟ(L:100)	2		
24-1	58200-93LA0	ﾌﾟﾛﾍﾟﾗ(3X16X18-1/2),C/R	1	OPT	
24-2	58200-93LB0	ﾌﾟﾛﾍﾟﾗ(3X16X20),C/R	1	OPT	
24-3	58200-93LC0	ﾌﾟﾛﾍﾟﾗ(3X16X21-1/2),C/R	1	OPT	
24-4	58200-93LD0	ﾌﾟﾛﾍﾟﾗ(3X16X23),C/R	1	OPT	
24-5	58200-93LE0	ﾌﾟﾛﾍﾟﾗ(3X16X17),C/R	1	OPT	
24-6	58200-93LF0	ﾌﾟﾛﾍﾟﾗ(3X16X24-1/2),C/R	1	OPT	
24-7	58200-93LG0	ﾌﾟﾛﾍﾟﾗ(3X16X26),C/R	1	OPT	
24-8	58300-93JA0	ﾌﾟﾛﾍﾟﾗ(4X15-1/4X20),C/R	1	OPT	
24-9	58300-93JB0	ﾌﾟﾛﾍﾟﾗ(4X15-1/4X22),C/R	1	OPT	
24-10	58300-93JC0	ﾌﾟﾛﾍﾟﾗ(4X15-1/4X24),C/R	1	OPT	
24-11	58300-93JD0	ﾌﾟﾛﾍﾟﾗ(4X15-1/4X26),C/R	1	OPT	
25	58105-93J10	･ﾌﾞﾂｼｭｾｯﾄ,ﾌﾟﾛﾍﾟﾗ	1	OPT	

DF150Z
DF175Z

DF175_000_018_407B
GEAR CASE

FIG.407B

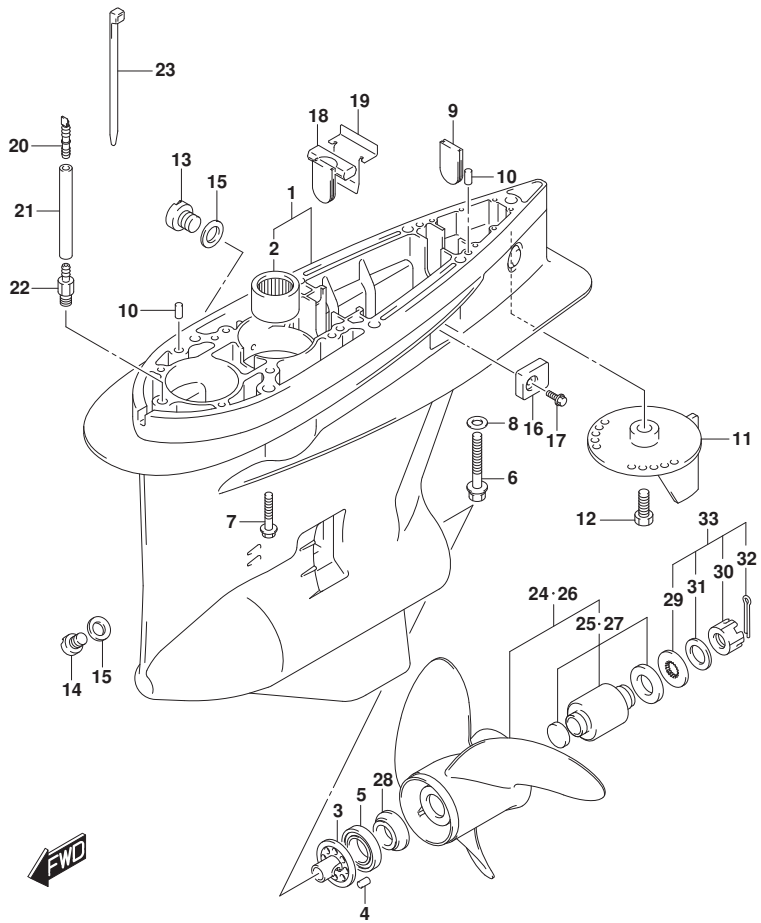

FIG.407B (1-H-11) ｷﾞﾔ ｹｰｽ (DF150Z)(DF175Z)

見出番号	品　番	品　名	使用個数	備　考	標　準 作業時間
26-1	58200-96JB0	ﾌﾟﾛﾍﾟﾗ(3X15-1/4X19),C/R	1	OPT	
26-2	58200-96JC0	ﾌﾟﾛﾍﾟﾗ(3X15X21),C/R	1	OPT	
26-3	58200-96JD0	ﾌﾟﾛﾍﾟﾗ(3X14-3/4X23),C/R	1	OPT	
26-4	58200-96JA0	ﾌﾟﾛﾍﾟﾗ(3X15-1/2X17),C/R	1	OPT	
26-5	58200-96JE0	ﾌﾟﾛﾍﾟﾗ(3X14-1/2X25),C/R	1	OPT	
26-6	58200-96JF0	ﾌﾟﾛﾍﾟﾗ(3X14-1/2X27),C/R	1	OPT	
27	58105-93J10	･ﾌﾞｯｼｭｾｯﾄ,ﾌﾟﾛﾍﾟﾗ	1	OPT	
28	57632-93L01	ｽﾄｯﾊﾟ,ﾌﾟﾛﾍﾟﾗﾌﾞｯｼｭ	1		
29	57633-87D30	ｽﾍﾟｰｻ,ﾅｯﾄ(T:6.0)	1		
30	09141-18005	ﾅｯﾄ	1		
31	09160-18028	ﾜｯｼｬ(18.5X31X1)	1		
32	09204-03003	ｺｯﾀﾋﾟﾝ	1		
33	57630-92E00	ｷｯﾄ,ﾌﾟﾛﾍﾟﾗﾅｯﾄ	1	OPT	
34	25700-93J00	ｼｰﾘﾝｸﾞｷｯﾄ,ｷﾞﾔｹｰｽ	1	OPT	
				ｲﾗｽﾄﾋｮｳｼﾞﾅｼ	

DF150Z
DF175Z

DF175_000_018_407B
GEAR CASE

FIG.407C

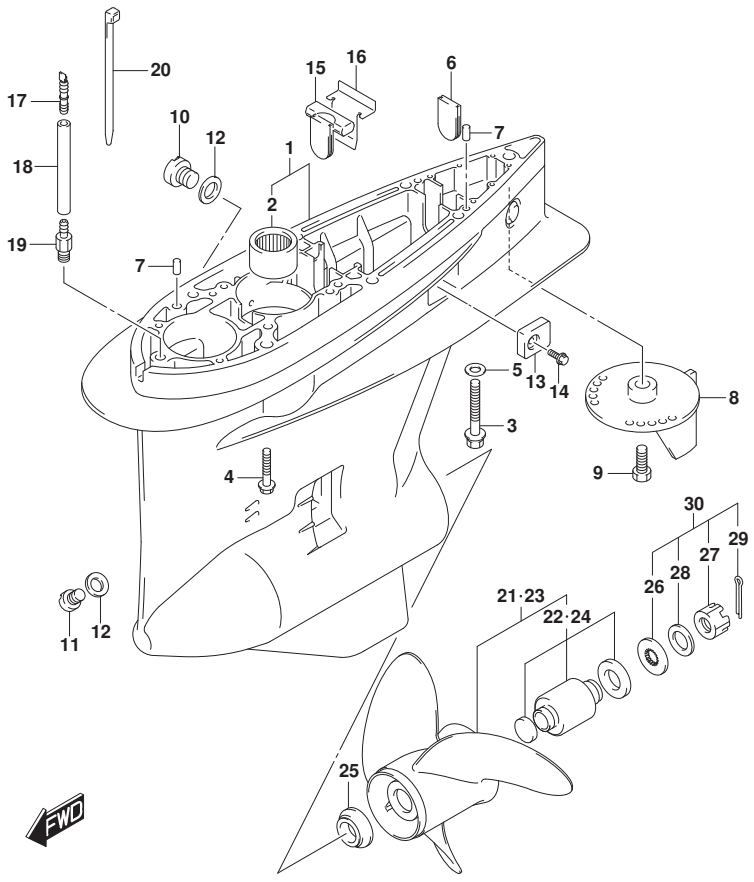

FIG.407C (1-H-12) ｷﾞﾔ ｹｰｽ (DF150ST)

見出番号	品　番	品　名	使用個数	備　考	標準作業時間
1	55110-93J20-YAY	ｹｰｽ,ｷﾞﾔ(ﾌﾞﾗｯｸ)	1		
2	09263-32017	･ﾍﾞｱﾘﾝｸﾞ(32X48X30)	1		
3	09100-12052	ﾎﾞﾙﾄ(12X70)	1		
4	09116-10150	ﾎﾞﾙﾄ(10X55)	6		
5	09160-12066	ﾜｯｼﾔ(12.5X22X2.5)	1		
6	17566-87D11	ｸﾞﾛﾒｯﾄ	1		
7	09202-08006	ﾋﾟﾝ(8X12)	2		
8	55125-98J00-YAY	ﾀﾌﾞ,ﾄﾘﾑ(ﾌﾞﾗｯｸ)	1		
9	09116-08137	ﾎﾞﾙﾄ(8X22)	1		
10	55128-93J10	ﾌﾟﾗｸﾞ,ﾄﾞﾚｰﾝ	2		
11	55128-93L00	ﾌﾟﾗｸﾞ,ﾄﾞﾚｰﾝ	1	ﾎﾞﾄﾑﾖｳ	
12	09168-10034	ｶﾞｽｹｯﾄ(9.5X16.5X2)	3		
13	55321-93J01	ｱﾉｰﾄﾞ,ﾌﾟﾛﾃｸｼｮﾝ	2		
14	09116-06236	ﾎﾞﾙﾄ(6X16)	2		
15	55332-87D11	ﾗﾊﾞｰ,ｴｷｿﾞｰｽﾄｼｰﾙ	1		
16	55333-87D10	ﾌﾟﾚｰﾄ,ｴｷｿﾞｰｽﾄｼｰﾙ	1		
17	55127-87D00	ﾌﾟﾗｸﾞ,ﾕﾆｵﾝ	1		
18	09355-40805-600	ﾎｰｽ(4X8X600)	1	L:600->50	
19	09362-09008	ﾕﾆｵﾝ	1		
20	09407-10404	ｸﾗﾝﾌﾟ(L:100)	2		
21-1	58200-93L00	ﾌﾟﾛﾍﾟﾗ(3X16X17)	1		
21-2	58200-93L10	ﾌﾟﾛﾍﾟﾗ(3X16X18-1/2)	1		

DF150ST

DF175_000_018_407C
GEAR CASE

FIG.407C

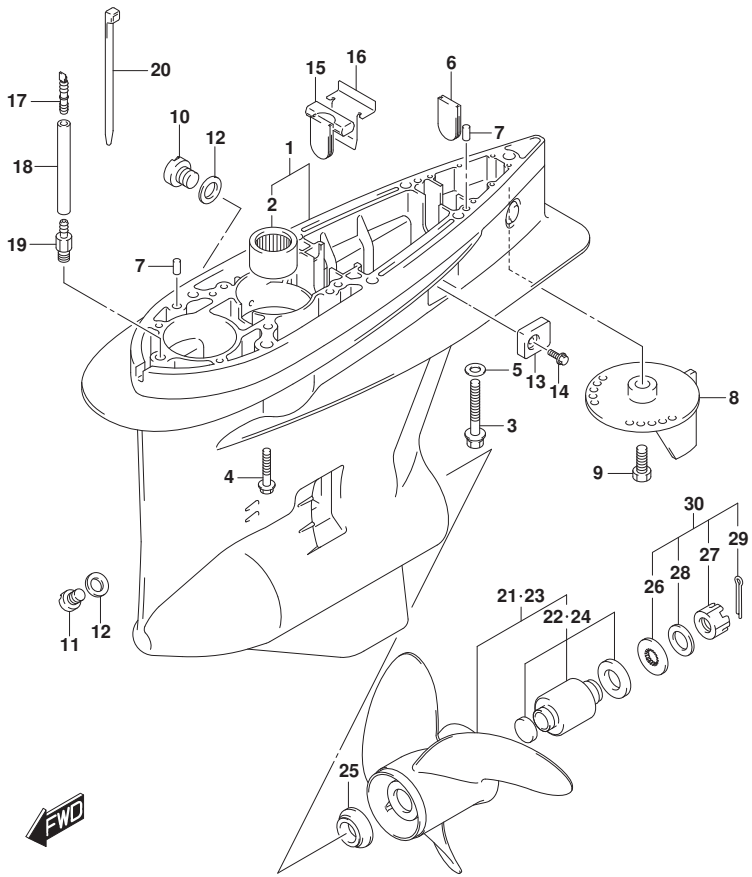

FIG.407C (1-H-13) ｷﾞｬ ｹｰｽ (DF150ST)

見出番号	品　番	品　名	使用個数	備　考	標　準 作業時間
21-3	58200-93L20	ﾌﾟﾛﾍﾟﾗ(3X16X20)	1		
21-4	58200-93L30	ﾌﾟﾛﾍﾟﾗ(3X16X21-1/2)	1		
21-5	58200-93L40	ﾌﾟﾛﾍﾟﾗ(3X16X23)	1		
21-6	58200-93L50	ﾌﾟﾛﾍﾟﾗ(3X16X24-1/2)	1		
21-7	58200-93L60	ﾌﾟﾛﾍﾟﾗ(3X16X26)	1		
21-8	58200-93L70	ﾌﾟﾛﾍﾟﾗ(3X16X27-1/2)	1		
21-9	58200-93L80	ﾌﾟﾛﾍﾟﾗ(3X16X15)	1		
21-10	58300-93J00	ﾌﾟﾛﾍﾟﾗ(4X15-1/4X18)	1	OPT	
21-11	58300-93J10	ﾌﾟﾛﾍﾟﾗ(4X15-1/4X20)	1	OPT	
21-12	58300-93J20	ﾌﾟﾛﾍﾟﾗ(4X15-1/4X22)	1	OPT	
21-13	58300-93J30	ﾌﾟﾛﾍﾟﾗ(4X15-1/4X24)	1	OPT	
21-14	58300-93J40	ﾌﾟﾛﾍﾟﾗ(4X15-1/4X26)	1	OPT	
22	58105-93J10	･ﾌﾞｯｼｭｾｯﾄ,ﾌﾟﾛﾍﾟﾗ	1		
23-1	58200-96J00	ﾌﾟﾛﾍﾟﾗ(3X15-1/2X17)	1	OPT	
23-2	58200-96J10	ﾌﾟﾛﾍﾟﾗ(3X15-1/4X19)	1	OPT	
23-3	58200-96J20	ﾌﾟﾛﾍﾟﾗ(3X15X21)	1	OPT	
23-4	58200-96J30	ﾌﾟﾛﾍﾟﾗ(3X14-3/4X23)	1	OPT	
23-5	58200-96J40	ﾌﾟﾛﾍﾟﾗ(3X14-1/2X25)	1	OPT	
23-6	58200-96J50	ﾌﾟﾛﾍﾟﾗ(3X14-1/2X27)	1	OPT	
24	58105-93J10	･ﾌﾞｯｼｭｾｯﾄ,ﾌﾟﾛﾍﾟﾗ	1	OPT	
25	57632-93L01	ｽﾄｯﾊﾟ,ﾌﾟﾛﾍﾟﾗﾌﾞｯｼｭ	1		
26	57633-87D30	ｽﾍﾟｰｻ,ﾅｯﾄ(T:6.0)	1		

DF150ST

DF175_000_018_407C
GEAR CASE

FIG.407C

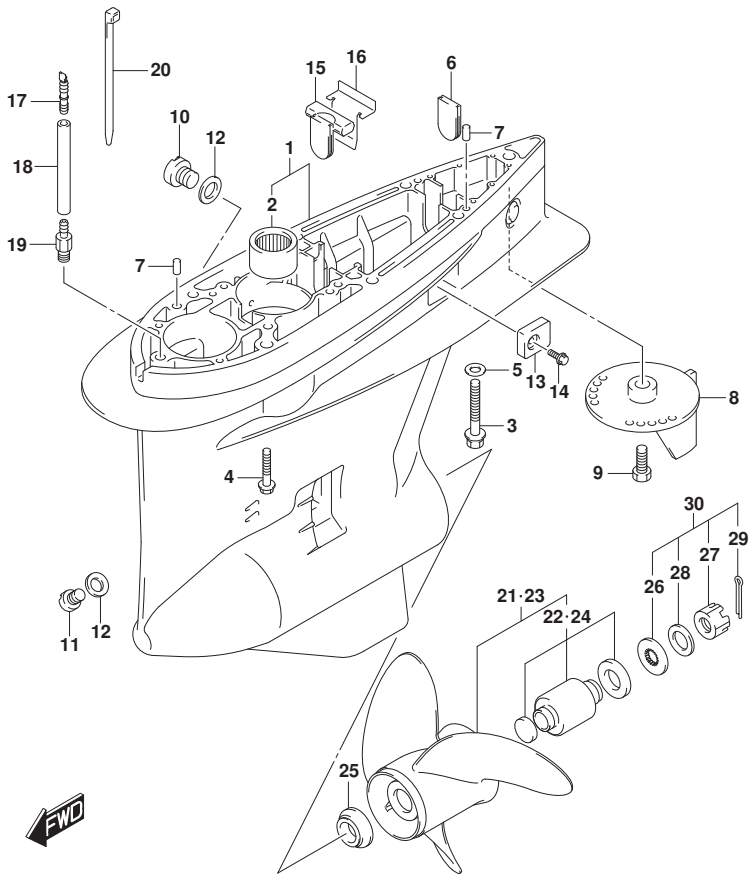

FIG.407C (1-H-14) ｷﾞﾔ ｹｰｽ (DF150ST)

見出番号	品　番	品　名	使用個数	備　考	標　準 作業時間
27	09141-18005	ﾅｯﾄ	1		
28	09160-18028	ﾜｯｼｬ(18.5X31X1)	1		
29	09204-03003	ｺｯﾀﾋﾟﾝ	1		
30	57630-92E00	ｷｯﾄ,ﾌﾟﾛﾍﾟﾗﾅｯﾄ	1	OPT	
31	25700-93J00	ｼｰﾘﾝｸﾞｷｯﾄ,ｷﾞﾔｹｰｽ	1	OPT	
				ｲﾗｽﾄﾋｮｳｼﾞﾅｼ	

DF150ST

DF175_000_018_407C
GEAR CASE

FIG.410A

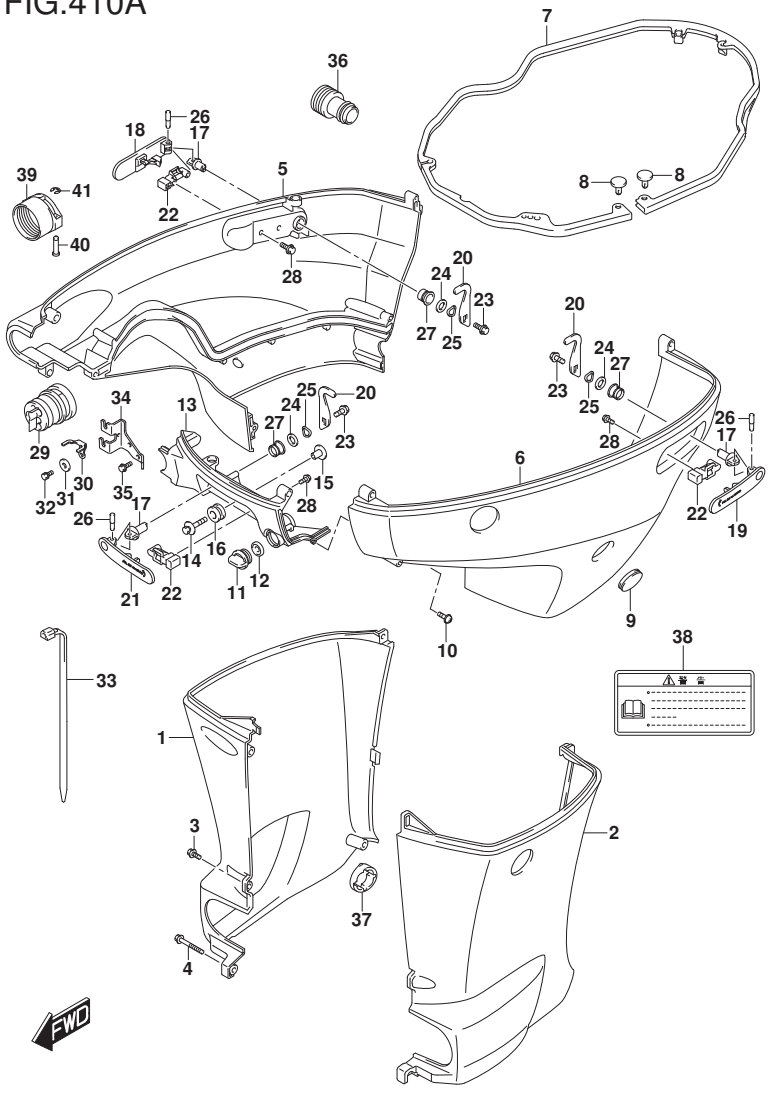

FIG.410A (1-H-15) ｻｲﾄﾞ ｶﾊﾞｰ (DF150T)(DF175T)

見出番号	品番	品名	使用個数	備考	標準作業時間
1-1	61131-96J02-YAY	ｶﾊﾞｰ,ｵｲﾙﾊﾟﾝｽﾀｰﾎﾞｰﾄﾞ(L)(ﾌﾞﾗｯｸ)	1	W/ﾄﾗﾝｻﾑ(L)	
1-2	61131-96J02-Y5S	ｶﾊﾞｰ,ｵｲﾙﾊﾟﾝｽﾀｰﾎﾞｰﾄﾞ(L)(ﾎﾜｲﾄ)	1	W/ﾄﾗﾝｻﾑ(L)	
1-3	61131-96J12-YAY	ｶﾊﾞｰ,ｵｲﾙﾊﾟﾝｽﾀｰﾎﾞｰﾄﾞ(X)(ﾌﾞﾗｯｸ)	1	W/ﾄﾗﾝｻﾑ(X)	
1-4	61131-96J12-Y5S	ｶﾊﾞｰ,ｵｲﾙﾊﾟﾝｽﾀｰﾎﾞｰﾄﾞ(X)(ﾎﾜｲﾄ)	1	W/ﾄﾗﾝｻﾑ(X)	
2-1	61141-96J02-YAY	ｶﾊﾞｰ,ｵｲﾙﾊﾟﾝﾎﾟｰﾄ(L)(ﾌﾞﾗｯｸ)	1	W/ﾄﾗﾝｻﾑ(L)	
2-2	61141-96J02-Y5S	ｶﾊﾞｰ,ｵｲﾙﾊﾟﾝﾎﾟｰﾄ(L)(ﾎﾜｲﾄ)	1	W/ﾄﾗﾝｻﾑ(L)	
2-3	61141-96J12-YAY	ｶﾊﾞｰ,ｵｲﾙﾊﾟﾝﾎﾟｰﾄ(X)(ﾌﾞﾗｯｸ)	1	W/ﾄﾗﾝｻﾑ(X)	
2-4	61141-96J12-Y5S	ｶﾊﾞｰ,ｵｲﾙﾊﾟﾝﾎﾟｰﾄ(X)(ﾎﾜｲﾄ)	1	W/ﾄﾗﾝｻﾑ(X)	
3-1	09139-06135	ｽｸﾘｭ(6X17)	3	W/ﾄﾗﾝｻﾑ(L)	
3-2	09139-06135	ｽｸﾘｭ(6X17)	5	W/ﾄﾗﾝｻﾑ(X)	
4	09139-06147	ﾎﾞﾙﾄ(6X114)	1	W/ﾄﾗﾝｻﾑ(L)	
5-1	61811-96J20-YAY	ｶﾊﾞｰ,ｻｲﾄﾞｽﾀｰﾎﾞｰﾄﾞ(ﾌﾞﾗｯｸ)	1		
5-2	61811-96J20-Y5S	ｶﾊﾞｰ,ｻｲﾄﾞｽﾀｰﾎﾞｰﾄﾞ(ﾎﾜｲﾄ)	1		
6-1	61821-96J11-YAY	ｶﾊﾞｰ,ｻｲﾄﾞﾎﾟｰﾄ(ﾌﾞﾗｯｸ)	1		
6-2	61821-96J11-Y5S	ｶﾊﾞｰ,ｻｲﾄﾞﾎﾟｰﾄ(ﾎﾜｲﾄ)	1		
7	61134-96J02	ｼｰﾙ,ｻｲﾄﾞｶﾊﾞｰ	1		
8	09409-05302-5PK	ｸﾘｯﾌﾟ(ﾌﾞﾗｯｸ)	2		
9	61817-89J00	ﾌﾟﾗｸﾞ,ｻｲﾄﾞｶﾊﾞｰ	1		
10	09136-06148	ｽｸﾘｭ(6X35)	8		
11	17913-93J00	ﾌﾟﾗｸﾞ,ｳｵｰﾀ	1		
12	17914-93J00	ｶﾞｽｹｯﾄ,ｳｵｰﾀﾌﾟﾗｸﾞ	1		

DF150T
DF175T

DF175_000_018_410A
SIDE COVER

FIG.410A

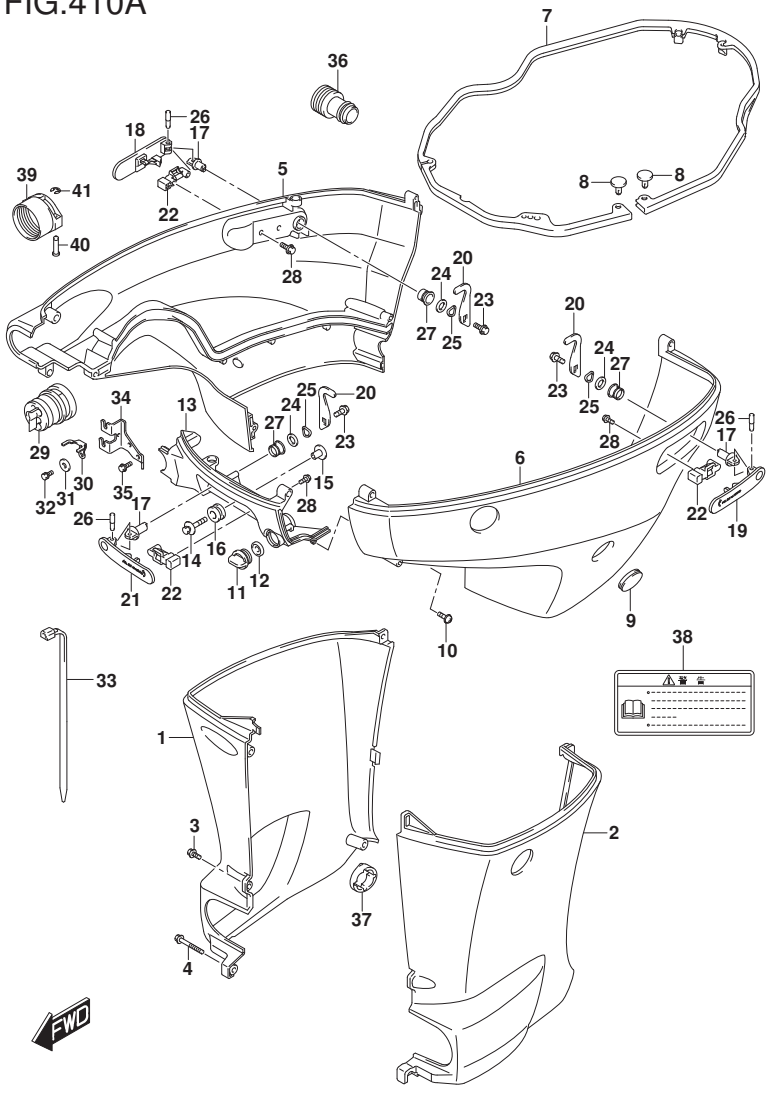

FIG.410A (1-I-2) ｻｲﾄﾞ ｶﾊﾞｰ (DF150T)(DF175T)

見出番号	品　番	品　名	使用個数	備　考	標　準 作業時間
13-1	61831-96J10-YAY	ﾊﾟﾈﾙ,ﾌﾛﾝﾄ(ﾌﾞﾗｯｸ)	1		
13-2	61831-96J10-Y5S	ﾊﾟﾈﾙ,ﾌﾛﾝﾄ(ﾎﾜｲﾄ)	1		
14	09116-08163	ﾎﾞﾙﾄ(8X38)	2		
15	09169-08039	ﾜｯｼｬ	2		
16	09320-11013	ｸｯｼｮﾝ	2		
17	61632-93J00	ｼｬﾌﾄ,ｴﾝｼﾞﾝｶﾊﾞｰﾌｯｸ	3		
18	61633-96J02	ﾚﾊﾞｰ,ﾌｯｸﾘﾔｽﾀｰﾎﾞｰﾄﾞ	1		
19	61634-96J02	ﾚﾊﾞｰ,ﾌｯｸﾘﾔﾎﾞｰﾄ	1		
20	61641-93J10	ﾌｯｸ,ｴﾝｼﾞﾝｶﾊﾞｰ	3		
21	61645-96J02	ﾚﾊﾞｰ,ﾌｯｸﾌﾛﾝﾄ	1		
22	61673-96J02	ﾗｯﾁ,ﾌｯｸﾚﾊﾞｰ	3		
23	09116-06127	ﾎﾞﾙﾄ(6X12)	3		
24	09160-13014	ﾜｯｼｬ(13.2X25X1)	3		
25	09164-14008	ﾜｯｼｬ	3		
26	09202-04022	ﾋﾟﾝ	3		
27	09306-13007	ﾌﾞｯｼｭ	3		
28	01550-05107	ﾎﾞﾙﾄ	6		
29	61124-96J50	ｸﾞﾛﾒｯﾄ,ﾘﾓｺﾝｹｰﾌﾞﾙ	1		
30	67343-96J00	ｽﾄｯﾊﾟ,ﾘﾓｺﾝｹｰﾌﾞﾙ	1		
31	09160-06047	ﾜｯｼｬ(6.5X20X2)	1		
32	01570-06127	ﾎﾞﾙﾄ	1		

DF150T
DF175T

DF175_000_018_410A
SIDE COVER

FIG.410A

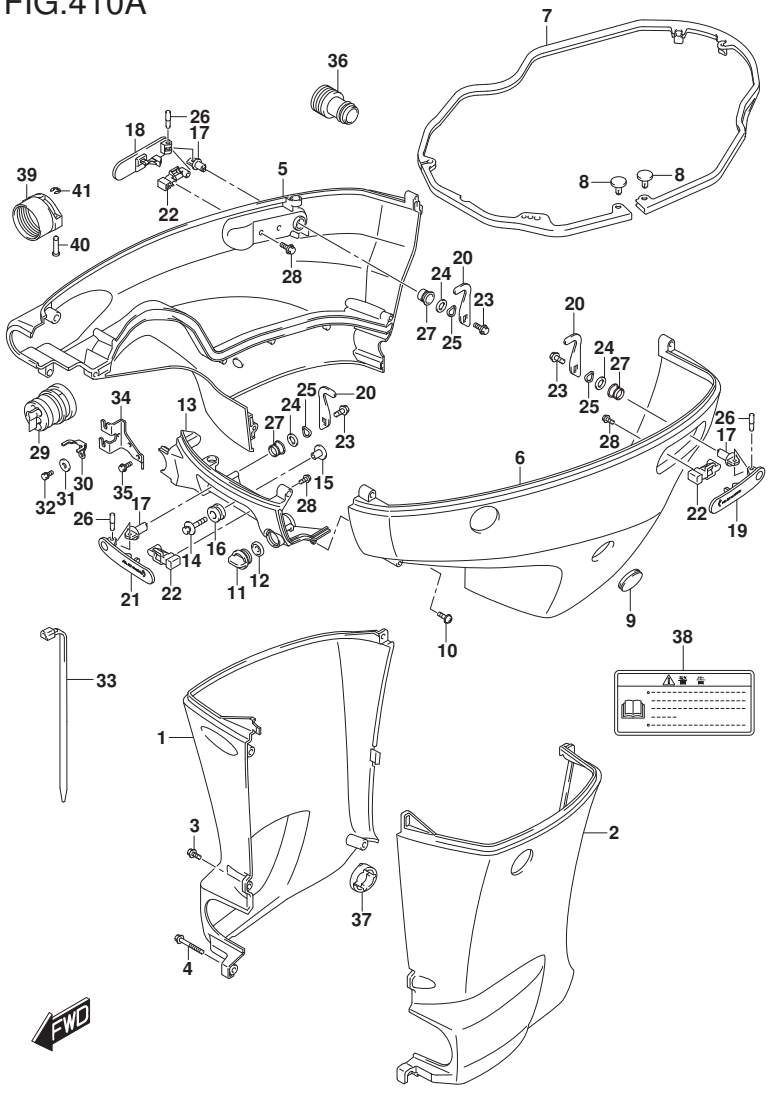

FIG.410A (1-I-3) ｻｲﾄﾞ ｶﾊﾞｰ (DF150T)(DF175T)

見出番号	品番	品名	使用個数	備考	標準作業時間
33	09407-25402	ｸﾗﾝﾌﾟ(L:250)	1		
34	67341-96J00	ﾎﾙﾀﾞ,ﾘﾓｺﾝｹｰﾌﾞﾙ	1		
35	01550-06167	ﾎﾞﾙﾄ	2		
36	17917-87L00	ｺﾈｸﾀ,ﾌﾗｯｼｭｳｵｰﾀ	1		
37	61136-96L00	ｸｯｼｮﾝ,ｵｲﾙﾊﾟﾝｶﾊﾞｰ	1		
38	61458-99E50	ﾗﾍﾞﾙ,ｴﾝｼﾞﾝｶﾊﾞｰ	1		
39	67361-90J10	ｱﾀﾞﾌﾟﾀ,ﾎｰｽ(ﾘｷﾞﾝｸﾞ)	1	OPT	
40	09208-06009	ﾋﾟﾝ	2	OPT	
41	09383-04002	Eﾘﾝｸﾞ	2	OPT	

DF150T
DF175T

DF175_000_018_410A
SIDE COVER

FIG.410B

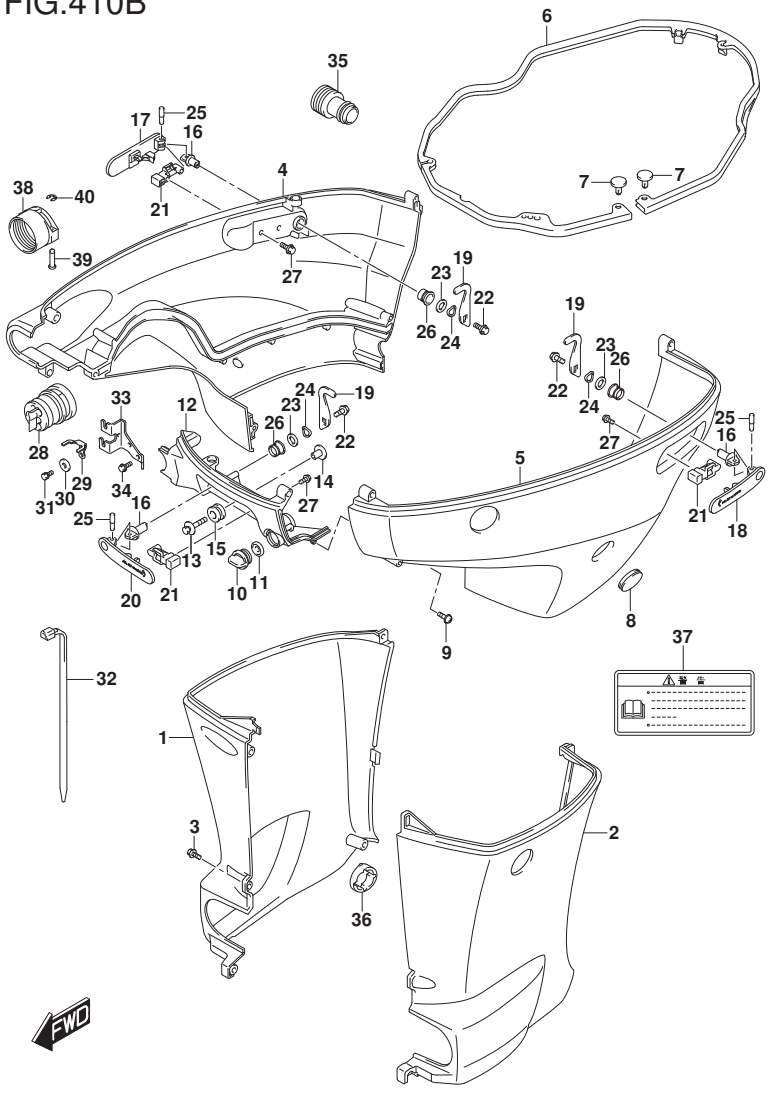

FIG.410B (1-I-4) ｻｲﾄﾞ ｶﾊﾞｰ (DF150Z)(DF175Z)

見出番号	品番	品名	使用個数	備考	標準作業時間
1-1	61131-96J12-YAY	ｶﾊﾞｰ,ｵｲﾙﾊﾟﾝｽﾀｰﾎﾞｰﾄﾞ(X)(ﾌﾞﾗｯｸ)	1		
1-2	61131-96J12-Y5S	ｶﾊﾞｰ,ｵｲﾙﾊﾟﾝｽﾀｰﾎﾞｰﾄﾞ(X)(ﾎﾜｲﾄ)	1		
2-1	61141-96J12-YAY	ｶﾊﾞｰ,ｵｲﾙﾊﾟﾝﾎﾟｰﾄ(X)(ﾌﾞﾗｯｸ)	1		
2-2	61141-96J12-Y5S	ｶﾊﾞｰ,ｵｲﾙﾊﾟﾝﾎﾟｰﾄ(X)(ﾎﾜｲﾄ)	1		
3	09139-06135	ｽｸﾘｭ(6X17)	5		
4-1	61811-96J20-YAY	ｶﾊﾞｰ,ｻｲﾄﾞｽﾀｰﾎﾞｰﾄﾞ(ﾌﾞﾗｯｸ)	1		
4-2	61811-96J20-Y5S	ｶﾊﾞｰ,ｻｲﾄﾞｽﾀｰﾎﾞｰﾄﾞ(ﾎﾜｲﾄ)	1		
5-1	61821-96J11-YAY	ｶﾊﾞｰ,ｻｲﾄﾞﾎﾟｰﾄ(ﾌﾞﾗｯｸ)	1		
5-2	61821-96J11-Y5S	ｶﾊﾞｰ,ｻｲﾄﾞﾎﾟｰﾄ(ﾎﾜｲﾄ)	1		
6	61134-96J02	ｼｰﾙ,ｻｲﾄﾞｶﾊﾞｰ	1		
7	09409-05302-5PK	ｸﾘｯﾌﾟ(ﾌﾞﾗｯｸ)	2		
8	61817-89J00	ﾌﾟﾗｸﾞ,ｻｲﾄﾞｶﾊﾞｰ	1		
9	09136-06148	ｽｸﾘｭ(6X35)	8		
10	17913-93J00	ﾌﾟﾗｸﾞ,ｳｵｰﾀ	1		
11	17914-93J00	ｶﾞｽｹｯﾄ,ｳｵｰﾀﾌﾟﾗｸﾞ	1		
12-1	61831-96J10-YAY	ﾊﾟﾈﾙ,ﾌﾛﾝﾄ(ﾌﾞﾗｯｸ)	1		
12-2	61831-96J10-Y5S	ﾊﾟﾈﾙ,ﾌﾛﾝﾄ(ﾎﾜｲﾄ)	1		
13	09116-08163	ﾎﾞﾙﾄ(8X38)	2		
14	09169-08039	ﾜｯｼｬ	2		
15	09320-11013	ｸｯｼｮﾝ	2		
16	61632-93J00	ｼｬﾌﾄ,ｴﾝｼﾞﾝｶﾊﾞｰﾌｯｸ	3		

DF150Z
DF175Z

DF175_000_018_410B
SIDE COVER

FIG.410B

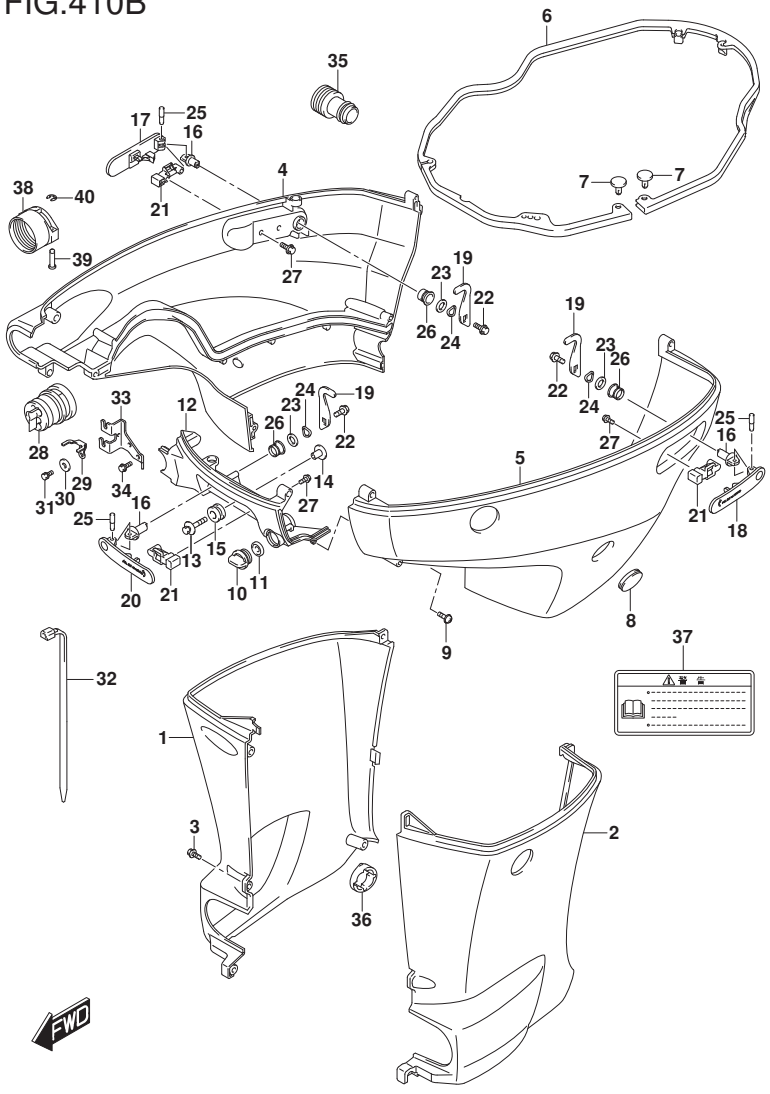

FIG.410B (1-I-5) ｻｲﾄﾞ ｶﾊﾞｰ (DF150Z)(DF175Z)

見出番号	品番	品名	使用個数	備考	標準作業時間
17	61633-96J02	ﾚﾊﾞｰ,ﾌﾂｸﾘﾔｽﾀｰﾎﾞｰﾄﾞ	1		
18	61634-96J02	ﾚﾊﾞｰ,ﾌﾂｸﾘﾔﾎﾞｰﾄ	1		
19	61641-93J10	ﾌﾂｸ,ｴﾝｼﾞﾝｶﾊﾞｰ	3		
20	61645-96J02	ﾚﾊﾞｰ,ﾌﾂｸﾌﾛﾝﾄ	1		
21	61673-96J02	ﾗﾂﾁ,ﾌﾂｸﾚﾊﾞｰ	3		
22	09116-06127	ﾎﾞﾙﾄ(6X12)	3		
23	09160-13014	ﾜﾂｼﾔ(13.2X25X1)	3		
24	09164-14008	ﾜﾂｼﾔ	3		
25	09202-04022	ﾋﾟﾝ	3		
26	09306-13007	ﾌﾞﾂｼｭ	3		
27	01550-05107	ﾎﾞﾙﾄ	6		
28	61124-96J50	ｸﾞﾛﾒﾂﾄ,ﾘﾓｺﾝｹｰﾌﾞﾙ	1		
29	67343-96J00	ｽﾄﾂﾊﾟ,ﾘﾓｺﾝｹｰﾌﾞﾙ	1		
30	09160-06047	ﾜﾂｼﾔ(6.5X20X2)	1		
31	01570-06127	ﾎﾞﾙﾄ	1		
32	09407-25402	ｸﾗﾝﾌﾟ(L:250)	1		
33	67341-96J00	ﾎﾙﾀﾞ,ﾘﾓｺﾝｹｰﾌﾞﾙ	1		
34	01550-06167	ﾎﾞﾙﾄ	2		
35	17917-87L00	ｺﾈｸﾀ,ﾌﾗﾂｼｭｳｵｰﾀ	1		
36	61136-96L00	ｸﾂｼｮﾝ,ｵｲﾙﾊﾟﾝｶﾊﾞｰ	1		
37	61458-99E50	ﾗﾍﾞﾙ,ｴﾝｼﾞﾝｶﾊﾞｰ	1		

DF150Z
DF175Z

DF175_000_018_410B
SIDE COVER

FIG.410B

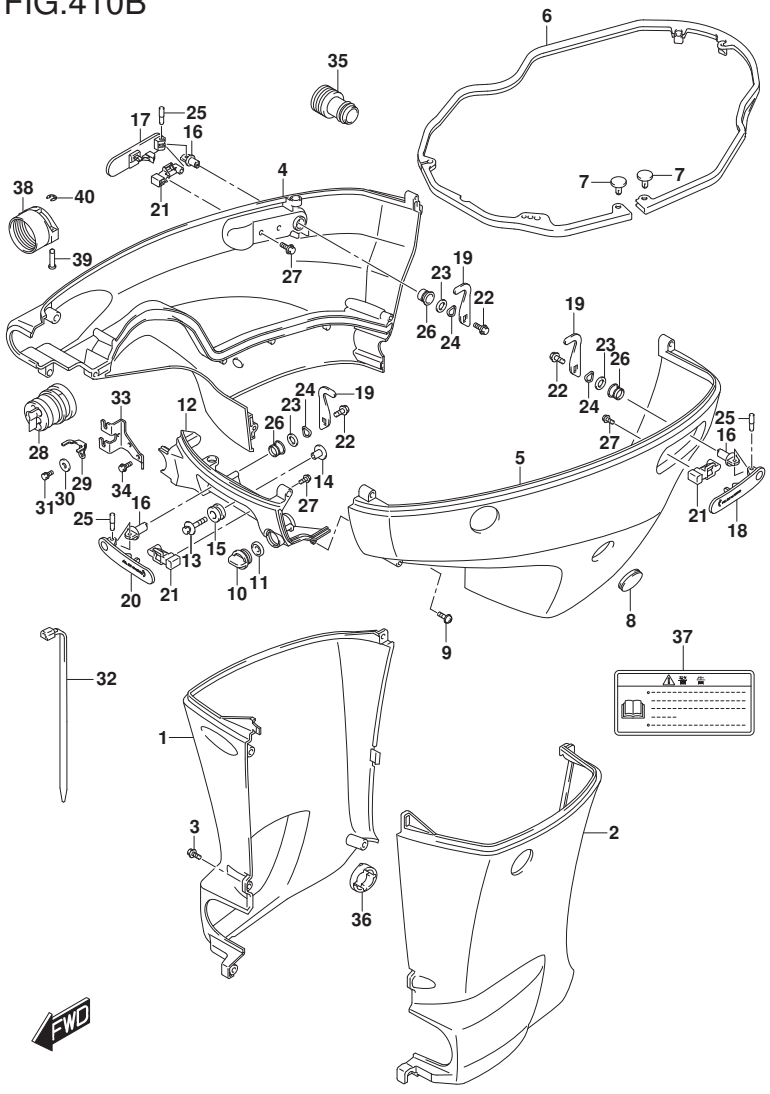

FIG.410B (1-I-6) ｻｲﾄﾞ ｶﾊﾞｰ (DF150Z)(DF175Z)

見出番号	品　番	品　名	使用個数	備　考	標　準 作業時間
38	67361-90J10	ｱﾀﾞﾌﾟﾀ,ﾎｰｽ(ﾘｷﾞﾝｸﾞ)	1	OPT	
39	09208-06009	ﾋﾟﾝ	2	OPT	
40	09383-04002	Eﾘﾝｸﾞ	2	OPT	

DF150Z
DF175Z

DF175_000_018_410B
SIDE COVER

FIG.410C

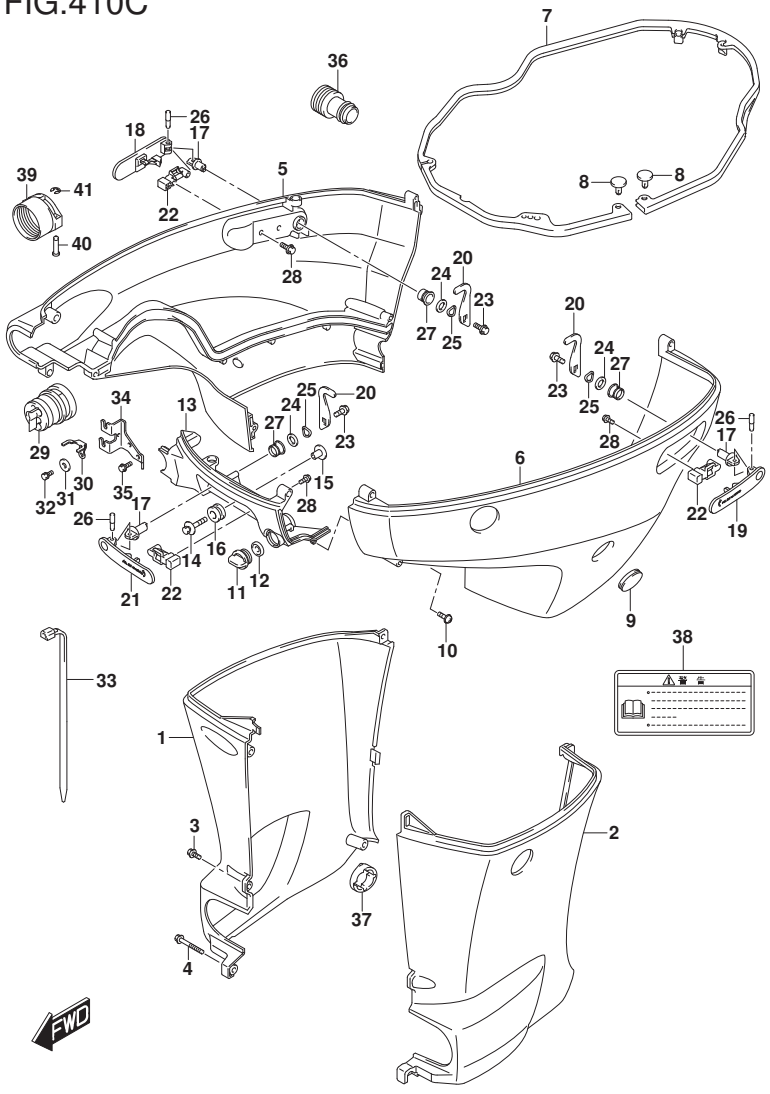

FIG.410C (1-I-7) ｻｲﾄﾞ ｶﾊﾞｰ (DF150ST)

見出番号	品番	品名	使用個数	備考	標準作業時間
1-1	61131-96J02-YKV	ｶﾊﾞｰ,ｵｲﾙﾊﾟﾝｽﾀｰﾎﾞｰﾄﾞ(L)(ﾌﾞﾗｯｸ)	1	W/ﾄﾗﾝｻﾑ(L)	
1-2	61131-96J12-YKV	ｶﾊﾞｰ,ｵｲﾙﾊﾟﾝｽﾀｰﾎﾞｰﾄﾞ(X)(ﾌﾞﾗｯｸ)	1	W/ﾄﾗﾝｻﾑ(X)	
2-1	61141-96J02-YKV	ｶﾊﾞｰ,ｵｲﾙﾊﾟﾝﾎﾟｰﾄ(L)(ﾌﾞﾗｯｸ)	1	W/ﾄﾗﾝｻﾑ(L)	
2-2	61141-96J12-YKV	ｶﾊﾞｰ,ｵｲﾙﾊﾟﾝﾎﾟｰﾄ(X)(ﾌﾞﾗｯｸ)	1	W/ﾄﾗﾝｻﾑ(X)	
3-1	09139-06135	ｽｸﾘｭ(6X17)	3	W/ﾄﾗﾝｻﾑ(L)	
3-2	09139-06135	ｽｸﾘｭ(6X17)	5	W/ﾄﾗﾝｻﾑ(X)	
4	09139-06147	ﾎﾞﾙﾄ(6X114)	1	W/ﾄﾗﾝｻﾑ(L)	
5	61811-96J20-YKV	ｶﾊﾞｰ,ｻｲﾄﾞｽﾀｰﾎﾞｰﾄﾞ(ﾏｯﾄﾌﾞﾗｯｸ)	1		
6	61821-96J11-YKV	ｶﾊﾞｰ,ｻｲﾄﾞﾎﾟｰﾄ(ﾏｯﾄﾌﾞﾗｯｸ)	1		
7	61134-96J02	ｼｰﾙ,ｻｲﾄﾞｶﾊﾞｰ	1		
8	09409-05302-5PK	ｸﾘｯﾌﾟ(ﾌﾞﾗｯｸ)	2		
9	61817-89J00	ﾌﾟﾗｸﾞ,ｻｲﾄﾞｶﾊﾞｰ	1		
10	09136-06148	ｽｸﾘｭ(6X35)	8		
11	17913-93J00	ﾌﾟﾗｸﾞ,ｳｵｰﾀ	1		
12	17914-93J00	ｶﾞｽｹｯﾄ,ｳｵｰﾀﾌﾟﾗｸﾞ	1		
13	61831-96J10-YKV	ﾊﾟﾈﾙ,ﾌﾛﾝﾄ(ﾏｯﾄﾌﾞﾗｯｸ)	1		
14	09116-08163	ﾎﾞﾙﾄ(8X38)	2		
15	09169-08039	ﾜｯｼｬ	2		
16	09320-11013	ｸｯｼｮﾝ	2		
17	61632-93J00	ｼｬﾌﾄ,ｴﾝｼﾞﾝｶﾊﾞｰﾌｯｸ	3		
18	61633-96J02	ﾚﾊﾞｰ,ﾌｯｸﾘｬｽﾀｰﾎﾞｰﾄﾞ	1		
19	61634-96J02	ﾚﾊﾞｰ,ﾌｯｸﾘｬﾎﾞｰﾄ	1		

DF150ST

DF175_000_018_410C
SIDE COVER

FIG.410C

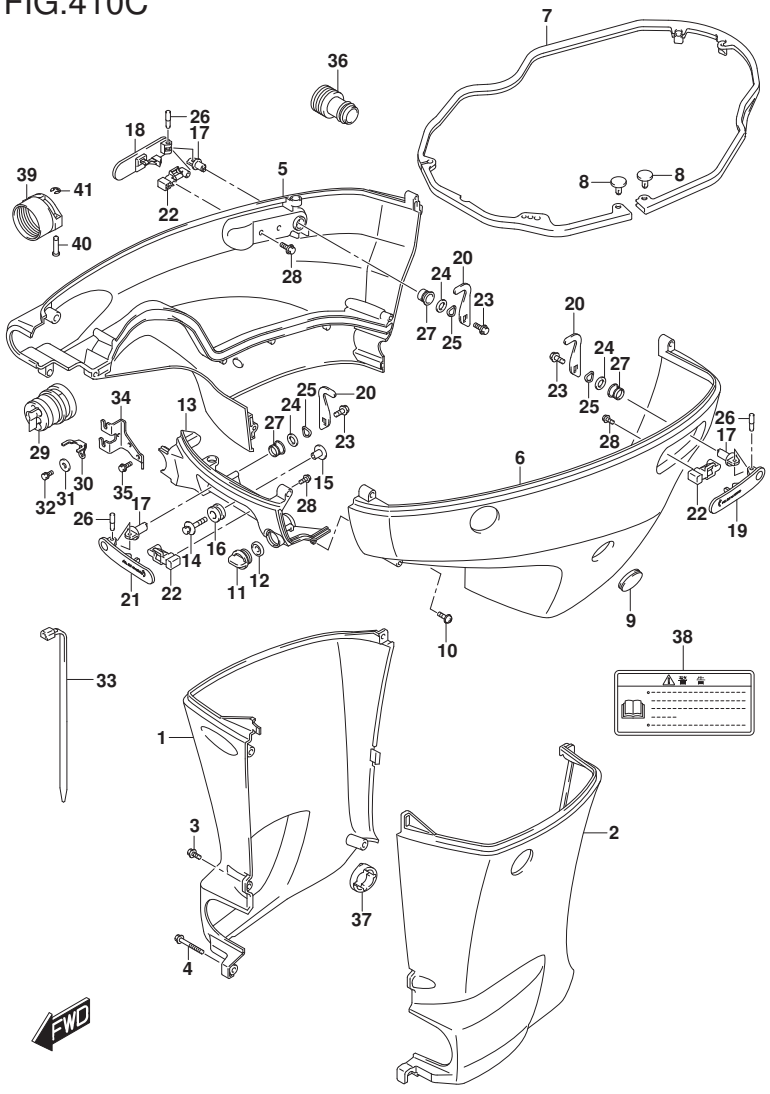

FIG.410C (1-I-8) ｻｲﾄﾞ ｶﾊﾞｰ (DF150ST)

見出番号	品番	品名	使用個数	備考	標準作業時間
20	61641-93J10	ﾌｯｸ,ｴﾝｼﾞﾝｶﾊﾞｰ	3		
21	61645-96J02	ﾚﾊﾞｰ,ﾌｯｸﾌﾛﾝﾄ	1		
22	61673-96J02	ﾗｯﾁ,ﾌｯｸﾚﾊﾞｰ	3		
23	09116-06127	ﾎﾞﾙﾄ(6X12)	3		
24	09160-13014	ﾜｯｼｬ(13.2X25X1)	3		
25	09164-14008	ﾜｯｼｬ	3		
26	09202-04022	ﾋﾟﾝ	3		
27	09306-13007	ﾌﾞｯｼｭ	3		
28	01550-05107	ﾎﾞﾙﾄ	6		
29	61124-96J50	ｸﾞﾛﾒｯﾄ,ﾘﾓｺﾝｹｰﾌﾞﾙ	1		
30	67343-96J00	ｽﾄｯﾊﾟ,ﾘﾓｺﾝｹｰﾌﾞﾙ	1		
31	09160-06047	ﾜｯｼｬ(6.5X20X2)	1		
32	01570-06127	ﾎﾞﾙﾄ	1		
33	09407-25402	ｸﾗﾝﾌﾟ(L:250)	1		
34	67341-96J00	ﾎﾙﾀﾞ,ﾘﾓｺﾝｹｰﾌﾞﾙ	1		
35	01550-06167	ﾎﾞﾙﾄ	2		
36	17917-87L00	ｺﾈｸﾀ,ﾌﾗｯｼｭｳｵｰﾀ	1		
37	61136-96L00	ｸｯｼｮﾝ,ｵｲﾙﾊﾟﾝｶﾊﾞｰ	1		
38	61458-99E50	ﾗﾍﾞﾙ,ｴﾝｼﾞﾝｶﾊﾞｰ	1		
39	67361-90J10	ｱﾀﾞﾌﾟﾀ,ﾎｰｽ(ﾘｷﾞﾝｸﾞ)	1	OPT	
40	09208-06009	ﾋﾟﾝ	2	OPT	
41	09383-04002	Eﾘﾝｸﾞ	2	OPT	

DF150ST

DF175_000_018_410C
SIDE COVER

FIG.420A

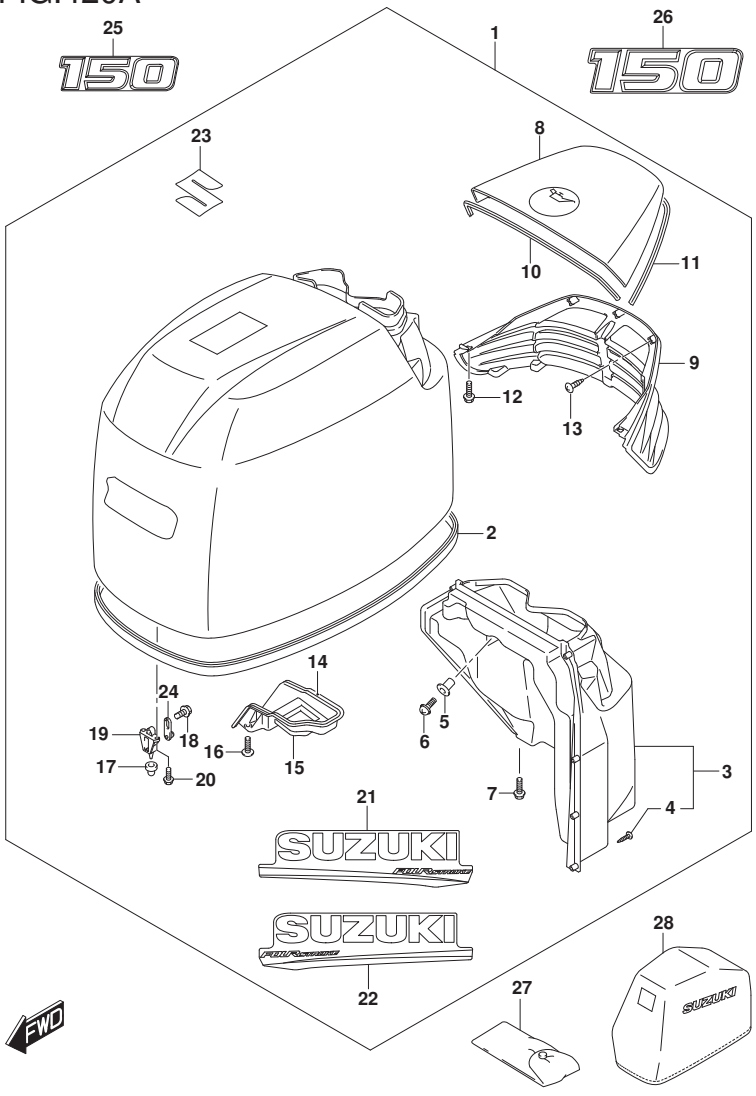

FIG.420A (1-I-9) ｴﾝｼﾞﾝ ｶﾊﾞｰ (DF150T)(DF175T)

見出番号	品　番	品　名	使用個数	備　考	標　準 作業時間
1-1	61403-96820-YAY	ｶﾊﾞｰｾｯﾄ,ｴﾝｼﾞﾝ(DF150/175)ﾌﾞﾗｯｸ	1		
1-2	61403-96830-Y5S	ｶﾊﾞｰｾｯﾄ,ｴﾝｼﾞﾝ(DF150/175)(ﾎﾜｲﾄ)	1		
2	61112-96J20	･ｼｰﾙ,ｴﾝｼﾞﾝｶﾊﾞｰ	1		
3	61430-96J10	･ｶﾞｲﾄﾞｱｯｼ,ｴｱｲﾝﾃｰｸｲﾝﾅ	1		
4	03542-05169	･･ｽｸﾘｭ	8		
5	09159-05019	･ﾅｯﾄ	2		
6	02142-05167	･ｽｸﾘｭ	2		
7	01550-06167	･ﾎﾞﾙﾄ	2		
8-1	61431-96J21-YAY	･ﾊﾝﾄﾞﾙ,ﾁﾙﾄｱｯﾌﾟ(ﾌﾞﾗｯｸ)	1		
8-2	61431-96J21-Y5S	･ﾊﾝﾄﾞﾙ,ﾁﾙﾄｱｯﾌﾟ(ﾎﾜｲﾄ)	1		
9	61432-96J11	･ﾙｰﾊﾞ,ﾁﾙﾄｱｯﾌﾟﾊﾝﾄﾞﾙ	1		
10	61438-96J10	･ｼｰﾙ,ﾁﾙﾄｱｯﾌﾟﾊﾝﾄﾞﾙNO.1	1		
11	61439-96J10	･ｼｰﾙ,ﾁﾙﾄｱｯﾌﾟﾊﾝﾄﾞﾙNO.2	1		
12	01550-06167	･ﾎﾞﾙﾄ	4		
13	03542-05169	･ｽｸﾘｭ	8		
14	61475-96J10	･ｶﾞｲﾄﾞ,ｴｱﾍﾞﾝﾄ	1		
15	61476-96J10	･ｼｰﾙ,ｴｱﾍﾞﾝﾄ	1		
16	02142-06167	･ｽｸﾘｭ	2		
17	09329-10022	･ｸｯｼｮﾝ	3		
18	01550-06127	･ﾎﾞﾙﾄ	3		
19	61621-93J01	･ﾌﾞﾗｹｯﾄ,ﾌｱｽﾅ	3		

DF150T
DF150Z

DF175_000_018_420A
ENGINE COVER

FIG.420A

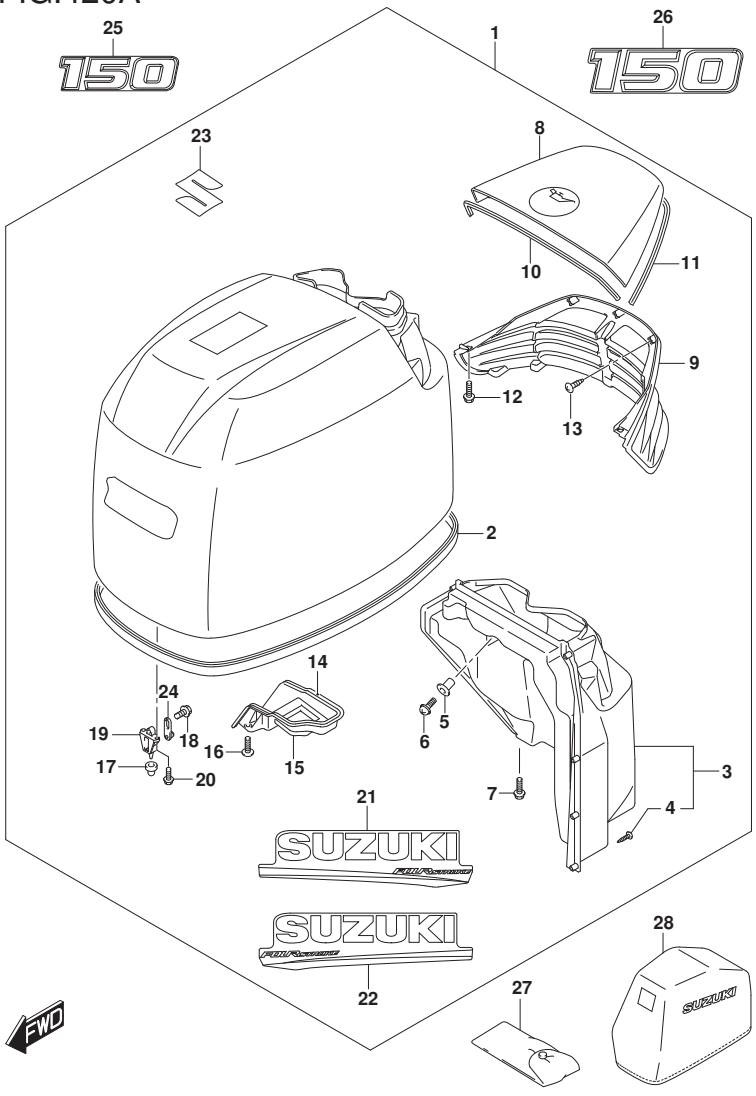

FIG.420A (1-I-10) ｴﾝｼﾞﾝ ｶﾊﾞｰ (DF150T)(DF150Z)

見出番号	品　番	品　名	使用個数	備　考	標　準 作業時間
20	01547-06167	･ﾎﾞﾙﾄ	6		
21-1	61443-96J50	･ｽﾄﾗｲﾌﾟ,ｴﾝｼﾞﾝｶﾊﾞｰｽﾀｰﾎﾞｰﾄﾞ	1	FOR YAY	
21-2	61443-96J60	･ｽﾄﾗｲﾌﾟ,ｴﾝｼﾞﾝｶﾊﾞｰｽﾀｰﾎﾞｰﾄﾞ	1	FOR Y5S	
22-1	61453-96J50	･ｽﾄﾗｲﾌﾟ,ｴﾝｼﾞﾝｶﾊﾞｰﾎﾞｰﾄ	1	FOR YAY	
22-2	61453-96J60	･ｽﾄﾗｲﾌﾟ,ｴﾝｼﾞﾝｶﾊﾞｰﾎﾞｰﾄ	1	FOR Y5S	
23	77811-54GC0-0PG	･ｴﾝﾌﾞﾚﾑ,ﾏｰｸS(ｸﾛｰﾑ)	1		
24	61610-93J00	･ﾌｱｽﾅ	3		
25-1	61422-96J60	ﾏｰｸ,ｴﾝﾌﾞﾚﾑﾌﾛﾝﾄ(150)	1	FOR YAY	
25-2	61422-96J80	ﾏｰｸ,ｴﾝﾌﾞﾚﾑﾌﾛﾝﾄ(150)	1	FOR Y5S	
26-1	61435-96J70	ﾏｰｸ,ｴﾝﾌﾞﾚﾑﾘﾔ(150)	1	FOR YAY	
26-2	61435-96J90	ﾏｰｸ,ｴﾝﾌﾞﾚﾑﾘﾔ(150)	1	FOR Y5S	
27	09800-81841	ﾂｰﾙｾｯﾄ	1		
28	68110-96J01	ｶﾊﾞｰ,ｳｴｻﾞ	1	OPT	

DF150T
DF150Z

DF175_000_018_420A
ENGINE COVER

FIG.420B

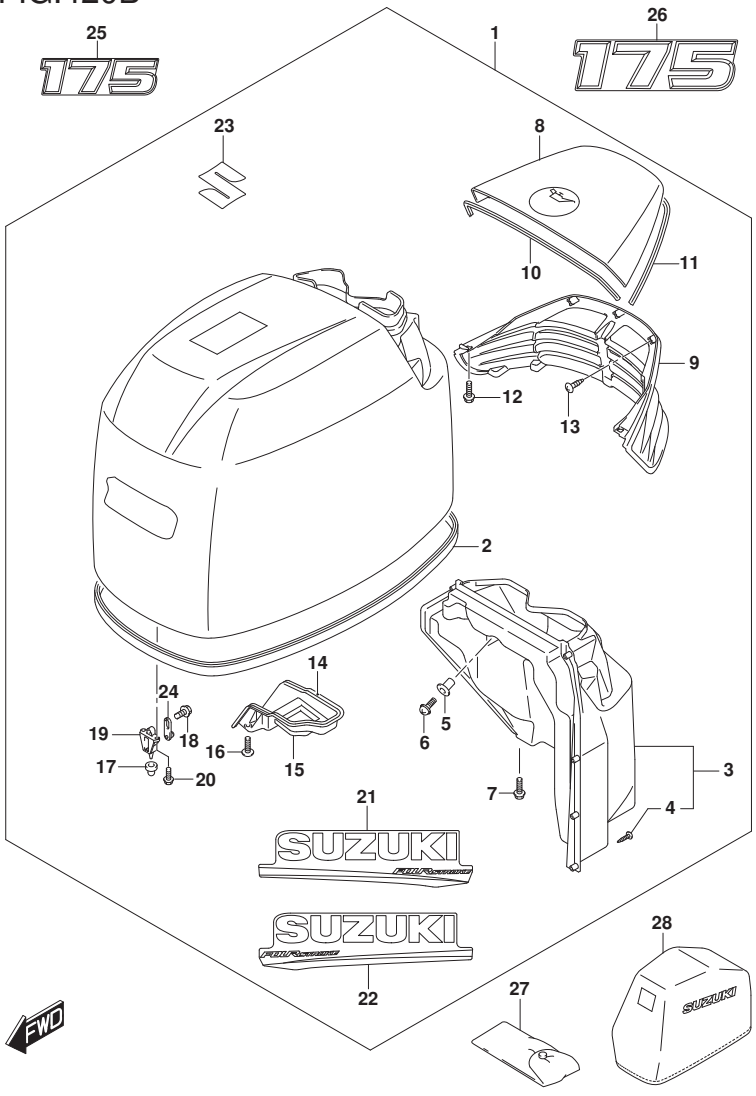

FIG.420B (1-I-11) ｴﾝｼﾞﾝ ｶﾊﾞｰ (DF175T)(DF175Z)

見出番号	品　番	品　名	使用個数	備　考	標　準 作業時間
1-1	61403-96820-YAY	ｶﾊﾞｰｾｯﾄ,ｴﾝｼﾞﾝ(DF150/175)ﾌﾞﾗｯｸ	1		
1-2	61403-96830-Y5S	ｶﾊﾞｰｾｯﾄ,ｴﾝｼﾞﾝ(DF150/175)(ﾎﾜｲﾄ)	1		
2	61112-96J20	･ｼｰﾙ,ｴﾝｼﾞﾝｶﾊﾞｰ	1		
3	61430-96J10	･ｶﾞｲﾄﾞｱｯｼ,ｴｱｲﾝﾃｰｸｲﾝﾅ	1		
4	03542-05169	･･ｽｸﾘｭ	8		
5	09159-05019	･ﾅｯﾄ	2		
6	02142-05167	･ｽｸﾘｭ	2		
7	01550-06167	･ﾎﾞﾙﾄ	2		
8-1	61431-96J21-YAY	･ﾊﾝﾄﾞﾙ,ﾁﾙﾄｱｯﾌﾟ(ﾌﾞﾗｯｸ)	1		
8-2	61431-96J21-Y5S	･ﾊﾝﾄﾞﾙ,ﾁﾙﾄｱｯﾌﾟ(ﾎﾜｲﾄ)	1		
9	61432-96J11	･ﾙｰﾊﾞ,ﾁﾙﾄｱｯﾌﾟﾊﾝﾄﾞﾙ	1		
10	61438-96J10	･ｼｰﾙ,ﾁﾙﾄｱｯﾌﾟﾊﾝﾄﾞﾙNO.1	1		
11	61439-96J10	･ｼｰﾙ,ﾁﾙﾄｱｯﾌﾟﾊﾝﾄﾞﾙNO.2	1		
12	01550-06167	･ﾎﾞﾙﾄ	4		
13	03542-05169	･ｽｸﾘｭ	8		
14	61475-96J10	･ｶﾞｲﾄﾞ,ｴｱﾍﾞﾝﾄ	1		
15	61476-96J10	･ｼｰﾙ,ｴｱﾍﾞﾝﾄ	1		
16	02142-06167	･ｽｸﾘｭ	2		
17	09329-10022	･ｸｯｼｮﾝ	3		
18	01550-06127	･ﾎﾞﾙﾄ	3		
19	61621-93J01	･ﾌﾞﾗｹｯﾄ,ﾌｱｽﾅ	3		

DF175T
DF175Z

DF175_000_018_420B
ENGINE COVER

FIG.420B

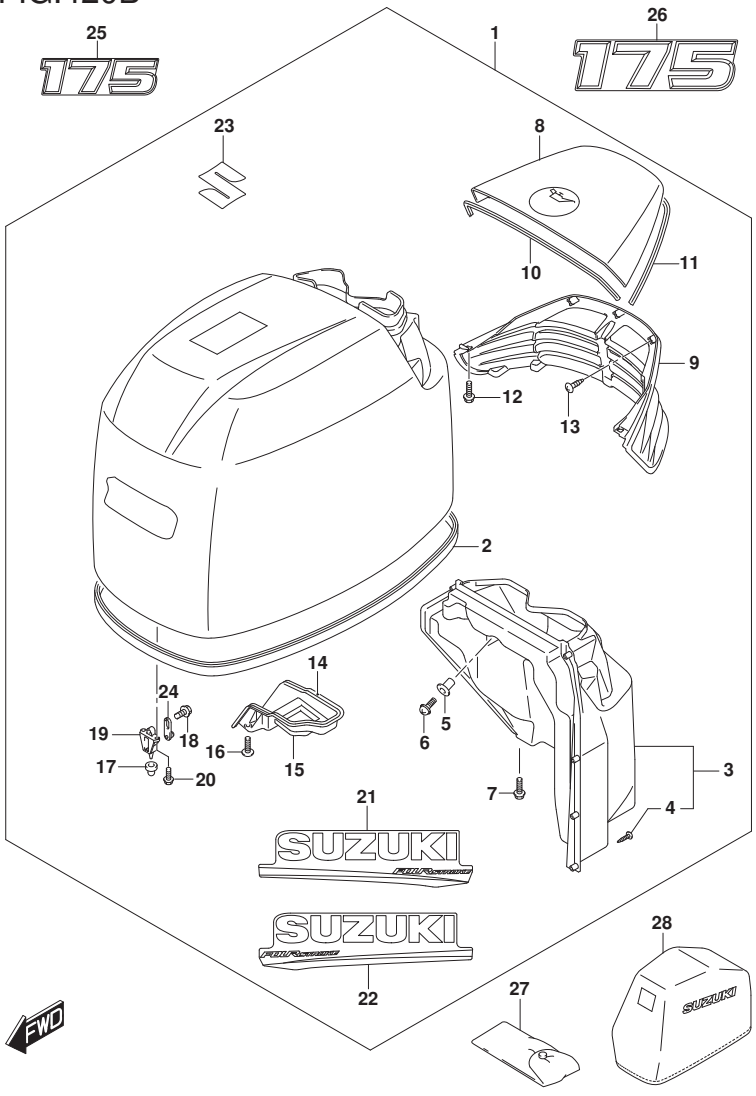

FIG.420B (1-I-12) ｴﾝｼﾞﾝ ｶﾊﾞｰ (DF150Z)(DF175Z)

見出番号	品　番	品　名	使用個数	備　考	標　準 作業時間
20	01547-06167	･ﾎﾞﾙﾄ	6		
21-1	61443-96J50	･ｽﾄﾗｲﾌﾟ,ｴﾝｼﾞﾝｶﾊﾞｰｽﾀｰﾎﾞｰﾄﾞ	1	FOR YAY	
21-2	61443-96J60	･ｽﾄﾗｲﾌﾟ,ｴﾝｼﾞﾝｶﾊﾞｰｽﾀｰﾎﾞｰﾄﾞ	1	FOR Y5S	
22-1	61453-96J50	･ｽﾄﾗｲﾌﾟ,ｴﾝｼﾞﾝｶﾊﾞｰﾎﾞｰﾄ	1	FOR YAY	
22-2	61453-96J60	･ｽﾄﾗｲﾌﾟ,ｴﾝｼﾞﾝｶﾊﾞｰﾎﾞｰﾄ	1	FOR Y5S	
23	77811-54GC0-0PG	･ｴﾝﾌﾞﾚﾑ,ﾏｰｸS(ｸﾛｰﾑ)	1		
24	61610-93J00	･ﾌｱｽﾅ	3		
25-1	61422-96J70	ﾏｰｸ,ｴﾝﾌﾞﾚﾑﾌﾛﾝﾄ(175)	1	FOR YAY	
25-2	61422-96J90	ﾏｰｸ,ｴﾝﾌﾞﾚﾑﾌﾛﾝﾄ(175)	1	FOR Y5S	
26-1	61435-96J80	ﾏｰｸ,ｴﾝﾌﾞﾚﾑﾘﾔ(175)	1	FOR YAY	
26-2	61435-96JA0	ﾏｰｸ,ｴﾝﾌﾞﾚﾑﾘﾔ(175)	1	FOR Y5S	
27	09800-81841	ﾂｰﾙｾﾂﾄ	1		
28	68110-96J01	ｶﾊﾞｰ,ｳｴｻﾞ	1	OPT	

DF175T
DF175Z

DF175_000_018_420B
ENGINE COVER

FIG.420C

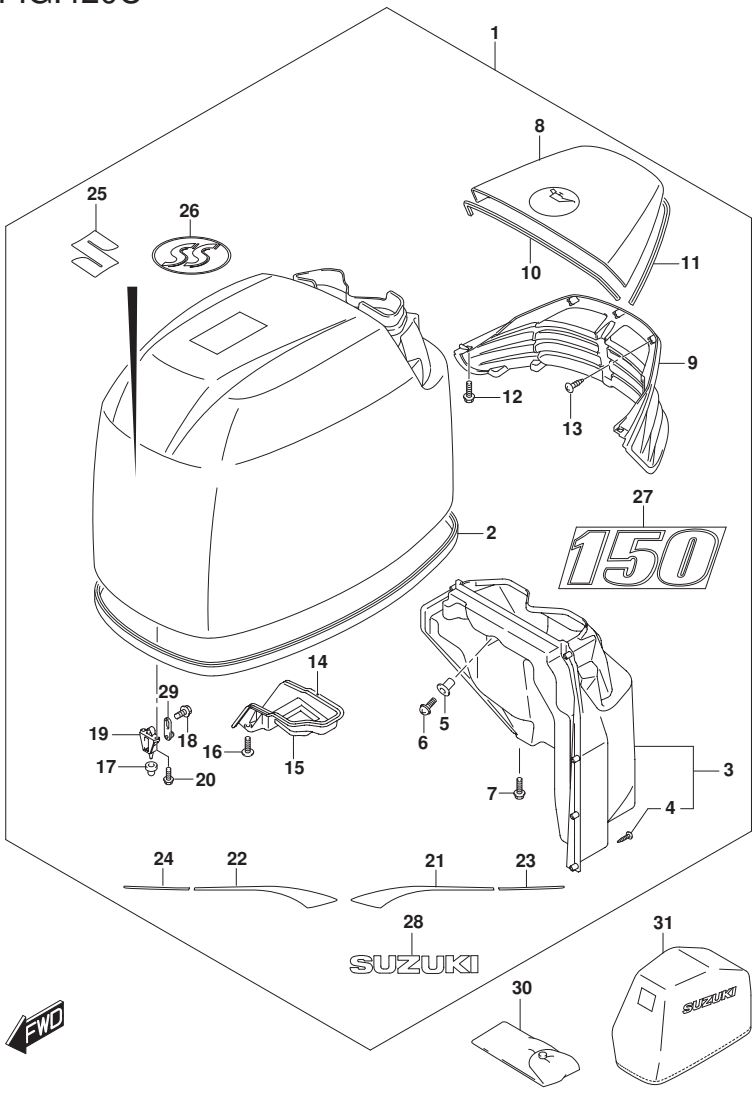

FIG.420C (1-I-13) ｴﾝｼﾞﾝ ｶﾊﾞｰ (DF150ST)

見出番号	品番	品名	使用個数	備考	標準作業時間
1	61403-96840-YKV	ｶﾊﾞｰｾｯﾄ,ｴﾝｼﾞﾝ(DF150ST)(ﾌﾞﾗｯｸ)	1		
2	61112-96J20	･ｼｰﾙ,ｴﾝｼﾞﾝｶﾊﾞｰ	1		
3	61430-96J10	･ｶﾞｲﾄﾞｱｯｼ,ｴｱｲﾝﾃｰｸｲﾝﾅ	1		
4	03542-05169	･･ｽｸﾘｭ	8		
5	09159-05019	･ﾅｯﾄ	2		
6	02142-05167	･ｽｸﾘｭ	2		
7	01550-06167	･ﾎﾞﾙﾄ	2		
8	61431-96J21-YKV	･ﾊﾝﾄﾞﾙ,ﾁﾙﾄｱｯﾌﾟ(ﾏｯﾄﾌﾞﾗｯｸ)	1		
9	61432-96J20	･ﾙｰﾊﾞ,ﾁﾙﾄｱｯﾌﾟﾊﾝﾄﾞﾙ(ﾏｯﾄﾚｯﾄﾞ)	1		
10	61438-96J10	･ｼｰﾙ,ﾁﾙﾄｱｯﾌﾟﾊﾝﾄﾞﾙNO.1	1		
11	61439-96J10	･ｼｰﾙ,ﾁﾙﾄｱｯﾌﾟﾊﾝﾄﾞﾙNO.2	1		
12	01550-06167	･ﾎﾞﾙﾄ	4		
13	03542-05169	･ｽｸﾘｭ	8		
14	61475-96J10	･ｶﾞｲﾄﾞ,ｴｱﾍﾞﾝﾄ	1		
15	61476-96J10	･ｼｰﾙ,ｴｱﾍﾞﾝﾄ	1		
16	02142-06167	･ｽｸﾘｭ	2		
17	09329-10022	･ｸｯｼｮﾝ	3		
18	01550-06127	･ﾎﾞﾙﾄ	3		
19	61621-93J01	･ﾌﾞﾗｹｯﾄ,ﾌｱｽﾅ	3		
20	01547-06167	･ﾎﾞﾙﾄ	6		
21	61443-96J40	･ｽﾄﾗｲﾌﾟ,ｴﾝｼﾞﾝｶﾊﾞｰｽﾀｰﾎﾞｰﾄﾞ	1		
22	61453-96J40	･ｽﾄﾗｲﾌﾟ,ｴﾝｼﾞﾝｶﾊﾞｰﾎﾞｰﾄ	1		

DF150ST

DF175_000_018_420C
ENGINE COVER

FIG.420C

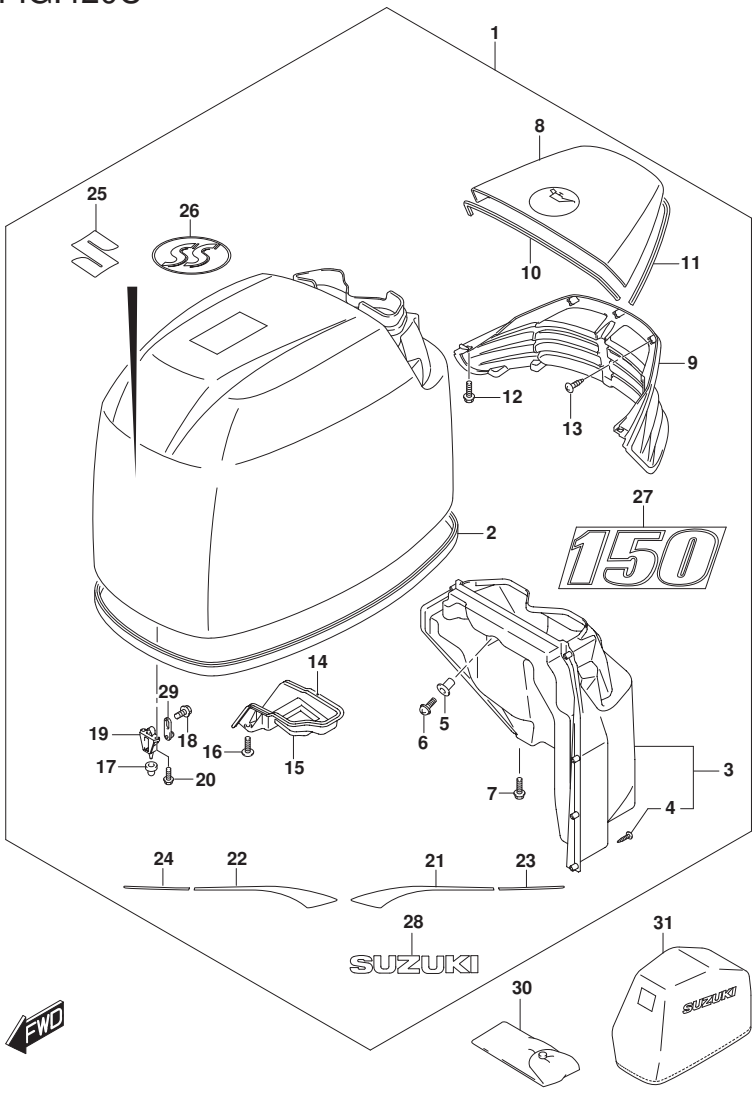

FIG.420C (1-I-14) ｴﾝｼﾞﾝ ｶﾊﾞｰ (DF150ST)

見出番号	品　番	品　名	使用個数	備　考	標　準 作業時間
23	61444-96J00	･ｽﾄﾗｲﾌﾟ,ｴﾝｼﾞﾝｶﾊﾞｰｱｯﾊﾟｽﾀｰﾎﾞｰﾄﾞ	1		
24	61454-96J00	･ｽﾄﾗｲﾌﾟ,ｴﾝｼﾞﾝｶﾊﾞｰｱｯﾊﾟﾎﾞｰﾄ	1		
25	77811-54GC0-0PG	･ｴﾝﾌﾞﾚﾑ,ﾏｰｸS(ｸﾛｰﾑ)	1		
26	61424-93J00	･ﾏｰｸ,ｴﾝﾌﾞﾚﾑ(SS)	1		
27	61435-96J60	･ﾏｰｸ,ｴﾝﾌﾞﾚﾑﾘﾔ(150)	1		
28	61441-98L00	･ﾏｰｸ,ｽｽﾞｷ	2		
29	61610-93J00	･ﾌｱｽﾅ	3		
30	09800-81841	ﾂｰﾙｾｯﾄ	1		
31	68110-96J01	ｶﾊﾞｰ,ｳｴｻﾞ	1	OPT	

DF150ST

DF175_000_018_420C
ENGINE COVER

FIG.430A

FIG.430A (1-I-15) ﾌｭｰｴﾙ ﾎｰｽ

見出番号	品　番	品　名	使用個数	備　考	標　準 作業時間
1	09401-13423	ｸﾘｯﾌﾟ	2		
2	65700-93J11	ﾎｰｽ,ﾌｭｰｴﾙ(ﾀﾝｸﾂｰｴﾝｼﾞﾝ)	1		
3	65770-93J12	･ﾎﾟﾝﾌﾟ,ｽｸｲｽﾞ	1		

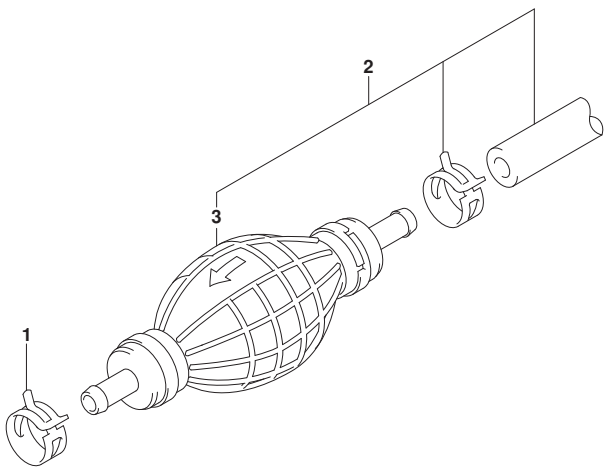

DF175_000_018_430A
FUEL HOSE

FIG.501A

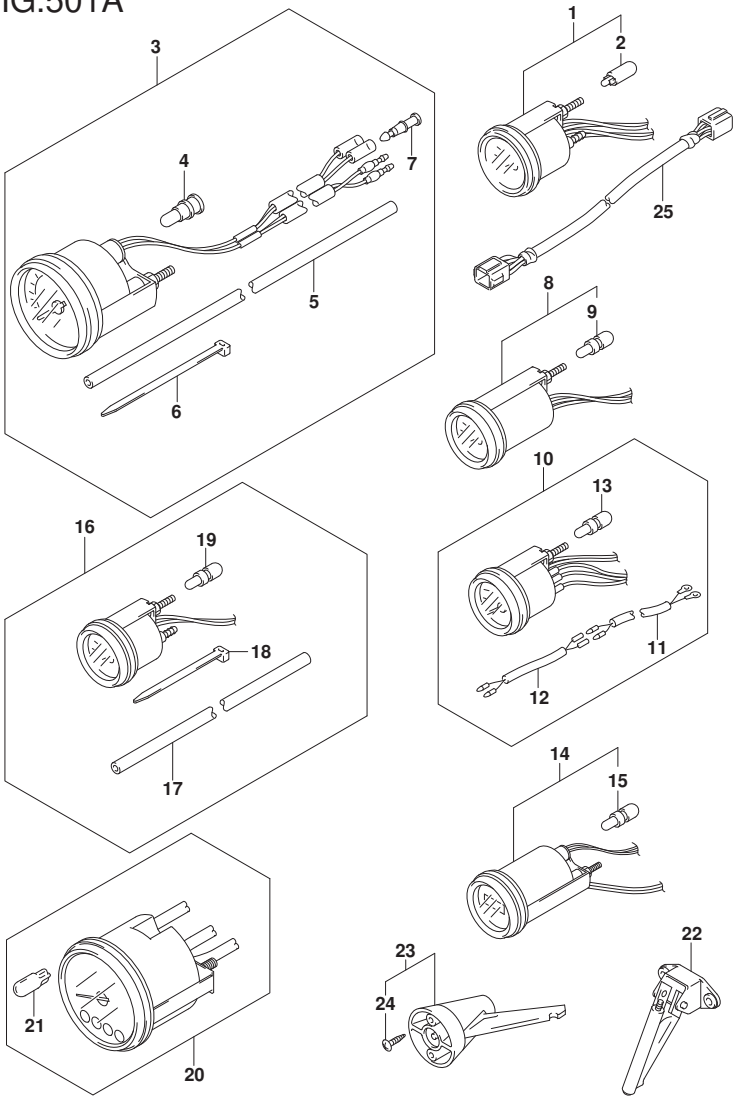

FIG.501A (1-J-2) ｵﾌﾟｼｮﾝ:ﾒｰﾀ

見出番号	品　番	品　名	使用個数	備　考	標準作業時間
1-1	34800-93J00	ﾒｰﾀｱｯｼ,ﾄﾘﾑ (ﾌﾞﾗｯｸ)	1	ﾌﾞﾗｯｸ	
1-2	34800-93J11	ﾒｰﾀｱｯｼ,ﾄﾘﾑ (ﾎﾜｲﾄ)	1	ﾎﾜｲﾄ	
2	#09471-12108	･ﾊﾞﾙﾌﾞ(12V1.7W,T:6.5)	1		
3-1	34100-93J00	ｽﾋﾟｰﾄﾞﾒｰﾀｱｯｼ,130KM/H (ﾌﾞﾗｯｸ)	1	MAX 130KM/H ﾌﾞﾗｯｸ	
3-2	34100-93J11	ｽﾋﾟｰﾄﾞﾒｰﾀｱｯｼ,130KM/H (ﾎﾜｲﾄ)	1	MAX 130KM/H ﾎﾜｲﾄ	
3-3	34100-93J20	ｽﾋﾟｰﾄﾞﾒｰﾀｱｯｼ,80KM/H (ﾌﾞﾗｯｸ)	1	MAX 80KM/H ﾌﾞﾗｯｸ	
3-4	34100-93J31	ｽﾋﾟｰﾄﾞﾒｰﾀｱｯｼ,80KM/H (ﾎﾜｲﾄ)	1	MAX 80KM/H ﾎﾜｲﾄ	
3-5	34100-93J40	ｽﾋﾟｰﾄﾞﾒｰﾀｱｯｼ,45KNOTS (ﾌﾞﾗｯｸ)	1	MAX 45KNOTS ﾌﾞﾗｯｸ	
3-6	34100-93J51	ｽﾋﾟｰﾄﾞﾒｰﾀｱｯｼ,45KNOTS (ﾎﾜｲﾄ)	1	MAX 45KNOTS ﾎﾜｲﾄ	
3-7	34100-93J60	ｽﾋﾟｰﾄﾞﾒｰﾀｱｯｼ,65KNOTS (ﾎﾜｲﾄ)	1	MAX 65KNOTS ﾎﾜｲﾄ	
4	09471-12028	･ﾊﾞﾙﾌﾞ(12V3.4W)	1		
5	34191-92E00	･ﾁｭｰﾌﾞ	1		
6	09407-14407	･ｸﾗﾝﾌﾟ(L:145)	2		
7	36615-96300	･ﾀｰﾐﾅﾙ	2		
8-1	34600-93J00	ﾒｰﾀｱｯｼ,ﾎﾞﾙﾃｰｼﾞ (ﾌﾞﾗｯｸ)	1	ﾌﾞﾗｯｸ	
8-2	34600-93J11	ﾒｰﾀｱｯｼ,ﾎﾞﾙﾃｰｼﾞ (ﾎﾜｲﾄ)	1	ﾎﾜｲﾄ	
9	#09471-12103	･ﾊﾞﾙﾌﾞ(12V3W)	1		
10-1	34300-93J00	ｹﾞｰｼﾞｱｯｼ,ﾌｭｰｴﾙ (ﾌﾞﾗｯｸ)	1	ﾌﾞﾗｯｸ	
10-2	34300-93J11	ｹﾞｰｼﾞｱｯｼ,ﾌｭｰｴﾙ (ﾎﾜｲﾄ)	1	ﾎﾜｲﾄ	
11	34310-92E00	･ﾘｰﾄﾞｱｯｼ,ﾌｭｰｴﾙ,ｹﾞｰｼﾞ	1		
12	34360-92E00	･ｱﾀﾞﾌﾟﾀ,ﾌｭｰｴﾙｹﾞｰｼﾞ	1		
13	#09471-12103	･ﾊﾞﾙﾌﾞ(12V3W)	1		
14-1	34500-93J00	ﾒｰﾀｱｯｼ,ｱﾜｰ (ﾌﾞﾗｯｸ)	1	ﾌﾞﾗｯｸ	
14-2	34500-93J11	ﾒｰﾀｱｯｼ,ｱﾜｰ (ﾎﾜｲﾄ)	1	ﾎﾜｲﾄ	
15	#09471-12103	･ﾊﾞﾙﾌﾞ(12V3W)	1		

DF175_000_018_501A
OPT:METER

FIG.501A

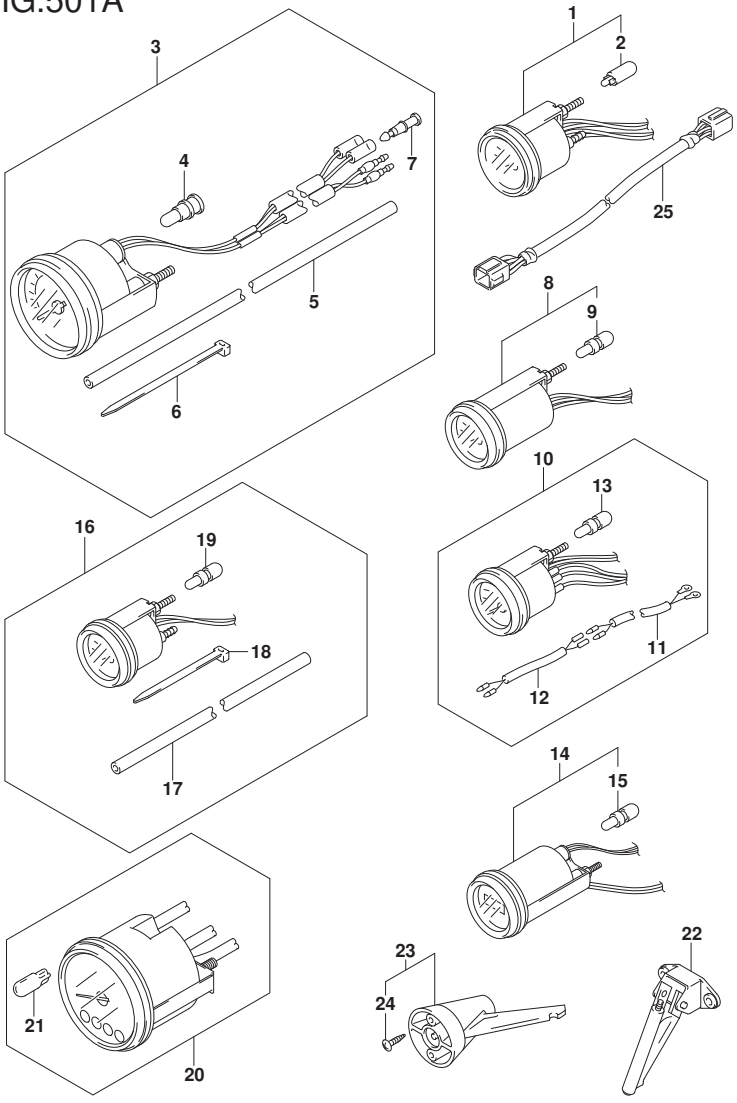

FIG.501A (1-J-3) ｵﾌﾟｼｮﾝ:ﾒｰﾀ

見出番号	品　番	品　名	使用個数	備　考	標　準 作業時間
16-1	34650-93J20	ｹﾞｰｼﾞｱｯｼ,ｳｵｰﾀﾌﾟﾚｯｼｬ15PSI ﾌﾞﾗｯｸ	1	15PSI ﾌﾞﾗｯｸ	
16-2	34650-93J31	ｹﾞｰｼﾞｱｯｼ,ｳｵｰﾀﾌﾟﾚｯｼｬ15PSI(ﾎﾜｲﾄ)	1	15PSI ﾎﾜｲﾄ	
17	34191-92E00	･ﾁｭｰﾌﾞ	1		
18	09407-14407	･ｸﾗﾝﾌﾟ(L:145)	2		
19	#09471-12103	･ﾊﾞﾙﾌﾞ(12V3W)	1		
20-1	34200-93J00	ﾀｺﾒｰﾀｱｯｼ,ｳｲｽﾞﾓﾆﾀ (ﾌﾞﾗｯｸ)	1	ﾌﾞﾗｯｸ	
20-2	34200-93J12	ﾀｺﾒｰﾀｱｯｼ,ｳｲｽﾞﾓﾆﾀ (ﾎﾜｲﾄ)	1	ﾎﾜｲﾄ	
21	09471-12077	･ﾊﾞﾙﾌﾞ(12V1.7W)	1		
22	34190-87D00	ｾﾝﾀﾞ,ｽﾋﾟｰﾄﾞﾒｰﾀ	1		
23	34190-95500	ｾﾝﾀﾞ,ｽﾋﾟｰﾄﾞﾒｰﾀ	1		
24	03112-0630B	･ｽｸﾘｭ	2		
25	36682-92E00	ﾜｲﾔ,ﾄﾘﾑﾒｰﾀｴｸｽﾃﾝｼｮﾝ(L:6500)	1		

DF175_000_018_501A
OPT:METER

FIG.508A

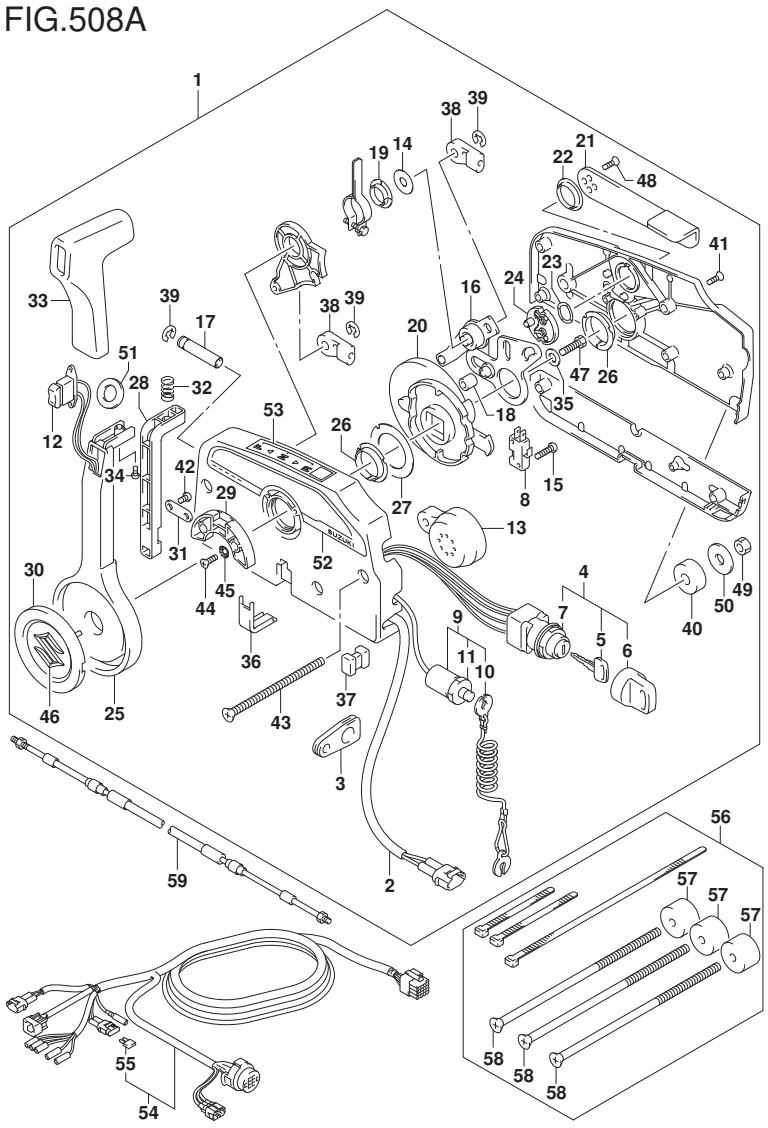

DF175_000_018_508A
OPT:REMOTE CONTROL

FIG.508A (1-J-4) ｵﾌﾟｼｮﾝ:ﾘﾓｰﾄ ｺﾝﾄﾛｰﾙ

見出番号	品　番	品　名	使用個数	備　考	標準作業時間
1	67200-93J51	ﾘﾓｰﾄｺﾝﾄﾛｰﾙｱｯｼ	1		
2	36646-93J01	･ﾜｲﾔｱｯｼ,PTTｽｲｯﾁｱﾀﾞﾌﾟﾀ	1		
3	36628-92E00	･ｸﾞﾛﾒｯﾄ,ﾜｲﾔﾘﾝｸﾞﾊｰﾈｽ	1		
4	37110-93J11	･ｽｲｯﾁｱｯｼ,ｲｸﾞﾆｯｼｮﾝ	1		
5-1	37141-99E00	･･ｷｰ(931)	2		
5-2	37141-99E10	･･ｷｰ(932)	2		
5-3	37141-99E20	･･ｷｰ(933)	2		
5-4	37141-99E30	･･ｷｰ(934)	2		
5-5	37141-99E40	･･ｷｰ(935)	2		
5-6	37141-99E50	･･ｷｰ(936)	2		
5-7	37141-99E60	･･ｷｰ(937)	2		
5-8	37141-99E70	･･ｷｰ(938)	2		
5-9	37141-99E80	･･ｷｰ(939)	2		
5-10	37141-99E90	･･ｷｰ(940)	2		
5-11	37141-99EA0	･･ｷｰ(941)	2		
5-12	37141-99EB0	･･ｷｰ(942)	2		
6	37143-99E00	･･ｷｬｯﾌﾟ,ｷｰ	2		
7	37149-93J00	･･ｷｬｯﾌﾟ,ｼﾘﾝﾀﾞﾎﾞﾃﾞｰ	1		
8	37721-93J91	･ｽｲｯﾁｱｯｼ,ﾆｭｰﾄﾗﾙ	1		
9	37820-93J04	･ｽｲｯﾁｱｯｼ,ｴﾏｼﾞｴﾝｼ	1		
10	37823-92E01	･･ﾌﾟﾚｰﾄｱｯｼ,ｴﾏｼﾞｴﾝｼｽｲｯﾁﾛｯｸ	1		
11	37826-92J00	･･ﾅｯﾄ	1		
12	37850-90J06	･ｽｲｯﾁｱｯｼ,PTT	1		
13	38500-93J90	･ﾌﾞｻﾞｰ,ｳｵｰﾆﾝｸﾞ	1		
14	67212-95600	･ﾜｯｼｬ	1		
15	67296-92E11	･ｽｸﾘｭ,ﾆｭｰﾄﾗﾙｽｲｯﾁ	2		

FIG.508A

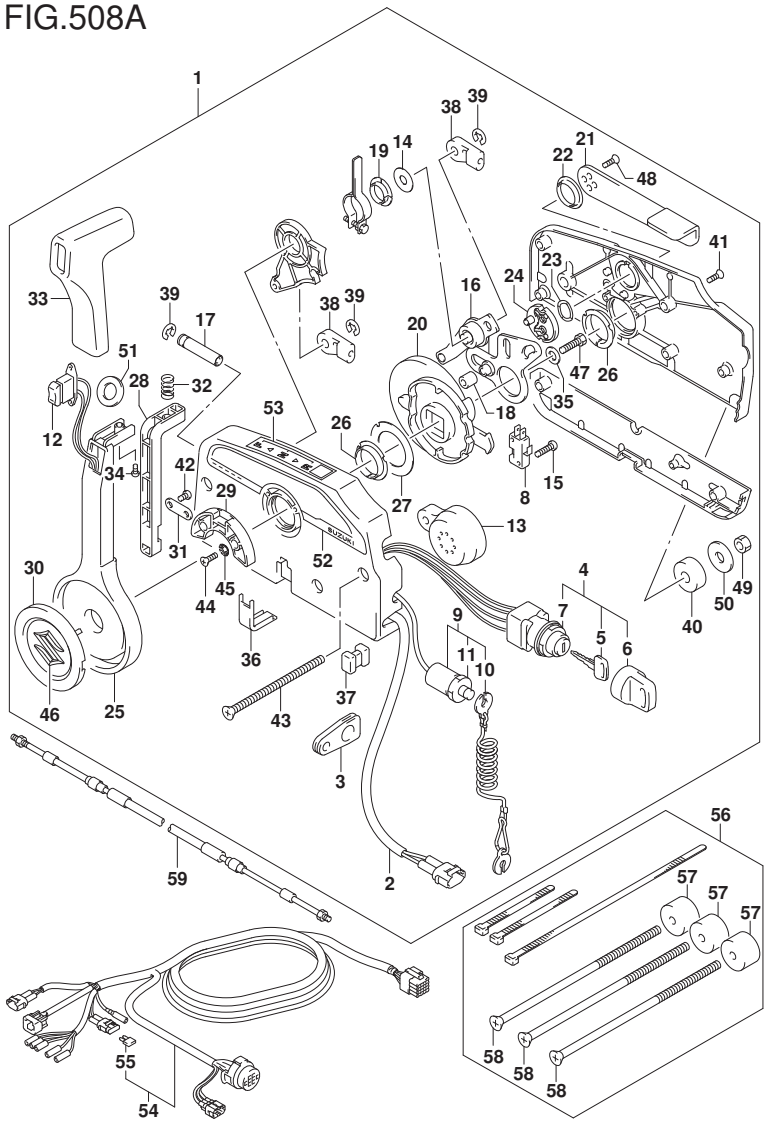

DF175_000_018_508A
OPT:REMOTE CONTROL

FIG.508A (1-J-5) ｵﾌﾟｼｮﾝ:ﾘﾓｰﾄ ｺﾝﾄﾛｰﾙ

見出番号	品　番	品　名	使用個数	備　考	標　準 作業時間
16	67220-95630	･ﾌﾟﾚｰﾄｱｯｼ	1		
17	67223-99E10	･ﾉﾌﾞ,ﾌﾞﾚｰｷｱｼﾞｬｽﾄ	1		
18	67229-95600	･ﾛｰﾗ	1		
19	67232-95600	･ﾌﾞｯｼｭ	1		
20	67238-87D00	･ｷﾞｬ,ﾄﾞﾗｲﾌﾞ	1		
21	67241-99E10	･ﾚﾊﾞｰ,ﾌﾘｰｽﾛｯﾄﾙ	1		
22	67243-95600	･ﾌﾞｯｼｭ	1		
23	67244-95600	･ｳｴｰﾌﾞﾜｯｼｬ	1		
24	67245-95600	･ﾄﾞﾗﾑ,ﾌﾘｰｽﾛｯﾄﾙ	1		
25	67251-99E20	･ﾚﾊﾞｰ,ﾊﾝﾄﾞﾙ	1		
26	67252-95600	･ﾌﾞｯｼｭ	2		
27	67253-95600	･ﾜｯｼｬ	1		
28	67255-99E10	･ｱｰﾑ,ﾛｯｸ	1		
29	67256-95600	･ﾎﾙﾀﾞ,ﾆｭｰﾄﾗﾙﾛｯｸ	1		
30	67257-99E10	･ｷｬｯﾌﾟ,ﾚﾊﾞｰ	1		
31	67258-99E00	･ﾌﾞﾗｹｯﾄ	1		
32	67259-87D00	･ｽﾌﾟﾘﾝｸﾞ,ﾆｭｰﾄﾗﾙｱｰﾑ	1		
33	67261-99E10	･ｸﾞﾘｯﾌﾟ	1		
34	67296-94310	･ｽｸﾘｭ	1		
35	67264-95600	･ﾜｯｼｬ	1		
36	67267-93J00	･ｶﾊﾞｰ,ﾜｲﾔ	1		
37	67273-95600	･ｽﾍﾟｰｻ	1		
38	67275-95600	･ｴﾝﾄﾞ,ｹｰﾌﾞﾙ	2		
39	67292-94300	･Eﾘﾝｸﾞ	3		
40	67294-95600	･ｽﾍﾟｰｻ	3		

FIG.508A

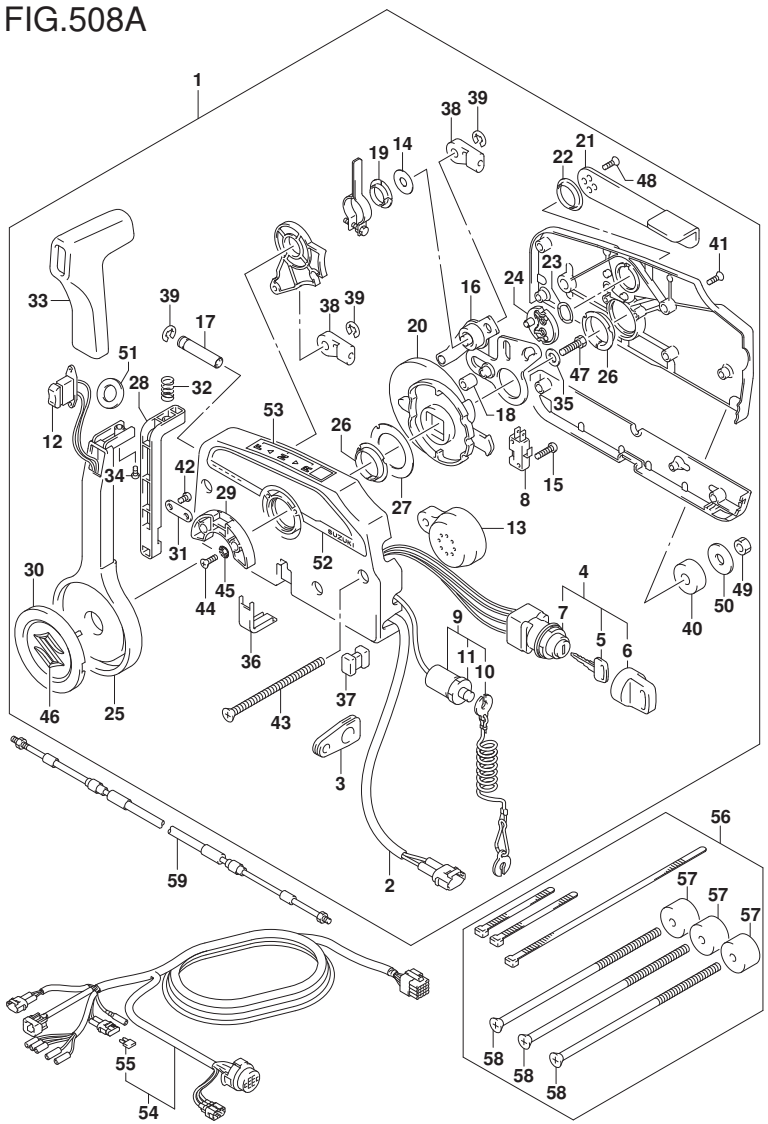

DF175_000_018_508A
OPT:REMOTE CONTROL

FIG.508A (1-J-6) ｵﾌﾟｼｮﾝ:ﾘﾓｰﾄ ｺﾝﾄﾛｰﾙ

見出番号	品　番	品　名	使用個数	備　考	標準作業時間
41	67296-90J10	･ｽｸﾘｭ,ﾘﾔｶﾊﾞｰ	5		
42	67296-94300	･ｽｸﾘｭ(4X10)	2		
43	67296-95600	･ｽｸﾘｭ	3		
44	67296-95610	･ｽｸﾘｭ	2		
45	67297-95600	･ﾜｯｼｬ	2		
46	77811-54GB0-0PG	･ｴﾝﾌﾞﾚﾑ,ﾘﾔﾏｰｸS(ｸﾛｰﾑ)	1		
47	09100-08232	･ﾎﾞﾙﾄ(8X30)	1		
48	09126-05003	･ｽｸﾘｭ(5X12)	2		
49	09140-06020	･ﾅｯﾄ	3		
50	09160-06104	･ﾜｯｼｬ(6.5X24X2)	3		
51	37859-90J00	･ｽﾍﾟｰｻ	1		
52	67282-94L00	･ﾃﾞｶｰﾙ,ﾘﾓｺﾝｻｲﾄﾞ	1		
53	67284-94L00	･ﾏｰｸ,ﾊﾝﾄﾞﾙﾚﾊﾞｰ	1		
54-1	36620-93J02	ﾜｲﾔｱｯｼ,ﾘﾓｰﾄｺﾝﾄﾛｰﾙ	1	L:5000	
54-2	36620-93J52	ﾜｲﾔｱｯｼ,ﾘﾓｰﾄｺﾝﾄﾛｰﾙ	1	L:3500	
54-3	36620-93J62	ﾜｲﾔｱｯｼ,ﾘﾓｰﾄｺﾝﾄﾛｰﾙ	1	L:6500	
55	09481-10501	･ﾌｭｰｽﾞ(10A)	1		
56	67140-95600	ｱﾀｯﾁﾒﾝﾄｷｯﾄ,ﾂｲﾝﾘﾓｺﾝ	1		
57	67294-95600	･ｽﾍﾟｰｻ	3		
58	67296-95621	･ｽｸﾘｭ(L:165)	3		

FIG.508A

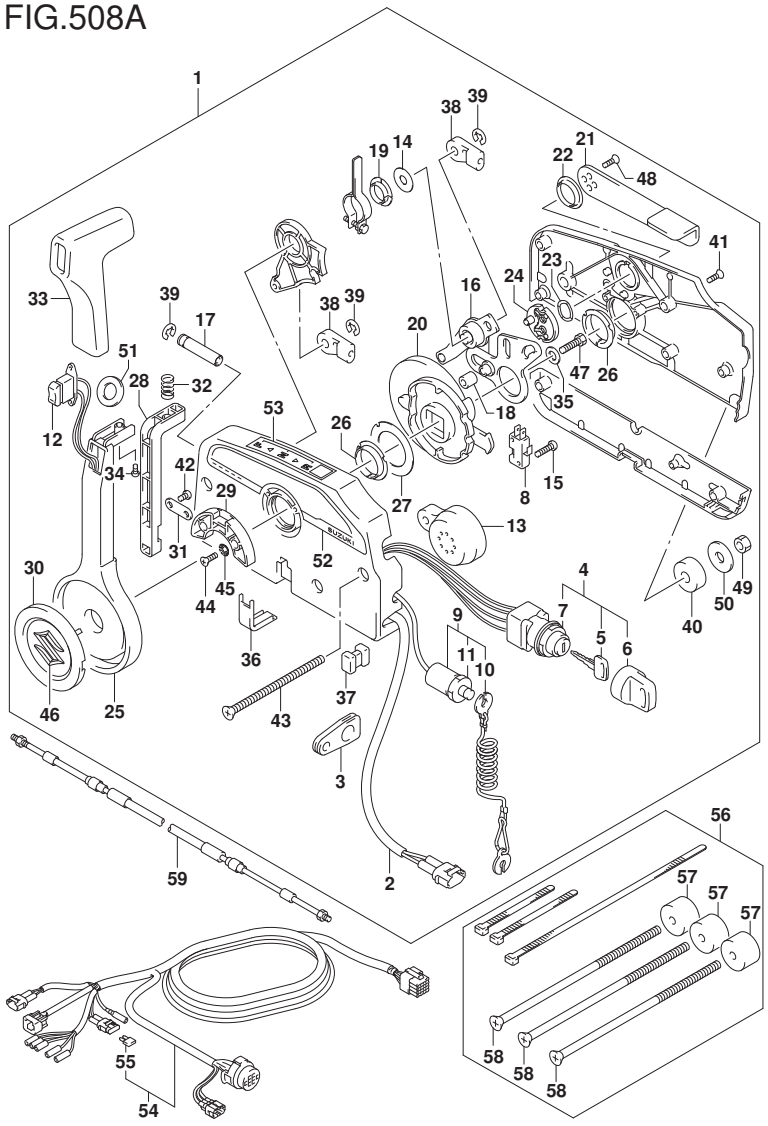

DF175_000_018_508A
OPT:REMOTE CONTROL

FIG.508A (1-J-7) ｵﾌﾟｼｮﾝ:ﾘﾓｰﾄ ｺﾝﾄﾛｰﾙ

見出番号	品　番	品　名	使用個数	備　考	標　準 作業時間
59-1	67320-93J00	ｹｰﾌﾞﾙｱｯｼ,ﾘﾓｺﾝ(8F:2.4M)	1		
59-2	67320-93J10	ｹｰﾌﾞﾙｱｯｼ,ﾘﾓｺﾝ(10F:3.1M)	1		
59-3	67320-93J20	ｹｰﾌﾞﾙｱｯｼ,ﾘﾓｺﾝ(12F:3.7M)	1		
59-4	67320-93J30	ｹｰﾌﾞﾙｱｯｼ,ﾘﾓｺﾝ(14F:4.2M)	1		
59-5	67320-93J40	ｹｰﾌﾞﾙｱｯｼ,ﾘﾓｺﾝ(16F:4.8M)	1		
59-6	67320-93J50	ｹｰﾌﾞﾙｱｯｼ,ﾘﾓｺﾝ(18F:5.4M)	1		
59-7	67320-93J60	ｹｰﾌﾞﾙｱｯｼ,ﾘﾓｺﾝ(20F:6.1M)	1		
59-8	67320-93J70	ｹｰﾌﾞﾙｱｯｼ,ﾘﾓｺﾝ(22F:6.7M)	1		
59-9	67320-93J80	ｹｰﾌﾞﾙｱｯｼ,ﾘﾓｺﾝ(24F:7.3M)	1		

FIG.517A

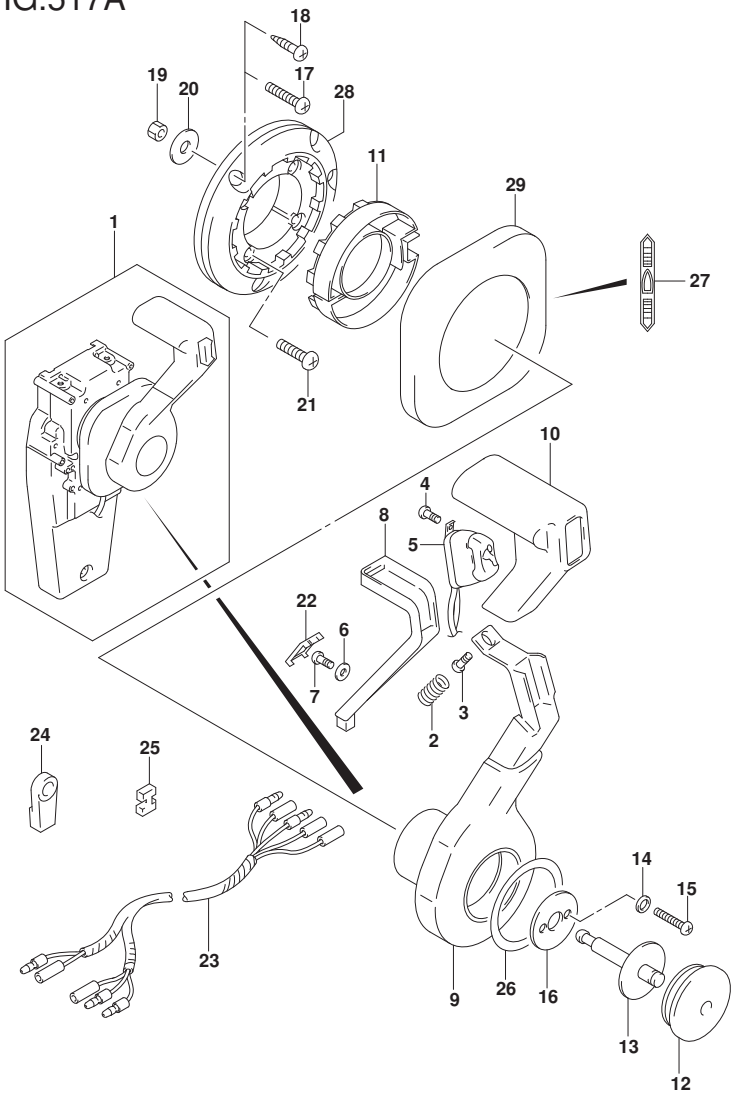

FIG.517A (1-J-8) ｵﾌﾟｼｮﾝ:ｺﾝｼｰﾙﾄﾞ ﾘﾓｺﾝ (1)

見出番号	品　番	品　名	使用個数	備　考	標　準 作業時間
1	67200-93J33	ﾘﾓｰﾄｺﾝﾄﾛｰﾙｱｯｼ, ｺﾝｼｰﾙ	1		
2	67298-92E50	・ｽﾌﾟﾘﾝｸﾞ	1		
3	67296-94310	・ｽｸﾘｭ	1		
4	67295-92E10	・ｽｸﾘｭ	2		
5	37850-92E27	・ｽｲｯﾁｱｯｼ, PTT	1		
6	67288-92E60	・ﾜｯｼｬ	1		
7	09125-04021	・ｽｸﾘｭ(4X20)	1		
8	67255-92E50	・ｱｰﾑ, ﾆｭｰﾄﾗﾙﾛｯｸ	1		
9	67251-92E50	・ﾚﾊﾞｰ, ﾊﾝﾄﾞﾙ	1		
10	67261-92E50	・ｸﾞﾘｯﾌﾟ	1		
11	67256-92E50	・ﾎﾙﾀﾞ, ﾆｭｰﾄﾗﾙﾛｯｸ	1		
12	67257-92E00	・ｷｬｯﾌﾟ, ﾚﾊﾞｰ	1		
13	67242-92E50	・ｼｬﾌﾄ, ﾌﾘｰｱｷｭﾑﾚｰﾀ	1		
14	67288-92E20	・ﾜｯｼｬ	6		
15	67296-88D10	・ｽｸﾘｭ(5X16)	4		
16	67288-92E70	・ﾜｯｼｬ	1		
17	67296-88D20	・ｽｸﾘｭ	3		
18	67295-92E50	・ｽｸﾘｭ	3		
19	67287-92E50	・ﾅｯﾄ	3		
20	09160-06104	・ﾜｯｼｬ(6.5X24X2)	3		
21	67296-88D30	・ｽｸﾘｭ	4		
22	67254-92E50	・ｶﾊﾞｰ, ﾛｯｸｱｰﾑ	1		

DF175_000_018_517A
OPT:CONCEALED REMOCON (1)

FIG.517A

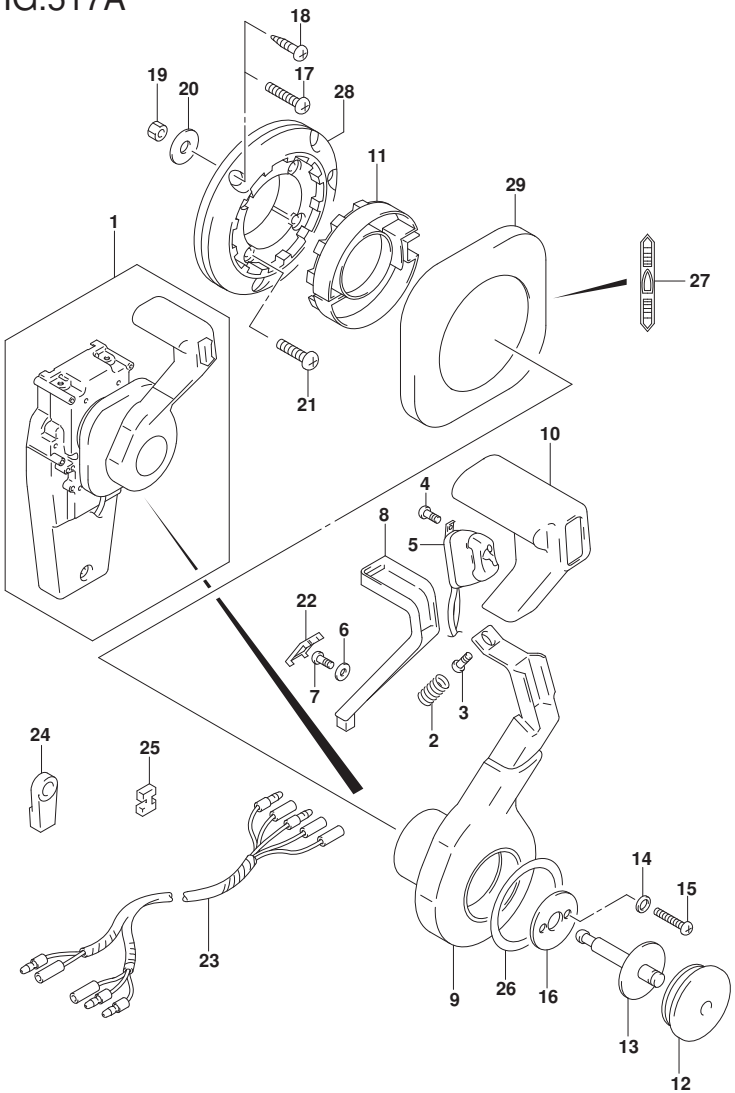

FIG.517A (1-J-9) ｵﾌﾟｼｮﾝ:ｺﾝｼｰﾙﾄﾞ ﾘﾓｺﾝ (1)

見出番号	品　番	品　名	使用個数	備　考	標　準 作業時間
23	36890-93J00	･ﾜｲﾔ,ﾆｭｰﾄﾗﾙ/PTTｽｲｯﾁ	1		
24	67275-95600	･ｴﾝﾄﾞ,ｹｰﾌﾞﾙ	2		
25	67273-95600	･ｽﾍﾟｰｻ	1		
26	67283-92E50	･ﾃﾞｶｰﾙ,ﾚﾊﾞｰ	1		
27	67284-92E50	･ﾃﾞｶｰﾙ,ｸﾗｯﾁ	1		
28	67274-92E50	･ﾍﾞｰｽ	1		
29	67211-92E50	･ｶﾊﾞｰ	1		

DF175_000_018_517A
OPT:CONCEALED REMOCON (1)

FIG.518A

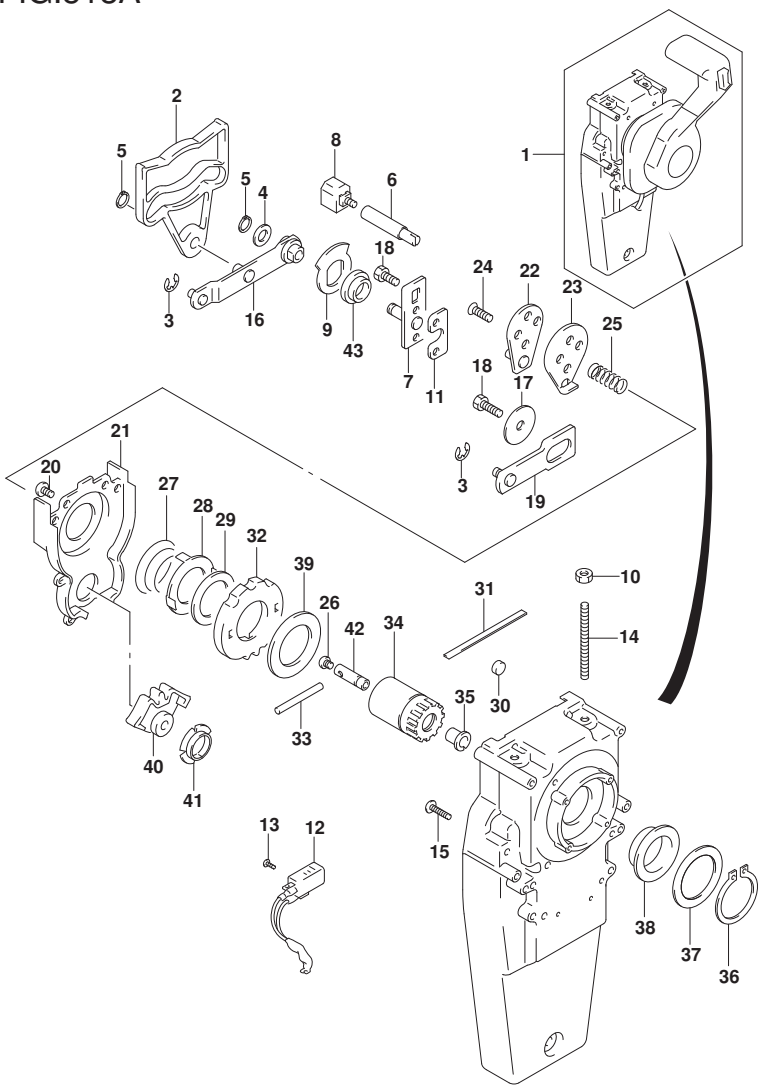

FIG.518A (1-J-10) ｵﾌﾟｼｮﾝ:ｺﾝｼｰﾙﾄﾞ ﾘﾓｺﾝ (2)

見出番号	品番	品名	使用個数	備考	標準作業時間
1	67200-93J33	ﾘﾓｰﾄｺﾝﾄﾛｰﾙｱｯｼ,ｺﾝｼｰﾙ	1		
2	67222-92E50	･ﾌﾟﾚｰﾄ	1		
3	67292-94300	･Eﾘﾝｸﾞ	3		
4	67288-92E10	･ﾜｯｼｬ	1		
5	67291-92E00	･ﾘﾝｸﾞ,ｽﾅｯﾌﾟ	2		
6	67223-92E50	･ﾌﾞﾚｰｷｱｼﾞｬｽﾄ	1		
7	67221-92E50	･ﾎﾙﾀﾞｱｯｼ	1		
8	67224-92E50	･ﾌﾞﾚｰｷｼｭｰｱｯｼ	1		
9	67225-92E50	･ﾃﾞｨｽｸ,ﾌﾞﾚｰｷ	1		
10	09140-06020	･ﾅｯﾄ	2		
11	67294-92E00	･ｽﾍﾟｰｻ	1		
12	37721-95500	･ｽｲｯﾁｱｯｼ,ﾆｭｰﾄﾗﾙ	1		
13	67296-92E11	･ｽｸﾘｭ,ﾆｭｰﾄﾗﾙｽｲｯﾁ	2		
14	67226-92E10	･ﾎﾞﾙﾄ,ｽﾄｯﾊﾟﾘｬ	2		
15	67296-92E20	･ｽｸﾘｭ(5X25)	2		
16	67240-92E50	･ｽﾛｯﾄﾙｱｰﾑｱｯｼ	1		
17	67228-92E00	･ﾜｯｼｬ	1		
18	67286-92E00	･ﾎﾞﾙﾄ(6X18)	3		
19	67230-92E00	･ｼﾌﾄｱｰﾑｱｯｼ	1		
20	09125-05042	･ｽｸﾘｭ(5X10)	11		
21	67234-92E00	･ｹｰｽ,ｷﾞｬ	1		
22	67245-92E00	･ﾚﾊﾞｰｱｯｼ,ｽﾛｯﾄﾙ	1		
23	67227-92E00	･ｽﾄｯﾊﾟ	1		
24	67296-88D10	･ｽｸﾘｭ(5X16)	2		
25	67225-92E00	･ｽﾌﾟﾘﾝｸﾞ	1		
26	09125-04004	･ｽｸﾘｭ(4X6)	1		

DF175_000_018_518A
OPT:CONCEALED REMOCON (2)

FIG.518A

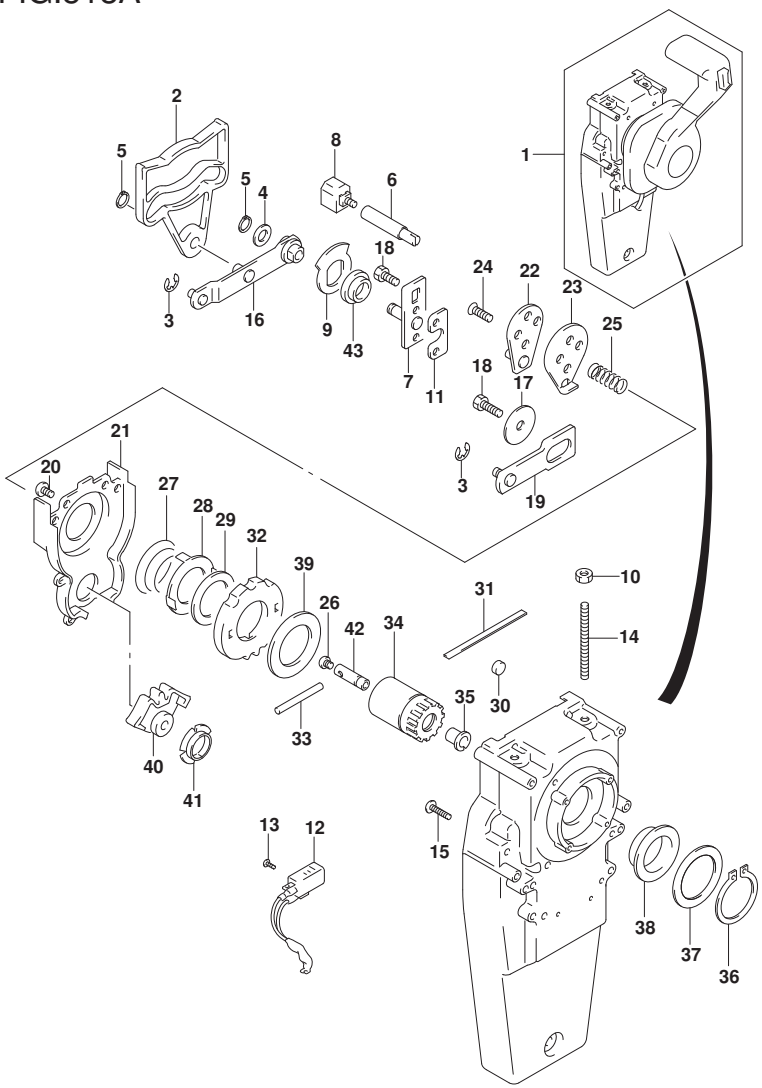

FIG.518A (1-J-11) ｵﾌﾟｼｮﾝ:ｺﾝｼｰﾙﾄﾞ ﾘﾓｺﾝ (2)

見出番号	品番	品名	使用個数	備考	標準作業時間
27	67233-92E00	･ｽﾌﾟﾘﾝｸﾞ	1		
28	67235-92E00	･ﾌﾟﾚｰﾄ,ｼﾌﾄﾛｯｸ	1		
29	67239-92E10	･ﾌﾟﾚｰﾄ,ｼﾌﾄﾋﾟﾝ	1		
30	67236-92E00	･ﾛｰﾗ	1		
31	67237-92E01	･ｽﾌﾟﾘﾝｸﾞ	5		
32	67238-92E50	･ｷﾞﾔ,ﾄﾞﾗｲﾌﾞ	1		
33	67239-92E00	･ﾋﾟﾝ	1		
34	67246-92E50	･ｼﾔﾌﾄ,ﾄﾞﾗｲﾌﾞ	1		
35	67252-92E00	･ﾌﾞｯｼｭ	1		
36	67291-92E10	･ﾘﾝｸﾞ,ｽﾅｯﾌﾟ	1		
37	67253-92E10	･ﾜｯｼﾔ	1		
38	67252-92E10	･ﾌﾞｯｼｭ	1		
39	67253-95600	･ﾜｯｼﾔ	1		
40	67231-92E00	･ｷﾞﾔ,ｼﾌﾄ	1		
41	67232-95600	･ﾌﾞｯｼｭ	1		
42	67241-92E50	･ﾛｯﾄﾞ,ﾌﾘｰｱｷｭﾑﾚｰﾀ	1		
43	67232-92E50	･ﾌﾞｯｼｭ	1		

DF175_000_018_518A
OPT:CONCEALED REMOCON (2)

FIG.521A

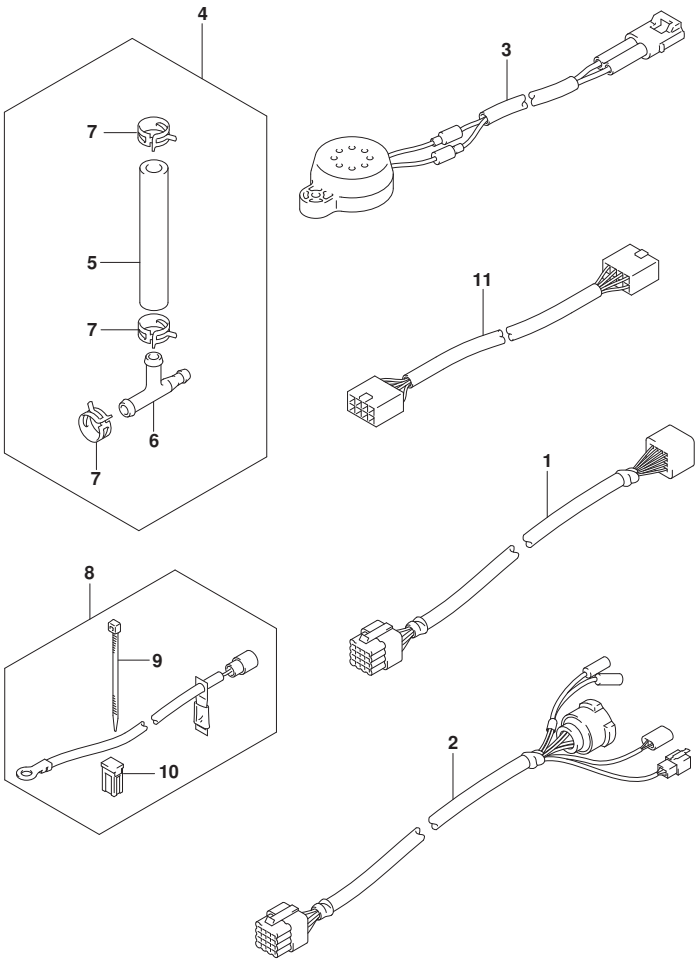

FIG.521A (1-J-12) ｵﾌﾟｼｮﾝ:ﾊｰﾈｽ

見出番号	品　番	品　名	使用個数	備　考	標　準 作業時間
1-1	36620-93J10	ﾜｲﾔｱｯｼ, ﾘﾓｺﾝｴｸｽﾃﾝｼｮﾝ(L:2000)	1	L:2000	
1-2	36620-93J40	ﾜｲﾔｱｯｼ, ﾘﾓｺﾝｴｸｽﾃﾝｼｮﾝ(L:3000)	1	L:3000	
2	36620-93J30	ﾜｲﾔｱｯｼ, ﾘﾓｺﾝ(L:2000)	1		
3	38500-93J00	ﾌﾞｻﾞｰｱｯｼ, ｳｵｰﾆﾝｸﾞ	1		
4	34660-96J00	ｷｯﾄ, ｳｵｰﾀﾌﾟﾚｯｼｬｹﾞｰｼﾞｻﾌﾞ	1		
5	09352-50903-600	･ﾎｰｽ(5X9X600)	1	L:600->70	
6	09367-06006	･3ｳｴｲ	1		
7	09401-08413	･ｸﾘｯﾌﾟ	3		
8	33830-98J11	ｾｯﾄ, ﾊﾞｯﾃﾘｱｲｿﾚｰﾀﾘｰﾄﾞ	1		
9	09407-10404	･ｸﾗﾝﾌﾟ(L:100)	2		
10	09481-40401	･ﾌｭｰｽﾞ(40A)	1		
11	36667-96L20	ﾜｲﾔ, ｹﾞｰｼﾞｴｸｽﾃﾝｼｮﾝ	1		

DF175_000_018_521A
OPT:HARNESS

FIG.530A

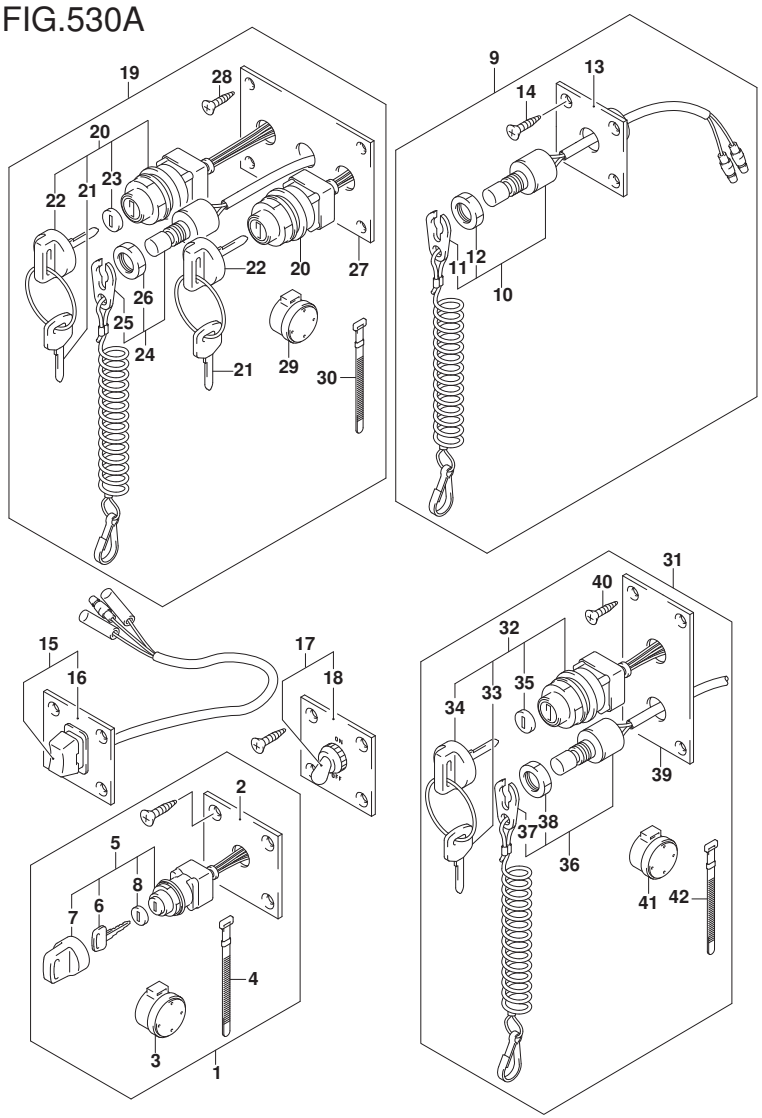

FIG.530A (1-J-13) ｵﾌﾟｼｮﾝ:ｽｲｯﾁ

見出番号	品　番	品　名	使用個数	備　考	標　準 作業時間
1	37100-96J00	ﾊﾟﾈﾙｱｯｼ,ｲｸﾞﾆｯｼｮﾝｽｲｯﾁ	1		
2	37139-99E00	･ﾊﾟﾈﾙ,ｲｸﾞﾆｯｼｮﾝｽｲｯﾁ	1		
3	38500-93J90	･ﾌﾞｻﾞｰ,ｳｵｰﾆﾝｸﾞ	1		
4	09407-08401	･ｸﾗﾝﾌﾟ(L:80)	1		
5	37110-93J01	･ｽｲｯﾁｱｯｼ,ｲｸﾞﾆｯｼｮﾝ	1		
6-1	37141-99E00	･･ｷｰ(931)	2		
6-2	37141-99E10	･･ｷｰ(932)	2		
6-3	37141-99E20	･･ｷｰ(933)	2		
6-4	37141-99E30	･･ｷｰ(934)	2		
6-5	37141-99E40	･･ｷｰ(935)	2		
6-6	37141-99E50	･･ｷｰ(936)	2		
6-7	37141-99E60	･･ｷｰ(937)	2		
6-8	37141-99E70	･･ｷｰ(938)	2		
6-9	37141-99E80	･･ｷｰ(939)	2		
6-10	37141-99E90	･･ｷｰ(940)	2		
6-11	37141-99EA0	･･ｷｰ(941)	2		
6-12	37141-99EB0	･･ｷｰ(942)	2		
7	37143-99E00	･･ｷｬｯﾌﾟ,ｷｰ	1		
8	37149-93J00	･･ｷｬｯﾌﾟ,ｼﾘﾝﾀﾞﾎﾞﾃﾞｰ	1		
9	37803-93J05	ﾊﾟﾈﾙｱｯｼ,ｴﾏｼﾞｪﾝｼｽｲｯﾁ	1		
10	37820-93J10	･ｽｲｯﾁｱｯｼ,ｴﾏｼﾞｪﾝｼ	1		
11	37823-92E01	･･ﾌﾟﾚｰﾄｱｯｼ,ｴﾏｼﾞｪﾝｼｽｲｯﾁﾛｯｸ	1		
12	37826-92J10	･･ﾅｯﾄ	1		
13	37825-99E10	･ﾊﾟﾈﾙ,ｴﾏｼﾞｪﾝｼｽﾄｯﾌﾟｽｲｯﾁ	1		
14	03122-05165	･ｽｸﾘｭ	4		
15	37805-93J00	ﾊﾟﾈﾙｱｯｼ,PTTｽｲｯﾁ	1		

DF175_000_018_530A
OPT:SWITCH

FIG.530A

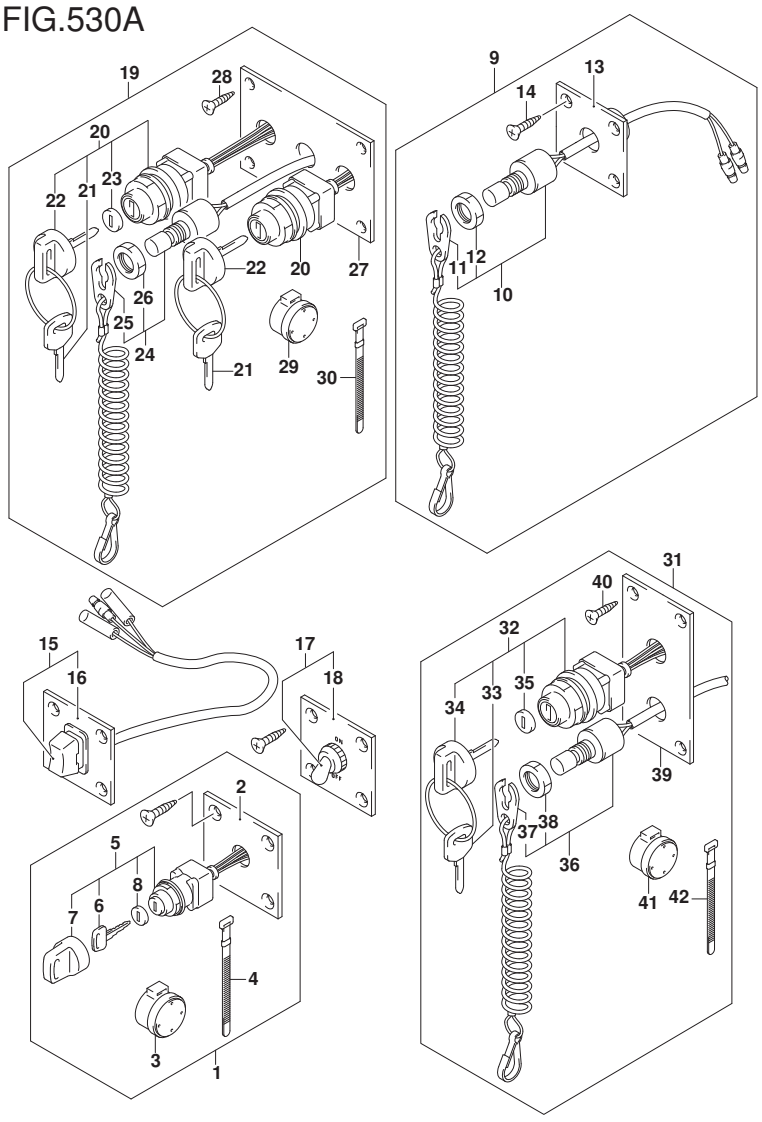

FIG.530A (1-J-14) ｵﾌﾟｼｮﾝ:ｽｲｯﾁ

見出番号	品　番	品　名	使用個数	備　考	標　準 作業時間
16	37855-99E00	･ﾊﾟﾈﾙ,PTTｽｲｯﾁ	1		
17	37210-93J00	ﾊﾟﾈﾙｱｯｼ,ﾗｲﾃｨﾝｸﾞｽｲｯﾁ	1		
18	37212-93J00	･ﾊﾟﾈﾙ,ﾗｲﾃｨﾝｸﾞｽｲｯﾁ	1		
19	37100-96J15	ﾊﾟﾈﾙｱｯｼ,ﾃﾞｭｱﾙｴﾝｼﾞﾝｽｲｯﾁ	1		
20	37110-93J01	･ｽｲｯﾁｱｯｼ,ｲｸﾞﾆｯｼｮﾝ	2		
21-1	37141-99E00	･･ｷｰ(931)	4		
21-2	37141-99E10	･･ｷｰ(932)	4		
21-3	37141-99E20	･･ｷｰ(933)	4		
21-4	37141-99E30	･･ｷｰ(934)	4		
21-5	37141-99E40	･･ｷｰ(935)	4		
21-6	37141-99E50	･･ｷｰ(936)	4		
21-7	37141-99E60	･･ｷｰ(937)	4		
21-8	37141-99E70	･･ｷｰ(938)	4		
21-9	37141-99E80	･･ｷｰ(939)	4		
21-10	37141-99E90	･･ｷｰ(940)	4		
21-11	37141-99EA0	･･ｷｰ(941)	4		
21-12	37141-99EB0	･･ｷｰ(942)	4		
22	37143-99E00	･･ｷｬｯﾌﾟ,ｷｰ	2		
23	37149-93J00	･･ｷｬｯﾌﾟ,ｼﾘﾝﾀﾞﾎﾞﾃﾞｰ	2		
24	37820-93JA0	･ｽｲｯﾁｱｯｼ,ｴﾏｼﾞｴﾝｼ	1		
25	37823-92E01	･･ﾌﾟﾚｰﾄｱｯｼ,ｴﾏｼﾞｴﾝｼｽｲｯﾁﾛｯｸ	1		
26	37826-92J10	･･ﾅｯﾄ	1		
27	37139-99E30	･ﾊﾟﾈﾙ,ｲｸﾞﾆｯｼｮﾝｽｲｯﾁ	1		
28	03121-0516A	･ｽｸﾘｭ	4		
29	38500-93J90	･ﾌﾞｻﾞｰ,ｳｵｰﾆﾝｸﾞ	1		
30	09407-08401	･ｸﾗﾝﾌﾟ(L:80)	1		

DF175_000_018_530A
OPT:SWITCH

FIG.530A

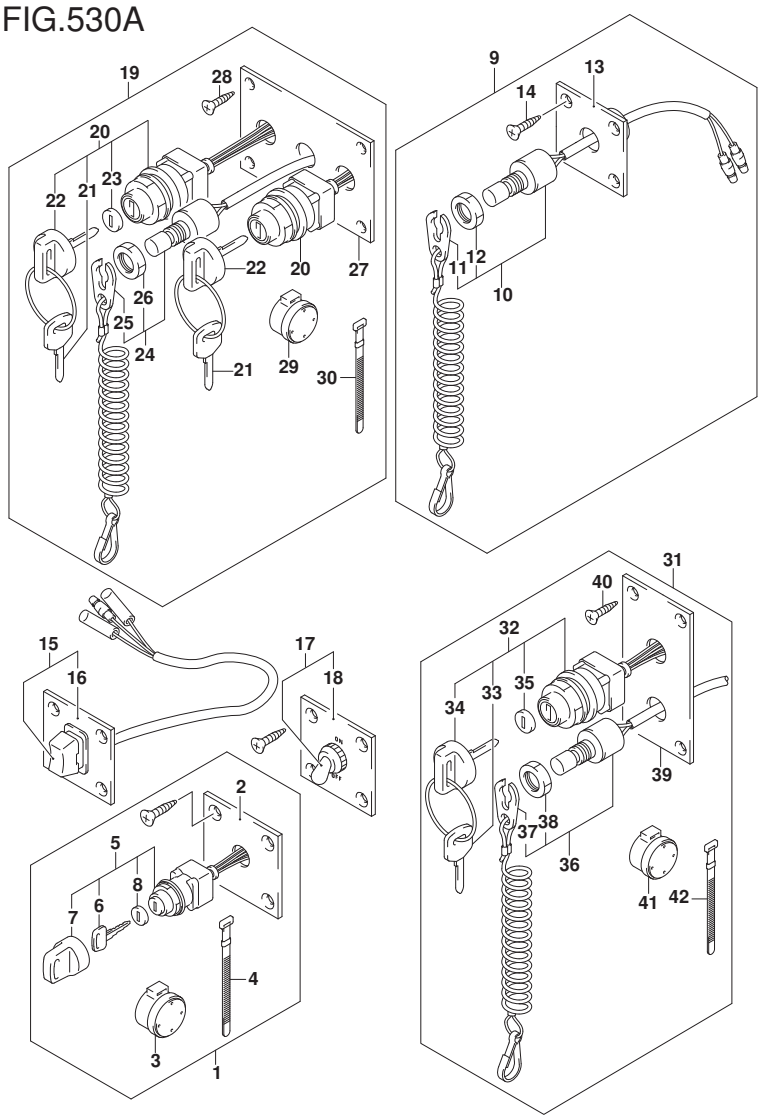

FIG.530A (1-J-15) ｵﾌﾟｼｮﾝ:ｽｲｯﾁ

見出番号	品　番	品　名	使用個数	備　考	標　準 作業時間
31	37100-96J25	ﾊﾟﾈﾙｱｯｼ,ｴﾝｼﾞﾝｽｲｯﾁ	1		
32	37110-93J01	･ｽｲｯﾁｱｯｼ,ｲｸﾞﾆｯｼｮﾝ	1		
33-1	37141-99E00	･･ｷｰ(931)	2		
33-2	37141-99E10	･･ｷｰ(932)	2		
33-3	37141-99E20	･･ｷｰ(933)	2		
33-4	37141-99E30	･･ｷｰ(934)	2		
33-5	37141-99E40	･･ｷｰ(935)	2		
33-6	37141-99E50	･･ｷｰ(936)	2		
33-7	37141-99E60	･･ｷｰ(937)	2		
33-8	37141-99E70	･･ｷｰ(938)	2		
33-9	37141-99E80	･･ｷｰ(939)	2		
33-10	37141-99E90	･･ｷｰ(940)	2		
33-11	37141-99EA0	･･ｷｰ(941)	2		
33-12	37141-99EB0	･･ｷｰ(942)	2		
34	37143-99E00	･･ｷｬｯﾌﾟ,ｷｰ	1		
35	37149-93J00	･･ｷｬｯﾌﾟ,ｼﾘﾝﾀﾞﾎﾞﾃﾞｰ	1		
36	37820-93J10	･ｽｲｯﾁｱｯｼ,ｴﾏｼﾞｴﾝｼ	1		
37	37823-92E01	･･ﾌﾟﾚｰﾄｱｯｼ,ｴﾏｼﾞｴﾝｼｽｲｯﾁﾛｯｸ	1		
38	37826-92J10	･･ﾅｯﾄ	1		
39	37139-99E40	･ﾊﾟﾈﾙ,ｲｸﾞﾆｯｼｮﾝｽｲｯﾁ	1		
40	03121-0516A	･ｽｸﾘｭ	4		
41	38500-93J90	･ﾌﾞｻﾞｰ,ｳｵｰﾆﾝｸﾞ	1		
42	09407-08401	･ｸﾗﾝﾌﾟ(L:80)	1		

DF175_000_018_530A
OPT:SWITCH

FIG.541A

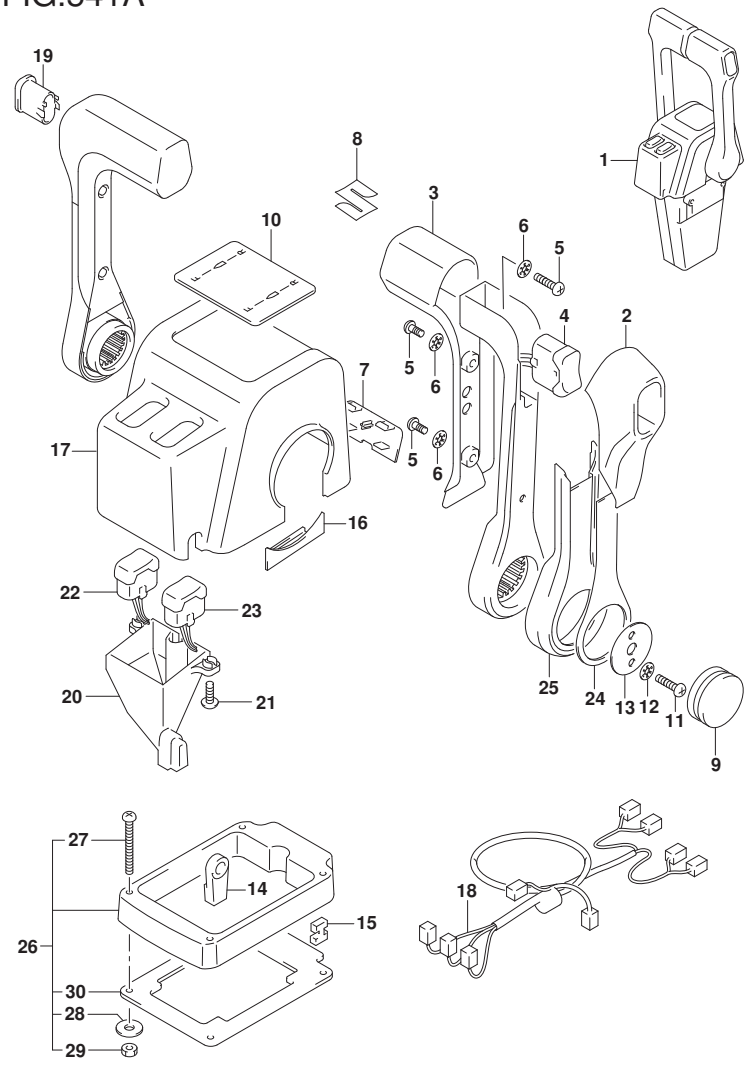

FIG.541A (1-K-2) ｵﾌﾟｼｮﾝ:ﾘﾓｰﾄ ｺﾝﾄﾛｰﾙ ｱｯｼ ﾃﾞｭｱﾙ (1)

見出番号	品　番	品　名	使用個数	備　考	標準作業時間
1	67200-88L10	ﾘﾓｰﾄｺﾝﾄﾛｰﾙｱｯｼ,ﾃﾞｭｱﾙ	1		
2	67261-88L10	･ｸﾞﾘｯﾌﾟ,ﾘﾓｺﾝNO.2	2		
3	67261-88L00	･ｸﾞﾘｯﾌﾟ,ﾘﾓｺﾝNO.1	2		
4	37850-88L10	･ｽｲｯﾁｱｯｼ,ｸﾞﾘｯﾌﾟPTT(ﾃﾞｭｱﾙ)	1		
5	67296-88L00	･ｽｸﾘｭ	6		
6	67288-92E20	･ﾜｯｼｬ	6		
7	67212-88L10	･ｶﾊﾞｰ,ﾌﾟﾗｸﾞ(ﾃﾞｭｱﾙ)	1		
8	68111-88L00	･ｴﾝﾌﾞﾚﾑ,ﾏｰｸ(S)	1		
9	67257-88L00	･ｷｬｯﾌﾟ,ﾘﾓｺﾝﾚﾊﾞｰ	2		
10	67281-88L10	･ﾃﾞｶｰﾙ(ﾃﾞｭｱﾙ)	1		
11	67296-92E60	･ｽｸﾘｭ	4		
12	67288-92E60	･ﾜｯｼｬ	4		
13	67253-92E00	･ﾜｯｼｬ	2		
14	67275-95600	･ｴﾝﾄﾞ,ｹｰﾌﾞﾙ	4		
15	67273-95600	･ｽﾍﾟｰｻ	2		
16	67271-88L10	･ｶﾊﾞｰ,ﾘﾓｺﾝﾚﾊﾞｰﾛｱ	2		
17	67211-88L10	･ｶﾊﾞｰ(ﾃﾞｭｱﾙ)	1		
18	36890-88L00	･ﾜｲﾔｱｯｼ,ﾆｭｰﾄﾗﾙ/PTTｽｲｯﾁ	1		
19	67263-88L30	･ｷｬｯﾌﾟ,ｸﾞﾘｯﾌﾟｽｲｯﾁﾎｰﾙ	1		
20	67217-88L00	･ｶﾞｲﾄﾞ,ｳｵｰﾀｰﾌﾟﾙｰﾌ	1		
21	67296-88L10	･ｽｸﾘｭ,ｳｵｰﾀｰﾌﾟﾙｰﾌｶﾞｲﾄﾞ	2		
22	37850-88L30	･ｽｲｯﾁｱｯｼ,PTTｽﾀｰﾎﾞｰﾄﾞ(ﾃﾞｭｱﾙ)	1		
23	37850-88L20	･ｽｲｯﾁｱｯｼ,PTTﾎﾞｰﾄ(ﾃﾞｭｱﾙ)	1		
24	67264-88L00	･ｶﾊﾞｰ,ﾚﾊﾞｰﾃﾞｻﾞｲﾝ	2		
25	67264-88L10	･ｶﾊﾞｰ,ﾚﾊﾞｰﾒｯｷ	2		

DF175_000_018_541A
OPT:REMOTE CONTROL ASSY DUAL (1)

FIG.541A

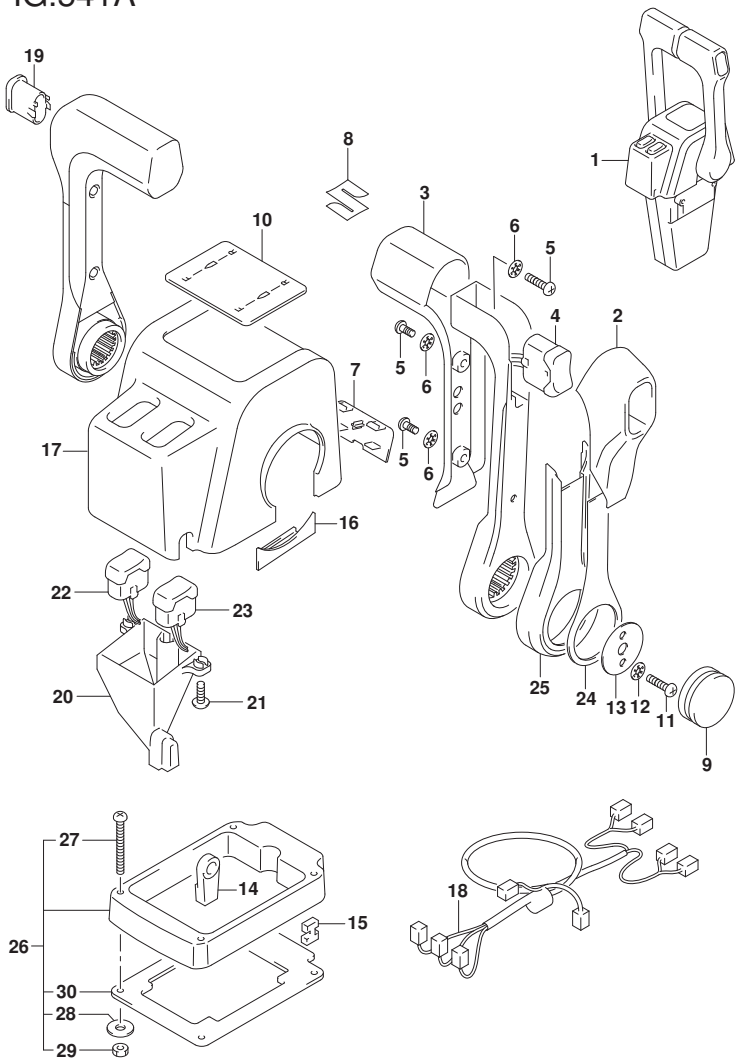

FIG.541A (1-K-3) ｵﾌﾟｼｮﾝ:ﾘﾓｰﾄ ｺﾝﾄﾛｰﾙ ｱｯｼ ﾃﾞｭｱﾙ (1)

見出番号	品　番	品　名	使用個数	備　考	標　準 作業時間
26	67500-88L10	ｷｯﾄ,ﾘﾓｺﾝｽﾍﾟｰｻﾂｲﾝ	1		
27	09125-05135	･ｽｸﾘｭ(5X65)	4		
28	09160-05029	･ﾜｯｼｬ(5.5X12X0.8)	4		
29	09140-05005	･ﾅｯﾄ	4		
30	67273-88L10	･ｸﾞﾛﾒｯﾄ,ﾘﾓｺﾝﾃﾞｭｱﾙ	1		

DF175_000_018_541A
OPT:REMOTE CONTROL ASSY DUAL (1)

FIG.542A

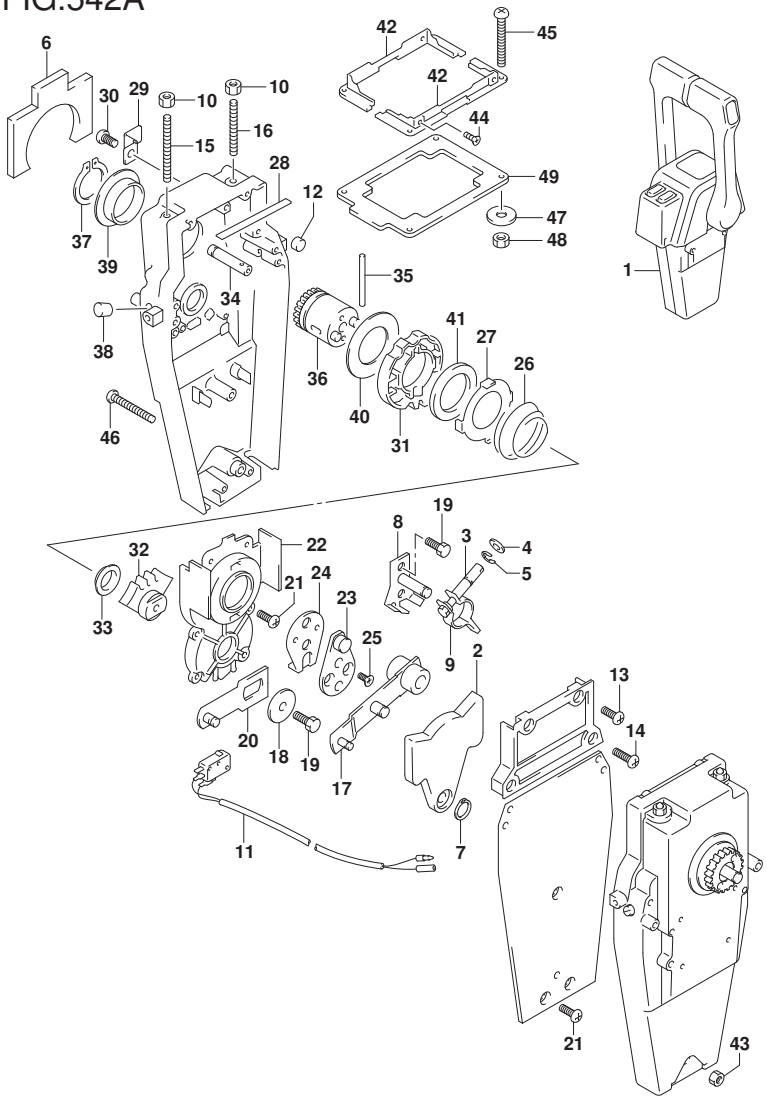

FIG.542A (1-K-4) ｵﾌﾟｼｮﾝ:ﾘﾓｰﾄ ｺﾝﾄﾛｰﾙ ｱｯｼ ﾃﾞｭｱﾙ (2)

見出番号	品番	品名	使用個数	備考	標準作業時間
1	67200-88L10	ﾘﾓｰﾄｺﾝﾄﾛｰﾙｱｯｼ,ﾃﾞｭｱﾙ	1		
2	67222-92E00	・ﾌﾟﾚｰﾄ	2		
3	67223-92E00	・ﾌﾞﾚｰｷｱｼﾞﾔｽﾄ	2		
4	67288-92E00	・ﾜｯｼｬ	2		
5	67292-94300	・Eﾘﾝｸﾞ	8		
6	67272-88L00	・ｺﾞﾑｼｰﾙ,ｳｵｰﾀｰﾌﾟﾙｰﾌ	2		
7	67291-92E00	・ﾘﾝｸﾞ,ｽﾅｯﾌﾟ	2		
8	67221-92E00	・ｼﾌﾄｱｯｼ	2		
9	67224-92E00	・ﾌﾞﾚｰｷｱｰﾑｱｯｼ	2		
10	09140-06020	・ﾅｯﾄ	4		
11	37721-92E10	・ｽｲｯﾁｱｯｼ,ﾆｭｰﾄﾗﾙ	1		
12	67236-92E00	・ﾛｰﾗ	2		
13	67296-88D10	・ｽｸﾘｭ(5X16)	4		
14	67296-92E20	・ｽｸﾘｭ(5X25)	4		
15	67226-92E00	・ﾎﾞﾙﾄ,ｽﾄｯﾊﾟﾌﾛﾝﾄ	2		
16	67226-92E10	・ﾎﾞﾙﾄ,ｽﾄｯﾊﾟﾘﾔ	2		
17	67240-92E00	・ｽﾛｯﾄﾙｱｰﾑｱｯｼ	2		
18	67228-92E00	・ﾜｯｼｬ	2		
19	67286-92E00	・ﾎﾞﾙﾄ(6X18)	6		
20	67230-88L00	・ｱｰﾑｱｯｼ,ﾘﾓｺﾝｼﾌﾄ	2		
21	09125-05042	・ｽｸﾘｭ(5X10)	18		
22	67234-88L00	・ｹｰｽ,ﾘﾓｺﾝｷﾞﾔ	2		
23	67245-92E00	・ﾚﾊﾞｰｱｯｼ,ｽﾛｯﾄﾙ	2		
24	67227-92E00	・ｽﾄｯﾊﾟ	2		
25	09126-06006	・ｽｸﾘｭ(6X20)	4		
26	67233-92E00	・ｽﾌﾟﾘﾝｸﾞ	2		

DF175_000_018_542A
OPT:REMOTE CONTROL ASSY DUAL (2)

FIG.542A

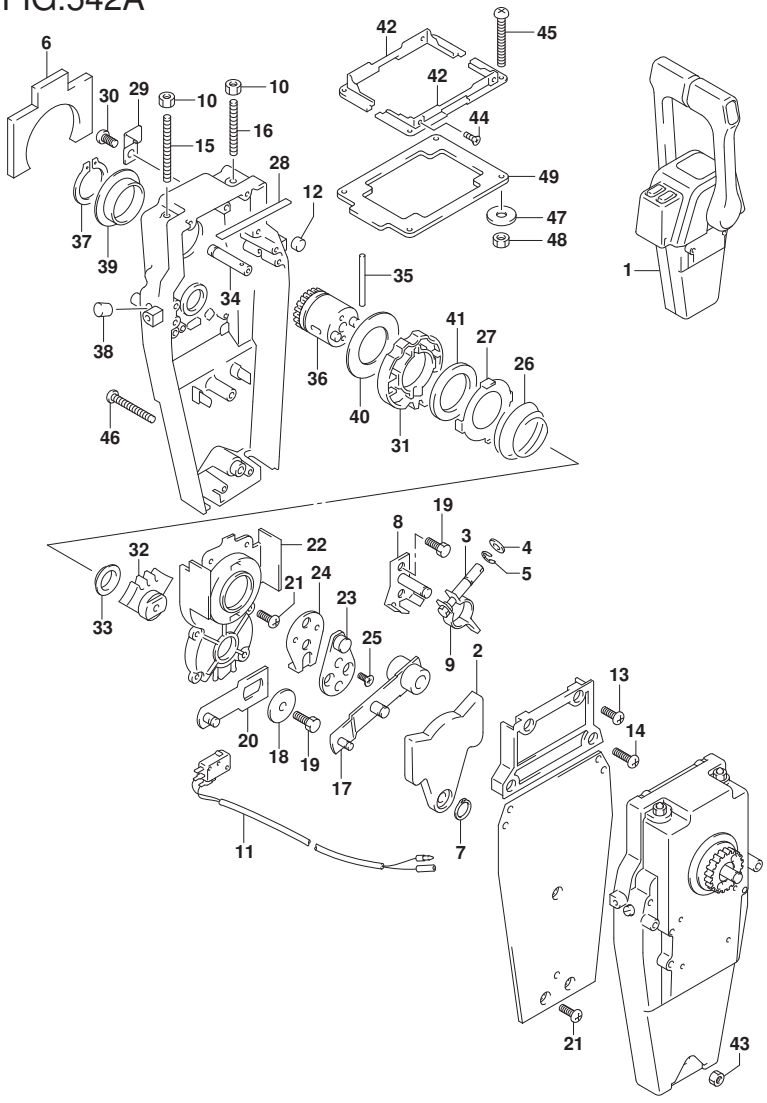

FIG.542A (1-K-5) ｵﾌﾟｼｮﾝ:ﾘﾓｰﾄ ｺﾝﾄﾛｰﾙ ｱｯｼ ﾃﾞｭｱﾙ (2)

見出番号	品　番	品　名	使用個数	備　考	標　準 作業時間
27	67235-92E00	･ﾌﾟﾚｰﾄ,ｼﾌﾄﾛｯｸ	2		
28	67237-92E01	･ｽﾌﾟﾘﾝｸﾞ	10		
29	67269-92E00	･ﾌﾞﾗｹｯﾄ	1		
30	67296-88D10	･ｽｸﾘｭ(5X16)	1		
31	67238-88L00	･ｷﾞﾔ,ﾘﾓｺﾝﾄﾞﾗｲﾌﾞ	2		
32	67231-88L00	･ｷﾞﾔ,ﾘﾓｺﾝｼﾌﾄ	2		
33	67232-88L00	･ﾌﾞｯｼｭ,ｼﾌﾄｷﾞﾔ	2		
34	67241-88L00	･ﾛｯﾄﾞ,ﾘﾓｺﾝﾌﾘｰｱｸｾﾙ	2		
35	67239-92E00	･ﾋﾟﾝ	2		
36	67246-88L00	･ｼﾔﾌﾄ,ﾘﾓｺﾝﾄﾞﾗｲﾌﾞ	2		
37	67291-92E10	･ﾘﾝｸﾞ,ｽﾅｯﾌﾟ	2		
38	67243-92E00	･ｷｬｯﾌﾟ,ﾎｰﾙ	2		
39	67252-88L00	･ﾌﾞｯｼｭ,ﾘﾓｺﾝﾄﾞﾗｲﾌﾞｼﾔﾌﾄ	2		
40	67253-88L00	･ﾜｯｼﾔ,ﾘﾓｺﾝﾄﾞﾗｲﾌﾞｼﾔﾌﾄ	2		
41	67239-92E10	･ﾌﾟﾚｰﾄ,ｼﾌﾄﾋﾟﾝ	2		
42	67274-88L10	･ﾌﾗﾝｼﾞ,ｶﾊﾞｰﾍﾞｰｽ(ﾃﾞｭｱﾙ)	2		
43	67287-92E10	･ﾅｯﾄ	1		
44	67296-95610	･ｽｸﾘｭ	4		
45	67296-92E30	･ｽｸﾘｭ	4		
46	67296-92E80	･ｽｸﾘｭ	3		
47	09160-05024	･ﾜｯｼﾔ(5.5X16X1.5)	4		
48	67287-92E00	･ﾅｯﾄ	4		
49	67273-88L10	･ｸﾞﾛﾒｯﾄ,ﾘﾓｺﾝﾃﾞｭｱﾙ	1		

DF175_000_018_542A
OPT:REMOTE CONTROL ASSY DUAL (2)

FIG.544A

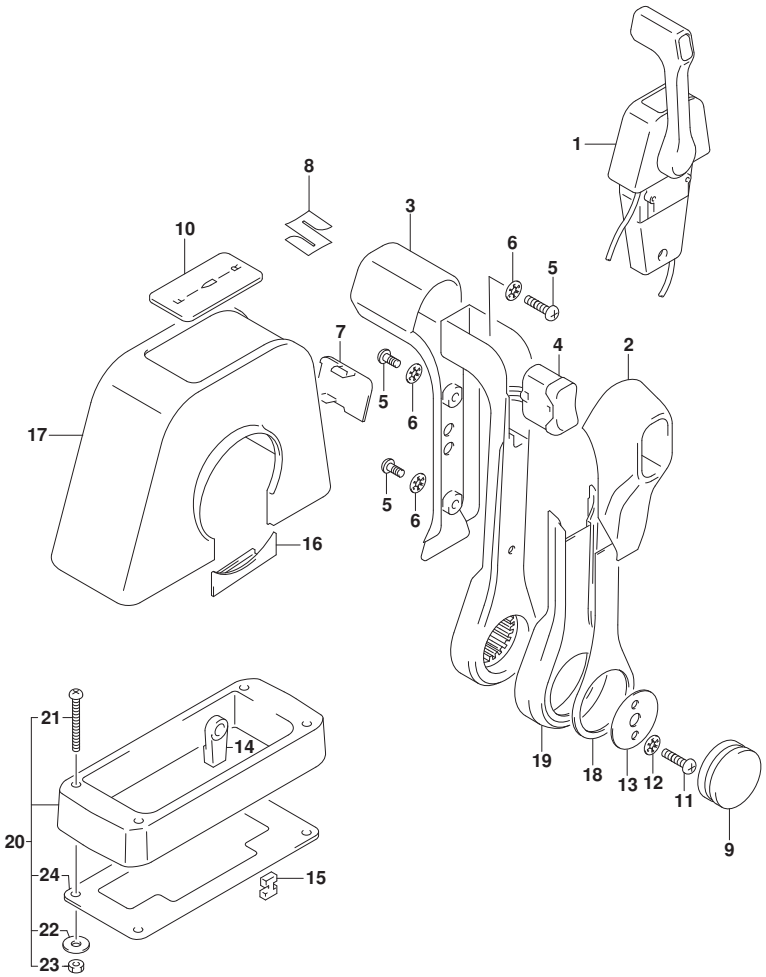

FIG.544A (1-K-6) ｵﾌﾟｼｮﾝ:ﾘﾓｰﾄ ｺﾝﾄﾛｰﾙ ｱｯｼ ｼﾝｸﾞﾙ (1)

見出番号	品　番	品　名	使用個数	備　考	標　準 作業時間
1	67200-88L00	ﾘﾓｰﾄｺﾝﾄﾛｰﾙｱｯｼ,ｼﾝｸﾞﾙ	1		
2	67261-88L10	･ｸﾞﾘｯﾌﾟ,ﾘﾓｺﾝNO.2	1		
3	67261-88L00	･ｸﾞﾘｯﾌﾟ,ﾘﾓｺﾝNO.1	1		
4	37850-88L00	･ｽｲｯﾁｱｯｼ,ｸﾞﾘｯﾌﾟPTT(ｼﾝｸﾞﾙ)	1		
5	67296-88L00	･ｽｸﾘｭ	3		
6	67288-92E20	･ﾜｯｼｬ	3		
7	67212-88L00	･ｶﾊﾞｰ,ﾌﾟﾗｸﾞ(ｼﾝｸﾞﾙ)	1		
8	68111-88L00	･ｴﾝﾌﾞﾚﾑ,ﾏｰｸ(S)	1		
9	67257-88L00	･ｷｬｯﾌﾟ,ﾘﾓｺﾝﾚﾊﾞｰ	1		
10	67281-88L00	･ﾃﾞｶｰﾙ(ｼﾝｸﾞﾙ)	1		
11	67296-92E60	･ｽｸﾘｭ	2		
12	67288-92E60	･ﾜｯｼｬ	2		
13	67253-92E00	･ﾜｯｼｬ	1		
14	67275-95600	･ｴﾝﾄﾞ,ｹｰﾌﾞﾙ	2		
15	67273-95600	･ｽﾍﾟｰｻ	1		
16	67271-88L10	･ｶﾊﾞｰ,ﾘﾓｺﾝﾚﾊﾞｰﾛｱ	1		
17	67211-88L00	･ｶﾊﾞｰ(ｼﾝｸﾞﾙ)	1		
18	67264-88L00	･ｶﾊﾞｰ,ﾚﾊﾞｰﾃﾞｻﾞｲﾝ	1		
19	67264-88L10	･ｶﾊﾞｰ,ﾚﾊﾞｰﾒｯｷ	1		
20	67500-88L00	ｷｯﾄ,ﾘﾓｺﾝｽﾍﾟｰｻｼﾝｸﾞﾙ	1		
21	09125-05135	･ｽｸﾘｭ(5X65)	4		
22	09160-05029	･ﾜｯｼｬ(5.5X12X0.8)	4		
23	09140-05005	･ﾅｯﾄ	4		
24	67273-88L00	･ｸﾞﾛﾒｯﾄ,ﾘﾓｺﾝｼﾝｸﾞﾙ	1		

DF175_000_018_544A
OPT:REMOTE CONTROL ASSY SINGLE (1)

FIG.545A

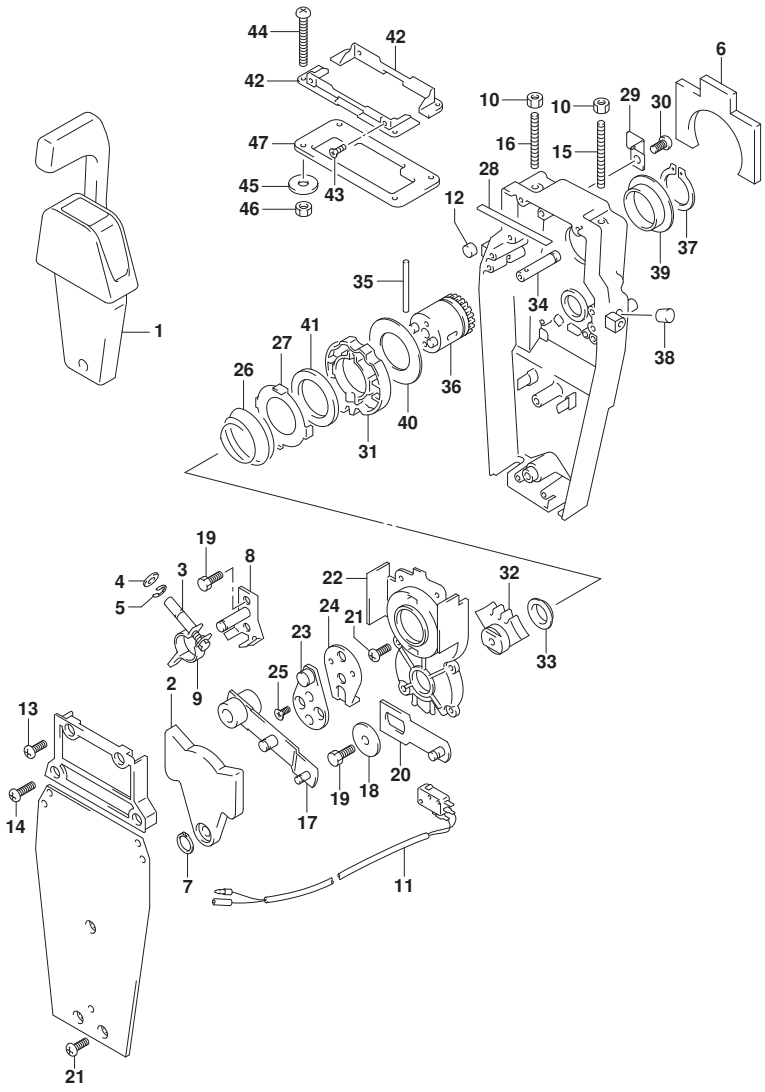

DF175_000_018_545A
OPT:REMOTE CONTROL ASSY SINGLE (2)

FIG.545A (1-K-7) ｵﾌﾟｼｮﾝ:ﾘﾓｰﾄ ｺﾝﾄﾛｰﾙ ｱｯｼ ｼﾝｸﾞﾙ (2)

見出番号	品番	品名	使用個数	備考	標準作業時間
1	67200-88L00	ﾘﾓｰﾄｺﾝﾄﾛｰﾙｱｯｼ,ｼﾝｸﾞﾙ	1		
2	67222-92E00	･ﾌﾟﾚｰﾄ	1		
3	67223-92E00	･ﾌﾞﾚｰｷｱｼﾞｬｽﾄ	1		
4	67288-92E00	･ﾜｯｼｬ	1		
5	67292-94300	･Eﾘﾝｸﾞ	4		
6	67272-88L00	･ｺﾞﾑｼｰﾙ,ｳｵｰﾀｰﾌﾟﾙｰﾌ	1		
7	67291-92E00	･ﾘﾝｸﾞ,ｽﾅｯﾌﾟ	1		
8	67221-92E00	･ｼﾌﾄｱｯｼ	1		
9	67224-92E00	･ﾌﾞﾚｰｷｱｰﾑｱｯｼ	1		
10	09140-06020	･ﾅｯﾄ	2		
11	37721-88L00	･ｽｲｯﾁｱｯｼ,ﾆｭｰﾄﾗﾙ	1		
12	67236-92E00	･ﾛｰﾗ	1		
13	67296-88D10	･ｽｸﾘｭ(5X16)	2		
14	67296-92E20	･ｽｸﾘｭ(5X25)	2		
15	67226-92E00	･ﾎﾞﾙﾄ,ｽﾄｯﾊﾟﾌﾛﾝﾄ	1		
16	67226-92E10	･ﾎﾞﾙﾄ,ｽﾄｯﾊﾟﾘﾔ	1		
17	67240-92E00	･ｽﾛｯﾄﾙｱｰﾑｱｯｼ	1		
18	67228-92E00	･ﾜｯｼｬ	1		
19	67286-92E00	･ﾎﾞﾙﾄ(6X18)	3		
20	67230-88L00	･ｱｰﾑｱｯｼ,ﾘﾓｺﾝｼﾌﾄ	1		
21	09125-05042	･ｽｸﾘｭ(5X10)	10		
22	67234-88L00	･ｹｰｽ,ﾘﾓｺﾝｷﾞﾔ	1		
23	67245-92E00	･ﾚﾊﾞｰｱｯｼ,ｽﾛｯﾄﾙ	1		
24	67227-92E00	･ｽﾄｯﾊﾟ	1		
25	09126-06006	･ｽｸﾘｭ(6X20)	2		
26	67233-92E00	･ｽﾌﾟﾘﾝｸﾞ	1		

FIG.545A

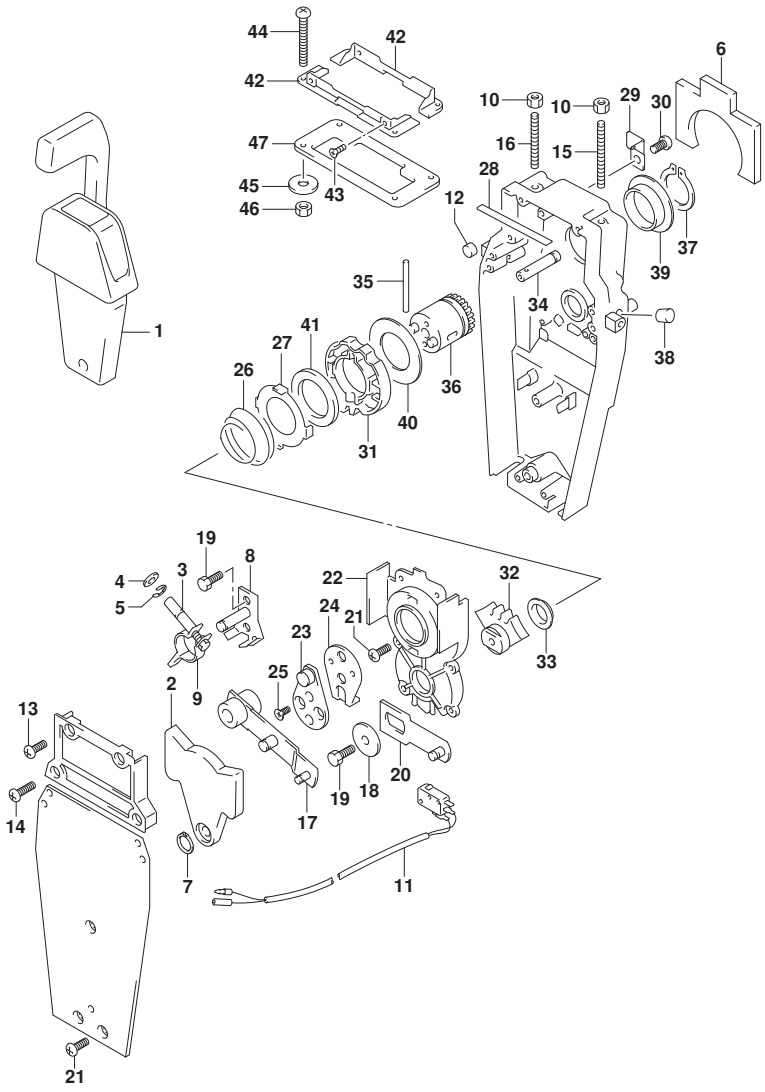

DF175_000_018_545A
OPT:REMOTE CONTROL ASSY SINGLE (2)

FIG.545A (1-K-8) ｵﾌﾟｼｮﾝ:ﾘﾓｰﾄ ｺﾝﾄﾛｰﾙ ｱｯｼ ｼﾝｸﾞﾙ (2)

見出番号	品　番	品　名	使用個数	備　考	標　準 作業時間
27	67235-92E00	･ﾌﾟﾚｰﾄ,ｼﾌﾄﾛｯｸ	1		
28	67237-92E01	･ｽﾌﾟﾘﾝｸﾞ	5		
29	67269-92E00	･ﾌﾞﾗｹｯﾄ	1		
30	67296-88D10	･ｽｸﾘｭ(5X16)	1		
31	67238-88L00	･ｷﾞﾔ,ﾘﾓｺﾝﾄﾞﾗｲﾌﾞ	1		
32	67231-88L00	･ｷﾞﾔ,ﾘﾓｺﾝｼﾌﾄ	1		
33	67232-88L00	･ﾌﾞｯｼｭ,ｼﾌﾄｷﾞﾔ	1		
34	67241-88L00	･ﾛｯﾄﾞ,ﾘﾓｺﾝﾌﾘｰｱｸｾﾙ	1		
35	67239-92E00	･ﾋﾟﾝ	1		
36	67246-88L00	･ｼﾔﾌﾄ,ﾘﾓｺﾝﾄﾞﾗｲﾌﾞ	1		
37	67291-92E10	･ﾘﾝｸﾞ,ｽﾅｯﾌﾟ	1		
38	67243-92E00	･ｷｬｯﾌﾟ,ﾎｰﾙ	1		
39	67252-88L00	･ﾌﾞｯｼｭ,ﾘﾓｺﾝﾄﾞﾗｲﾌﾞｼﾔﾌﾄ	1		
40	67253-88L00	･ﾜｯｼﾔ,ﾘﾓｺﾝﾄﾞﾗｲﾌﾞｼﾔﾌﾄ	1		
41	67239-92E10	･ﾌﾟﾚｰﾄ,ｼﾌﾄﾋﾟﾝ	1		
42	67274-88L00	･ﾌﾗﾝｼﾞ,ｶﾊﾞｰﾍﾞｰｽ(ｼﾝｸﾞﾙ)	2		
43	67296-95610	･ｽｸﾘｭ	4		
44	67296-92E30	･ｽｸﾘｭ	4		
45	09160-05024	･ﾜｯｼﾔ(5.5X16X1.5)	4		
46	67287-92E00	･ﾅｯﾄ	4		
47	67273-88L00	･ｸﾞﾛﾒｯﾄ,ﾘﾓｺﾝｼﾝｸﾞﾙ	1		

FIG.575A

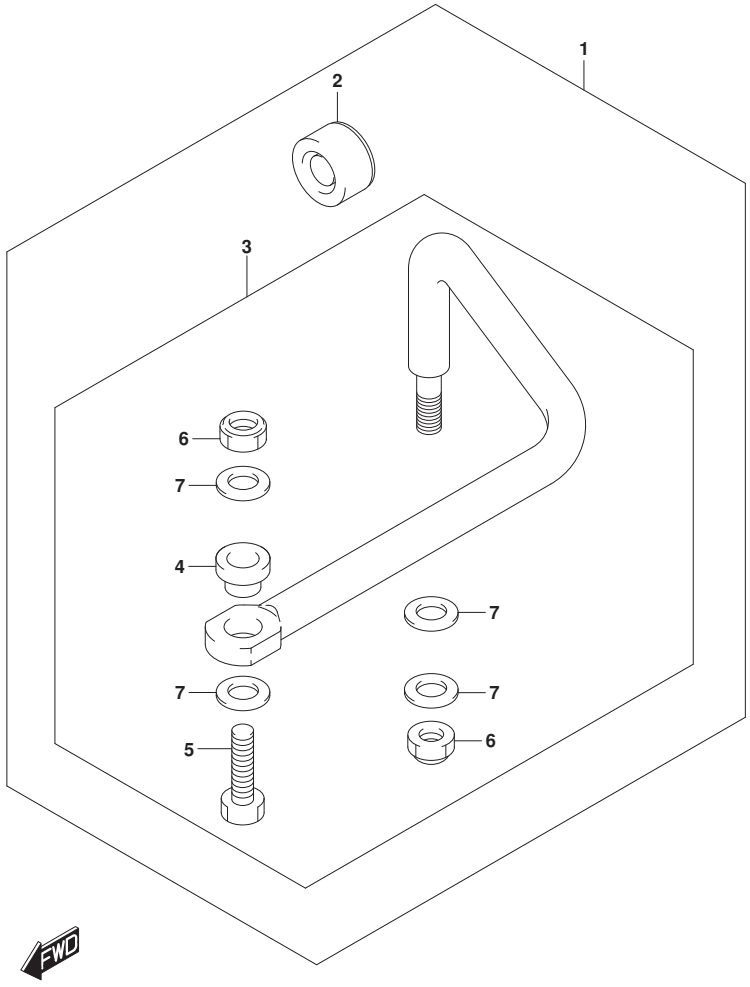

FIG.575A (1-K-9) ｵﾌﾟｼｮﾝ:ﾄﾞﾗｯｸﾞ ﾘﾝｸ

見出番号	品番	品名	使用個数	備考	標準作業時間
1	67700-96J00	ﾘﾝｸｾｯﾄ,ﾄﾞﾗｯｸﾞ	1		
2	41161-94400	･ｼｰﾙ,ｽﾃｱﾘﾝｸﾞｹｰﾌﾞﾙ	1		
3	67701-96J00	･ﾘﾝｸｱｯｼ,ﾄﾞﾗｯｸﾞ	1		
4	67721-96J00	･･ｽﾍﾟｰｻ	1		
5	67725-96J00	･･ﾎﾞﾙﾄ,ﾄﾞﾗｯｸﾞﾘﾝｸ	1		
6	67726-99E00	･･ﾅｯﾄ,ﾛｯｸ	2		
7	67728-99E00	･･ﾜｯｼｬ	4		

DF175_000_018_575A
OPT:DRAG LINK

FIG.585A

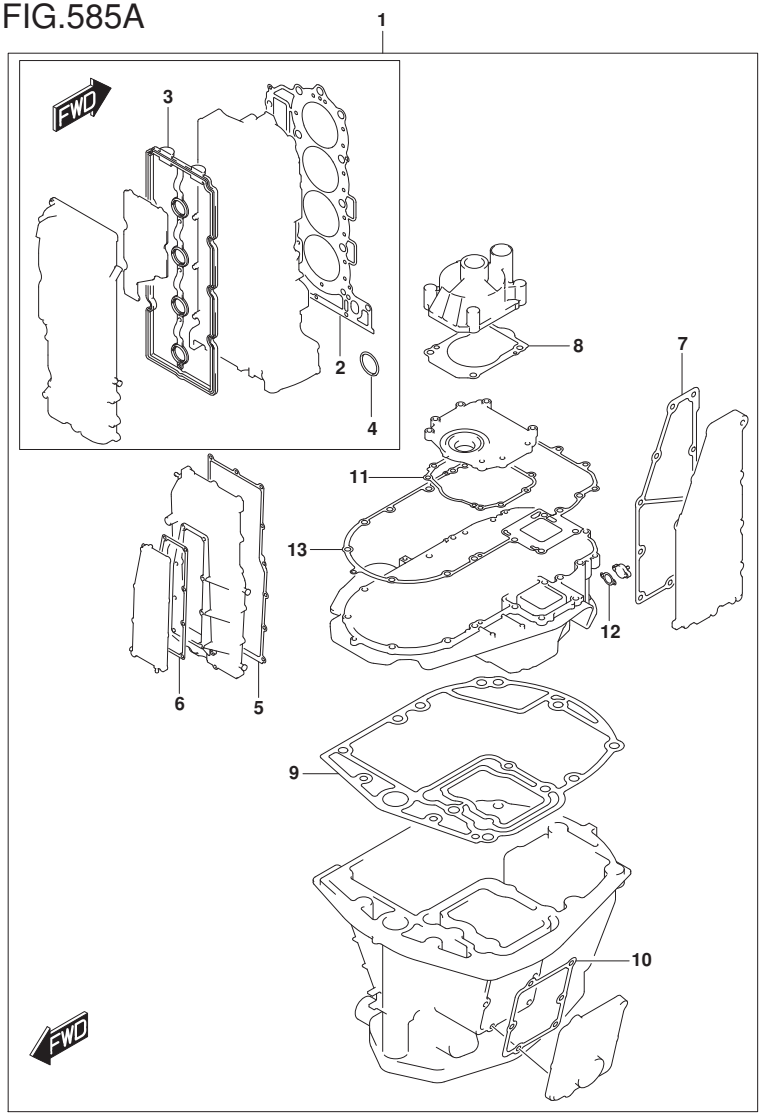

FIG.585A (1-K-10) ｵﾌﾟｼｮﾝ:ｶﾞｽｹｯﾄ ｾｯﾄ

見出番号	品　番	品　名	使用個数	備　考	標　準 作業時間
1	11400-96892	ｶﾞｽｹｯﾄｾｯﾄ	1		
2	11141-96J01	･ｶﾞｽｹｯﾄ,ｼﾘﾝﾀﾞﾍｯﾄﾞ	1		
3	11189-96J00	･ｶﾞｽｹｯﾄ,ｼﾘﾝﾀﾞﾍｯﾄﾞｶﾊﾞｰ	1		
4	11318-96J00	･Oﾘﾝｸﾞ,ﾊﾞﾗﾝｻｵｲﾙｷﾞﾔﾗﾘ	1		
5	11332-96J00	･ｶﾞｽｹｯﾄ,ﾊﾞﾗﾝｻｶﾊﾞｰ	1		
6	11342-96J00	･ｶﾞｽｹｯﾄ,ﾊﾞﾗﾝｻｳｵｰﾀｼﾞﾔｹｯﾄｶﾊﾞｰ	1		
7	14151-96J00	･ｶﾞｽｹｯﾄ,ｴｷｿﾞｰｽﾄｶﾊﾞｰ	1		
8	17472-93J00	･ｶﾞｽｹｯﾄ,ﾎﾟﾝﾌﾟｹｰｽﾊﾟﾈﾙ	1		
9	11489-96J01	･ｶﾞｽｹｯﾄ,ｵｲﾙﾊﾟﾝ	1		
10	11552-96J00	･ｶﾞｽｹｯﾄ,ｵｲﾙﾊﾟﾝｳｵｰﾀｼﾞﾔｹｯﾄｶﾊﾞｰ	1		
11	51123-96J01	･ｶﾞｽｹｯﾄ,ﾏｳﾝﾄｵｲﾙｶﾊﾞｰ	1		
12	51142-96J00	･ｶﾞｽｹｯﾄ,ｴﾝｼﾞﾝﾎﾙﾀﾞｶﾊﾞｰ	1		
13	51211-96J00	･ｶﾞｽｹｯﾄ,ｴﾝｼﾞﾝﾎﾙﾀﾞ	1		

DF175_000_018_585A
OPT:GASKET SET

FIG.601A

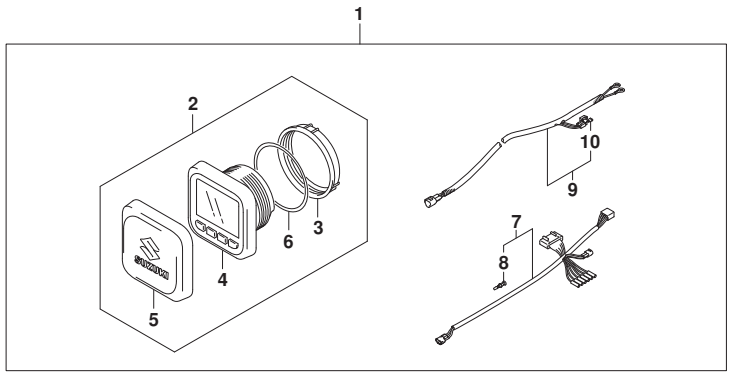

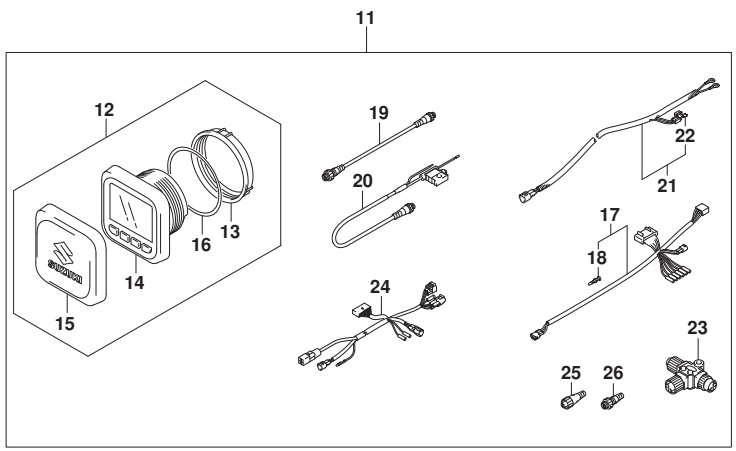

FIG.601A (1-K-11) ｵﾌﾟｼｮﾝ:ﾏﾙﾁ ﾌｧﾝｸｼｮﾝ ｹﾞｰｼﾞ (1)

見出番号	品番	品名	使用個数	備考	標準作業時間
1	34000-96L42	ｷｯﾄ,ｼﾝｸﾞﾙｹﾞｰｼﾞﾒｶﾆｶﾙ	1		
2	34011-96L12	･ｹﾞｰｼﾞｾｯﾄ,ﾏﾙﾁ(W/ｲﾝｽﾄﾗｸｼｮﾝ)	1		
3	34112-96L00	･･ﾅｯﾄ,ｹﾞｰｼﾞ	1		
4	34193-96L00	･･ﾍﾞｾﾞﾙ,ｹﾞｰｼﾞ	1		
5	34211-96L00	･･ｶﾊﾞｰ,ｹﾞｰｼﾞ	1		
6	34825-96L00	･･ﾊﾟｯｷﾝｸﾞ,ｹﾞｰｼﾞ	1		
7	36661-96L10	･ｱﾀﾞﾌﾟﾀ,ｹﾞｰｼﾞ	1		
8	36615-96300	･･ﾀｰﾐﾅﾙ	5		
9	36663-98J10	･ﾊｰﾈｽｱｯｼ,ｱｸﾃｲﾌﾞﾊﾌﾟﾊﾟﾜｰ(6M)	1		
10	09481-05501	･･ﾌｭｰｽﾞ(5A)	1		
11	34000-96L52	ｷｯﾄ,ﾃﾞｭｱﾙｹﾞｰｼﾞﾒｶﾆｶﾙ	1		
12	34011-96L12	･ｹﾞｰｼﾞｾｯﾄ,ﾏﾙﾁ(W/ｲﾝｽﾄﾗｸｼｮﾝ)	2		
13	34112-96L00	･･ﾅｯﾄ,ｹﾞｰｼﾞ	2		
14	34193-96L00	･･ﾍﾞｾﾞﾙ,ｹﾞｰｼﾞ	2		
15	34211-96L00	･･ｶﾊﾞｰ,ｹﾞｰｼﾞ	2		
16	34825-96L00	･･ﾊﾟｯｷﾝｸﾞ,ｹﾞｰｼﾞ	2		
17	36661-96L10	･ｱﾀﾞﾌﾟﾀ,ｹﾞｰｼﾞ	2		
18	36615-96300	･･ﾀｰﾐﾅﾙ	10		
19	36662-88L10	･ﾜｲﾔ,2ｴｸｽﾃﾝｼｮﾝ	2		
20	36663-88L00	･ﾊｰﾈｽｱｯｼ,ﾈｯﾄﾜｰｸﾊﾟﾜｰ	1		
21	36663-98J10	･ﾊｰﾈｽｱｯｼ,ｱｸﾃｲﾌﾞﾊﾌﾟﾊﾟﾜｰ(6M)	1		
22	09481-05501	･･ﾌｭｰｽﾞ(5A)	1		
23	36664-88L00	･ｺﾈｸﾀ,BRANCH	2		
24	36665-87L00	･ｱﾀﾞﾌﾟﾀ,ｹﾞｰｼﾞﾌｫｰﾏﾙﾁﾌﾟﾙ	1		
25	36665-88L00	･ﾕﾆｯﾄ,ﾚｼﾞｽﾀﾋｰﾒｲﾙ	1		
26	36665-88L10	･ﾕﾆｯﾄ,ﾚｼﾞｽﾀﾒｰﾙ	1		

DF175_000_018_601A
OPT:MULTI FUNCTION GAUGE (1)

FIG.602A

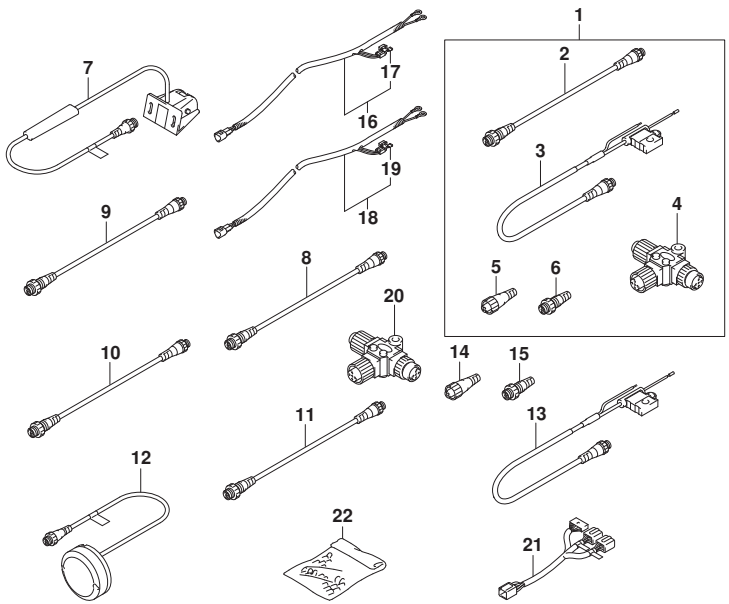

FIG.602A (1-K-12) ｵﾌﾟｼｮﾝ:ﾏﾙﾁ ﾌｧﾝｸｼｮﾝ ｹﾞｰｼﾞ (2)

見出番号	品番	品名	使用個数	備考	標準作業時間
1	36001-88L00	ｾｯﾄ,ﾜｲﾔ	1		
2	36662-88L10	・ﾜｲﾔ,2ｴｸｽﾃﾝｼｮﾝ	1		
3	36663-88L00	・ﾊｰﾈｽｱｯｼ,ﾈｯﾄﾜｰｸﾊﾟﾜｰ	1		
4	36664-88L00	・ｺﾈｸﾀ,BRANCH	1		
5	36665-88L00	・ﾕﾆｯﾄ,ﾚｼﾞｽﾀﾋｰﾒｲﾙ	1		
6	36665-88L10	・ﾕﾆｯﾄ,ﾚｼﾞｽﾀﾒｰﾙ	1		
7	34190-88L00	ｾﾝｻｱｯｼ,ﾊﾟｯﾄﾞﾎｲｰﾙ	1		
8	36662-88L10	ﾜｲﾔ,2ｴｸｽﾃﾝｼｮﾝ	1		
9	36662-88L20	ﾜｲﾔ,6ｴｸｽﾃﾝｼｮﾝ	1		
10	36662-88L30	ﾜｲﾔ,15ｴｸｽﾃﾝｼｮﾝ	1		
11	36662-88L00	ﾜｲﾔ,25ｴｸｽﾃﾝｼｮﾝ	1		
12	39950-88L02	ﾓｼﾞｭｰﾙｱｯｼ,GPSﾚｼｰﾊﾞ	1		
13	36663-88L00	ﾊｰﾈｽｱｯｼ,ﾈｯﾄﾜｰｸﾊﾟﾜｰ	1		
14	36665-88L00	ﾕﾆｯﾄ,ﾚｼﾞｽﾀﾋｰﾒｲﾙ	1		
15	36665-88L10	ﾕﾆｯﾄ,ﾚｼﾞｽﾀﾒｰﾙ	1		
16	36663-98J00	ﾊｰﾈｽｱｯｼ,ｱｸﾃｲﾌﾞﾊﾌﾞﾊﾟﾜｰ(2.5M)	1		
17	09481-05501	・ﾌｭｰｽﾞ(5A)	1		
18	36663-98J10	ﾊｰﾈｽｱｯｼ,ｱｸﾃｲﾌﾞﾊﾌﾞﾊﾟﾜｰ(6M)	1		
19	09481-05501	・ﾌｭｰｽﾞ(5A)	1		
20	36664-88L00	ｺﾈｸﾀ,BRANCH	1		
21	36667-96L11	ﾜｲﾔ,ﾃﾞｭｱﾙｹﾞｰｼﾞｱﾀﾞﾌﾟﾀ	1		
22	36990-87D00	ﾀｰﾐﾅﾙ/ｽﾘｰﾌﾞｾｯﾄ	1		

DF175_000_018_602A
OPT:MULTI FUNCTION GAUGE (2)

10000

品番	FIG.NO.
11101-96J02	111A-1
	111B-1
11112-84400	111A-5
	111B-5
11115-93J10-001	111A-32
	111B-32
11116-93J01	111A-6
	111B-6
11117-96J01	113A-2
11119-96J00	111A-8
	111B-8
11141-96J01	111A-9
	111B-9
	585A-2
11170-96J00	111A-21
11170-96J11	111B-21
11173-96J00	111A-23
	111B-23
11174-96J00	111A-29
	111B-29
11185-96J00	303A-12
	303B-12
11189-96J00	111A-22
	111B-22
	585A-3
11191-96J00	111A-27
	111B-27
11196-96J00	162A-1
	162B-1
11261-93J00	111A-16
	111B-16
	113A-10
	140A-4
11291-96J00	113A-16
11292-96J00	140A-9
11294-96J00	113A-15
11300-96J20	113A-1
11318-96J00	113A-8
	585A-4
11330-96J10	118A-1
11332-96J00	118A-2
	585A-5
11340-96J00	118A-4
11342-96J00	118A-5
	585A-6

品番	FIG.NO.
11382-93J00	118A-7
11390-96J00	113A-6
11400-96892	585A-1
11430-96J01	180A-1
	180B-1
11489-96J01	180A-8
	180B-8
	585A-9
11501-96J03-Y5S	180A-9-2
11501-96J03-YAY	180A-9-1
	180B-9
11510-96J04	135A-6
11540-96J01	180A-3
	180B-3
11543-96J00	180A-6
	180B-6
11544-96J00	180A-10
	180B-10
11550-96J00-Y5S	180A-15-2
11550-96J00-YAY	180A-15-1
	180B-15
11552-96J00	180A-16
	180B-16
	585A-10
12100-96811-025	116A-6-2
12100-96811-0A0	116A-6-1
12100-96J01-050	116A-14
12111-96J01-0B0	116A-1
12140-96J00	116A-2
12140-96J00-050	116A-15
12151-96J00	116A-3
12160-96J10	116A-4
12221-96J10	116A-7
12242-96J00	116A-10
12300-85830	116A-9-1
12300-85830-012	116A-9-2
12300-96811-0BA	116A-8-6
12300-96811-0CA	116A-8-7
12300-96811-0DA	116A-8-8
12300-96811-0EA	116A-8-9
12300-96811-0FA	116A-8-10
12340-96J01-0B0	116A-8-1
12340-96J01-0C0	116A-8-2
12340-96J01-0D0	116A-8-3
12340-96J01-0E0	116A-8-4
12340-96J01-0F0	116A-8-5
12600-96J01	118A-9
12632-96J00	175A-1
12643-96J00	118A-10
12644-96J00	118A-11

品番	FIG.NO.
12645-96J01	118A-15
12650-96J20	118A-16
12660-96J22	118A-14
12662-96J00	118A-23
12665-96J00	118A-17
12670-96J00	118A-25
12671-96J01	118A-26
12672-96J01	118A-27
12673-96J00	118A-29
12695-96J00	118A-30
12701-96J20	121A-1
12701-96J30	121B-1
12705-96J20	121A-2
12705-96J30	121B-2
12730-96J01	119A-1
12734-96J00	119A-3
12740-96J00	121B-4
12748-96J00	121A-3
	121B-3
12749-93J00	121A-5
	121B-6
12753-93J00	121B-7
12761-96J00	119A-9
12772-96J00	119A-10
12810-96J00	119A-12
12812-90J00	119A-14
12813-73G00	119A-13
12831-93J01	119A-16
12891-93J00	121A-10
	121B-12
12892-93J00-218	121A-11-1
	121B-13-1
12892-93J00-220	121A-11-2
	121B-13-2
12892-93J00-223	121A-11-3
	121B-13-3
12892-93J00-225	121A-11-4
	121B-13-4
12892-93J00-228	121A-11-5
	121B-13-5
12892-93J00-230	121A-11-6
	121B-13-6
12892-93J00-233	121A-11-7
	121B-13-7
12892-93J00-235	121A-11-8
	121B-13-8
12892-93J00-238	121A-11-9
	121B-13-9
12892-93J00-240	121A-11-10
	121B-13-10

品番	FIG.NO.
12892-93J00-243	121A-11-11
	121B-13-11
12892-93J00-245	121A-11-12
	121B-13-12
12892-93J00-248	121A-11-13
	121B-13-13
12892-93J00-250	121A-11-14
	121B-13-14
12892-93J00-253	121A-11-15
	121B-13-15
12892-93J00-255	121A-11-16
	121B-13-16
12892-93J00-258	121A-11-17
	121B-13-17
12892-93J00-260	121A-11-18
	121B-13-18
12892-93J00-263	121A-11-19
	121B-13-19
12892-93J00-265	121A-11-20
	121B-13-20
12892-93J00-268	121A-11-21
	121B-13-21
12892-93J00-270	121A-11-22
	121B-13-22
12892-93J00-273	121A-11-23
	121B-13-23
12892-93J00-275	121A-11-24
	121B-13-24
12892-93J00-278	121A-11-25
	121B-13-25
12892-93J00-280	121A-11-26
	121B-13-26
12892-93J00-283	121A-11-27
	121B-13-27
12892-93J00-285	121A-11-28
	121B-13-28
12892-93J00-288	121A-11-29
	121B-13-29
12892-93J00-290	121A-11-30
	121B-13-30
12892-93J00-293	121A-11-31
	121B-13-31
12892-93J00-295	121A-11-32
	121B-13-32
12892-93J00-298	121A-11-33
	121B-13-33
12892-93J00-300	121A-11-34
	121B-13-34
12911-93J00	121A-12
	121B-14

品番	FIG.NO.
12915-93J50	121A-13
	121B-15
12921-93J11	121A-14
	121B-16
12931-78G00	121A-15
	121B-17
12932-24400	121A-16
	121B-18
12933-69G10	121A-17
	121B-19
13110-96J00	123A-20
13119-96J00	123A-21
13125-96J00	123A-22
13144-96J00	146A-21
13162-93J00	123A-2
13254-01010	143A-12
13300-96J00	123A-23
13315-96J00	123A-33
13370-96J00	143A-2
13510-96J00	164A-1
13580-93J02	326A-1
13650-52G00	315A-1
13655-87J00	315A-2
13710-96J00	135A-1
13730-96J01	123A-24
13810-96J00	135A-3
13813-96J00	135A-2
14141-96J00	140A-1
14151-96J00	140A-2
	585A-7
15100-96J0V	146A-1
15190-96J31	146A-2
15192-96J11	146A-3
15193-96J11	146A-4
15194-96J11	146A-5
15198-96J01	164A-19
15200-96J00	143A-4
15410-96J00	146A-6
15419-87J00	146A-7
15421-96J00	146A-9
15422-96J00	146A-10
15440-96J01	144A-1
15600-96J02	143A-1
15626-96J00	143A-6
15628-99E00	143A-7
15629-99E10	143A-8
15641-96J00	143A-9
15642-90J00	143A-10
15647-93J00	143A-5
15650-96J00	143A-11

品番	FIG.NO.
15660-96J30	143A-21
15681-87L00	144A-2
15681-96J11	144A-3
15683-87J00	143A-16
15690-96J21	143A-31
15710-96J00	144A-4
15717-16G00	144A-5
15751-96J00	144A-6
15760-93J00	143A-14
15762-93J00	144A-7
15770-96J00	144A-8
15773-90J00	144A-9
15790-96J00	144A-10
15830-77EA0	144A-11
15830-99E00	144A-12
15831-96J00	146A-11
15851-96J01	144A-13
15852-96J00	144A-35
16113-96J00	175A-2
16400-96J00	175A-3
16510-96J00	178A-1
16519-93J00	401A-3
	401B-3
16520-96J01	175A-4
16540-96J00	178A-2
16543-96J00	178A-3
16550-93J00	121B-9
16551-93J00	121A-7
16555-93J00	121B-10
16559-93J00	121A-8
16910-96J01	180A-22
	180B-22
16930-96J00	180A-23
	180B-23
17400-96J02	160A-18
	160B-18
17411-96J01	160A-1
	160B-1
17413-96J01	160A-2
	160B-2
17416-96J00	160A-3
	160B-3
17461-90J01	160A-4
	160B-4
17471-93J02	160A-5
	160B-5
17472-93J00	160A-6
	160B-6
	585A-8
17560-96J01	160A-7-1

品番	FIG.NO.	品番	FIG.NO.	品番	FIG.NO.
17561-96J11	160A-7-2	18498-99E10	146A-12		206B-2
	160B-7		146A-14	25141-93J00	206A-5
17562-93J01	160A-8	18498-99E20	144A-14		206B-5
	160B-8		144A-16	25223-94400	204A-17
17563-93J00	160A-9	18498-99EC0	143A-22		204B-17
	160B-9	18590-68H00	123A-6		206A-6
17564-93J00	160A-10	19115-96J00	164A-2		206B-6
	160B-10	19121-93J02	164A-3	25232-96302	206A-3
17566-87D11	407A-6	19148-96J00	164A-4		206B-3
	407B-9	19184-96J00	164A-5	25321-93J00	206A-8
	407C-6	19185-96J01	164A-6		206B-8
17611-90J00-Y5S	162A-2-2			25700-93J00	407A-31
17611-90J00-YAY	162A-2-1				407B-34
	162B-2				407C-31
17631-93J20	160A-11-1			29103-93J00	315A-12
	160B-11-1				315A-19
17631-93J30	160A-11-2			29116-93J00	180A-2
	160B-11-2	20000			180A-5
17632-93J20	160A-12-1				180B-2
	160B-12-1				180B-5
17632-93J30	160A-12-2	21100-96J01	204A-1		206A-9
	160B-12-2		204B-1		206B-9
17660-90J00	162A-5	21131-93J00	204A-2	29159-93J00	401A-32
	162B-5		204B-2		401B-32
17670-90J10	162A-6-2	21151-96J00	204A-9	29404-93J10	315A-6
	162B-6-2		204B-9		337A-2
17670-90J20	162A-6-1	21155-93J00	204A-11	29404-93J20	144A-37
	162B-6-1		204B-11		
17680-96J00	162A-7	21210-93J01	204A-13		
	162B-7		204B-13		
17913-93J00	180A-18	21230-93J01	204A-14		
	180B-18		204B-14		
	410A-11	22511-99011	204A-15	30000	
	410B-10		204B-15		
	410C-11		336A-1		
17914-93J00	180A-19		336B-1	31100-98L10	301A-1
	180B-19		336C-1	31111-94900	340A-2
	410A-12		401A-2	31123-94910	340A-4
	410B-11		401A-11	31133-90J10	340A-5
	410C-12		401B-2	31133-94910	340A-6
17917-87L00	410A-36		401B-11	31135-94900	340A-7
	410B-35	23111-93J00	204A-16-2	31136-90J20	340A-8
	410C-36		204B-16	31150-98L00	301A-2
18117-93J00	123A-3	23111-96J00	204A-16-1	31170-92J00	301A-3
18119-96J00	123A-4	23115-96J20	204A-5	31173-94920	340A-3
18137-93J00	123A-5		204B-5	31173-98L00	301A-4
18498-93J00	144A-15	25111-93J00	206A-1-2	31191-63J00	301A-5
18498-96J20	146A-13		206B-1	31192-92J00	301A-8
18498-96L40	162A-24	25111-96J00	206A-1-1	31220-98L10	301A-6
	162B-24	25131-93J00	206A-2	31261-75F10	301A-9

品番	FIG.NO.	品番	FIG.NO.	品番	FIG.NO.
31281-92J10	337A-3		601A-14	36661-96L10	601A-7
31311-63J00	301A-7	34200-93J00	501A-20-1		601A-17
31311-94900	340A-10	34200-93J12	501A-20-2	36662-88L00	602A-11
31313-86030	301A-11	34211-96L00	601A-5	36662-88L10	601A-19
31320-98L00	301A-12		601A-15		602A-2
31340-98L00	301A-10	34300-93J00	501A-10-1		602A-8
31341-98L00	301A-13	34300-93J11	501A-10-2	36662-88L20	602A-9
31343-63J00	301A-14	34310-92E00	501A-11	36662-88L30	602A-10
31344-63J00	301A-15	34360-92E00	501A-12	36663-88L00	601A-20
31912-96J00	301A-16	34500-93J00	501A-14-1		602A-3
31918-92J01	301A-17	34500-93J11	501A-14-2		602A-13
32102-96J02	303A-1	34600-93J00	501A-8-1	36663-98J00	602A-16
	303B-1	34600-93J11	501A-8-2	36663-98J10	601A-9
32120-96J00	303A-4	34650-93J20	501A-16-1		601A-21
	303B-4	34650-93J31	501A-16-2		602A-18
32160-88L10	303A-5	34660-96J00	521A-4	36664-88L00	601A-23
	303B-5	34800-93J00	501A-1-1		602A-4
32800-96J00	310A-1	34800-93J11	501A-1-2		602A-20
32805-96J00	310A-2	34801-99E04	315A-3	36665-87L00	601A-24
32890-96J00	310A-3	34825-96L00	601A-6	36665-88L00	601A-25
33220-64L10	303A-7		601A-16		602A-5
	303B-7	34830-87J20	315A-8		602A-14
33410-93J00	310A-8		315A-9	36665-88L10	601A-26
33634-96J00	322A-8	36001-88L00	602A-1		602A-6
	322B-8	36610-96J80	322A-7		602A-15
33799-97E00	340A-9	36610-96J90	322B-7	36667-96L11	602A-21
33810-96L00	322A-1	36612-96J00	322A-19	36667-96L20	521A-11
	322B-1		322B-19	36682-92E00	501A-25
33830-98J11	521A-8	36615-96300	501A-7	36721-96J00	322A-11
33920-96JN0	326A-16		601A-8		322B-11
33925-93J00	326A-17		601A-18	36737-96J00	322A-10
34000-96L42	601A-1	36616-96J00	322A-3		322B-10
34000-96L52	601A-11		322B-3	36738-96J00	322A-12
34011-96L12	601A-2	36617-93J00	322A-22		322B-12
	601A-12		322B-22	36890-88L00	541A-18
34100-93J00	501A-3-1	36617-93J10	315A-11	36890-93J00	517A-23
34100-93J11	501A-3-2	36617-96J00	322A-23	36894-87D00	336A-2
34100-93J20	501A-3-3		322B-23		336A-26
34100-93J31	501A-3-4	36620-93J02	508A-54-1		336B-2
34100-93J40	501A-3-5	36620-93J10	521A-1-1		336B-26
34100-93J51	501A-3-6	36620-93J30	521A-2		336C-2
34100-93J60	501A-3-7	36620-93J40	521A-1-2		336C-26
34112-96L00	601A-3	36620-93J52	508A-54-2		337A-33
	601A-13	36620-93J62	508A-54-3	36895-87D10	337A-35
34190-87D00	501A-22	36625-93J00	322A-32-1		405A-9
34190-88L00	602A-7		322B-32-1		405B-6
34190-95500	501A-23	36625-93J10	322A-32-2		405C-9
34191-92E00	501A-5		322B-32-2	36990-87D00	602A-22
	501A-17	36628-92E00	508A-3	37100-96J00	530A-1
34193-96L00	601A-4	36646-93J01	508A-2	37100-96J15	530A-19

品番	FIG.NO.	品番	FIG.NO.	品番	FIG.NO.
37100-96J25	530A-31		530A-21-11	37859-90J00	508A-51
37110-93J01	530A-5		530A-33-11	38100-96J11	337A-4
	530A-20	37141-99EB0	508A-5-12		340A-1
	530A-32		530A-6-12	38410-93J12	326A-14
37110-93J11	508A-4		530A-21-12	38415-93J00	326A-15
37139-99E00	530A-2		530A-33-12	38500-93J00	521A-3
37139-99E30	530A-27	37143-99E00	508A-6	38500-93J90	508A-13
37139-99E40	530A-39		530A-7		530A-3
37141-99E00	508A-5-1		530A-22		530A-29
	530A-6-1		530A-34		530A-41
	530A-21-1	37149-93J00	508A-7	38860-76F01	322A-13
	530A-33-1		530A-8		322A-14
37141-99E10	508A-5-2		530A-23		322B-13
	530A-6-2		530A-35		322B-14
	530A-21-2	37210-93J00	530A-17	39950-88L02	602A-12
	530A-33-2	37212-93J00	530A-18		
37141-99E20	508A-5-3	37721-88L00	545A-11		
	530A-6-3	37721-92E10	542A-11	40000	
	530A-21-3	37721-93J00	326A-5		
	530A-33-3	37721-93J91	508A-8		
37141-99E30	508A-5-4	37721-95500	518A-12	41111-96J22-Y5S	335A-1-2
	530A-6-4	37722-93J11	326A-12	41111-96J22-YAY	335A-1-1
	530A-21-4	37725-96J00	326A-8		335B-1
	530A-33-4	37729-93J00	326A-2	41118-96J00	315A-18
37141-99E40	508A-5-5	37803-93J05	530A-9	41121-96J13-Y5S	335A-2-2
	530A-6-5	37805-93J00	530A-15	41121-96J13-YAY	335A-2-1
	530A-21-5	37820-93J04	508A-9		335B-2
	530A-33-5	37820-93J10	530A-10	41130-92J03	335A-3
37141-99E50	508A-5-6		530A-36		335B-3
	530A-6-6	37820-93JA0	530A-24	41135-92J00	335A-4
	530A-21-6	37820-99E02	315A-10		335B-4
	530A-33-6	37823-92E01	508A-10	41155-93J02	335A-10
37141-99E60	508A-5-7		530A-11		335B-10
	530A-6-7		530A-25	41161-94400	575A-2
	530A-21-7		530A-37	41220-96J10	336A-15
	530A-33-7	37825-99E10	530A-13		336B-15
37141-99E70	508A-5-8	37826-92J00	508A-11		336C-15
	530A-6-8	37826-92J10	530A-12	41224-95E01	336A-17
	530A-21-8		530A-26		336B-17
	530A-33-8		530A-38		336C-17
37141-99E80	508A-5-9	37850-88L00	544A-4	41230-96J00	336A-18
	530A-6-9	37850-88L10	541A-4		336B-18
	530A-21-9	37850-88L20	541A-23		336C-18
	530A-33-9	37850-88L30	541A-22	41233-95E10	336A-19
37141-99E90	508A-5-10	37850-90J06	508A-12		336B-19
	530A-6-10	37850-92E27	517A-5		336C-19
	530A-21-10	37850-92J00	326A-9	41234-96J10	336A-16
	530A-33-10	37855-99E00	530A-16		336B-16
37141-99EA0	508A-5-11	37856-92J00	326A-10		336C-16
	530A-6-11	37857-92J00	326A-11	43111-96J00-Y5S	336A-3-2

品番	FIG.NO.	品番	FIG.NO.	品番	FIG.NO.
43111-96J00-YAY	336A-3-1	48641-96J02	337A-12		405C-1-2
	336C-3-1	48650-94900	337A-13	54112-93J00	405A-15
43111-96J10-Y5S	336A-3-4	48861-92J01	337A-21		405B-12
	336B-3-2	48862-92J20	337A-22		405C-15
43111-96J10-YAY	336A-3-3	48862-92J30	337A-23	54112-96J02	401A-31
	336B-3-1	48864-96J10	340A-13		401B-31
	336C-3-2			54121-96J01	401A-29
43117-96J00	315A-15				401B-29
43118-96J00	315A-17			54122-96J00	401A-38
43211-93J00	336A-4				401B-38
	336B-4			54127-96J00	401A-37
	336C-4				401B-37
43711-97E01	336A-5	50000		54130-96J01	401A-30
	336B-5				401B-30
	336C-5			54137-93J02	401A-34
43750-96J03-Y5S	336A-6-2	51110-96J00-Y5S	401A-1-2		401B-34
43750-96J03-YAY	336A-6-1	51110-96J00-YAY	401A-1-1	54144-96J00	401A-39
	336C-6-1		401B-1		401B-39
43750-96J13-Y5S	336A-6-4	51115-90J10	401A-5	54151-96J01	405A-11
	336B-6-2		401B-5		405B-8
43750-96J13-YAY	336A-6-3	51120-96J02	401A-10		405C-11
	336B-6-1		401B-10	54160-96J01	405A-12
	336C-6-2	51123-96J01	401A-14		405B-9
48000-96J12	337A-1		401B-14		405C-12
48121-92J00	337A-24		585A-11	54167-96J00	405A-20
48140-93J01	335A-13	51124-93J01	401A-12		405B-17
	335B-13		401B-12		405C-20
48144-93J00	335A-14	51125-93J00	401A-13	54211-96J01-Y5S	405A-13-2
	335B-14		401B-13		405B-10-2
48145-93J00	335A-16	51140-96J00	401A-18	54211-96J01-YAY	405A-13-1
	335B-16		401B-18		405B-10-1
48311-96J20	337A-25	51142-96J00	401A-19		405C-13
48321-87D03	337A-26		401B-19	54221-96J00	405A-14
48326-95E00	337A-27		585A-12		405B-11
48401-96J02	337A-7	51161-96J01	401A-21		405C-14
48405-93J00	337A-14		401B-21	55110-93J20-Y5S	407A-1-2
48502-96J05	337A-5	51162-96J00	401A-22	55110-93J20-YAY	407A-1-1
	340A-11		401B-22		407C-1
48503-96J04	337A-6	51170-96J01	401A-24	55110-93J30-Y5S	407B-1-2
48570-95E01	337A-16		401B-24	55110-93J30-YAY	407B-1-1
48572-95E00	337A-17	51211-96J00	401A-4	55125-98J00-Y5S	407A-8-2
48582-95E01	340A-12		401B-4		407B-11-2
48583-95E00	337A-18		585A-13	55125-98J00-YAY	407A-8-1
48585-95E00	337A-19	52111-96J00-Y5S	405A-1-2		407B-11-1
48588-94900	337A-20	52111-96J00-YAY	405A-1-1		407C-8
48601-94900	337A-8		405C-1-1	55127-87D00	407A-17
48615-97E00	337A-15	52111-96J10-Y5S	405A-1-4		407B-20
48627-95E00	337A-9		405B-1-2		407C-17
48630-96J03	337A-10	52111-96J10-YAY	405A-1-3	55128-93J10	407A-10
48633-94900	337A-11		405B-1-1		407B-13

品番	FIG.NO.	品番	FIG.NO.	品番	FIG.NO.
	407C-10	57134-93J00	220A-3		407C-21-8
55128-93L00	407A-11		220B-3	58200-93L80	407A-21-9
	407B-14		220C-3		407C-21-9
	407C-11	57300-96810	220A-6	58200-93LA0	407B-24-1
55320-94900	335A-11		220C-6	58200-93LB0	407B-24-2
	335B-11	57300-96820	220B-6	58200-93LC0	407B-24-3
55321-87J01	111A-18	57500-87852	220A-14	58200-93LD0	407B-24-4
	111B-18		220C-14	58200-93LE0	407B-24-5
	113A-12	57500-87861	220A-11	58200-93LF0	407B-24-6
	140A-6		220C-11	58200-93LG0	407B-24-7
	336A-13-1	57610-93J00	220A-18	58200-96J00	407A-23-1
	336B-13-1		220C-18		407C-23-1
	336C-13-1	57610-93J20	220B-15	58200-96J10	407A-23-2
55321-87J11	336A-13-2	57621-93J10	220A-19		407C-23-2
	336B-13-2		220C-19	58200-96J20	407A-23-3
	336C-13-2	57621-93J20	220B-16		407C-23-3
55321-93J01	407A-13	57622-93J00	220B-23	58200-96J30	407A-23-4
	407B-16	57630-92E00	407A-30		407C-23-4
	407C-13		407B-33	58200-96J40	407A-23-5
55321-94910	335A-17		407C-30		407C-23-5
	335B-17	57631-93J00	220A-21	58200-96J50	407A-23-6
55332-87D11	407A-15		220B-18		407C-23-6
	407B-18		220C-21	58200-96JA0	407B-26-4
	407C-15	57632-93L01	407A-25	58200-96JB0	407B-26-1
55333-87D10	407A-16		407B-28	58200-96JC0	407B-26-2
	407B-19		407C-25	58200-96JD0	407B-26-3
	407C-16	57633-87D30	407A-26	58200-96JE0	407B-26-5
56120-93J50-Y5S	220A-27-2		407B-29	58200-96JF0	407B-26-6
56120-93J50-YAY	220A-27-1		407C-26	58300-93J00	407A-21-10
	220C-27	58105-93J10	407A-22		407C-21-10
56120-93J60-Y5S	220B-27-2		407A-24	58300-93J10	407A-21-11
56120-93J60-YAY	220B-27-1		407B-25		407C-21-11
56130-93J02	220A-34		407B-27	58300-93J20	407A-21-12
	220B-34		407C-22		407C-21-12
	220C-34		407C-24	58300-93J30	407A-21-13
56140-93J01	220A-38	58200-93L00	407A-21-1		407C-21-13
	220C-38		407C-21-1	58300-93J40	407A-21-14
56140-93J10	220B-38	58200-93L10	407A-21-2		407C-21-14
56145-93J00	407B-3		407C-21-2	58300-93JA0	407B-24-8
57110-96J31	220A-1-2	58200-93L20	407A-21-3	58300-93JB0	407B-24-9
	220B-1		407C-21-3	58300-93JC0	407B-24-10
	220C-1-2	58200-93L30	407A-21-4	58300-93JD0	407B-24-11
57110-96J41	220A-1-1		407C-21-4		
	220C-1-1	58200-93L40	407A-21-5		
57130-87D10	405A-7		407C-21-5		
	405B-4	58200-93L50	407A-21-6		
	405C-7		407C-21-6		
57133-93J00	220A-2	58200-93L60	407A-21-7	60000	
	220B-2		407C-21-7		
	220C-2	58200-93L70	407A-21-8		

品番	FIG.NO.	品番	FIG.NO.	品番	FIG.NO.
61112-96J20	420A-2	61435-96J70	420A-26-1		410C-20
	420B-2	61435-96J80	420B-26-1	61645-96J02	410A-21
	420C-2	61435-96J90	420A-26-2		410B-20
61124-96J50	410A-29	61435-96JA0	420B-26-2		410C-21
	410B-28	61438-96J10	420A-10	61673-96J02	410A-22
	410C-29		420B-10		410B-21
61131-96J02-Y5S	410A-1-2		420C-10		410C-22
61131-96J02-YAY	410A-1-1	61439-96J10	420A-11	61811-96J20-Y5S	410A-5-2
61131-96J02-YKV	410C-1-1		420B-11		410B-4-2
61131-96J12-Y5S	410A-1-4		420C-11	61811-96J20-YAY	410A-5-1
	410B-1-2	61441-98L00	420C-28		410B-4-1
61131-96J12-YAY	410A-1-3	61443-96J40	420C-21	61811-96J20-YKV	410C-5
	410B-1-1	61443-96J50	420A-21-1	61817-89J00	410A-9
61131-96J12-YKV	410C-1-2		420B-21-1		410B-8
61134-96J02	410A-7	61443-96J60	420A-21-2		410C-9
	410B-6		420B-21-2	61821-96J11-Y5S	410A-6-2
	410C-7	61444-96J00	420C-23		410B-5-2
61136-96L00	410A-37	61453-96J40	420C-22	61821-96J11-YAY	410A-6-1
	410B-36	61453-96J50	420A-22-1		410B-5-1
	410C-37		420B-22-1	61821-96J11-YKV	410C-6
61141-96J02-Y5S	410A-2-2	61453-96J60	420A-22-2	61831-96J10-Y5S	410A-13-2
61141-96J02-YAY	410A-2-1		420B-22-2		410B-12-2
61141-96J02-YKV	410C-2-1	61454-96J00	420C-24	61831-96J10-YAY	410A-13-1
61141-96J12-Y5S	410A-2-4	61458-99E50	410A-38		410B-12-1
	410B-2-2		410B-37	61831-96J10-YKV	410C-13
61141-96J12-YAY	410A-2-3		410C-38	63610-96J00	164A-7
	410B-2-1	61475-96J10	420A-14	63615-96J00	123A-30
61141-96J12-YKV	410C-2-2		420B-14	65700-93J11	430A-2
61403-96820-YAY	420A-1-1		420C-14	65770-93J12	430A-3
	420B-1-1	61476-96J10	420A-15	67140-95600	508A-56
61403-96830-Y5S	420A-1-2		420B-15	67200-88L00	544A-1
	420B-1-2		420C-15		545A-1
61403-96840-YKV	420C-1	61494-96J10	135A-9	67200-88L10	541A-1
61422-96J60	420A-25-1	61610-93J00	420A-24		542A-1
61422-96J70	420B-25-1		420B-24	67200-93J33	517A-1
61422-96J80	420A-25-2		420C-29		518A-1
61422-96J90	420B-25-2	61621-93J01	420A-19	67200-93J51	508A-1
61424-93J00	420C-26		420B-19	67211-88L00	544A-17
61430-96J10	420A-3		420C-19	67211-88L10	541A-17
	420B-3	61632-93J00	410A-17	67211-92E50	517A-29
	420C-3		410B-16	67212-88L00	544A-7
61431-96J21-Y5S	420A-8-2		410C-17	67212-88L10	541A-7
	420B-8-2	61633-96J02	410A-18	67212-95600	508A-14
61431-96J21-YAY	420A-8-1		410B-17	67217-88L00	541A-20
	420B-8-1		410C-18	67220-95630	508A-16
61431-96J21-YKV	420C-8	61634-96J02	410A-19	67221-92E00	542A-8
61432-96J11	420A-9		410B-18		545A-8
	420B-9		410C-19	67221-92E50	518A-7
61432-96J20	420C-9	61641-93J10	410A-20	67222-92E00	542A-2
61435-96J60	420C-27		410B-19		545A-2

品番	FIG.NO.	品番	FIG.NO.	品番	FIG.NO.
67222-92E50	518A-2		545A-31	67258-99E00	508A-31
67223-92E00	542A-3	67238-92E50	518A-32	67259-87D00	508A-32
	545A-3	67239-92E00	518A-33	67261-88L00	541A-3
67223-92E50	518A-6		542A-35		544A-3
67223-99E10	508A-17		545A-35	67261-88L10	541A-2
67224-92E00	542A-9	67239-92E10	518A-29		544A-2
	545A-9		542A-41	67261-92E50	517A-10
67224-92E50	518A-8		545A-41	67261-99E10	508A-33
67225-92E00	518A-25	67240-92E00	542A-17	67263-88L30	541A-19
67225-92E50	518A-9		545A-17	67264-88L00	541A-24
67226-92E00	542A-15	67240-92E50	518A-16		544A-18
	545A-15	67241-88L00	542A-34	67264-88L10	541A-25
67226-92E10	518A-14		545A-34		544A-19
	542A-16	67241-92E50	518A-42	67264-95600	508A-35
	545A-16	67241-99E10	508A-21	67267-93J00	508A-36
67227-92E00	518A-23	67242-92E50	517A-13	67269-92E00	542A-29
	542A-24	67243-92E00	542A-38		545A-29
	545A-24		545A-38	67271-88L10	541A-16
67228-92E00	518A-17	67243-95600	508A-22		544A-16
	542A-18	67244-95600	508A-23	67272-88L00	542A-6
	545A-18	67245-92E00	518A-22		545A-6
67229-95600	508A-18		542A-23	67273-88L00	544A-24
67230-88L00	542A-20		545A-23		545A-47
	545A-20	67245-95600	508A-24	67273-88L10	541A-30
67230-92E00	518A-19	67246-88L00	542A-36		542A-49
67231-88L00	542A-32		545A-36	67273-95600	508A-37
	545A-32	67246-92E50	518A-34		517A-25
67231-92E00	518A-40	67251-92E50	517A-9		541A-15
67232-88L00	542A-33	67251-99E20	508A-25		544A-15
	545A-33	67252-88L00	542A-39	67274-88L00	545A-42
67232-92E50	518A-43		545A-39	67274-88L10	542A-42
67232-95600	508A-19	67252-92E00	518A-35	67274-92E50	517A-28
	518A-41	67252-92E10	518A-38	67275-95600	508A-38
67233-92E00	518A-27	67252-95600	508A-26		517A-24
	542A-26	67253-88L00	542A-40		541A-14
	545A-26		545A-40		544A-14
67234-88L00	542A-22	67253-92E00	541A-13	67281-88L00	544A-10
	545A-22		544A-13	67281-88L10	541A-10
67234-92E00	518A-21	67253-92E10	518A-37	67282-94L00	508A-52
67235-92E00	518A-28	67253-95600	508A-27	67283-92E50	517A-26
	542A-27		518A-39	67284-92E50	517A-27
	545A-27	67254-92E50	517A-22	67284-94L00	508A-53
67236-92E00	518A-30	67255-92E50	517A-8	67286-92E00	518A-18
	542A-12	67255-99E10	508A-28		542A-19
	545A-12	67256-92E50	517A-11		545A-19
67237-92E01	518A-31	67256-95600	508A-29	67287-92E00	542A-48
	542A-28	67257-88L00	541A-9		545A-46
	545A-28		544A-9	67287-92E10	542A-43
67238-87D00	508A-20	67257-92E00	517A-12	67287-92E50	517A-19
67238-88L00	542A-31	67257-99E10	508A-30	67288-92E00	542A-4

品番	FIG.NO.	品番	FIG.NO.	品番	FIG.NO.
	545A-4	67296-95610	508A-44	77811-54GB0-0PG	508A-46
67288-92E10	518A-4		542A-44	77811-54GC0-0PG	420A-23
67288-92E20	517A-14		545A-43		420B-23
	541A-6	67296-95621	508A-58		420C-25
	544A-6	67297-95600	508A-45		
67288-92E60	517A-6	67298-92E50	517A-2		
	541A-12	67320-93J00	508A-59-1		
	544A-12	67320-93J10	508A-59-2	00000	
67288-92E70	517A-16	67320-93J20	508A-59-3		
67291-92E00	518A-5	67320-93J30	508A-59-4		
	542A-7	67320-93J40	508A-59-5	01421-08257	123A-25
	545A-7	67320-93J50	508A-59-6	01547-06167	420A-20
67291-92E10	518A-36	67320-93J60	508A-59-7		420B-20
	542A-37	67320-93J70	508A-59-8		420C-20
	545A-37	67320-93J80	508A-59-9	01547-06207	111A-4
67292-94300	508A-39	67341-96J00	410A-34		111B-4
	518A-3		410B-33	01547-06257	111A-25
	542A-5		410C-34		111B-25
	545A-5	67343-96J00	410A-30	01547-06507	111A-26
67294-92E00	518A-11		410B-29		111B-26
67294-95600	508A-40		410C-30	01550-05107	410A-28
	508A-57	67361-90J10	410A-39		410B-27
67295-92E10	517A-4		410B-38		410C-28
67295-92E50	517A-18		410C-39	01550-06127	123A-32
67296-88D10	517A-15	67463-95200	164A-8		144A-30
	518A-24	67467-89J01	204A-25		144A-31
	542A-13		204B-25		164A-21
	542A-30	67500-88L00	544A-20		180A-25
	545A-13	67500-88L10	541A-26		180B-25
	545A-30	67700-96J00	575A-1		303A-11
67296-88D20	517A-17	67701-96J00	575A-3		303B-11
67296-88D30	517A-21	67721-96J00	575A-4		322A-24
67296-88L00	541A-5	67725-96J00	575A-5		322A-31
	544A-5	67726-99E00	575A-6		322B-24
67296-88L10	541A-21	67728-99E00	575A-7		322B-31
67296-90J10	508A-41	68110-96J01	420A-28		420A-18
67296-92E11	508A-15		420B-28		420B-18
	518A-13		420C-31		420C-18
67296-92E20	518A-15	68111-88L00	541A-8	01550-06167	123A-16
	542A-14		544A-8		144A-32
	545A-14	69711-93E10	135A-8		146A-19
67296-92E30	542A-45				164A-15
	545A-44				410A-35
67296-92E60	541A-11				410B-34
	544A-11				410C-35
67296-92E80	542A-46				420A-7
67296-94300	508A-42				420A-12
67296-94310	508A-34	70000			420B-7
	517A-3				420B-12
67296-95600	508A-43				420C-7

品番	FIG.NO.	品番	FIG.NO.	品番	FIG.NO.
	420C-12	01550-08407	143A-20		407B-4
01550-0616A	175A-7	01550-08457	111A-14	06111-07004	220A-24
01550-06207	135A-4		111B-14		220B-21
	135A-7	01550-08557	113A-18		220C-24
	204A-10		123A-14	06111-11004	220A-25
	204B-10	01550-08607	111A-15		220B-22
	310A-9		111B-15		220C-25
	401A-20		123A-15	07130-06167	303A-8
	401B-20		140A-11		303B-8
01550-0620A	119A-17	01550-08657	164A-17	08110-60020	175A-9
01550-06257	118A-3	01550-0870A	175A-8	08110-62080	119A-4
	118A-6	01550-1020A	118A-18	08113-60100	220A-32
	121A-9	01570-06127	410A-32		220C-32
	121B-11		410B-31	08211-30382	220A-12-1
	123A-26		410C-32		220C-12-1
	162A-8	02112-0408A	143A-13	08211-30384	220A-12-5
	162B-8	02112-05107	143A-15		220C-12-5
	164A-16	02112-05127	123A-18	08211-30385	220A-12-8
	310A-6	02112-0612A	111A-24		220C-12-8
	310A-7		111B-24	08221-16256	220A-10
	401A-8	02112-34167	123A-17		220B-9
	401B-8	02112-35167	326A-4		220C-10
01550-06307	135A-5	02142-0408B	143A-3	08310-00067	322A-20
	140A-3	02142-05107	204A-12		322B-20
01550-08167	113A-17		204B-12	08316-10087	123A-28
	144A-33	02142-05167	420A-6		322A-2
01550-08207	111A-20		420B-6		322B-2
	111B-20		420C-6	08321-01067	322A-21
	113A-14	02142-06167	322A-6		322B-21
	123A-34		322B-6	08322-01107	164A-18
	140A-8		420A-16	08331-41359	204A-21
	301A-18		420B-16		204B-21
01550-08257	111A-11		420C-16	09100-08232	508A-47
	111A-12	02162-05207	123A-19	09100-12052	407A-3
	111B-11	03112-0630B	501A-24		407B-6
	111B-12	03121-0516A	530A-28		407C-3
	144A-34		530A-40	09100-12085	335A-6-1
01550-0825A	118A-31	03122-05165	530A-14		335B-6-1
	119A-11	03542-05169	420A-4	09100-12086	335A-6-2
01550-08307	123A-27		420A-13		335B-6-2
	401A-28		420B-4	09100-12092	335A-6-3
	401B-28		420B-13		335B-6-3
01550-0830A	401A-16		420C-4	09103-06093	180A-17
	401B-16		420C-13		180B-17
01550-08357	143A-19	04211-11129	118A-12		315A-4
	178A-4		118A-22		315A-5
	301A-19	04221-04089	116A-5		401A-23
01550-0835A	111A-13		118A-19		401B-23
	111B-13	04221-08129	220A-39	09103-06211	146A-20
	119A-15		220C-39	09103-06231	303A-9

品番	FIG.NO.	品番	FIG.NO.	品番	FIG.NO.
	303B-9		220C-33		405A-10
09103-06266	111A-2	09116-08163	410A-14		405B-7
	111B-2		410B-13		405C-10
09103-06278	335A-15		410C-14	09126-05003	508A-48
	335B-15	09116-10135	401A-35	09126-06006	542A-25
09103-06281	111A-19		401B-35		545A-25
	111B-19	09116-10137	401A-27	09132-04034	160A-13-1
	113A-13		401B-27		160A-13-2
	140A-7	09116-10146	180A-20		160B-13
	336A-14		180B-20	09136-06148	410A-10
	336B-14	09116-10150	407A-4		410B-9
	336C-14		407B-7		410C-10
09103-08109	401A-15		407C-4	09137-04004	326A-6
	401B-15	09116-10175	401A-36	09139-06135	410A-3-1
09103-08158	118A-32		401B-36		410A-3-2
09103-08339	119A-7	09116-10180	401A-26		410B-3
09103-08414	118A-20		401B-26		410C-3-1
09103-08423	118A-21		405A-17		410C-3-2
09103-10229	116A-11		405B-14	09139-06147	410A-4
09103-10284	113A-4		405C-17		410C-4
09103-12125	303A-2	09116-10181	180A-21	09140-05005	164A-10
	303B-2		180B-21		541A-29
09106-05030	303A-6		405A-2-1		544A-23
	303B-6		405A-2-2	09140-06020	508A-49
09106-06075	113A-7		405B-2		518A-10
09108-10150	405A-3		405C-2-1		542A-10
	405C-3		405C-2-2		545A-10
09116-05010	315A-16	09116-10182	405A-16	09140-10031	337A-29
09116-06121	162A-4		405B-13		405A-4
	162B-4		405C-16		405C-4
	335A-12	09116-10183	337A-28	09140-10032	336A-21
	335B-12	09119-06047	164A-9		336B-21
	401A-25	09125-04004	518A-26		336C-21
	401B-25	09125-04021	517A-7	09140-16021	220A-9
09116-06127	410A-23	09125-05042	518A-20		220B-8
	410B-22		542A-21		220C-9
	410C-23		545A-21	09141-18005	407A-27
09116-06202	144A-17	09125-05050	337A-36		407B-30
09116-06236	407A-14	09125-05135	541A-27		407C-27
	407B-17		544A-21	09159-05019	420A-5
	407C-14	09125-06063	336A-7		420B-5
09116-08128	180A-11		336A-20		420C-5
	180B-11		336A-27	09159-12062	335A-7
09116-08131	160A-14		336B-7		335B-7
	160B-14		336B-20	09159-22006	335A-5
09116-08137	407A-9		336B-27		335B-5
	407B-12		336C-7	09159-28003	220A-4
	407C-9		336C-20		220B-4
09116-08158	220A-33		336C-27		220C-4
	220B-33		337A-34	09160-05024	542A-47

品番	FIG.NO.	品番	FIG.NO.	品番	FIG.NO.
	545A-45	09160-30038	220A-12-4	09169-08042	143A-17
09160-05029	326A-3		220C-12-4	09169-28003	336A-11
	541A-28	09160-30039	220A-12-6		336B-11
	544A-22		220C-12-6		336C-11
09160-05045	123A-29	09160-30041	220A-12-7	09180-05047	123A-7
09160-06047	410A-31		220C-12-7	09180-06230	164A-12
	410B-30	09160-30042	220A-12-9	09180-06289	401A-6
	410C-31		220C-12-9		401B-6
09160-06055	204A-26	09160-30043	220A-12-10	09180-08167	140A-10
	204B-26		220C-12-10	09180-25082	220A-26
09160-06066	164A-11	09160-30044	220A-12-11		220C-26
09160-06082	336A-22		220C-12-11	09181-12167	175A-5
	336B-22	09160-30055	220B-24	09181-39001	336A-9
	336C-22	09160-30056	220B-25		336B-9
09160-06094	204A-6	09160-35002	220B-10-6		336C-9
	204B-6	09160-35003	220B-10-8	09181-50005	220A-15-3
09160-06104	508A-50	09160-35004	220B-10-4		220C-15-3
	517A-20	09160-35006	220B-10-5	09181-50006	220A-15-4
09160-08079	118A-28	09160-35008	220B-10-7		220C-15-4
09160-08151	206A-10	09160-35009	220B-10-9	09181-50007	220A-15-5
	206B-10	09160-35010	220B-10-3		220C-15-5
09160-10039	118A-33	09160-35013	220B-10-2	09181-50008	220A-15-6
09160-10120	116A-12	09160-35015	220B-10-1		220C-15-6
09160-10141	405A-5	09160-39001	336A-8	09181-50009	220A-15-7
	405C-5		336B-8		220C-15-7
09160-12066	407A-5		336C-8	09181-50010	220A-15-8
	407B-8	09160-75002	220A-13		220C-15-8
	407C-5		220B-11	09181-50012	220A-15-2
09160-13014	410A-24		220C-13		220C-15-2
	410B-23	09162-10005	337A-30	09181-50013	220A-15-1
	410C-24	09164-14008	410A-25		220C-15-1
09160-13021	335A-8		410B-24	09181-60004	220A-8-1
	335B-8		410C-25		220B-7-1
09160-13022	335A-9	09168-10034	407A-12		220B-12-1
	335B-9		407B-15		220C-8-1
09160-15051	401A-33		407C-12	09181-60005	220A-8-2
	401B-33	09168-12012	180A-13		220B-7-2
09160-16050	405A-18		180B-13		220B-12-2
	405A-19	09168-12013	144A-18		220C-8-2
	405B-15	09168-16009	111A-7	09181-60006	220A-8-3
	405B-16		111B-7		220B-7-3
	405C-18	09168-20002	160A-17		220B-12-3
	405C-19		160B-17		220C-8-3
09160-18028	407A-28	09169-06053	322A-4	09181-60007	220A-8-4
	407B-31		322B-4		220B-7-4
	407C-28	09169-06062	144A-19		220B-12-4
09160-30036	220A-12-2		310A-4		220C-8-4
	220C-12-2	09169-08039	410A-15	09181-60008	220A-8-5
09160-30037	220A-12-3		410B-14		220B-7-5
	220C-12-3		410C-15		220B-12-5

品番	FIG.NO.	品番	FIG.NO.	品番	FIG.NO.
	220C-8-5		220C-16-1		410C-40
09181-60009	220A-8-6	09181-75019	220A-16-2	09241-25005	119A-2
	220B-7-6		220B-13-2	09246-05006	118A-13
	220B-12-6		220C-16-2	09247-14041	144A-20
	220C-8-6	09202-04022	410A-26	09248-12009	180A-14
09181-60010	220A-8-7		410B-25		180B-14
	220B-7-7		410C-26	09248-12011	204A-18
	220B-12-7	09202-05032	118A-24		204B-18
	220C-8-7		121A-6	09251-09005	146A-22
09181-60011	220A-8-8		121B-8	09260-10005	204A-23
	220B-7-8	09202-05033	121A-4		204B-23
	220B-12-8		121B-5	09262-17019	204A-20
	220C-8-8	09202-06031	160A-15		204B-20
09181-60012	220A-8-9		160B-15	09262-40018	119A-5
	220B-7-9		303A-3	09262-60002	220B-39
	220B-12-9		303B-3	09263-25067	220A-7
	220C-8-9	09202-08006	180A-12		220C-7
09181-60013	220A-8-10		180B-12	09263-30063	220A-28
	220B-7-10		405A-6		220B-28
	220B-12-10		405B-3		220C-28
	220C-8-10		405C-6	09263-32017	407A-2
09181-75008	220A-16-5		407A-7		407B-2
	220B-13-5		407B-10		407C-2
	220C-16-5		407C-7	09263-50009	220A-40
09181-75009	220A-16-7	09202-08007	220A-20		220B-32
	220B-13-7		220B-17		220C-40
	220C-16-7		220C-20	09265-50002	407B-5
09181-75010	220A-16-9	09204-01006	204A-7	09269-30014	220B-26
	220B-13-9		204B-7	09269-32001	220A-5
	220C-16-9		336A-23		220B-5
09181-75011	220A-16-11		336B-23		220C-5
	220B-13-11		336C-23	09269-75002	220A-17
	220C-16-11	09204-03003	407A-29		220B-14
09181-75012	220A-16-3		407B-32		220C-17
	220B-13-3		407C-29	09280-00040	220A-29
	220C-16-3	09205-02006	206A-4		220B-29
09181-75013	220A-16-4		206B-4		220C-29
	220B-13-4	09205-10006	204A-22	09280-05007	113A-5
	220C-16-4		204B-22	09280-09008	180A-24
09181-75014	220A-16-6	09206-08001	111A-3		180B-24
	220B-13-6		111B-3	09280-16005	180A-4
	220C-16-6		401A-9		180B-4
09181-75015	220A-16-8		401A-17	09280-22019	111A-17
	220B-13-8		401B-9		111B-17
	220C-16-8		401B-17		113A-11
09181-75016	220A-16-10	09206-14004	113A-3		140A-5
	220B-13-10	09206-15001	111A-10	09280-22020	175A-6
	220C-16-10		111B-10	09280-26006	118A-8
09181-75018	220A-16-1	09208-06009	410A-40		162A-3
	220B-13-1		410B-39		162B-3

品番	FIG.NO.	品番	FIG.NO.	品番	FIG.NO.
	401A-7		410C-16		336B-10
	401B-7	09320-12072	143A-18		336C-10
09280-29006	123A-8	09321-08005	144A-36	09381-40003	220A-31
09280-33004	146A-15	09329-10022	420A-17		220A-37
09280-60007	206A-11		420B-17		220B-31
	206B-11		420C-17		220B-37
09280-66004	220A-35	09329-14002	113A-9		220C-31
	220B-35	09343-75001-600	144A-23		220C-37
	220C-35		144A-24	09383-04002	410A-41
09280-70012	119A-8		144A-25		410B-40
09282-08005	206A-7	09352-50003-00A	143A-24		410C-41
	206B-7	09352-50003-045	143A-26	09383-08004	204A-4
09282-24004	220A-36	09352-50903-600	162A-9		204B-4
	220B-36		162A-10	09383-08005	164A-14
	220C-36		162A-11	09385-06012	204A-27
09282-30006	220A-30		162A-12		204B-27
	220B-30		162A-13	09387-38002	405A-8
	220C-30		162A-14		405B-5
09282-39001	336A-12		162A-15		405C-8
	336B-12		162A-16	09401-08412	143A-23
	336C-12		162B-9		143A-25
09283-32044	119A-6		162B-10	09401-08413	162A-19
09283-91001	116A-13		162B-11		162B-19
09289-05012	121A-18		162B-12		521A-7
	121B-20		162B-13	09401-11423	146A-8
09289-18001	204A-19		162B-14		146A-16
	204B-19		162B-15	09401-11425	144A-29
09306-06004	204A-8		162B-16	09401-13423	430A-1
	204B-8		521A-5	09401-13424	146A-17
09306-10001	164A-13	09352-90133-600	162A-17	09401-13425	162A-20
	204A-3		162B-17		162B-20
	204B-3	09355-35754-601	123A-10	09401-18410	111A-30
09306-13007	410A-27		123A-11		111B-30
	410B-26		123A-12	09401-22408	180A-7
	410C-27		123A-13		180B-7
09306-17001	337A-31	09355-40805-600	407A-18	09401-31407	162A-21
09320-04009	322A-5		407B-21		162B-21
	322B-5		407C-18	09403-05312	123A-31
09320-07015	123A-9	09360-12008	144A-26	09403-12412	326A-7
09320-08021	322A-9	09360-14009	144A-27	09403-13408	143A-28
	322B-9	09362-09008	407A-19		303A-10
09320-08062	144A-22		407B-22		303B-10
09320-08076	111A-28		407C-19	09403-16307	164A-20
	111B-28	09363-08004	144A-28	09403-18409	322A-25
09320-08501	144A-21	09364-06010	143A-27		322B-25
09320-09016	310A-5	09367-06002	162A-18	09403-19409	315A-20
09320-09039	162A-23		162B-18	09403-20307	315A-13
	162B-23	09367-06006	521A-6	09403-20308	322A-26
09320-11013	410A-16	09380-17009	337A-32		322B-26
	410B-15	09380-38003	336A-10	09407-08401	530A-4

品番	FIG.NO.	品番	FIG.NO.	品番	FIG.NO.
	530A-30	09471-12028	501A-4		
	530A-42	09471-12077	501A-21		
09407-10404	322A-34	09471-12103	501A-9		
	322B-34		501A-13		
	407A-20		501A-15		
	407B-23		501A-19		
	407C-20	09471-12108	501A-2		
	521A-9	09481-05501	601A-10		
09407-14403	315A-7		601A-22		
	322A-27		602A-17		
	322B-27		602A-19		
09407-14407	315A-14	09481-10501	322A-15		
	322A-28		322B-15		
	322B-28		508A-55		
	326A-13	09481-15501	322A-33		
	326A-18		322B-33		
	501A-6	09481-30401	322A-17		
	501A-18		322B-17		
09407-25402	410A-33	09481-30501	322A-16		
	410B-32		322B-16		
	410C-33	09481-40401	521A-10		
09408-00008	123A-1	09481-60401	322A-18		
	143A-29		322B-18		
	322A-29	09482-00427	111A-31		
	322B-29		111B-31		
09408-00024	322A-30	09800-81841	420A-27		
	322B-30		420B-27		
09408-00060	162A-22		420C-30		
	162B-22				
09408-00078	143A-30				
09408-00105	146A-18				
09409-05302-5PK	410A-8				
	410B-7				
	410C-8				
09420-05009	160A-16				
	160B-16				
09440-07051	204A-24				
	204B-24				
09440-09040	220A-23				
	220B-20				
	220C-23				
09440-19028	336A-24				
	336B-24				
	336C-24				
09440-52003	220A-22				
	220B-19				
	220C-22				
09443-10043	336A-25				
	336B-25				
	336C-25				

品　名	FIG.NO.
(ｱ)	
ｱｼﾞﾔｽﾀｱｯｼ,ﾃﾝｼｮﾅNO.1	119A-16
ｱﾀｯﾁﾒﾝﾄｷｯﾄ,ﾂｲﾝﾘﾓｺﾝ	508A-56
ｱﾀﾞﾌﾟﾀ,ｹﾞｰｼﾞ	601A-7
*	601A-17
ｱﾀﾞﾌﾟﾀ,ｹﾞｰｼﾞﾌｵｰﾏﾙﾁﾌﾟﾙ	601A-24
ｱﾀﾞﾌﾟﾀ,ﾌｭｰｴﾙｹﾞｰｼﾞ	501A-12
ｱﾀﾞﾌﾟﾀ,ﾎｰｽ(ﾘｷﾞﾝｸﾞ)	410C-39
*	410A-39
*	410B-38
ｱﾉｰﾄﾞ(ﾏｸﾞﾈｼｳﾑ)	336C-13-2
*	336A-13-2
*	336B-13-2
*	335B-17
*	335A-17
ｱﾉｰﾄﾞ,ﾌﾟﾛﾃｸｼｮﾝ	336B-13-1
*	140A-6
*	113A-12
*	336C-13-1
*	407C-13
*	407B-16
*	407A-13
*	111B-18
*	336A-13-1
*	111A-18
ｱﾉｰﾄﾞｾｯﾄ,ｸﾗﾝﾌﾟﾌﾞﾗｹｯﾄ	335B-11
*	335A-11
ｱﾏﾁｭｱ	301A-7
*	340A-10
ｱｰﾑ,ｸﾗｯﾁｼｬﾌﾄ	204A-14
*	204B-14
ｱｰﾑ,ﾆｭｰﾄﾗﾙﾛｯｸ	517A-8
ｱｰﾑ,ﾛｯｸ	508A-28
ｱｰﾑｱｯｼ,ﾘﾓｺﾝｼﾌﾄ	542A-20
*	545A-20
ｱﾚｽﾀ,ﾌﾚｰﾑ	135A-1
(ｲ)	
ｲﾝｼﾞｪｸﾀｱｯｼ,ﾌｭｰｴﾙ	144A-4
ｲﾝﾀｰﾅﾙｷﾞｬ	301A-14
ｲﾝﾍﾟﾗ,ｳｵｰﾀﾎﾟﾝﾌﾟ	160B-4
*	160A-4

品　名	FIG.NO.
(ｳ)	
ｳｴｰﾌﾞﾜｯｼｬ	508A-23
(ｴ)	
ｴﾝﾄﾞ,ｹｰﾌﾞﾙ	541A-14
*	544A-14
*	508A-38
*	517A-24
ｴﾝﾌﾞﾚﾑ,ﾏｰｸ(S)	544A-8
*	541A-8
ｴﾝﾌﾞﾚﾑ,ﾏｰｸS(ｸﾛｰﾑ)	420C-25
*	420B-23
*	420A-23
ｴﾝﾌﾞﾚﾑ,ﾘﾔﾏｰｸS(ｸﾛｰﾑ)	508A-46
(ｵ)	
ｵｲﾙｼｰﾙ	206A-7
*	204B-19
*	204A-19
*	206B-7
*	336C-12
*	336B-12
*	336A-12
*	119A-6
*	220B-30
*	220A-36
*	220A-30
*	220B-36
*	116A-13
*	220C-36
*	220C-30
ｵｲﾙｼｰﾙ(5.5X11.5X9.3)	121B-20
*	121A-18

品　名	FIG.NO.
(ｶ)	
ｶﾞｲﾄﾞ,ｳｵｰﾀｰﾌﾞﾙｰﾌ	541A-20
ｶﾞｲﾄﾞ,ｴｱｲﾝﾃｰｸNO.2	111B-27
*	111A-27
ｶﾞｲﾄﾞ,ｴｱﾍﾞﾝﾄ	420C-14
*	420A-14
*	420B-14
ｶﾞｲﾄﾞ,ｵｲﾙﾚﾍﾞﾙｹﾞｰｼﾞ	180B-23
*	180A-23
ｶﾞｲﾄﾞ,ﾀｲﾐﾝｸﾞﾁｪｰﾝ	119A-10
ｶﾞｲﾄﾞ,ﾊﾞﾗﾝｻﾁｪｰﾝ	118A-30
ｶﾞｲﾄﾞ,ﾊﾞﾙﾌﾞ(OS)	111A-32
*	111B-32
ｶﾞｲﾄﾞ,ﾌｭｰｴﾙﾎｰｽｶﾞｰﾄﾞ	144A-35
ｶﾞｲﾄﾞｱｯｼ,ｴｱｲﾝﾃｰｸｲﾝﾅ	420C-3
*	420B-3
*	420A-3
ｶﾞｽｹｯﾄ(11.8X22X1.2)	144A-18
ｶﾞｽｹｯﾄ(12.5X20X2.5)	180B-13
*	180A-13
ｶﾞｽｹｯﾄ(16X22X0.8)	111B-7
*	111A-7
ｶﾞｽｹｯﾄ(20.5X30X1.5)	160B-17
*	160A-17
ｶﾞｽｹｯﾄ(9.5X16.5X2)	407A-12
*	407B-15
*	407C-12
ｶﾞｽｹｯﾄ,ｲﾝﾃｰｸﾏﾆﾎｰﾙﾄﾞ	123A-21
ｶﾞｽｹｯﾄ,ｳｵｰﾀﾌﾟﾗｸﾞ	410C-12
*	410B-11
*	410A-12
*	180A-19
*	180B-19
ｶﾞｽｹｯﾄ,ｴｷｿﾞｰｽﾄｶﾊﾞｰ	585A-7
*	140A-2
ｶﾞｽｹｯﾄ,ｴﾝｼﾞﾝﾎﾙﾀﾞ	401B-4
*	401A-4
*	585A-13
ｶﾞｽｹｯﾄ,ｴﾝｼﾞﾝﾎﾙﾀﾞｳｵｰﾀｼﾞｬｹｯﾄｶﾊﾞｰ	401B-22
*	401A-22
ｶﾞｽｹｯﾄ,ｴﾝｼﾞﾝﾎﾙﾀﾞｶﾊﾞｰ	585A-12
*	401A-19
*	401B-19
ｶﾞｽｹｯﾄ,ｵｲﾙｺﾝﾄﾛｰﾙﾊﾞﾙﾌﾞ	121B-10
*	121A-8
ｶﾞｽｹｯﾄ,ｵｲﾙﾊﾟﾝ	180A-8

品　名	FIG.NO.
*	180B-8
*	585A-9
ｶﾞｽｹｯﾄ,ｵｲﾙﾊﾟﾝｳｵｰﾀｼﾞｬｹｯﾄｶﾊﾞｰ	585A-10
*	180A-16
*	180B-16
ｶﾞｽｹｯﾄ,ｼﾘﾝﾀﾞﾍｯﾄﾞ	585A-2
*	111B-9
*	111A-9
ｶﾞｽｹｯﾄ,ｼﾘﾝﾀﾞﾍｯﾄﾞｶﾊﾞｰ	585A-3
*	111B-22
*	111A-22
ｶﾞｽｹｯﾄ,ｽﾛｯﾄﾙﾎﾞﾃﾞｰ	123A-22
ｶﾞｽｹｯﾄ,ﾃﾞﾘﾊﾞﾘﾊﾟｲﾌﾟ	144A-7
ｶﾞｽｹｯﾄ,ﾊﾞﾗﾝｻｳｵｰﾀｼﾞｬｹｯﾄｶﾊﾞｰ	118A-5
*	585A-6
ｶﾞｽｹｯﾄ,ﾊﾞﾗﾝｻｶﾊﾞｰ	585A-5
*	118A-2
ｶﾞｽｹｯﾄ,ﾎﾟﾝﾌﾟｹｰｽﾊﾟﾈﾙ	160A-6
*	585A-8
*	160B-6
ｶﾞｽｹｯﾄ,ﾏｳﾝﾄｵｲﾙｶﾊﾞｰ	585A-11
*	401B-14
*	401A-14
ｶﾞｽｹｯﾄ,ﾚｸﾁﾌｱｲﾔ/ﾚｷﾞｭﾚｰﾀ	310A-2
ｶﾞｽｹｯﾄｾｯﾄ	585A-1
ｶﾞｰﾄﾞ,ﾌｭｰｴﾙﾎｰｽ	144A-13
ｶﾞｰﾄﾞ,ﾌｭｰｴﾙﾎﾟﾝﾌﾟ	146A-21
ｶﾊﾞｰ	517A-29
ｶﾊﾞｰ(ｼﾝｸﾞﾙ)	544A-17
ｶﾊﾞｰ(ﾃﾞｭｱﾙ)	541A-17
ｶﾊﾞｰ,ｱｯﾊﾟﾏｳﾝﾄ	401B-34
*	401A-34
ｶﾊﾞｰ,ｳｴｻﾞ	420C-31
*	420B-28
*	420A-28
ｶﾊﾞｰ,ｳｵｰﾀｼﾞｬｹｯﾄｵｲﾙﾊﾟﾝ(ﾌﾞﾗｯｸ)	180B-15
*	180A-15-1
ｶﾊﾞｰ,ｳｵｰﾀｼﾞｬｹｯﾄｵｲﾙﾊﾟﾝ(ﾎﾜｲﾄ)	180A-15-2
ｶﾊﾞｰ,ｳｵｰﾀﾌﾞﾚｯｼｬﾊﾞﾙﾌﾞ(ﾌﾞﾗｯｸ)	162B-2
*	162A-2-1
ｶﾊﾞｰ,ｳｵｰﾀﾌﾞﾚｯｼｬﾊﾞﾙﾌﾞ(ﾎﾜｲﾄ)	162A-2-2
ｶﾊﾞｰ,ｴｷｿﾞｰｽﾄ	140A-1
ｶﾊﾞｰ,ｴﾝｼﾞﾝﾎﾙﾀﾞ	401B-18
*	401A-18
ｶﾊﾞｰ,ｴﾝｼﾞﾝﾎﾙﾀﾞｳｵｰﾀｼﾞｬｹｯﾄ	401B-21
*	401A-21
ｶﾊﾞｰ,ｵｲﾙﾊﾟﾝｽﾀｰﾎﾞｰﾄﾞ(L)(ﾌﾞﾗｯｸ)	410A-1-1
*	410C-1-1
ｶﾊﾞｰ,ｵｲﾙﾊﾟﾝｽﾀｰﾎﾞｰﾄﾞ(L)(ﾎﾜｲﾄ)	410A-1-2
ｶﾊﾞｰ,ｵｲﾙﾊﾟﾝｽﾀｰﾎﾞｰﾄﾞ(X)(ﾌﾞﾗｯｸ)	410C-1-2

品　名	FIG.NO.
*	410A-1-3
*	410B-1-1
ｶﾊﾞｰ,ｵｲﾙﾊﾟﾝｽﾀｰﾎﾞｰﾄﾞ(X)(ﾎﾜｲﾄ)	410B-1-2
*	410A-1-4
ｶﾊﾞｰ,ｵｲﾙﾊﾟﾝﾎﾟｰﾄ(L)(ﾌﾞﾗｯｸ)	410C-2-1
*	410A-2-1
ｶﾊﾞｰ,ｵｲﾙﾊﾟﾝﾎﾟｰﾄ(L)(ﾎﾜｲﾄ)	410A-2-2
ｶﾊﾞｰ,ｵｲﾙﾊﾟﾝﾎﾟｰﾄ(X)(ﾌﾞﾗｯｸ)	410A-2-3
*	410C-2-2
*	410B-2-1
ｶﾊﾞｰ,ｵｲﾙﾊﾟﾝﾎﾟｰﾄ(X)(ﾎﾜｲﾄ)	410A-2-4
*	410B-2-2
ｶﾊﾞｰ,ｹﾞｰｼﾞ	601A-15
*	601A-5
ｶﾊﾞｰ,ｻｲﾄﾞｽﾀｰﾎﾞｰﾄﾞ(ﾌﾞﾗｯｸ)	410A-5-1
*	410B-4-1
ｶﾊﾞｰ,ｻｲﾄﾞｽﾀｰﾎﾞｰﾄﾞ(ﾎﾜｲﾄ)	410B-4-2
*	410A-5-2
ｶﾊﾞｰ,ｻｲﾄﾞｽﾀｰﾎﾞｰﾄﾞ(ﾏｯﾄﾌﾞﾗｯｸ)	410C-5
ｶﾊﾞｰ,ｻｲﾄﾞﾎﾞｰﾄ(ﾌﾞﾗｯｸ)	410B-5-1
*	410A-6-1
ｶﾊﾞｰ,ｻｲﾄﾞﾎﾞｰﾄ(ﾎﾜｲﾄ)	410B-5-2
*	410A-6-2
ｶﾊﾞｰ,ｻｲﾄﾞﾎﾞｰﾄ(ﾏｯﾄﾌﾞﾗｯｸ)	410C-6
ｶﾊﾞｰ,ｻｰﾓｽﾀｯﾄ	162A-7
*	162B-7
ｶﾊﾞｰ,ｼﾘﾝﾀﾞｰﾍｯﾄﾞ	111A-21
*	111B-21
ｶﾊﾞｰ,ｾﾝｻ	303A-12
*	303B-12
ｶﾊﾞｰ,ﾁﾙﾄﾘﾐｯﾄｽｲｯﾁ	335A-16
*	335B-16
ｶﾊﾞｰ,ﾊﾞﾗﾝｻｳｵｰﾀｼﾞｬｹｯﾄ	118A-4
ｶﾊﾞｰ,ﾊﾞﾗﾝｻｼｬﾌﾄ	118A-1
ｶﾊﾞｰ,ﾌｭｰｽﾞｹｰｽｱｯﾊﾟ	322A-12
*	322B-12
ｶﾊﾞｰ,ﾌﾟﾗｸﾞ(ｼﾝｸﾞﾙ)	544A-7
ｶﾊﾞｰ,ﾌﾟﾗｸﾞ(ﾃﾞｭｱﾙ)	541A-7
ｶﾊﾞｰ,ﾌﾟﾛﾃｸｼｮﾝｱﾉｰﾄﾞ	140A-4
*	111A-16
*	113A-10
*	111B-16
ｶﾊﾞｰ,ﾏｳﾝﾄｵｲﾙｼｰﾙ	401A-10
*	401B-10
ｶﾊﾞｰ,ﾘﾓｺﾝﾚﾊﾞｰﾛｱ	541A-16
*	544A-16
ｶﾊﾞｰ,ﾘﾝｸﾞｷﾞｱｱﾝﾀﾞ	135A-6
ｶﾊﾞｰ,ﾚﾊﾞｰﾃﾞｻﾞｲﾝ	541A-24
*	544A-18
ｶﾊﾞｰ,ﾚﾊﾞｰﾒﾂｷ	544A-19

品　名	FIG.NO.
*	541A-25
ｶﾊﾞｰ,ﾛｱﾏｳﾝﾄ	405A-14
*	405B-11
*	405C-14
ｶﾊﾞｰ,ﾛｯｸｱｰﾑ	517A-22
ｶﾊﾞｰ,ﾜｲﾔ	508A-36
ｶﾊﾞｰｾｯﾄ,ｴﾝｼﾞﾝ(DF150/175)(ﾎﾜｲﾄ)	420B-1-2
*	420A-1-2
ｶﾊﾞｰｾｯﾄ,ｴﾝｼﾞﾝ(DF150/175)ﾌﾞﾗｯｸ	420B-1-1
*	420A-1-1
ｶﾊﾞｰｾｯﾄ,ｴﾝｼﾞﾝ(DF150ST)(ﾌﾞﾗｯｸ)	420C-1
ｶﾑ,ﾄﾘﾑｾﾝﾀﾞ	315A-15
ｶﾑｱｯｼ,ﾁﾙﾄﾘﾐｯﾄｽｲｯﾁ	335B-13
*	335A-13
ｶﾑｼｬﾌﾄ,ｲﾝﾃｰｸ	121B-1
*	121A-1
ｶﾑｼｬﾌﾄ,ｴｷｿﾞｰｽﾄ	121B-2
*	121A-2
ｶﾗｰ,ﾄﾞﾗｲﾌﾞｼｬﾌﾄ	220C-2
*	220B-2
*	220A-2

(ｷ)

品　名	FIG.NO.
ｷｰ	160A-16
*	160B-16
ｷｰ(931)	530A-33-1
*	508A-5-1
*	530A-6-1
*	530A-21-1
ｷｰ(932)	530A-33-2
*	508A-5-2
*	530A-6-2
*	530A-21-2
ｷｰ(933)	530A-33-3
*	508A-5-3
*	530A-6-3
*	530A-21-3
ｷｰ(934)	530A-33-4
*	508A-5-4
*	530A-6-4
*	530A-21-4
ｷｰ(935)	530A-33-5
*	508A-5-5

品　名	FIG.NO.
*	530A-6-5
*	530A-21-5
ｷｰ(936)	530A-33-6
*	530A-6-6
*	508A-5-6
*	530A-21-6
ｷｰ(937)	530A-33-7
*	508A-5-7
*	530A-6-7
*	530A-21-7
ｷｰ(938)	530A-33-8
*	508A-5-8
*	530A-6-8
*	530A-21-8
ｷｰ(939)	530A-33-9
*	508A-5-9
*	530A-6-9
*	530A-21-9
ｷｰ(940)	530A-33-10
*	508A-5-10
*	530A-6-10
*	530A-21-10
ｷｰ(941)	530A-33-11
*	508A-5-11
*	530A-6-11
*	530A-21-11
ｷｰ(942)	530A-33-12
*	508A-5-12
*	530A-6-12
*	530A-21-12
ｷｯﾄ,ｳｵｰﾀﾌﾞﾚｯｼｬｹﾞｰｼﾞｻﾌﾞ	521A-4
ｷｯﾄ,ｳｵｰﾀﾎﾟﾝﾌﾟﾘﾍﾟｱ	160B-18
*	160A-18
ｷｯﾄ,ｼﾝｸﾞﾙｹﾞｰｼﾞﾒｶﾆｶﾙ	601A-1
ｷｯﾄ,ﾃﾞｭｱﾙｹﾞｰｼﾞﾒｶﾆｶﾙ	601A-11
ｷｯﾄ,ﾌﾟﾛﾍﾟﾗﾅｯﾄ	407C-30
*	407B-33
*	407A-30
ｷｯﾄ,ﾘﾓｺﾝｽﾍﾟｰｻｼﾝｸﾞﾙ	544A-20
ｷｯﾄ,ﾘﾓｺﾝｽﾍﾟｰｻﾂｲﾝ	541A-26
ｷﾞｱ,ｵｲﾙﾎﾟﾝﾌﾟﾄﾞﾗｲﾌﾞ	175A-1
ｷﾞｱ,ｵｲﾙﾎﾟﾝﾌﾟﾄﾞﾘﾌﾞﾝ	175A-2
ｷﾞｱ,ｼﾌﾄ	518A-40
ｷﾞｱ,ﾄﾞﾗｲﾌﾞ	508A-20
*	116A-10
*	518A-32
ｷﾞｱ,ﾄﾞﾘﾌﾞﾝ	119A-1
ｷﾞｱ,ﾘﾓｺﾝｼﾌﾄ	545A-32
*	542A-32
ｷﾞｱ,ﾘﾓｺﾝﾄﾞﾗｲﾌﾞ	542A-31

品　名	FIG.NO.
*	545A-31
ｷﾞｱｱｯｼ	301A-15
ｷｬｯﾌﾟ	337A-17
ｷｬｯﾌﾟ,ｵｲﾙﾌｲﾗ	118A-7
ｷｬｯﾌﾟ,ｷｰ	530A-7
*	530A-22
*	530A-34
*	508A-6
ｷｬｯﾌﾟ,ｸﾞﾘｯﾌﾟｽｲｯﾁﾎｰﾙ	541A-19
ｷｬｯﾌﾟ,ｻｰﾋﾞｽｺﾈｸﾀ	322B-8
*	322A-8
ｷｬｯﾌﾟ,ｼﾘﾝﾀﾞﾎﾞﾃﾞｰ	530A-35
*	508A-7
*	530A-8
*	530A-23
ｷｬｯﾌﾟ,ﾀｰﾐﾅﾙ	322A-19
*	322B-19
ｷｬｯﾌﾟ,ﾌｭｰｴﾙﾌｲﾙﾀ	146A-7
ｷｬｯﾌﾟ,ﾎｰﾙ	545A-38
*	542A-38
ｷｬｯﾌﾟ,ﾘﾓｺﾝﾚﾊﾞｰ	544A-9
*	541A-9
ｷｬｯﾌﾟ,ﾚﾊﾞｰ	517A-12
*	508A-30

(ｸ)

品　名	FIG.NO.
ｸｯｼｮﾝ	162A-23
*	144A-36
*	310A-5
*	162B-23
*	144A-22
*	123A-9
*	113A-9
*	144A-21
*	143A-18
*	410A-16
*	420A-17
*	420B-17
*	322A-9
*	322B-9
*	420C-17
*	410B-15
*	410C-16
ｸｯｼｮﾝ,ｴﾝｼﾞﾝｺﾝﾄﾛｰﾙﾕﾆｯﾄ	326A-17
ｸｯｼｮﾝ,ｵｲﾙﾊﾟﾝｶﾊﾞｰ	410C-37
*	410A-37

品　名	FIG.NO.
*	410B-36
ｸｰﾗ,ﾌｭｰｴﾙ	144A-8
ｸﾗｯﾁｾｯﾄ,ｽﾀｰﾃｲﾝｸﾞﾓｰﾀ	301A-10
ｸﾗﾝｸｼｬﾌﾄ	116A-7
ｸﾗﾝﾌﾟ	322A-26
*	322A-25
*	315A-20
*	315A-13
*	326A-7
*	144A-37
*	322B-25
*	322B-26
*	315A-6
*	123A-31
*	146A-18
*	143A-30
*	143A-28
*	162A-22
*	303A-10
*	303B-10
*	162B-22
*	164A-20
*	337A-2
ｸﾗﾝﾌﾟ(L:100)	407A-20
*	407B-23
*	407C-20
*	521A-9
*	322A-34
*	322B-34
ｸﾗﾝﾌﾟ(L:125)	322A-27
*	315A-7
*	322B-27
ｸﾗﾝﾌﾟ(L:145)	501A-18
*	326A-18
*	326A-13
*	501A-6
*	322A-28
*	322B-28
*	315A-14
ｸﾗﾝﾌﾟ(L:250)	410B-32
*	410A-33
*	410C-33
ｸﾗﾝﾌﾟ(L:80)	530A-42
*	530A-30
*	530A-4
ｸﾗﾝﾌﾟ,ﾌｭｰｴﾙﾌｨﾙﾀ	146A-10
ｸﾘｯﾌﾟ	146A-16
*	146A-17
*	162A-19
*	144A-29

品　名	FIG.NO.
*	162B-19
*	111B-30
*	143A-25
*	162B-21
*	180A-7
*	180B-7
*	162B-20
*	162A-20
*	162A-21
*	430A-1
*	111A-30
*	521A-7
*	143A-23
*	146A-8
ｸﾞﾘｯﾌﾟ	517A-10
*	508A-33
ｸﾘｯﾌﾟ(ID:20)	322B-29
*	143A-29
*	322A-29
*	123A-1
ｸﾘｯﾌﾟ(ID:23)	322A-30
*	322B-30
ｸﾘｯﾌﾟ(ﾌﾞﾗｯｸ)	410A-8
*	410C-8
*	410B-7
ｸﾞﾘｯﾌﾟ,ﾘﾓｺﾝNO.1	544A-3
*	541A-3
ｸﾞﾘｯﾌﾟ,ﾘﾓｺﾝNO.2	541A-2
*	544A-2
ｸﾞﾛﾒｯﾄ	111A-28
*	111B-28
*	407B-9
*	407C-6
*	407A-6
ｸﾞﾛﾒｯﾄ,ｴｱﾃﾝﾊﾟﾚﾁｬｾﾝｻ	315A-2
ｸﾞﾛﾒｯﾄ,ﾘﾓｺﾝｹｰﾌﾞﾙ	410B-28
*	410A-29
*	410C-29
ｸﾞﾛﾒｯﾄ,ﾘﾓｺﾝｼﾝｸﾞﾙ	545A-47
*	544A-24
ｸﾞﾛﾒｯﾄ,ﾘﾓｺﾝﾃﾞｭｱﾙ	542A-49
*	541A-30
ｸﾞﾛﾒｯﾄ,ﾜｲﾔﾘﾝｸﾞﾊｰﾈｽ	508A-3

(ｹ)

品　名	FIG.NO.
ｹﾞｰｼﾞ,ｵｲﾙﾚﾍﾞﾙ	180B-22
*	180A-22
ｹﾞｰｼﾞｱｯｼ,ｳｵｰﾀﾌﾟﾚｯｼｬ15PSI ﾌﾞﾗｯｸ	501A-16-1
ｹﾞｰｼﾞｱｯｼ,ｳｵｰﾀﾌﾟﾚｯｼｬ15PSI(ﾎﾜｲﾄ)	501A-16-2
ｹﾞｰｼﾞｱｯｼ,ﾌｭｰｴﾙ (ﾌﾞﾗｯｸ)	501A-10-1
ｹﾞｰｼﾞｱｯｼ,ﾌｭｰｴﾙ (ﾎﾜｲﾄ)	501A-10-2
ｹﾞｰｼﾞｾｯﾄ,ﾏﾙﾁ(W/ｲﾝｽﾄﾗｸｼｮﾝ)	601A-2
*	601A-12
ｹｰｽ,ｳｵｰﾀﾎﾟﾝﾌﾟ	160B-1
*	160A-1
ｹｰｽ,ｷﾞｬ	301A-2
*	518A-21
ｹｰｽ,ｷﾞｬ(ﾌﾞﾗｯｸ)	407B-1-1
*	407C-1
*	407A-1-1
ｹｰｽ,ｷﾞｬ(ﾎﾜｲﾄ)	407A-1-2
*	407B-1-2
ｹｰｽ,ﾘﾓｺﾝｷﾞｬ	545A-22
*	542A-22
ｹｰﾌﾞﾙ,ｽﾛｯﾄﾙ	164A-7
ｹｰﾌﾞﾙｱｯｼ,ｽﾀｰﾀﾓｰﾀ	322B-1
*	322A-1
ｹｰﾌﾞﾙｱｯｼ,ﾘﾓｺﾝ(10F:3.1M)	508A-59-2
ｹｰﾌﾞﾙｱｯｼ,ﾘﾓｺﾝ(12F:3.7M)	508A-59-3
ｹｰﾌﾞﾙｱｯｼ,ﾘﾓｺﾝ(14F:4.2M)	508A-59-4
ｹｰﾌﾞﾙｱｯｼ,ﾘﾓｺﾝ(16F:4.8M)	508A-59-5
ｹｰﾌﾞﾙｱｯｼ,ﾘﾓｺﾝ(18F:5.4M)	508A-59-6
ｹｰﾌﾞﾙｱｯｼ,ﾘﾓｺﾝ(20F:6.1M)	508A-59-7
ｹｰﾌﾞﾙｱｯｼ,ﾘﾓｺﾝ(22F:6.7M)	508A-59-8
ｹｰﾌﾞﾙｱｯｼ,ﾘﾓｺﾝ(24F:7.3M)	508A-59-9
ｹｰﾌﾞﾙｱｯｼ,ﾘﾓｺﾝ(8F:2.4M)	508A-59-1

(ｺ)

ｺｲﾙ,ｲｸﾞﾆｯｼｮﾝﾀｲﾐﾝｸﾞ	303A-5
*	303B-5
ｺｲﾙ,ﾊﾞｯﾃﾘﾁｬｰｼﾞﾝｸﾞ	303A-4
*	303B-4
ｺｲﾙｱｯｼ,ｲｸﾞﾆｯｼｮﾝ	310A-8
ｺｯﾀ,ﾊﾞﾙﾌﾞ	121A-16
*	121B-18
ｺｯﾀﾋﾟﾝ	407C-29
*	336B-23
*	336C-23

品　名	FIG.NO.
*	407A-29
*	407B-32
*	204B-7
*	336A-23
*	204A-7
ｺﾈｸﾀ	204B-25
*	204A-25
ｺﾈｸﾀ,BRANCH	602A-20
*	602A-4
*	601A-23
ｺﾈｸﾀ,ｽﾛｯﾄﾙｺﾝﾄﾛｰﾙ	164A-8
ｺﾈｸﾀ,ﾌﾗｯｼｭｳｵｰﾀ	410B-35
*	410C-36
*	410A-36
ｺﾞﾑｼｰﾙ,ｳｵｰﾀｰﾌﾟﾙｰﾌ	545A-6
*	542A-6
ｺﾝﾛｯﾄﾞｱｯｼ	116A-4

(ｻ)

ｻｲﾚﾝｻ	135A-3
ｻｰｸﾘｯﾌﾟ	220A-31
*	220C-37
*	204B-21
*	204A-21
*	220B-31
*	220A-37
*	220C-31
*	220B-37
ｻｰﾓｽﾀｯﾄ,ｳｵｰﾀ 50°C	162B-6-1
*	162A-6-1
ｻｰﾓｽﾀｯﾄ,ｳｵｰﾀ 71°C	162B-6-2
*	162A-6-2

(ｼ)

ｼﾞｴｯﾄ,ﾋﾟｽﾄﾝｸｰﾘﾝｸﾞ	113A-6
ｼｰﾄ,ﾊﾞﾙﾌﾞｽﾌﾟﾘﾝｸﾞ	121A-17
*	121B-19
ｼﾌﾀ,ｸﾗｯﾁﾄﾞｯｸﾞ	220B-16
*	220A-19

品　名	FIG.NO.
*	220C-19
ｼﾌﾄｱｯｼ	545A-8
*	542A-8
ｼﾌﾄｱｰﾑｱｯｼ	518A-19
ｼﾑ	220B-9
*	220A-10
*	220C-10
ｼﾑ(12X20X1)	175A-5
ｼﾑ(39.5X64X0.3)	336A-9
*	336B-9
*	336C-9
ｼﾑ(50X62X1)	220C-15-1
*	220A-15-1
ｼﾑ(50X62X1.1)	220A-15-2
*	220C-15-2
ｼﾑ(50X62X1.2)	220A-15-3
*	220C-15-3
ｼﾑ(50X62X1.3)	220C-15-4
*	220A-15-4
ｼﾑ(50X62X1.4)	220A-15-5
*	220C-15-5
ｼﾑ(50X62X1.5)	220C-15-6
*	220A-15-6
ｼﾑ(50X62X1.6)	220A-15-7
*	220C-15-7
ｼﾑ(50X62X1.7)	220A-15-8
*	220C-15-8
ｼﾑ(60X66X0.45)	220B-7-1
*	220A-8-1
*	220C-8-1
*	220B-12-1
ｼﾑ(60X66X0.5)	220C-8-2
*	220B-7-2
*	220A-8-2
*	220B-12-2
ｼﾑ(60X66X0.55)	220B-12-3
*	220C-8-3
*	220A-8-3
*	220B-7-3
ｼﾑ(60X66X0.6)	220A-8-4
*	220B-7-4
*	220B-12-4
*	220C-8-4
ｼﾑ(60X66X0.65)	220C-8-5
*	220B-12-5
*	220A-8-5
*	220B-7-5
ｼﾑ(60X66X0.7)	220C-8-6
*	220B-12-6
*	220A-8-6

品　名	FIG.NO.
*	220B-7-6
ｼﾑ(60X66X0.75)	220C-8-7
*	220A-8-7
*	220B-7-7
*	220B-12-7
ｼﾑ(60X66X0.8)	220C-8-8
*	220A-8-8
*	220B-7-8
*	220B-12-8
ｼﾑ(60X66X0.85)	220C-8-9
*	220B-7-9
*	220A-8-9
*	220B-12-9
ｼﾑ(60X66X0.9)	220B-7-10
*	220B-12-10
*	220A-8-10
*	220C-8-10
ｼﾑ(75X100X0.5)	220A-16-1
*	220C-16-1
*	220B-13-1
ｼﾑ(75X100X0.55)	220A-16-2
*	220C-16-2
*	220B-13-2
ｼﾑ(75X100X0.6)	220A-16-3
*	220C-16-3
*	220B-13-3
ｼﾑ(75X100X0.65)	220C-16-4
*	220A-16-4
*	220B-13-4
ｼﾑ(75X100X0.7)	220B-13-5
*	220C-16-5
*	220A-16-5
ｼﾑ(75X100X0.75)	220C-16-6
*	220A-16-6
*	220B-13-6
ｼﾑ(75X100X0.8)	220B-13-7
*	220C-16-7
*	220A-16-7
ｼﾑ(75X100X0.85)	220A-16-8
*	220B-13-8
*	220C-16-8
ｼﾑ(75X100X0.9)	220C-16-9
*	220A-16-9
*	220B-13-9
ｼﾑ(75X100X0.95)	220C-16-10
*	220B-13-10
*	220A-16-10
ｼﾑ(75X100X1)	220C-16-11
*	220B-13-11
*	220A-16-11

品　名	FIG.NO.
ｼﾑ,ﾀﾍﾟｯﾄ(T:2.175)	121B-13-1
*	121A-11-1
ｼﾑ,ﾀﾍﾟｯﾄ(T:2.200)	121A-11-2
*	121B-13-2
ｼﾑ,ﾀﾍﾟｯﾄ(T:2.225)	121B-13-3
*	121A-11-3
ｼﾑ,ﾀﾍﾟｯﾄ(T:2.250)	121B-13-4
*	121A-11-4
ｼﾑ,ﾀﾍﾟｯﾄ(T:2.275)	121B-13-5
*	121A-11-5
ｼﾑ,ﾀﾍﾟｯﾄ(T:2.300)	121B-13-6
*	121A-11-6
ｼﾑ,ﾀﾍﾟｯﾄ(T:2.325)	121B-13-7
*	121A-11-7
ｼﾑ,ﾀﾍﾟｯﾄ(T:2.350)	121B-13-8
*	121A-11-8
ｼﾑ,ﾀﾍﾟｯﾄ(T:2.375)	121B-13-9
*	121A-11-9
ｼﾑ,ﾀﾍﾟｯﾄ(T:2.400)	121B-13-10
*	121A-11-10
ｼﾑ,ﾀﾍﾟｯﾄ(T:2.425)	121B-13-11
*	121A-11-11
ｼﾑ,ﾀﾍﾟｯﾄ(T:2.450)	121B-13-12
*	121A-11-12
ｼﾑ,ﾀﾍﾟｯﾄ(T:2.475)	121B-13-13
*	121A-11-13
ｼﾑ,ﾀﾍﾟｯﾄ(T:2.500)	121B-13-14
*	121A-11-14
ｼﾑ,ﾀﾍﾟｯﾄ(T:2.525)	121B-13-15
*	121A-11-15
ｼﾑ,ﾀﾍﾟｯﾄ(T:2.550)	121B-13-16
*	121A-11-16
ｼﾑ,ﾀﾍﾟｯﾄ(T:2.575)	121B-13-17
*	121A-11-17
ｼﾑ,ﾀﾍﾟｯﾄ(T:2.600)	121B-13-18
*	121A-11-18
ｼﾑ,ﾀﾍﾟｯﾄ(T:2.625)	121B-13-19
*	121A-11-19
ｼﾑ,ﾀﾍﾟｯﾄ(T:2.650)	121A-11-20
*	121B-13-20
ｼﾑ,ﾀﾍﾟｯﾄ(T:2.675)	121B-13-21
*	121A-11-21
ｼﾑ,ﾀﾍﾟｯﾄ(T:2.700)	121B-13-22
*	121A-11-22
ｼﾑ,ﾀﾍﾟｯﾄ(T:2.725)	121B-13-23
*	121A-11-23
ｼﾑ,ﾀﾍﾟｯﾄ(T:2.750)	121B-13-24
*	121A-11-24
ｼﾑ,ﾀﾍﾟｯﾄ(T:2.775)	121B-13-25
*	121A-11-25

品　名	FIG.NO.
ｼﾑ,ﾀﾍﾟｯﾄ(T:2.800)	121B-13-26
*	121A-11-26
ｼﾑ,ﾀﾍﾟｯﾄ(T:2.825)	121B-13-27
*	121A-11-27
ｼﾑ,ﾀﾍﾟｯﾄ(T:2.850)	121B-13-28
*	121A-11-28
ｼﾑ,ﾀﾍﾟｯﾄ(T:2.875)	121B-13-29
*	121A-11-29
ｼﾑ,ﾀﾍﾟｯﾄ(T:2.900)	121B-13-30
*	121A-11-30
ｼﾑ,ﾀﾍﾟｯﾄ(T:2.925)	121B-13-31
*	121A-11-31
ｼﾑ,ﾀﾍﾟｯﾄ(T:2.950)	121A-11-32
*	121B-13-32
ｼﾑ,ﾀﾍﾟｯﾄ(T:2.975)	121B-13-33
*	121A-11-33
ｼﾑ,ﾀﾍﾟｯﾄ(T:3.000)	121B-13-34
*	121A-11-34
ｼﾑｾｯﾄ,ﾘﾊﾞｰｽｷﾞﾔ	220C-14
*	220A-14
ｼﾑｾｯﾄ,ﾘﾊﾞｰｽﾌﾟﾛｯﾌﾟｼｬﾌﾄ	220C-11
*	220A-11
ｼｬﾌﾄ,ｴﾝｼﾞﾝｶﾊﾞｰﾌｯｸ	410B-16
*	410C-17
*	410A-17
ｼｬﾌﾄ,ｸﾗｯﾁ	204A-13
*	204B-13
ｼｬﾌﾄ,ｸﾗﾝﾌﾟﾌﾞﾗｹｯﾄ	335B-3
*	335A-3
ｼｬﾌﾄ,ﾁﾙﾄｼﾘﾝﾀﾞｱｯﾊﾟ	337A-26
ｼｬﾌﾄ,ﾁﾙﾄｼﾘﾝﾀﾞﾛｱ	337A-24
ｼｬﾌﾄ,ﾄﾞﾗｲﾌﾞ	518A-34
ｼｬﾌﾄ,ﾄﾞﾗｲﾌﾞ (L)	220C-1-1
*	220A-1-1
ｼｬﾌﾄ,ﾄﾞﾗｲﾌﾞ (X)	220C-1-2
*	220A-1-2
ｼｬﾌﾄ,ﾋﾟﾆｵﾝ	220B-1
ｼｬﾌﾄ,ﾌﾘｰｱｷｭﾑﾚｰﾀ	301A-13
*	517A-13
ｼｬﾌﾄ,ﾌﾟﾛﾍﾟﾗ	220B-15
*	220A-18
*	220C-18
ｼｬﾌﾄ,ﾘﾓｺﾝﾄﾞﾗｲﾌﾞ	545A-36
*	542A-36
ｼﾞｮｲﾝﾄ,3ｳｴｲ	162B-18
*	162A-18
ｼﾞｮｲﾝﾄ,ﾄﾞﾗｲﾌﾞ	337A-18
ｼﾞｮｲﾝﾄ,ﾌｭｰｴﾙﾒｲﾝ	144A-11
ｼｰﾘﾝｸﾞ,ｳｵｰﾀﾎﾟﾝﾌﾟｹｰｽ	160B-3
*	160A-3

品　名	FIG.NO.
ｼｰﾘﾝｸﾞｷｯﾄ,ｷﾞﾔｹｰｽ	407C-31
*	407A-31
*	407B-34
ｼｰﾙ	143A-6
ｼｰﾙ,ｱﾂﾊﾟﾏｳﾝﾄ	401B-39
*	401A-39
ｼｰﾙ,ｴｱﾍﾞﾝﾄ	420C-15
*	420B-15
*	420A-15
ｼｰﾙ,ｴﾝｼﾞﾝｶﾊﾞｰ	420C-2
*	420B-2
*	420A-2
ｼｰﾙ,ｴﾝｼﾞﾝﾎﾙﾀﾞｵｲﾙ	401B-3
*	401A-3
ｼｰﾙ,ｵｲﾙ	340A-9
*	401A-12
*	401B-12
ｼｰﾙ,ｵｲﾙﾊﾟﾝｱﾂﾊﾟ	180A-10
*	180B-10
ｼｰﾙ,ｻｲﾄﾞｶﾊﾞｰ	410C-7
*	410A-7
*	410B-6
ｼｰﾙ,ｼﾌﾄﾛｯﾄﾞﾀﾞｽﾄ	204A-17
*	206A-6
*	204B-17
*	206B-6
ｼｰﾙ,ｽﾃｱﾘﾝｸﾞｹｰﾌﾞﾙ	575A-2
ｼｰﾙ,ﾁﾙﾄｱｯﾌﾟﾊﾝﾄﾞﾙNO.1	420C-10
*	420A-10
*	420B-10
ｼｰﾙ,ﾁﾙﾄｱｯﾌﾟﾊﾝﾄﾞﾙNO.2	420A-11
*	420C-11
*	420B-11

(ｽ)

品　名	FIG.NO.
ｽｲｯﾁｱｯｼ	301A-6
ｽｲｯﾁｱｯｼ,PTT	517A-5
*	508A-12
*	326A-9
ｽｲｯﾁｱｯｼ,PTTｽﾀｰﾎﾞｰﾄﾞ(ﾃﾞｭｱﾙ)	541A-22
ｽｲｯﾁｱｯｼ,PTTﾎﾞｰﾄ(ﾃﾞｭｱﾙ)	541A-23
ｽｲｯﾁｱｯｼ,ｲｸﾞﾆｯｼｮﾝ	530A-5
*	530A-20
*	508A-4
*	530A-32
ｽｲｯﾁｱｯｼ,ｴﾏｼﾞｪﾝｼ	530A-36
*	530A-24
*	508A-9
*	530A-10
ｽｲｯﾁｱｯｼ,ｵｲﾙﾌﾟﾚｯｼｬ	315A-10
ｽｲｯﾁｱｯｼ,ｸﾞﾘｯﾌﾟPTT(ｼﾝｸﾞﾙ)	544A-4
ｽｲｯﾁｱｯｼ,ｸﾞﾘｯﾌﾟPTT(ﾃﾞｭｱﾙ)	541A-4
ｽｲｯﾁｱｯｼ,ﾁﾙﾄﾘﾐｯﾄ	326A-12
ｽｲｯﾁｱｯｼ,ﾆｭｰﾄﾗﾙ	542A-11
*	545A-11
*	326A-5
*	508A-8
*	518A-12
ｽｸﾘｭ	542A-45
*	517A-21
*	542A-46
*	544A-11
*	544A-5
*	530A-14
*	541A-5
*	541A-11
*	542A-44
*	530A-28
*	530A-40
*	545A-43
*	123A-17
*	111B-24
*	123A-18
*	204A-12
*	123A-19
*	204B-12
*	322A-6
*	545A-44
*	326A-4
*	111A-24
*	322B-6
*	420A-13
*	420A-6
*	420A-4
*	420B-13
*	340A-2
*	420A-16
*	143A-3
*	143A-13
*	143A-15
*	420B-4
*	420C-4
*	420B-6
*	508A-44
*	508A-43
*	508A-34
*	517A-3
*	517A-18
*	517A-17
*	517A-4
*	501A-24
*	420B-16
*	420C-6
*	420C-16
*	420C-13
ｽｸﾘｭ(4X10)	508A-42
ｽｸﾘｭ(4X16)	326A-6
ｽｸﾘｭ(4X20)	517A-7
ｽｸﾘｭ(4X6)	518A-26
ｽｸﾘｭ(5X10)	518A-20
*	545A-21
*	542A-21
ｽｸﾘｭ(5X12)	508A-48
ｽｸﾘｭ(5X16)	542A-30
*	542A-13
*	545A-13
*	545A-30
*	518A-24
*	517A-15
ｽｸﾘｭ(5X25)	542A-14
*	518A-15
*	545A-14
ｽｸﾘｭ(5X65)	544A-21
*	541A-27
ｽｸﾘｭ(5X8)	337A-36
ｽｸﾘｭ(6X10)	336C-20
*	336B-27
*	336C-7
*	336C-27
*	405B-7
*	405C-10
*	337A-34
*	336B-20
*	336A-7
*	336A-27
*	336A-20
*	336B-7
*	405A-10
ｽｸﾘｭ(6X17)	410B-3
*	410A-3-1
*	410A-3-2
*	410C-3-1
*	410C-3-2
ｽｸﾘｭ(6X20)	542A-25
*	545A-25
ｽｸﾘｭ(6X35)	410C-10
*	410B-9
*	410A-10
ｽｸﾘｭ(L:15)	143A-7
ｽｸﾘｭ(L:165)	508A-58
ｽｸﾘｭ,ｳｵｰﾀｰﾌﾟﾙｰﾌｶﾞｲﾄﾞ	541A-21
ｽｸﾘｭ,ﾄﾞﾚｰﾝ	143A-8
ｽｸﾘｭ,ﾆｭｰﾄﾗﾙｽｲｯﾁ	518A-13
*	508A-15
ｽｸﾘｭ,ﾘﾔｶﾊﾞｰ	508A-41
ｽｸﾘｭｾｯﾄ	301A-8
ｽｸﾚｰﾊﾟ	401A-13
*	401B-13
ｽﾀｯﾄﾞﾎﾞﾙﾄ	405C-3
*	405A-3
*	123A-25
ｽﾀﾝﾄﾞ,ｵｲﾙﾌｨﾙﾀ	178A-2
ｽﾄｯﾊﾟ	545A-24
*	542A-24
*	518A-23
ｽﾄｯﾊﾟ,ﾌﾟﾛﾍﾟﾗﾌﾞｯｼｭ	407C-25
*	407B-28
ｽﾄｯﾊﾟ,ﾘﾓｺﾝｹｰﾌﾞﾙ	407A-25
*	410C-30
*	410B-29
*	410A-30
ｽﾄｯﾊﾟｾｯﾄ	301A-11
ｽﾄﾗｲﾌﾟ,ｴﾝｼﾞﾝｶﾊﾞｰｱｯﾊﾟｽﾀｰﾎﾞｰﾄﾞ	420C-23
ｽﾄﾗｲﾌﾟ,ｴﾝｼﾞﾝｶﾊﾞｰｱｯﾊﾟﾎﾞｰﾄ	420C-24
ｽﾄﾗｲﾌﾟ,ｴﾝｼﾞﾝｶﾊﾞｰｽﾀｰﾎﾞｰﾄﾞ	420B-21-1
*	420C-21
*	420A-21-2
*	420B-21-2
*	420A-21-1
ｽﾄﾗｲﾌﾟ,ｴﾝｼﾞﾝｶﾊﾞｰﾎﾞｰﾄ	420B-22-2
*	420C-22
*	420B-22-1
*	420A-22-1
*	420A-22-2
ｽﾄﾚｰﾅ,ｵｲﾙﾎﾟﾝﾌﾟ	175A-4
ｽﾅｯﾌﾟﾋﾟﾝ	204A-27
*	204B-27
ｽﾅｯﾌﾟﾘﾝｸﾞ	336C-10
*	337A-32
*	336B-10
*	336A-10
ｽﾊﾟｰｸﾌﾟﾗｸﾞ(NGK BKR6E)	111B-31
*	111A-31
ｽﾋﾟｰﾄﾞﾒｰﾀｱｯｼ,130KM/H (ﾌﾞﾗｯｸ)	501A-3-1
ｽﾋﾟｰﾄﾞﾒｰﾀｱｯｼ,130KM/H (ﾎﾜｲﾄ)	501A-3-2

品　名	FIG.NO.
ｽﾋﾟｰﾄﾞﾒｰﾀｱｯｼ,45KNOTS (ﾌﾞﾗｯｸ)	501A-3-5
ｽﾋﾟｰﾄﾞﾒｰﾀｱｯｼ,45KNOTS (ﾎﾜｲﾄ)	501A-3-6
ｽﾋﾟｰﾄﾞﾒｰﾀｱｯｼ,65KNOTS (ﾎﾜｲﾄ)	501A-3-7
ｽﾋﾟｰﾄﾞﾒｰﾀｱｯｼ,80KM/H (ﾌﾞﾗｯｸ)	501A-3-3
ｽﾋﾟｰﾄﾞﾒｰﾀｱｯｼ,80KM/H (ﾎﾜｲﾄ)	501A-3-4
ｽﾌﾟﾘﾝｸﾞ	220B-20
*	204B-24
*	220C-23
*	220C-22
*	220A-22
*	204A-24
*	220B-19
*	220A-23
*	340A-7
*	545A-28
*	545A-26
*	542A-28
*	336B-25
*	336C-24
*	336C-25
*	336B-24
*	517A-2
*	336A-25
*	336A-24
*	518A-25
*	542A-26
*	518A-31
*	518A-27
ｽﾌﾟﾘﾝｸﾞ,ｽﾛｯﾄﾙﾚﾊﾞｰ	164A-6
ｽﾌﾟﾘﾝｸﾞ,ﾆｭｰﾄﾗﾙｱｰﾑ	508A-32
ｽﾌﾟﾘﾝｸﾞ,ﾊﾞﾗﾝｻﾁｴｰﾝﾃﾝｼｮﾅ	118A-29
ｽﾌﾟﾘﾝｸﾞ,ﾊﾞﾙﾌﾞ	121B-16
*	121A-14
ｽﾌﾟﾛｹｯﾄ,ｶﾑｼｬﾌﾄ	121A-3
*	121B-3
ｽﾌﾟﾛｹｯﾄ,ﾊﾞﾗﾝｻﾄﾞﾗｲﾌﾞ	118A-23
ｽﾌﾟﾛｹｯﾄ,ﾊﾞﾗﾝｻﾄﾞﾘﾌﾞﾝ	118A-17
ｽﾌﾟﾛｹｯﾄｱｯｼ,ｶﾑﾀｲﾐﾝｸﾞ	121B-4
ｽﾍﾟｰｻ	541A-15
*	544A-15
*	518A-11
*	508A-57
*	517A-25
*	508A-51
*	575A-4
*	508A-37
*	508A-40
ｽﾍﾟｰｻ(25X36.5X9.5)	220C-26
*	220A-26
ｽﾍﾟｰｻ(5.5X8X7.5)	123A-7

品　名	FIG.NO.
ｽﾍﾟｰｻ(6.2X12.6X12.5)	164A-12
ｽﾍﾟｰｻ(6.5X10X11.5)	401A-6
*	401B-6
ｽﾍﾟｰｻ(8.5X20X13.5)	140A-10
ｽﾍﾟｰｻ,ｱｯﾊﾟﾏｳﾝﾄｽﾗｽﾄ	401A-38
*	401B-38
ｽﾍﾟｰｻ,ﾀｲﾐﾝｸﾞﾁｴｰﾝﾃﾝｼｮﾅ	119A-14
ｽﾍﾟｰｻ,ﾄﾞﾗｲﾌﾞｼｬﾌﾄﾍﾞｱﾘﾝｸﾞ	220B-3
*	220C-3
*	220A-3
ｽﾍﾟｰｻ,ﾅｯﾄ(T:6.0)	407A-26
*	407B-29
*	407C-26
ｽﾍﾟｰｻ,ﾌｵﾜｰﾄﾞｽﾗｽﾄ	220B-23
ｽﾍﾟｰｻ,ﾌｭｰｴﾙﾎﾟﾝﾌﾟ	143A-9
ｽﾗｲﾀﾞ,ｼﾌﾄﾎﾘｿﾞﾝﾀﾙ	206A-8
*	206B-8
ｽﾘｰﾌﾞ,ｳｵｰﾀﾎﾟﾝﾌﾟｹｰｽ	160A-2
*	160B-2
ｽﾛｯﾄﾙｱｰﾑｱｯｼ	545A-17
*	542A-17
*	518A-16

(セ)

品　名	FIG.NO.
ｾｯﾄ,ﾊﾞｯﾃﾘｱｲｿﾚｰﾀﾘｰﾄﾞ	521A-8
ｾｯﾄ,ﾜｲﾔ	602A-1
ｾﾊﾟﾚｰﾀｱｯｼ,ﾌｭｰｴﾙﾍﾞｰﾊﾟ	143A-1
ｾﾝｻ,ｲﾝﾚｯﾄｴｱﾃﾝﾊﾟﾚﾁﾔ	315A-1
ｾﾝｻ,ﾃﾝﾊﾟﾚﾁﾔ	315A-9
*	315A-8
ｾﾝｻ,ﾌﾟﾚｯｼｬ	123A-6
ｾﾝｻｱｯｼ,ｼﾌﾄﾎﾟｼﾞｼｮﾝ	326A-1
ｾﾝｻｱｯｼ,ﾊﾟｯﾄﾞﾎｲｰﾙ	602A-7
ｾﾝｻｱｯｼ,ﾎﾟｼﾞｼｮﾝ	303B-7
*	303A-7
ｾﾝﾀﾞ,ｽﾋﾟｰﾄﾞﾒｰﾀ	501A-23
*	501A-22
ｾﾝﾀﾞｱｯｼ,ﾄﾘﾑ	315A-3

(タ)

品　名	FIG.NO.
ﾀｺﾒｰﾀｱｯｼ,ｳｲｽﾞﾓﾆﾀ (ﾌﾞﾗｯｸ)	501A-20-1
ﾀｺﾒｰﾀｱｯｼ,ｳｲｽﾞﾓﾆﾀ (ﾎﾜｲﾄ)	501A-20-2
ﾀｯﾋﾟﾝｸﾞｽｸﾘｭｳ	160A-13-2
*	160B-13
*	160A-13-1
ﾀﾌﾞ,ﾄﾘﾑ(ﾌﾞﾗｯｸ)	407C-8
*	407B-11-1
*	407A-8-1
ﾀﾌﾞ,ﾄﾘﾑ(ﾎﾜｲﾄ)	407A-8-2
*	407B-11-2
ﾀﾍﾞｯﾄ	121A-10
*	121B-12
ﾀｰﾐﾅﾙ	601A-18
*	501A-7
*	601A-8
ﾀｰﾐﾅﾙ/ｽﾘｰﾌﾞｾｯﾄ	602A-22
ﾀﾞﾝﾊﾟ,ﾛｱ	301A-17

(チ)

品　名	FIG.NO.
ﾁｴｰﾝ,ﾀｲﾐﾝｸﾞ	119A-9
ﾁｴｰﾝ,ﾊﾞﾗﾝｻ	118A-25
ﾁｬﾝﾊﾟ,ﾊﾞｷｭｰﾑ	123A-24
ﾁｭｰﾌﾞ	501A-5
*	501A-17
ﾁｭｰﾌﾞ,ｳｵｰﾀ(L)	160A-7-1
ﾁｭｰﾌﾞ,ｳｵｰﾀ(X)	160B-7
*	160A-7-2

(ツ)

品　名	FIG.NO.
ﾂｰﾙｾｯﾄ	420C-30
*	420B-27
*	420A-27

(テ)

品　名	FIG.NO.
ﾃﾞｲｽｸ,ﾌﾞﾚｰｷ	518A-9
ﾃﾞｶｰﾙ(ｼﾝｸﾞﾙ)	544A-10
ﾃﾞｶｰﾙ(ﾃﾞｭｱﾙ)	541A-10
ﾃﾞｶｰﾙ,ｸﾗﾂﾁ	517A-27
ﾃﾞｶｰﾙ,ﾘﾓｺﾝｻｲﾄﾞ	508A-52
ﾃﾞｶｰﾙ,ﾚﾊﾞｰ	517A-26
ﾃｰﾌﾟ,PTTｽｲｯﾁ	326A-10
ﾃﾝｼｮﾅ,ﾊﾞﾗﾝｻﾁｴｰﾝ	118A-26
ﾃﾝｼｮﾅｱｯｼ,ﾀｲﾐﾝｸﾞﾁｴｰﾝ	119A-12

(ト)

品　名	FIG.NO.
ﾄﾞﾗﾑ,ｽﾛｯﾄﾙ	164A-4
ﾄﾞﾗﾑ,ﾌﾘｰｽﾛｯﾄﾙ	508A-24
ﾄﾘﾑｱｯｼ,ﾊﾟﾜｰｳｲｽﾞﾁﾙﾄ	337A-1

(ナ)

品　名	FIG.NO.
ﾅｯﾄ	322B-2
*	322A-20
*	322B-20
*	335A-7
*	335A-5
*	322A-2
*	220B-4
*	220A-9
*	220B-8
*	220C-9
*	220C-4
*	405C-4
*	405A-4
*	407A-27
*	407C-27
*	407B-30
*	337A-29
*	335B-7
*	335B-5
*	336A-21
*	336C-21
*	336B-21
*	220A-4
*	420C-5
*	420B-5

品　名	FIG.NO.
*	517A-19
*	508A-49
*	420A-5
*	530A-12
*	508A-11
*	530A-38
*	530A-26
*	518A-10
*	123A-28
*	164A-10
*	545A-46
*	545A-10
*	544A-23
*	541A-29
*	542A-10
*	542A-43
*	542A-48
ﾅｯﾄ(M14)	401A-32
*	401B-32
ﾅｯﾄ,ｹﾞｰｼﾞ	601A-13
*	601A-3
ﾅｯﾄ,ﾛｯｸ	575A-6

(ﾆ)

品　名	FIG.NO.
ﾆｯﾌﾟﾙ,ｸﾞﾘｰｽ	336A-1
*	204B-15
*	336C-1
*	336B-1
*	204A-15
*	401A-11
*	401A-2
*	401B-11
*	401B-2

(ﾉ)

品　名	FIG.NO.
ﾉﾌﾞ,ﾌﾞﾚｰｷｱｼﾞｬｽﾄ	508A-17

(ﾊ)

品　名	FIG.NO.
ﾊﾟｲﾌﾟ,ｴｷｿﾞｰｽﾄ	180B-3
*	180A-3
ﾊﾟｲﾌﾟ,ｴｷｿﾞｰｽﾄﾚﾘｰｽﾞ	180A-1
*	180B-1
ﾊﾟｲﾌﾟ,ﾃﾞﾘﾊﾞﾘｰ	144A-6
ﾊｳｼﾞﾝｸﾞ,ｼﾌﾄｶﾑ	407B-3
ﾊｳｼﾞﾝｸﾞ,ｼﾌﾄﾛｯﾄﾞｶﾞｲﾄﾞ	206B-5
*	206A-5
ﾊｳｼﾞﾝｸﾞ,ﾄﾞﾗｲﾌﾞｼｬﾌﾄ(L)(ﾌﾞﾗｯｸ)	405A-1-1
*	405C-1-1
ﾊｳｼﾞﾝｸﾞ,ﾄﾞﾗｲﾌﾞｼｬﾌﾄ(L)(ﾎﾜｲﾄ)	405A-1-2
ﾊｳｼﾞﾝｸﾞ,ﾄﾞﾗｲﾌﾞｼｬﾌﾄ(X)(ﾌﾞﾗｯｸ)	405B-1-1
*	405C-1-2
*	405A-1-3
ﾊｳｼﾞﾝｸﾞ,ﾄﾞﾗｲﾌﾞｼｬﾌﾄ(X)(ﾎﾜｲﾄ)	405B-1-2
*	405A-1-4
ﾊｳｼﾞﾝｸﾞ,ﾄﾞﾗｲﾌﾞｼｬﾌﾄﾍﾞｱﾘﾝｸﾞ	220B-34
*	220C-34
*	220A-34
ﾊｳｼﾞﾝｸﾞ,ﾌｫﾜｰﾄﾞｷﾞｬﾍﾞｱﾘﾝｸﾞ	220C-38
*	220A-38
ﾊｳｼﾞﾝｸﾞ,ﾌﾟﾛﾍﾟﾗｼｬﾌﾄﾍﾞｱﾘﾝｸﾞ	220B-27-1
*	220C-27
*	220A-27-1
ﾊｳｼﾞﾝｸﾞ,ﾌﾟﾛﾍﾟﾗｼｬﾌﾄﾍﾞｱﾘﾝｸﾞ(WH)	220B-27-2
*	220A-27-2
ﾊｳｼﾞﾝｸﾞ,ﾘﾊﾞｰｽｷﾞｬﾍﾞｱﾘﾝｸﾞ	220B-38
ﾊｳｼﾞﾝｸﾞ,ﾘﾔ	301A-3
ﾊｳｼﾞﾝｸﾞｱｯｼ,ﾊﾞﾗﾝｻ	118A-9
ﾊﾞｯｷﾝｸﾞ,ｹﾞｰｼﾞ	601A-6
*	601A-16
ﾊﾟｯﾄﾞ,ﾀｲﾐﾝｸﾞﾁｪｰﾝﾃﾝｼｮﾅ	119A-13
ﾊﾟｯﾄﾞ,ﾄﾘﾑｼﾘﾝﾀﾞﾗﾑ	337A-25
ﾊｰﾈｽｱｯｼ,ｱｸﾃｲﾌﾞﾊﾌﾞﾊﾟﾜｰ(2.5M)	602A-16
ﾊｰﾈｽｱｯｼ,ｱｸﾃｲﾌﾞﾊﾌﾞﾊﾟﾜｰ(6M)	601A-9
*	602A-18
*	601A-21
ﾊｰﾈｽｱｯｼ,ﾈｯﾄﾜｰｸﾊﾟﾜｰ	601A-20
*	602A-3
*	602A-13
ﾊｰﾈｽｱｯｼ,ﾜｲﾔﾘﾝｸﾞ	322A-7
*	322B-7
ﾊﾟﾈﾙ,PTTｽｲｯﾁ	530A-16
ﾊﾟﾈﾙ,ｲｸﾞﾆｯｼｮﾝｽｲｯﾁ	530A-27
*	530A-2

品　名	FIG.NO.
*	530A-39
ﾊﾟﾈﾙ,ｴﾏｼﾞｴﾝｼｽﾄｯﾌﾟｽｲｯﾁ	530A-13
ﾊﾟﾈﾙ,ﾌﾛﾝﾄ(ﾌﾞﾗｯｸ)	410A-13-1
*	410B-12-1
ﾊﾟﾈﾙ,ﾌﾛﾝﾄ(ﾎﾜｲﾄ)	410A-13-2
*	410B-12-2
ﾊﾟﾈﾙ,ﾌﾛﾝﾄ(ﾏｯﾄﾌﾞﾗｯｸ)	410C-13
ﾊﾟﾈﾙ,ﾎﾞﾝﾌﾞｹｰｽｱﾝﾀﾞ	160B-5
*	160A-5
ﾊﾟﾈﾙ,ﾗｲﾃｲﾝｸﾞｽｲｯﾁ	530A-18
ﾊﾟﾈﾙｱｯｼ,PTTｽｲｯﾁ	530A-15
ﾊﾟﾈﾙｱｯｼ,ｲｸﾞﾆｯｼｮﾝｽｲｯﾁ	530A-1
ﾊﾟﾈﾙｱｯｼ,ｴﾏｼﾞｴﾝｼｽｲｯﾁ	530A-9
ﾊﾟﾈﾙｱｯｼ,ｴﾝｼﾞﾝｽｲｯﾁ	530A-31
ﾊﾟﾈﾙｱｯｼ,ﾃﾞｭｱﾙｴﾝｼﾞﾝｽｲｯﾁ	530A-19
ﾊﾟﾈﾙｱｯｼ,ﾗｲﾃｲﾝｸﾞｽｲｯﾁ	530A-17
ﾊﾞﾗﾝｻ,ｽﾀｰﾎﾞｰﾄﾞ	118A-16
ﾊﾞﾗﾝｻ,ﾎﾞｰﾄ	118A-14
ﾊﾞﾙﾌﾞ(12V1.7W)	501A-21
ﾊﾞﾙﾌﾞ(12V1.7W,T:6.5)	501A-2
ﾊﾞﾙﾌﾞ(12V3.4W)	501A-4
ﾊﾞﾙﾌﾞ(12V3W)	501A-15
*	501A-19
*	501A-9
*	501A-13
ﾊﾞﾙﾌﾞ,IAC	123A-5
ﾊﾞﾙﾌﾞ,ｲﾝﾃｰｸ	121A-12
*	121B-14
ﾊﾞﾙﾌﾞ,ｳｵｰﾀﾌﾟﾚｯｼｬ	162B-5
*	162A-5
ﾊﾞﾙﾌﾞ,ｴｷｿﾞｰｽﾄ	121A-13
*	121B-15
ﾊﾞﾙﾌﾞ,ｵｲﾙｺﾝﾄﾛｰﾙ	121B-9
ﾊﾞﾙﾌﾞ,ﾁｪｯｸ	123A-2
ﾊﾞﾙﾌﾞ,ﾊﾞｷｭｰﾑｽｲｯﾁﾝｸﾞ	123A-3
ﾊﾞﾙﾌﾞｱｯｼ,ﾆｰﾄﾞﾙ	143A-2
ﾊﾞﾙﾌﾞｾｯﾄ,ﾏﾆｭｱﾙ	340A-13
ﾊﾟﾝ,ｵｲﾙ(ﾌﾞﾗｯｸ)	180B-9
*	180A-9-1
ﾊﾟﾝ,ｵｲﾙ(ﾎﾜｲﾄ)	180A-9-2
ﾊﾟﾝﾄﾞ,ｽﾀｰﾀﾓｰﾀ	301A-16
ﾊﾝﾄﾞﾙ,ﾁﾙﾄｱｯﾌﾟ(ﾌﾞﾗｯｸ)	420B-8-1
*	420A-8-1
ﾊﾝﾄﾞﾙ,ﾁﾙﾄｱｯﾌﾟ(ﾎﾜｲﾄ)	420B-8-2
*	420A-8-2
ﾊﾝﾄﾞﾙ,ﾁﾙﾄｱｯﾌﾟ(ﾏｯﾄﾌﾞﾗｯｸ)	420C-8

(ﾋ)

品　名	FIG.NO.
ﾋﾟｽﾄﾝ	116A-1
ﾋﾟｽﾄﾝ,ﾌﾘｰ	337A-13
ﾋﾟｽﾄﾝ/ﾗﾑｱｯｼ	337A-8
ﾋﾟｽﾄﾝｱｯｼ	337A-7
ﾋﾟｽﾄﾝｾｯﾄ(OS:0.5)	116A-14
ﾋﾟﾆｵﾝ	301A-12
ﾋﾟﾆｵﾝ/ｷﾞﾔｾｯﾄ	220A-6
*	220C-6
*	220B-6
ﾋﾟﾎﾞｯﾄ	164A-9
ﾋﾟﾝ	410B-39
*	410B-25
*	410A-40
*	206B-4
*	410C-40
*	410C-26
*	204B-22
*	206A-4
*	410A-26
*	118A-19
*	118A-22
*	204A-22
*	407B-4
*	518A-33
*	220C-39
*	116A-5
*	118A-12
*	542A-35
*	220A-39
*	545A-35
ﾋﾟﾝ(12.4X15X17)	111A-10
*	111B-10
ﾋﾟﾝ(14X11.4X23)	113A-3
ﾋﾟﾝ(5X12)	121B-8
*	121A-6
*	118A-24
ﾋﾟﾝ(5X14.8)	121A-4
*	121B-5
ﾋﾟﾝ(6X12)	303B-3
*	303A-3
*	160A-15
*	160B-15
ﾋﾟﾝ(8X11)	401B-17
*	401A-17
*	401B-9

品　名	FIG.NO.
*	401A-9
*	111A-3
*	111B-3
ﾋﾟﾝ(8X12)	407A-7
*	405C-6
*	407C-7
*	407B-10
*	405B-3
*	180A-12
*	180B-12
*	405A-6
ﾋﾟﾝ(8X49)	220B-17
*	220C-20
*	220A-20
ﾋﾟﾝ,ｺﾈｸﾀ	220B-18
*	220A-21
*	220C-21
ﾋﾟﾝ,ﾋﾟｽﾄﾝ	116A-3
ﾋﾟﾝ,ﾌﾛｰﾄ	143A-12
(ﾌ)	
ﾌｱｽﾅ	420A-24
*	420B-24
*	420C-29
ﾌｨﾙﾀ	143A-10
*	340A-12
ﾌｨﾙﾀ,ｵｰﾀｽﾀｰﾎﾞｰﾄﾞｻｲﾄﾞ	160A-12-2
*	160A-12-1
*	160B-12-2
*	160B-12-1
ﾌｨﾙﾀ,ｵｰﾀﾎﾞｰﾄｻｲﾄﾞ	160A-11-2
*	160A-11-1
*	160B-11-1
*	160B-11-2
ﾌｨﾙﾀ,ﾌｭｰｴﾙ	144A-1
ﾌｨﾙﾀ,ﾌｭｰｴﾙ,ﾚﾌﾄ	146A-6
ﾌｨﾙﾀｱｯｼﾌﾟ,ｵｲﾙ	178A-1
ﾌﾞｻﾞｰ,ｳｵｰﾆﾝｸﾞ	508A-13
*	530A-41
*	530A-3
*	530A-29
ﾌﾞｻﾞｰｱｯｼﾌﾟ,ｳｵｰﾆﾝｸﾞ	521A-3
ﾌｯｸ,ｴﾝｼﾞﾝｶﾊﾞｰ	410C-20
*	410B-19
*	410A-20
ﾌｯｸ,ｴﾝｼﾞﾝｽﾀｰﾎﾞｰﾄﾞ	113A-16

品　名	FIG.NO.
ﾌｯｸ,ｴﾝｼﾞﾝﾎﾞｰﾄ	140A-9
ﾌﾞｯｼｭ	204A-3
*	164A-13
*	322A-5
*	322B-5
*	508A-22
*	508A-19
*	410B-26
*	410C-27
*	337A-31
*	410A-27
*	204B-8
*	518A-43
*	204A-8
*	204B-3
*	518A-35
*	508A-26
*	518A-41
*	518A-38
ﾌﾞｯｼｭ,PTTｽｲｯﾁ	326A-11
ﾌﾞｯｼｭ,ｳｵｰﾀﾁｭｰﾌﾞｱｯﾊﾟ	160B-8
*	160A-8
ﾌﾞｯｼｭ,ｳｵｰﾀﾁｭｰﾌﾞﾛｱ	160B-9
*	160A-9
ﾌﾞｯｼｭ,ｳｵｰﾀﾎﾞﾝﾌﾟｹｰｽ	160A-10
*	160B-10
ﾌﾞｯｼｭ,ｸﾗｯﾁﾚﾊﾞｰ	204A-2
*	204B-2
ﾌﾞｯｼｭ,ｸﾗﾝﾌﾟｼｬﾌﾄｽｲﾍﾞﾙ	336C-4
*	336A-4
*	336B-4
ﾌﾞｯｼｭ,ｼﾌﾄｷﾞｬ	542A-33
*	545A-33
ﾌﾞｯｼｭ,ｽﾃｱﾘﾝｸﾞ	336A-5
*	336C-5
*	336B-5
ﾌﾞｯｼｭ,ﾁﾙﾄｼﾘﾝﾀﾞﾛｱ	337A-27
ﾌﾞｯｼｭ,ﾁﾙﾄｽﾄｯﾊﾟﾛｯﾄﾞ	336C-17
*	336B-17
*	336A-17
ﾌﾞｯｼｭ,ﾄﾞﾗｲﾌﾞｼｬﾌﾄ	405A-7
*	405C-7
*	405B-4
ﾌﾞｯｼｭ,ﾌｭｰｴﾙﾎﾟﾝﾌﾟ	143A-5
ﾌﾞｯｼｭ,ﾘﾓｺﾝﾄﾞﾗｲﾌﾞｼｬﾌﾄ	545A-39
*	542A-39
ﾌﾞｯｼｭｾｯﾄ,ﾌﾟﾛﾍﾟﾗ	407B-27
*	407C-22
*	407C-24
*	407B-25

品　名	FIG.NO.
*	407A-24
*	407A-22
ﾌｭｰｽﾞ(10A)	322A-15
*	508A-55
*	322B-15
ﾌｭｰｽﾞ(15A)	322B-33
*	322A-33
ﾌｭｰｽﾞ(30A)	322A-16
*	322A-17
*	322B-17
*	322B-16
ﾌｭｰｽﾞ(40A)	521A-10
ﾌｭｰｽﾞ(5A)	601A-10
*	601A-22
*	602A-17
*	602A-19
ﾌｭｰｽﾞ(60A)	322A-18
*	322B-18
ﾌﾟｰﾗ,ﾌｭｰｽﾞ	322A-10
*	322B-10
ﾌﾗｲﾎｲｰﾙ,ﾏｸﾞﾈﾄ	303A-1
*	303B-1
ﾌﾟﾗｸﾞ	146A-22
*	111A-6
*	111B-6
ﾌﾟﾗｸﾞ(1/8PT,H:8)	118A-13
ﾌﾟﾗｸﾞ(12X18.65)	180B-14
*	180A-14
ﾌﾟﾗｸﾞ(12X9)	204A-18
*	204B-18
ﾌﾟﾗｸﾞ(14X14)	144A-20
ﾌﾟﾗｸﾞ(OD:25)	119A-2
ﾌﾟﾗｸﾞ,ｳｵｰﾀ	410A-11
*	180A-18
*	410B-10
*	410C-11
*	180B-18
ﾌﾟﾗｸﾞ,ｵｲﾙﾍﾞﾝﾁｭﾘ	111B-5
*	111A-5
ﾌﾟﾗｸﾞ,ｻｲﾄﾞｶﾊﾞｰ	410C-9
*	410A-9
*	410B-8
ﾌﾟﾗｸﾞ,ﾄﾞﾚｰﾝ	407B-13
*	407C-11
*	407C-10
*	407B-14
*	407A-10
*	407A-11
ﾌﾟﾗｸﾞ,ﾕﾆｵﾝ	407A-17
*	407B-20

品　名	FIG.NO.
*	407C-17
ﾌﾞﾗｹｯﾄ	508A-31
*	545A-29
*	542A-29
ﾌﾞﾗｹｯﾄ,ｳｵｰﾀｲﾝｼﾞｹｰﾀ	401B-24
*	401A-24
ﾌﾞﾗｹｯﾄ,ｴﾝｼﾞﾝｽﾀｰﾎﾞｰﾄﾞﾌｯｸ	113A-15
ﾌﾞﾗｹｯﾄ,ｸﾗﾝﾌﾟｽﾀｰﾎﾞｰﾄﾞ(ﾌﾞﾗｯｸ)	335B-1
*	335A-1-1
ﾌﾞﾗｹｯﾄ,ｸﾗﾝﾌﾟｽﾀｰﾎﾞｰﾄﾞ(ﾎﾜｲﾄ)	335A-1-2
ﾌﾞﾗｹｯﾄ,ｸﾗﾝﾌﾟﾎﾞｰﾄ(ﾌﾞﾗｯｸ)	335A-2-1
*	335B-2
ﾌﾞﾗｹｯﾄ,ｸﾗﾝﾌﾟﾎﾞｰﾄ(ﾎﾜｲﾄ)	335A-2-2
ﾌﾞﾗｹｯﾄ,ｽｲｯﾁﾁｱｯｼﾌﾟ	326A-8
ﾌﾞﾗｹｯﾄ,ｽｲﾍﾞﾙ(L)(ﾌﾞﾗｯｸ)	336C-3-1
*	336A-3-1
ﾌﾞﾗｹｯﾄ,ｽｲﾍﾞﾙ(L)(ﾎﾜｲﾄ)	336A-3-2
ﾌﾞﾗｹｯﾄ,ｽｲﾍﾞﾙ(X)(ﾌﾞﾗｯｸ)	336B-3-1
*	336A-3-3
*	336C-3-2
ﾌﾞﾗｹｯﾄ,ｽｲﾍﾞﾙ(X)(ﾎﾜｲﾄ)	336A-3-4
*	336B-3-2
ﾌﾞﾗｹｯﾄ,ｽﾃｱﾘﾝｸﾞ(L)(ﾌﾞﾗｯｸ)	336C-6-1
*	336A-6-1
ﾌﾞﾗｹｯﾄ,ｽﾃｱﾘﾝｸﾞ(L)(ﾎﾜｲﾄ)	336A-6-2
ﾌﾞﾗｹｯﾄ,ｽﾃｱﾘﾝｸﾞ(X)(ﾌﾞﾗｯｸ)	336C-6-2
*	336B-6-1
*	336A-6-3
ﾌﾞﾗｹｯﾄ,ｽﾃｱﾘﾝｸﾞ(X)(ﾎﾜｲﾄ)	336B-6-2
*	336A-6-4
ﾌﾞﾗｹｯﾄ,ｽﾛｯﾄﾙｹｰﾌﾞﾙ	164A-5
ﾌﾞﾗｹｯﾄ,ｽﾛｯﾄﾙｹｰﾌﾞﾙｸﾗﾝﾌﾟ	123A-30
ﾌﾞﾗｹｯﾄ,ｽﾛｯﾄﾙﾎﾞﾃﾞｰ	123A-33
ﾌﾞﾗｹｯﾄ,ﾁﾙﾄﾛｯｸｽﾌﾟﾘﾝｸﾞ	336C-19
*	336B-19
*	336A-19
ﾌﾞﾗｹｯﾄ,ﾊﾞｷｭｰﾑｽｲｯﾁﾊﾞﾙﾌﾞ	123A-4
ﾌﾞﾗｹｯﾄ,ﾊｰﾈｽ	315A-11
*	322B-22
*	322B-23
*	322A-22
*	322A-23
ﾌﾞﾗｹｯﾄ,ﾌｱｽﾅ	420B-19
*	420A-19
*	420C-19
ﾌﾞﾗｹｯﾄ,ﾌｭｰｴﾙｸｰﾗ	144A-10
ﾌﾞﾗｹｯﾄ,ﾌｭｰｴﾙﾌｨﾙﾀ	146A-9
ﾌﾞﾗｹｯﾄ,ﾌｭｰｴﾙﾎｰｽｸﾗﾝﾌﾟ	164A-19
ﾌﾞﾗｹｯﾄ,ﾛｱﾏｳﾝﾄ(ﾌﾞﾗｯｸ)	405C-13
*	405B-10-1

品　名	FIG.NO.
*	405A-13-1
ﾌﾞﾗｹｯﾄ,ﾛｱﾏｳﾝﾄ(ﾎﾜｲﾄ)	405B-10-2
*	405A-13-2
ﾌﾞﾗｼ(+)	340A-6
ﾌﾞﾗｼｱｯｼ	340A-5
ﾌﾗﾝｼﾞ,ｶﾊﾞｰﾍﾞｰｽ(ｼﾝｸﾞﾙ)	545A-42
ﾌﾗﾝｼﾞ,ｶﾊﾞｰﾍﾞｰｽ(ﾃﾞｭｱﾙ)	542A-42
ﾌﾞﾚｰｶｱｯｼ	340A-8
ﾌﾞﾚｰｷｱｼﾞｬｽﾄ	542A-3
*	518A-6
*	545A-3
ﾌﾞﾚｰｷｱｰﾑｱｯｼ	542A-9
*	545A-9
ﾌﾞﾚｰｷｼｭｰｱｯｼ	518A-8
ﾌﾟﾚｰﾄ	545A-2
*	518A-2
*	542A-2
ﾌﾟﾚｰﾄ,ｴｷｿﾞｰｽﾄｼｰﾙ	407C-16
*	407A-16
*	407B-19
ﾌﾟﾚｰﾄ,ｵｲﾙｺﾝﾄﾛｰﾙ	121A-7
ﾌﾟﾚｰﾄ,ｼﾌﾄﾋﾟﾝ	545A-41
*	518A-29
*	542A-41
ﾌﾟﾚｰﾄ,ｼﾌﾄﾚﾊﾞｰ	204B-11
*	204A-11
ﾌﾟﾚｰﾄ,ｼﾌﾄﾛｯｸ	542A-27
*	545A-27
*	518A-28
ﾌﾟﾚｰﾄ,ﾄﾗﾝｻﾑ	335B-10
*	335A-10
ﾌﾟﾚｰﾄ,ﾄﾘﾑｾﾝﾀﾞ	315A-18
ﾌﾟﾚｰﾄ,ﾄﾘﾑｾﾝﾀﾞｶﾑ	315A-17
ﾌﾟﾚｰﾄ,ﾌﾟﾘｰｻﾞ	111B-23
*	111A-23
ﾌﾟﾚｰﾄｱｯｼ	508A-16
ﾌﾟﾚｰﾄｱｯｼ,ｴﾏｼﾞｴﾝｼｽｲｯﾁﾛｯｸ	508A-10
*	530A-11
*	530A-25
*	530A-37
ﾌﾟﾛｯｸｱｯｼ,ｼﾘﾝﾀﾞ	113A-1
ﾌﾟﾛﾃｸﾀ (L:760)	143A-22
ﾌﾟﾛﾃｸﾀ,ﾌｭｰｴﾙﾎｰｽ(340)	144A-15
ﾌﾟﾛﾃｸﾀ,ﾌｭｰｴﾙﾎｰｽ(370)	146A-13
ﾌﾟﾛﾃｸﾀ,ﾌｭｰｴﾙﾎｰｽ(610)	146A-14
*	146A-12
ﾌﾟﾛﾃｸﾀ,ﾌｭｰｴﾙﾎｰｽ(L:450)	144A-16
*	144A-14
ﾌﾟﾛﾃｸﾀ,ﾎｰｽ(10.2X11.8X430)	162A-24
*	162B-24

品　名	FIG.NO.
ﾌﾛｰﾄ	143A-11
ﾌﾟﾛﾍﾟﾗ(3X14-1/2X25)	407C-23-5
*	407A-23-5
ﾌﾟﾛﾍﾟﾗ(3X14-1/2X25),C/R	407B-26-5
ﾌﾟﾛﾍﾟﾗ(3X14-1/2X27)	407C-23-6
*	407A-23-6
ﾌﾟﾛﾍﾟﾗ(3X14-1/2X27),C/R	407B-26-6
ﾌﾟﾛﾍﾟﾗ(3X14-3/4X23)	407C-23-4
*	407A-23-4
ﾌﾟﾛﾍﾟﾗ(3X14-3/4X23),C/R	407B-26-3
ﾌﾟﾛﾍﾟﾗ(3X15-1/2X17)	407C-23-1
*	407A-23-1
ﾌﾟﾛﾍﾟﾗ(3X15-1/2X17),C/R	407B-26-4
ﾌﾟﾛﾍﾟﾗ(3X15-1/4X19)	407C-23-2
*	407A-23-2
ﾌﾟﾛﾍﾟﾗ(3X15-1/4X19),C/R	407B-26-1
ﾌﾟﾛﾍﾟﾗ(3X15X21)	407C-23-3
*	407A-23-3
ﾌﾟﾛﾍﾟﾗ(3X15X21),C/R	407B-26-2
ﾌﾟﾛﾍﾟﾗ(3X16X15)	407C-21-9
*	407A-21-9
ﾌﾟﾛﾍﾟﾗ(3X16X17)	407C-21-1
*	407A-21-1
ﾌﾟﾛﾍﾟﾗ(3X16X17),C/R	407B-24-5
ﾌﾟﾛﾍﾟﾗ(3X16X18-1/2)	407C-21-2
*	407A-21-2
ﾌﾟﾛﾍﾟﾗ(3X16X18-1/2),C/R	407B-24-1
ﾌﾟﾛﾍﾟﾗ(3X16X20)	407C-21-3
*	407A-21-3
ﾌﾟﾛﾍﾟﾗ(3X16X20),C/R	407B-24-2
ﾌﾟﾛﾍﾟﾗ(3X16X21-1/2)	407C-21-4
*	407A-21-4
ﾌﾟﾛﾍﾟﾗ(3X16X21-1/2),C/R	407B-24-3
ﾌﾟﾛﾍﾟﾗ(3X16X23)	407C-21-5
*	407A-21-5
ﾌﾟﾛﾍﾟﾗ(3X16X23),C/R	407B-24-4
ﾌﾟﾛﾍﾟﾗ(3X16X24-1/2)	407C-21-6
*	407A-21-6
ﾌﾟﾛﾍﾟﾗ(3X16X24-1/2),C/R	407B-24-6
ﾌﾟﾛﾍﾟﾗ(3X16X26)	407C-21-7
*	407A-21-7
ﾌﾟﾛﾍﾟﾗ(3X16X26),C/R	407B-24-7
ﾌﾟﾛﾍﾟﾗ(3X16X27-1/2)	407C-21-8
*	407A-21-8
ﾌﾟﾛﾍﾟﾗ(4X15-1/4X18)	407C-21-10
*	407A-21-10
ﾌﾟﾛﾍﾟﾗ(4X15-1/4X20)	407C-21-11
*	407A-21-11
ﾌﾟﾛﾍﾟﾗ(4X15-1/4X20),C/R	407B-24-8
ﾌﾟﾛﾍﾟﾗ(4X15-1/4X22)	407C-21-12

品　名	FIG.NO.
*	407A-21-12
ﾌﾟﾛﾍﾟﾗ(4X15-1/4X22),C/R	407B-24-9
ﾌﾟﾛﾍﾟﾗ(4X15-1/4X24)	407C-21-13
*	407A-21-13
ﾌﾟﾛﾍﾟﾗ(4X15-1/4X24),C/R	407B-24-10
ﾌﾟﾛﾍﾟﾗ(4X15-1/4X26)	407C-21-14
*	407A-21-14
ﾌﾟﾛﾍﾟﾗ(4X15-1/4X26),C/R	407B-24-11

(ﾍ)

品　名	FIG.NO.
ﾍﾞｱﾘﾝｸﾞ	220C-32
*	220A-32
*	119A-4
*	175A-9
ﾍﾞｱﾘﾝｸﾞ(17X35X8)	204A-20
*	204B-20
ﾍﾞｱﾘﾝｸﾞ(25X32X26)	220C-7
*	220A-7
ﾍﾞｱﾘﾝｸﾞ(30X40X25)	220C-28
*	220A-28
*	220B-28
ﾍﾞｱﾘﾝｸﾞ(30X47X2)	220B-26
ﾍﾞｱﾘﾝｸﾞ(32X48X30)	407B-2
*	407A-2
*	407C-2
ﾍﾞｱﾘﾝｸﾞ(32X66X49)	220B-5
*	220A-5
*	220C-5
ﾍﾞｱﾘﾝｸﾞ(40X80X18)	119A-5
ﾍﾞｱﾘﾝｸﾞ(50X65X25)	220C-40
*	220B-32
*	220A-40
ﾍﾞｱﾘﾝｸﾞ(50X90X21.75)	407B-5
ﾍﾞｱﾘﾝｸﾞ(60X85X13)	220B-39
ﾍﾞｱﾘﾝｸﾞ(75X100X4)	220B-14
*	220A-17
*	220C-17
ﾍﾞｱﾘﾝｸﾞ,ﾊﾞﾗﾝｻ	118A-15
ﾍﾞｱﾘﾝｸﾞｾｯﾄ(ﾚｯﾄﾞ/ﾌﾞﾗｯｸ)	116A-8-6
ﾍﾞｱﾘﾝｸﾞｾｯﾄ,ｸﾗﾝｸｼｬﾌﾄ(ｲｴﾛｰ)	116A-8-3
ﾍﾞｱﾘﾝｸﾞｾｯﾄ,ｸﾗﾝｸｼｬﾌﾄ(ﾉﾝｶﾗｰ)	116A-8-2
ﾍﾞｱﾘﾝｸﾞｾｯﾄ,ｸﾗﾝｸｼｬﾌﾄ(ﾋﾟﾝｸ)	116A-8-5
ﾍﾞｱﾘﾝｸﾞｾｯﾄ,ｸﾗﾝｸｼｬﾌﾄ(ﾌﾞﾗｯｸ)	116A-8-1
ﾍﾞｱﾘﾝｸﾞｾｯﾄ,ｸﾗﾝｸｼｬﾌﾄ(ﾌﾞﾙｰ)	116A-8-4
ﾍﾞｱﾘﾝｸﾞｾｯﾄ,ｸﾗﾝｸｼｬﾌﾄ(ﾚｯﾄﾞ)	116A-8-7

品　名	FIG.NO.
ﾍﾞｱﾘﾝｸﾞｾｯﾄ,ｸﾗﾝｸｼｬﾌﾄ(ﾚｯﾄﾞ/ｲｴﾛｰ)	116A-8-8
ﾍﾞｱﾘﾝｸﾞｾｯﾄ,ｸﾗﾝｸｼｬﾌﾄ(ﾚｯﾄﾞ/ﾋﾟﾝｸ)	116A-8-10
ﾍﾞｱﾘﾝｸﾞｾｯﾄ,ｸﾗﾝｸｼｬﾌﾄ(ﾚｯﾄﾞ/ﾌﾞﾙｰ)	116A-8-9
ﾍﾞｱﾘﾝｸﾞｾｯﾄ,ｸﾗﾝｸｽﾗｽﾄ	116A-9-1
ﾍﾞｱﾘﾝｸﾞｾｯﾄ,ｸﾗﾝｸｽﾗｽﾄｵｰﾊﾞｻｲｽﾞ	116A-9-2
ﾍﾞｱﾘﾝｸﾞｾｯﾄ,ｺﾈｸﾁﾝｸﾞﾛｯﾄﾞ(US0.25)	116A-6-2
ﾍﾞｱﾘﾝｸﾞｾｯﾄ,ｺﾈｸﾁﾝｸﾞﾛｯﾄﾞ(ｸﾞﾘｰﾝ)	116A-6-1
ﾍﾞｰｽ	517A-28
ﾍﾞｾﾞﾙ,ｹﾞｰｼﾞ	601A-14
*	601A-4
ﾍｯﾄﾞ,ﾄﾘﾑｼﾘﾝﾀﾞ	337A-10
ﾍｯﾄﾞｱｯｼ,ｼﾘﾝﾀﾞ	111B-1
*	111A-1

(ﾎ)

品　名	FIG.NO.
ﾎｰｽ	143A-24
*	143A-16
ﾎｰｽ(3.5X7.5X601)	123A-12
*	123A-13
*	123A-10
*	123A-11
ﾎｰｽ(4X8X600)	407A-18
*	407C-18
*	407B-21
ﾎｰｽ(5X8.2X045)	143A-26
ﾎｰｽ(5X9X600)	162A-10
*	162A-9
*	162A-12
*	162A-11
*	162B-16
*	521A-5
*	162A-16
*	162B-15
*	162B-11
*	162B-10
*	162B-13
*	162B-12
*	162B-9
*	162A-13
*	162A-14
*	162B-14
*	162A-15
ﾎｰｽ(7.5X13.5X600)	144A-24
*	144A-23
*	144A-25

品　名	FIG.NO.	品　名	FIG.NO.
ﾎｰｽ(9X13X600)	162A-17	*	146A-19
*	162B-17	*	162A-8
ﾎｰｽ, ｳｵｰﾀﾘﾀｰﾝ	162B-1	*	144A-30
*	162A-1	*	144A-32
ﾎｰｽ, ｴｷｿﾞｰｽﾄ	180B-6	*	144A-33
*	180A-6	*	162B-8
ﾎｰｽ, ｴﾊﾞﾎﾟﾚｰｼｮﾝ	143A-21	*	164A-21
ﾎｰｽ, ﾌｭｰｴﾙ(2WAYﾂｰｾﾊﾟﾚｰﾀ)	146A-5	*	164A-17
ﾎｰｽ, ﾌｭｰｴﾙ(ｸｰﾗﾂｰ3ｳｴｲ)	144A-2	*	164A-16
ﾎｰｽ, ﾌｭｰｴﾙ(ｸｰﾗﾂｰｾﾊﾟﾚｰﾀ)	144A-3	*	178A-4
ﾎｰｽ, ﾌｭｰｴﾙ(ﾀﾝｸﾂｰｴﾝｼﾞﾝ)	430A-2	*	175A-8
ﾎｰｽ, ﾌｭｰｴﾙ(ﾌｨﾙﾀﾂｰﾎﾟﾝﾌﾟ)	146A-3	*	175A-7
ﾎｰｽ, ﾌｭｰｴﾙ(ﾎﾟﾝﾌﾟﾂｰ2WAY)	146A-4	*	143A-20
ﾎｰｽ, ﾌｭｰｴﾙｲﾝﾚｯﾄ(ﾂｰﾌｨﾙﾀ)	146A-2	*	123A-27
ﾎｰｽ, ﾌﾞﾘｰｻﾞ	111B-29	*	123A-32
*	111A-29	*	123A-34
ﾎｰｽｾｯﾄ, ｴﾊﾞﾎﾟﾚｰｼｮﾝ	143A-31	*	123A-15
ﾎﾞﾃﾞｰｱﾂｼ, ｽﾛｯﾄﾙ	123A-23	*	123A-16
ﾎﾞｰﾙ	220A-24	*	123A-26
*	204B-23	*	135A-4
*	204A-23	*	140A-8
*	220A-25	*	140A-11
*	220C-24	*	143A-19
*	220C-25	*	135A-5
*	220B-21	*	135A-7
*	220B-22	*	140A-3
ﾎﾙﾀﾞ, PTTﾘﾚｰ	326A-15	*	401A-20
ﾎﾙﾀﾞ, ｱﾚｽﾀ	135A-2	*	401A-16
ﾎﾙﾀﾞ, ｴﾚｸﾄﾘﾂｸﾊﾟｰﾂ	310A-3	*	401A-28
ﾎﾙﾀﾞ, ｴﾝｼﾞﾝ(ﾌﾞﾗｹﾂﾄ)	401B-1	*	401B-16
*	401A-1-1	*	401B-8
ﾎﾙﾀﾞ, ｴﾝｼﾞﾝ(ﾎﾜｲﾄ)	401A-1-2	*	322A-31
ﾎﾙﾀﾞ, ｸﾗﾂﾁﾚﾊﾞｰ	204B-9	*	322A-24
*	204A-9	*	322B-24
ﾎﾙﾀﾞ, ｹｰﾌﾞﾙ	322B-3	*	401A-8
*	322A-3	*	322B-31
ﾎﾙﾀﾞ, ｽﾛｯﾄﾙﾚﾊﾞｰ	164A-2	*	410B-31
ﾎﾙﾀﾞ, ﾁﾙﾄﾘﾐｯﾄｽｲｯﾁ	335B-14	*	410B-27
*	335A-14	*	410B-34
ﾎﾙﾀﾞ, ﾄﾞﾘﾌﾞﾝｷﾞﾔ	119A-3	*	410C-32
ﾎﾙﾀﾞ, ﾆｭｰﾄﾗﾙﾛｯｸ	508A-29	*	410C-28
*	517A-11	*	401B-28
ﾎﾙﾀﾞ, ﾘﾓｺﾝｹｰﾌﾞﾙ	410C-34	*	401B-20
*	410A-34	*	410A-28
*	410B-33	*	410A-35
ﾎﾙﾀﾞｱﾂｼ	518A-7	*	410A-32
ﾎﾙﾀﾞｱﾂｼ, ﾌﾞﾗｼ	340A-3	*	180B-25
*	301A-4	*	180B-5
ﾎﾞﾙﾄ	164A-15	*	204A-10
*	144A-34	*	206A-9

品　名	FIG.NO.	品　名	FIG.NO.
*	204B-10	*	121A-9
*	180A-2	*	119A-11
*	410C-35	*	118A-6
*	180A-5	*	118A-18
*	180B-2	*	118A-31
*	180A-25	*	111B-12
*	303B-11	*	111B-15
*	303B-8	*	111B-14
*	310A-6	*	111B-13
*	310A-9	*	111A-26
*	310A-7	*	111B-11
*	301A-18	ﾎﾞﾙﾄ(10X195)	180B-20
*	206B-9	*	180A-20
*	301A-19	ﾎﾞﾙﾄ(10X32)	116A-11
*	303A-11	ﾎﾞﾙﾄ(10X35)	337A-28
*	303A-8	*	405B-13
*	123A-14	*	405A-16
*	111A-4	*	405C-16
*	144A-31	ﾎﾞﾙﾄ(10X44)	405A-2-1
*	111B-4	*	405C-2-2
*	420A-7	*	405B-2
*	301A-9	*	405A-2-2
*	111A-11	*	405C-2-1
*	111A-15	*	180A-21
*	111A-20	*	180B-21
*	111A-14	ﾎﾞﾙﾄ(10X45)	113A-4
*	111A-12	ﾎﾞﾙﾄ(10X50)	405B-14
*	111A-13	*	405C-17
*	420C-18	*	401B-36
*	420C-20	*	405A-17
*	420C-12	*	401B-26
*	420B-20	*	401A-36
*	420C-7	*	401A-26
*	420B-18	ﾎﾞﾙﾄ(10X55)	407B-7
*	420A-18	*	407A-4
*	420A-12	*	407C-4
*	420A-20	ﾎﾞﾙﾄ(10X70)	401B-27
*	420B-12	*	401A-27
*	420B-7	ﾎﾞﾙﾄ(10X95)	401A-35
*	111A-25	*	401B-35
*	113A-14	ﾎﾞﾙﾄ(12.7X115)	335A-6-1
*	113A-17	*	335B-6-1
*	113A-18	ﾎﾞﾙﾄ(12.7X150)	335B-6-2
*	111B-26	*	335A-6-2
*	121B-11	ﾎﾞﾙﾄ(12.7X75)	335A-6-3
*	111B-20	*	335B-6-3
*	111B-25	ﾎﾞﾙﾄ(12X26)	303A-2
*	118A-3	*	303B-2
*	119A-15	ﾎﾞﾙﾄ(12X70)	407A-3
*	119A-17	*	407C-3

品　名	FIG.NO.
*	407B-6
ﾎﾞﾙﾄ(5X10)	303A-6
*	303B-6
ﾎﾞﾙﾄ(5X12)	315A-16
ﾎﾞﾙﾄ(6X114)	410C-4
*	410A-4
ﾎﾞﾙﾄ(6X12)	410A-23
*	410C-23
*	315A-19
*	113A-7
*	315A-12
*	410B-22
ﾎﾞﾙﾄ(6X14)	336A-14
*	336B-14
*	111A-19
*	140A-7
*	336C-14
*	111B-19
*	113A-13
ﾎﾞﾙﾄ(6X16)	407C-14
*	407B-17
*	407A-14
ﾎﾞﾙﾄ(6X18)	545A-19
*	542A-19
*	518A-18
ﾎﾞﾙﾄ(6X20)	315A-5
*	401A-23
*	401B-23
*	180A-17
*	180B-17
*	315A-4
ﾎﾞﾙﾄ(6X25)	162A-4
*	146A-20
*	144A-17
*	162B-4
*	401B-25
*	335B-12
*	335A-12
*	335A-15
*	335B-15
*	401A-25
ﾎﾞﾙﾄ(6X35)	303B-9
*	303A-9
ﾎﾞﾙﾄ(6X40)	111A-2
*	111B-2
ﾎﾞﾙﾄ(8X120)	401B-15
*	401A-15
ﾎﾞﾙﾄ(8X22)	407C-9
*	407B-12
*	407A-9

品　名	FIG.NO.
ﾎﾞﾙﾄ(8X30)	508A-47
ﾎﾞﾙﾄ(8X35)	220C-33
*	220B-33
*	220A-33
ﾎﾞﾙﾄ(8X38)	410B-13
*	410C-14
*	410A-14
ﾎﾞﾙﾄ(8X40)	180B-11
*	180A-11
ﾎﾞﾙﾄ(8X45)	160B-14
*	160A-14
ﾎﾞﾙﾄ(8X53)	118A-20
ﾎﾞﾙﾄ(8X55)	119A-7
ﾎﾞﾙﾄ(8X75)	118A-32
ﾎﾞﾙﾄ(8X80)	118A-21
ﾎﾞﾙﾄ, 12X27	144A-26
ﾎﾞﾙﾄ, ｱｯﾊﾟﾏｳﾝﾄ	401B-31
*	401A-31
ﾎﾞﾙﾄ, ｲﾝﾃｰｸｶﾑｼｬﾌﾄ	121B-7
ﾎﾞﾙﾄ, ｶﾑｼｬﾌﾄ	121A-5
*	121B-6
ﾎﾞﾙﾄ, ｸﾗﾝｸｹｰｽ	113A-2
ﾎﾞﾙﾄ, ｼﾘﾝﾀﾞﾍｯﾄﾞ	111A-8
*	111B-8
ﾎﾞﾙﾄ, ｽﾄｯﾊﾟﾌﾛﾝﾄ	545A-15
*	542A-15
ﾎﾞﾙﾄ, ｽﾄｯﾊﾟﾘﾔ	518A-14
*	545A-16
*	542A-16
ﾎﾞﾙﾄ, ｽﾙｰ	337A-3
ﾎﾞﾙﾄ, ﾄﾞﾗｯｸﾞﾘﾝｸ	575A-5
ﾎﾞﾙﾄ, ﾊﾞﾗﾝｻ	118A-10
ﾎﾞﾙﾄ, ﾊﾞﾗﾝｻﾁｴｰﾝﾃﾝｼｮﾅ	118A-27
ﾎﾞﾙﾄ, ﾎﾟﾝﾌﾟNO.1	337A-22
ﾎﾞﾙﾄ, ﾎﾟﾝﾌﾟNO.2	337A-23
ﾎﾞﾙﾄ, ﾏｳﾝﾄ	405C-15
*	405A-15
*	405B-12
ﾎﾞﾙﾄ, ﾘｻﾞｰﾊﾞ	337A-21
ﾎﾟﾝﾌﾟ, ｽｸｲｽﾞ	430A-3
ﾎﾟﾝﾌﾟｱｯｼ, PTT	340A-11
*	337A-5
ﾎﾟﾝﾌﾟｱｯｼ, ｵｲﾙ	175A-3
ﾎﾟﾝﾌﾟｱｯｼ, ﾌｭｰｴﾙ	146A-1
ﾎﾟﾝﾌﾟｱｯｼ, ﾌｭｰｴﾙ(H)	143A-4

(ﾏ)

品　名	FIG.NO.
ﾏｳﾝﾄ, ｱｯﾊﾟ	401B-30
*	401A-30
ﾏｳﾝﾄ, ｱｯﾊﾟｻｲﾄﾞ	401A-37
*	401B-37
ﾏｳﾝﾄ, ｱｯﾊﾟｽﾗｽﾄ	401B-29
*	401A-29
ﾏｳﾝﾄ, ﾛｱ	405C-12
*	405B-9
*	405A-12
ﾏｳﾝﾄ, ﾛｱｻｲﾄﾞ	405C-20
*	405B-17
*	405A-20
ﾏｳﾝﾄ, ﾛｱｽﾗｽﾄ	405A-11
*	405B-8
*	405C-11
ﾏｰｸ, ｴﾝﾌﾞﾚﾑ(SS)	420C-26
ﾏｰｸ, ｴﾝﾌﾞﾚﾑﾌﾛﾝﾄ(150)	420A-25-1
*	420A-25-2
ﾏｰｸ, ｴﾝﾌﾞﾚﾑﾌﾛﾝﾄ(175)	420B-25-2
*	420B-25-1
ﾏｰｸ, ｴﾝﾌﾞﾚﾑﾘﾔ(150)	420A-26-1
*	420A-26-2
*	420C-27
ﾏｰｸ, ｴﾝﾌﾞﾚﾑﾘﾔ(175)	420B-26-1
*	420B-26-2
ﾏｰｸ, ｽｽﾞｷ	420C-28
ﾏｰｸ, ﾊﾝﾄﾞﾙﾚﾊﾞｰ	508A-53
ﾏｸﾞﾈﾄ, ｷﾞﾔｹｰｽ	206B-3
*	206A-3
ﾏﾆﾎｰﾙﾄﾞ, PTT	337A-12
ﾏﾆﾎｰﾙﾄﾞ, ｲﾝﾃｰｸ	123A-20
ﾏﾆﾎｰﾙﾄﾞｻﾌﾞｱｯｼ	337A-6

(ﾒ)

品　名	FIG.NO.
ﾒｰﾀｱｯｼ, ｱﾜｰ (ﾌﾞﾗｯｸ)	501A-14-1
ﾒｰﾀｱｯｼ, ｱﾜｰ (ﾎﾜｲﾄ)	501A-14-2
ﾒｰﾀｱｯｼ, ﾄﾘﾑ (ﾌﾞﾗｯｸ)	501A-1-1
ﾒｰﾀｱｯｼ, ﾄﾘﾑ (ﾎﾜｲﾄ)	501A-1-2
ﾒｰﾀｱｯｼ, ﾎﾞﾙﾃｰｼﾞ (ﾌﾞﾗｯｸ)	501A-8-1
ﾒｰﾀｱｯｼ, ﾎﾞﾙﾃｰｼﾞ (ﾎﾜｲﾄ)	501A-8-2

(ﾓ)

品　名	FIG.NO.
ﾓｼﾞｭｰﾙｱｯｼ, GPSﾚｼｰﾊﾞ	602A-12
ﾓｰﾀｱｯｼ, PTT	340A-1
*	337A-4
ﾓｰﾀｱｯｼ, ｽﾀｰﾃｲﾝｸﾞ	301A-1

(ﾕ)

品　名	FIG.NO.
ﾕﾆｵﾝ	144A-28
*	143A-27
*	407B-22
*	407A-19
*	407C-19
ﾕﾆｵﾝ, 2ｳｴｲﾌｭｰｴﾙﾎｰｽ	146A-11
ﾕﾆｵﾝ, 3ｳｴｲ	144A-12
ﾕﾆｵﾝ, ｳｵｰﾀﾘﾀｰﾝ	401B-5
*	401A-5
ﾕﾆｵﾝ, ﾌｭｰｴﾙﾎｰｽ	144A-9
ﾕﾆｵﾝﾎﾞﾙﾄ	144A-27
ﾕﾆｯﾄ, ｴﾝｼﾞﾝｺﾝﾄﾛｰﾙ	326A-16
ﾕﾆｯﾄ, ﾚｼﾞｽﾀﾋｰﾒｲﾙ	602A-14
*	602A-5
*	601A-25
ﾕﾆｯﾄ, ﾚｼﾞｽﾀﾒｰﾙ	602A-15
*	602A-6
*	601A-26

(ﾖ)

品　名	FIG.NO.
ﾖｰｸ, ｼﾌﾀ	206B-2
*	206A-2

(ﾗ)

品　名	FIG.NO.
ﾗｯﾁ, ﾌｯｸﾚﾊﾞｰ	410C-22
*	410B-21
*	410A-22
ﾗﾊﾞｰ, ｴｷｿﾞｰｽﾄｼｰﾙ	407C-15
*	407B-18
*	407A-15
ﾗﾍﾞﾙ, S. I. G. P.	135A-8
ﾗﾍﾞﾙ, ｴﾝｼﾞﾝｶﾊﾞｰ	410C-38
*	410B-37
*	410A-38
ﾗﾍﾞﾙ, ｵｲﾙ/ｸﾘｱﾗﾝｽ	135A-9

(リ)

品　名	FIG.NO.
ﾘｻﾞｰﾊﾞｱｯｼ	337A-16
ﾘﾃｰﾅ, ﾊﾞﾙﾌﾞｽﾌﾟﾘﾝｸﾞ	121B-17
*	121A-15
ﾘｰﾄﾞ (L:165)	336B-2
*	336B-26
*	336A-26
*	337A-33
*	336A-2
*	336C-26
*	336C-2
ﾘｰﾄﾞ (L:310)	405B-6
*	405C-9
*	337A-35
*	405A-9
ﾘｰﾄﾞ, ﾊﾞｯﾃﾘ	322A-32-1
*	322A-32-2
*	322B-32-2
*	322B-32-1
ﾘｰﾄﾞｱｯｼ, ﾌｭｰｴﾙ, ｹﾞｰｼﾞ	501A-11
ﾘﾓｰﾄｺﾝﾄﾛｰﾙｱｯｼ	508A-1
ﾘﾓｰﾄｺﾝﾄﾛｰﾙｱｯｼ, ｺﾝｿｰﾙ	517A-1
*	518A-1
ﾘﾓｰﾄｺﾝﾄﾛｰﾙｱｯｼ, ｼﾝｸﾞﾙ	545A-1
*	544A-1
ﾘﾓｰﾄｺﾝﾄﾛｰﾙｱｯｼ, ﾃﾞｭｱﾙ	542A-1
*	541A-1
ﾘﾚｰｱｯｼ	322A-13
*	322B-14
*	322B-13
*	322A-14

品　名	FIG.NO.
ﾘﾚｰｱｯｼ, PTT	326A-14
ﾘﾝｸﾞ	405C-8
*	405B-5
*	405A-8
ﾘﾝｸ, ｸﾗｯﾁﾚﾊﾞｰ	204B-5
*	204A-5
ﾘﾝｸﾞ, ｽﾅｯﾌﾟ	542A-7
*	542A-37
*	545A-7
*	518A-36
*	545A-37
*	518A-5
ﾘﾝｸ, ﾁﾙﾄﾛｯｸﾚﾊﾞｰ	336B-18
*	336A-18
*	336C-18
ﾘﾝｸｱｯｼ, ﾄﾞﾗｯｸﾞ	575A-3
ﾘﾝｸｾｯﾄ, ﾄﾞﾗｯｸﾞ	575A-1
ﾘﾝｸﾞｾｯﾄ, ﾋﾟｽﾄﾝ	116A-2
*	337A-15
ﾘﾝｸﾞｾｯﾄ, ﾋﾟｽﾄﾝ(OS:0.50)	116A-15

(ル)

品　名	FIG.NO.
ﾙｰﾊﾞ, ﾁﾙﾄｱｯﾌﾟﾊﾝﾄﾞﾙ	420B-9
*	420A-9
ﾙｰﾊﾞ, ﾁﾙﾄｱｯﾌﾟﾊﾝﾄﾞﾙ(ﾏｯﾄﾚｯﾄﾞ)	420C-9

(レ)

品　名	FIG.NO.
ﾚｷﾞｭﾚｰﾀ, ﾌｭｰｴﾙﾌﾟﾚｯｼｬ	143A-14
ﾚｸﾁﾌｱｲﾔ/ﾚｷﾞｭﾚｰﾀｱｯｼ	310A-1
ﾚﾊﾞｰ, ｼﾌﾄｾﾝｻ	326A-2
ﾚﾊﾞｰ, ｽﾛｯﾄﾙNO. 1	164A-3
ﾚﾊﾞｰ, ﾁﾙﾄﾛｯｸ	336A-15
*	336C-15
*	336B-15
ﾚﾊﾞｰ, ﾁﾙﾄﾛｯｸﾎﾞｰﾄ	336C-16
*	336A-16
*	336B-16
ﾚﾊﾞｰ, ﾊﾝﾄﾞﾙ	508A-25
*	517A-9
ﾚﾊﾞｰ, ﾌｯｸﾌﾛﾝﾄ	410B-20
*	410C-21
*	410A-21

品　名	FIG.NO.
ﾚﾊﾞｰ, ﾌｯｸﾘﾔｽﾀｰﾎﾞｰﾄﾞ	410B-17
*	410C-18
*	410A-18
ﾚﾊﾞｰ, ﾌｯｸﾘﾔﾎﾞｰﾄ	410A-19
*	410B-18
*	410C-19
ﾚﾊﾞｰ, ﾌﾘｰｽﾛｯﾄﾙ	508A-21
ﾚﾊﾞｰｱｯｼ	301A-5
ﾚﾊﾞｰｱｯｼ, ｸﾗｯﾁ	204A-1
*	204B-1
ﾚﾊﾞｰｱｯｼ, ｽﾛｯﾄﾙ	545A-23
*	542A-23
*	518A-22

(ロ)

品　名	FIG.NO.
ﾛｯｸﾜｯｼｬ	337A-30
*	322A-21
*	322B-21
ﾛｯﾄﾞ, ｸﾗｯﾁ	204A-16-2
*	204B-16
ﾛｯﾄﾞ, ｸﾗｯﾁ(L)	204A-16-1
ﾛｯﾄﾞ, ｼﾌﾄ(L)	206A-1-1
ﾛｯﾄﾞ, ｼﾌﾄ(X)	206A-1-2
*	206B-1
ﾛｯﾄﾞ, ｽﾛｯﾄﾙNO. 1	164A-1
ﾛｯﾄﾞ, ﾌﾘｰｱｷｭﾑﾚｰﾀ	518A-42
ﾛｯﾄﾞ, ﾘﾓｺﾝﾌﾘｰｱｸｾﾙ	545A-34
*	542A-34
ﾛｰﾗ	518A-30
*	542A-12
*	545A-12
*	508A-18

(ワ)

品　名	FIG.NO.
ﾜｲﾔ, 6ｴｸｽﾃﾝｼｮﾝ	602A-9
ﾜｲﾔ, ｹﾞｰｼﾞｴｸｽﾃﾝｼｮﾝ	521A-11
ﾜｲﾔ, ﾃﾞｭｱﾙｹﾞｰｼﾞｱﾀﾞﾌﾟﾀ	602A-21
ﾜｲﾔ, ﾄﾘﾑﾒｰﾀｴｸｽﾃﾝｼｮﾝ(L:6500)	501A-25
ﾜｲﾔ, ﾆｭｰﾄﾗﾙ/PTTｽｲｯﾁ	517A-23
ﾜｲﾔｱｯｼ, PTTｽｲｯﾁｱﾀﾞﾌﾟﾀ	508A-2
ﾜｲﾔｱｯｼ, ﾆｭｰﾄﾗﾙ/PTTｽｲｯﾁ	541A-18
ﾜｲﾔｱｯｼ, ﾘﾓｺﾝ(L:2000)	521A-2
ﾜｲﾔｱｯｼ, ﾘﾓｺﾝｴｸｽﾃﾝｼｮﾝ(L:2000)	521A-1-1
ﾜｲﾔｱｯｼ, ﾘﾓｺﾝｴｸｽﾃﾝｼｮﾝ(L:3000)	521A-1-2
ﾜｲﾔｱｯｼ, ﾘﾓｰﾄｺﾝﾄﾛｰﾙ	508A-54-2
*	508A-54-1
*	508A-54-3
ﾜｯｼｬ	410C-25
*	143A-17
*	410A-25
*	410A-15
*	336C-11
*	410C-15
*	410B-24
*	410B-14
*	336B-11
*	310A-4
*	164A-18
*	144A-19
*	336A-11
*	322B-4
*	322A-4
*	518A-39
*	541A-6
*	541A-12
*	518A-37
*	517A-16
*	518A-4
*	518A-17
*	545A-18
*	544A-12
*	544A-13
*	544A-6
*	541A-13
*	542A-4
*	542A-18
*	220A-12-8
*	220C-12-1
*	220C-12-5
*	220A-12-5
*	545A-4
*	575A-7
*	220A-12-1
*	508A-45

品　名	FIG.NO.
*	517A-6
*	517A-14
*	508A-35
*	220C-12-8
*	508A-14
*	508A-27
ﾜｯｼｬ(10.5X19X2)	405C-5
*	405A-5
ﾜｯｼｬ(10.5X22X2.3)	118A-33
ﾜｯｼｬ(10X42X3)	116A-12
ﾜｯｼｬ(12.5X22X2.5)	407C-5
*	407B-8
*	407A-5
ﾜｯｼｬ(13.2X25X1)	410C-24
*	410B-23
*	410A-24
ﾜｯｼｬ(13.2X26X3)	335B-8
*	335A-8
ﾜｯｼｬ(13.2X45X3)	335A-9
*	335B-9
ﾜｯｼｬ(15X24X3)	401B-33
*	401A-33
ﾜｯｼｬ(16X32X3)	405B-16
*	405C-18
*	405C-19
*	405A-18
*	405A-19
*	405B-15
ﾜｯｼｬ(18.5X31X1)	407C-28
*	407B-31
*	407A-28
ﾜｯｼｬ(30X38X1.7)	220A-12-2
*	220C-12-2
ﾜｯｼｬ(30X38X1.9)	220A-12-3
*	220C-12-3
ﾜｯｼｬ(30X38X2.1)	220A-12-4
*	220C-12-4
ﾜｯｼｬ(30X38X2.3)	220C-12-6
*	220A-12-6
ﾜｯｼｬ(30X38X2.4)	220A-12-7
*	220C-12-7
ﾜｯｼｬ(30X38X2.6)	220C-12-9
*	220A-12-9
ﾜｯｼｬ(30X38X2.7)	220A-12-10
*	220C-12-10
ﾜｯｼｬ(30X38X2.8)	220C-12-11
*	220A-12-11
ﾜｯｼｬ(30X47X6)	220B-24
ﾜｯｼｬ(32X47X3)	220B-25
ﾜｯｼｬ(35X46X0.6)	220B-10-1

品　名	FIG.NO.
ﾜｯｼｬ(35X46X0.8)	220B-10-2
ﾜｯｼｬ(35X46X0.9)	220B-10-5
ﾜｯｼｬ(35X46X0.95)	220B-10-7
ﾜｯｼｬ(35X46X1)	220B-10-6
ﾜｯｼｬ(35X46X1.05)	220B-10-9
ﾜｯｼｬ(35X46X1.1)	220B-10-8
ﾜｯｼｬ(35X46X1.15)	220B-10-3
ﾜｯｼｬ(35X46X1.2)	220B-10-4
ﾜｯｼｬ(39.5X64X1)	336C-8
*	336B-8
*	336A-8
ﾜｯｼｬ(5.5X12X0.8)	326A-3
*	541A-28
*	544A-22
ﾜｯｼｬ(5.5X16X1.5)	545A-45
*	542A-47
ﾜｯｼｬ(5.5X18X1)	123A-29
ﾜｯｼｬ(6.5X13X1.0)	336B-22
*	336A-22
*	336C-22
ﾜｯｼｬ(6.5X15X1.0)	204A-6
*	204B-6
ﾜｯｼｬ(6.5X20X1.6)	164A-11
ﾜｯｼｬ(6.5X20X2)	410A-31
*	410C-31
*	410B-30
ﾜｯｼｬ(6.5X24X2)	508A-50
*	517A-20
ﾜｯｼｬ(75X100X2)	220A-13
*	220B-11
*	220C-13
ﾜｯｼｬ(7X12X1)	204A-26
*	204B-26
ﾜｯｼｬ(8.5X26X1.6)	206A-10
*	206B-10
ﾜｯｼｬ(8X17X2)	118A-28
ﾜｯｼｬ,ｸﾗﾝﾌﾟﾌﾞﾗｹｯﾄｼｬﾌﾄ	335A-4
*	335B-4
ﾜｯｼｬ,ﾊﾞﾗﾝｻ	118A-11
ﾜｯｼｬ,ﾘﾓｺﾝﾄﾞﾗｲﾌﾞｼｬﾌﾄ	545A-40
*	542A-40

(E)

品　名	FIG.NO.
Eﾘﾝｸﾞ	204B-4
*	204A-4
*	410A-41
*	410C-41
*	410B-40
*	518A-3
*	508A-39
*	542A-5
*	164A-14
*	545A-5
Oﾘﾝｸﾞ	337A-19
*	340A-4
*	144A-5
Oﾘﾝｸﾞ(D:1.2,ID:4.7)	113A-5
Oﾘﾝｸﾞ(D:1.9,ID:21.8)	113A-11
*	111A-17
*	140A-5
*	111B-17
Oﾘﾝｸﾞ(D:2,ID:29.5)	123A-8
Oﾘﾝｸﾞ(D:2.1,ID:8.8)	180B-24
*	180A-24
Oﾘﾝｸﾞ(D:2.4,ID:15.8)	180A-4
*	180B-4
Oﾘﾝｸﾞ(D:2.4,ID:21.8)	175A-6
Oﾘﾝｸﾞ(D:3.1,ID:104.4)	220B-29
*	220C-29
*	220A-29
Oﾘﾝｸﾞ(D:3.1,ID:26.4)	162A-3
*	118A-8
*	162B-3
*	401A-7
*	401B-7
Oﾘﾝｸﾞ(D:3.1,ID:32.7)	146A-15
Oﾘﾝｸﾞ(D:3.1,ID:65.4)	220C-35
*	220B-35
*	220A-35
Oﾘﾝｸﾞ(D:3.5,ID:59.6)	206B-11
*	206A-11
Oﾘﾝｸﾞ(D:5.7	119A-8
Oﾘﾝｸﾞ,ｱｯﾊﾟｶﾊﾞｰ	322A-11
*	322B-11
Oﾘﾝｸﾞ,ｵｲﾙﾌｲﾙﾀｽﾀﾝﾄﾞ	178A-3
Oﾘﾝｸﾞ,ﾊﾞﾗﾝｻｵｲﾙｷﾞﾔﾗﾘ	585A-4
*	113A-8
Oﾘﾝｸﾞｾｯﾄ	337A-9

(0)

品　名	FIG.NO.
*	337A-14
*	337A-20
Oﾘﾝｸﾞｾｯﾄ,ﾍｯﾄﾞ	337A-11

スズキ DF150/175 パーツカタログ

2017年 8月 作成
2017年 8月 発行

発行 スズキ株式会社
サービス技術部
サービス資料課
〒432-8611 静岡県浜松市南区高塚町300番地

Copyright © スズキ株式会社 2017 All Rights Reserved

SUZUKI MOTOR CORPORATION

PRINTED IN JAPAN

9900B-90276