SUZUKI

パーツカタログ

DF200/225/250

DF200T
DF225T
DF250T

OUTBOARD MOTOR

2017-8

初版

DF200

DF225

DF250

ま　え　が　き

このパーツカタログは、**スズキ船外機 DF200/225/250 型**の補給取扱い部品を収録してあります。

エンジン諸元	4サイクル	6気筒	総排気量	(内径×行程 95 ㎜× 85 ㎜)
			3614 ㎤	

DF200					
機種記号	年式	型式	トランサム	色	実施号機
DF200T	—	20002F	L, X	YAY, Y5S	20002F-810001 ～

DF225					
機種記号	年式	型式	トランサム	色	実施号機
DF225T	—	22503F	X	YAY, Y5S	22503F-810001 ～

DF250					
機種記号	年式	型式	トランサム	色	実施号機
DF250T	—	25003F	X, XX	YAY, Y5S	25003F-810001 ～

パーツカタログのご使用について

1

1. 記号および略語

1—1. サイズ等

A	：用品	L	：長さ、リンク数、容積	US	：アンダサイズ
AR	：必要量	NT	：歯　数	W	：巾
D	：線　径	OD	：外　径	W/	：同時使用
E.NO.	：エンジン番号	OPT	：オプション	#	：直送品
F.NO.	：フレーム番号	OS	：オーバサイズ	＊	：直売品
H	：高　さ	STD	：スタンダード	～	：より、から
ID	：内　径	T	：厚　さ		

12×34×5 ：内径×外径×厚さ(巾、長さ)

1—2. メーカー名

CHKK	：中央発条	NGK	：日本特殊陶業
DID	：大同工業	NHK	：日本発条
DK	：大金製作所	RK	：高砂チェン
FB	：古河電池	TEN	：富士通テン
IRC	：井上護謨工業	TR	：東海理化電機製作所
KYB	：萱場工業	YB	：湯浅電池
NABCO	：日本エアーブレーキ		

1—3. 構成部品の表示

品　番	品　名
×××××−×××××	○○○アッシ
×××××−×××××　　・○○○○	
×××××−×××××　　・○○○○	

└──構成部品(インナパーツ)を示します。

1ー4. 部品変更

備考欄の品番の前の→印は変更部品相互の互換性を表示します。

←○○○○○－○○○○○……「～より統一」を示し、旧 ←○→ 新です。

→○○○○○－○○○○○……「～に統一」を示し、旧 ←×→ 新です。

1ー5. 修正使用

ホース、チューブ等で寸法表示の→印は修正使用を表示します。

（例） L:200→180……200を180に修正して使用します。

2. 部品変更のお知らせ

部品が新設または変更となった場合、サービス・部品ニュース、統一部品一覧表などでご案内いたします。

販売店様にあっては、弊社代理店にお問い合わせください。

3. 部品の注文

部品ご注文の場合は、このパーツカタログをご参照の上、次の点にご留意され、正確にご注文ください。

3ー1. 品番、品名および数量

3ー2. フレーム番号およびエンジン番号と型式番号（年式）

3ー3. 部品メーカー（電装部品、保安部品など）

注※ 分解図は、補給部品索引のためのものです。分解、組立には使用しないで下さい。

※ 補給部品の中で車種間の共通化により、一部生産車の部品と異なる場合があります。あらかじめご了承ください。

※ 記載事項は予告なく変更することがあります。あらかじめご了承ください。

I.Dプレートの説明

I.Dプレートには下記の項目が刻印されています。

より正確な部品発注のため①機種名、②型式、③製造番号（号機）を確認下さい。

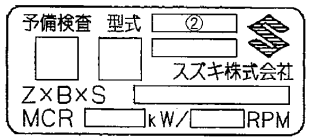

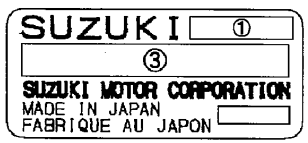

①機種名を示します。（例） DF250

②型式を示します。（例） 25003F

③製造番号（号機）を示します。（例） 810001

I.Dプレート

※取付位置：ブラケット、クランプ

FIG.111A

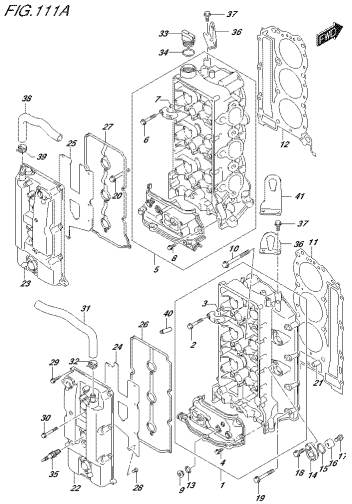

DF350_000_010_111A
CYLINDER HEAD

FIG.111B

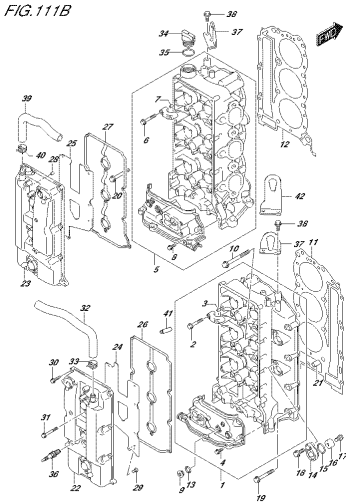

DF350_000_010_111B
CYLINDER HEAD

FIG.113A

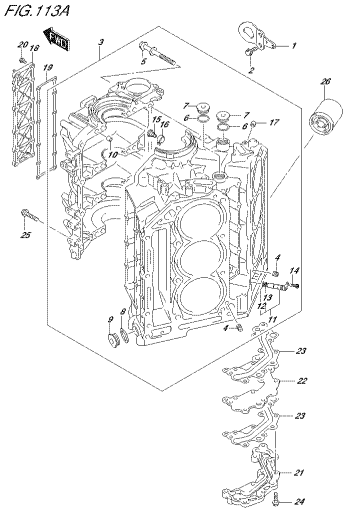

DF350_000_010_113A
CYLINDER BLOCK

FIG.116A

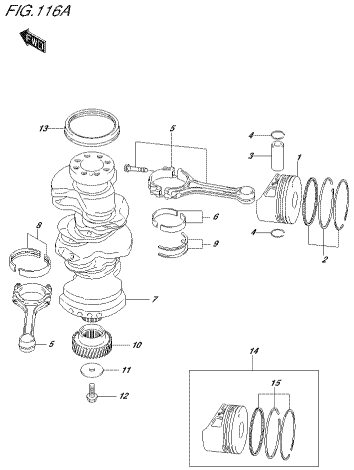

DF350_000_010_116A
CRANKSHAFT

FIG.119A

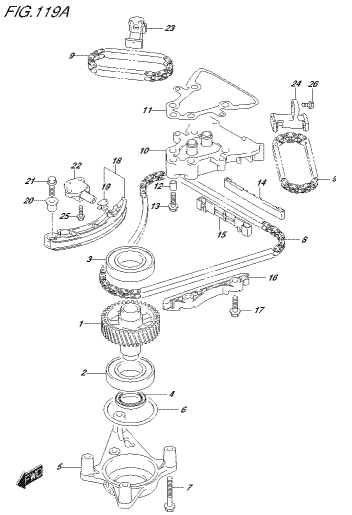

DF350_000_010_119A
TIMING CHAIN

FIG.121A

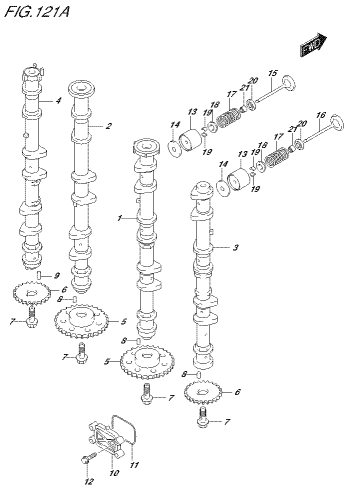

DF350_000_010_121A
CAMSHAFT

FIG.121B

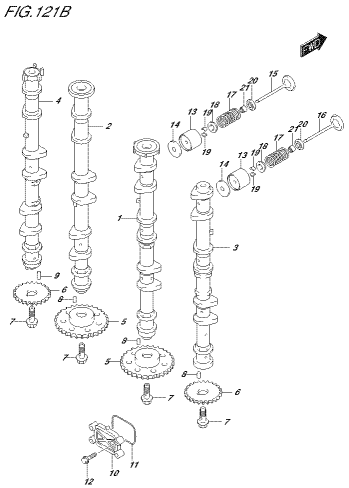

DF350_000_010_121B
CAMSHAFT

FIG.121C

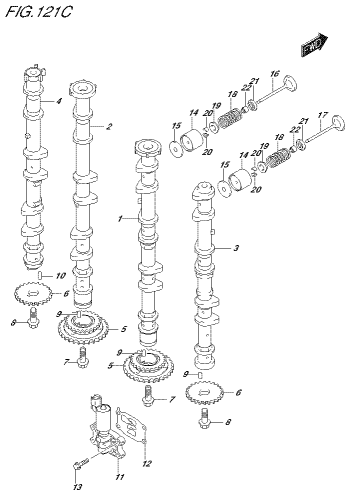

DF350_000_010_121C
CAMSHAFT

FIG.122A

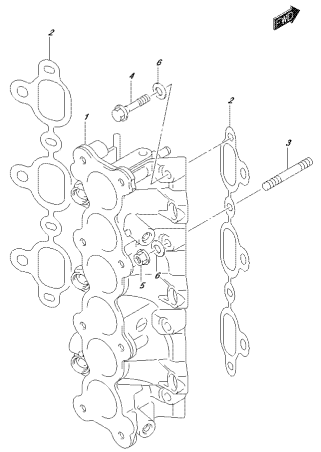

DF350_002_010_130A
INTAKE MANIFOLD

FIG.134A

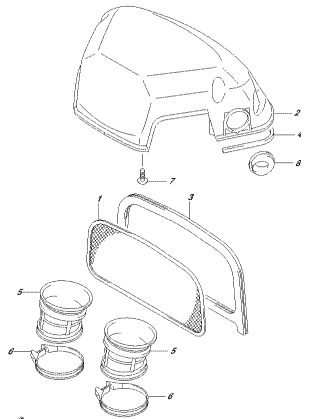

DF350_002_010_134A
SILENCER

FIG.136A

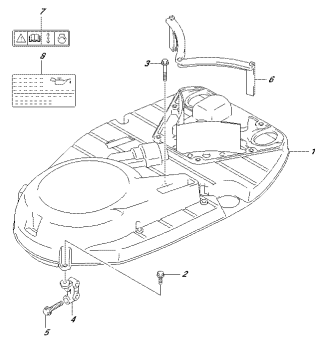

DF350_002_010_136A
RING GEAR COVER

FIG.140A

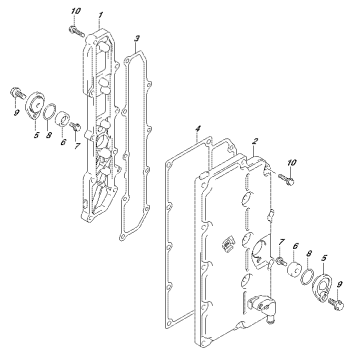

DF350_002_010_140A
EXHAUST COVER

FIG.144A

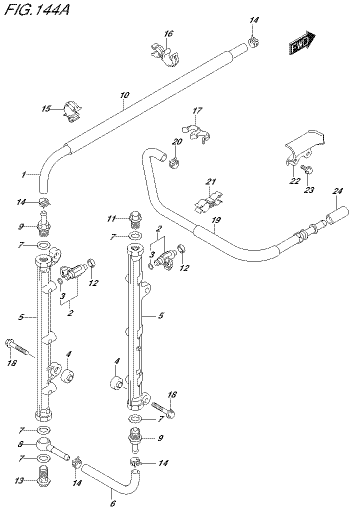

DF350_002_010_144A
FUEL INJECTOR

FIG.147A

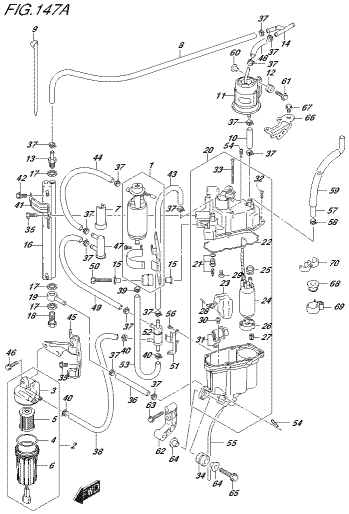

DF350_002_010_147A
FUEL PUMP/FUEL VAPOR SEPARATOR

FIG.160A

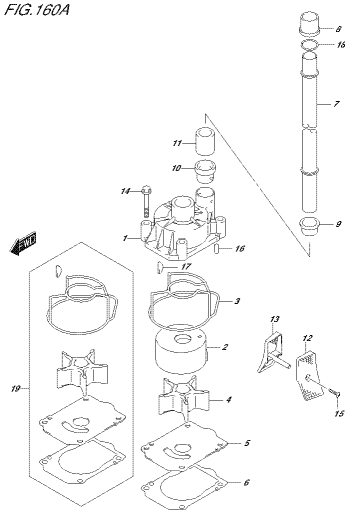

DF350_002_010_160A
WATER PUMP

FIG.160B

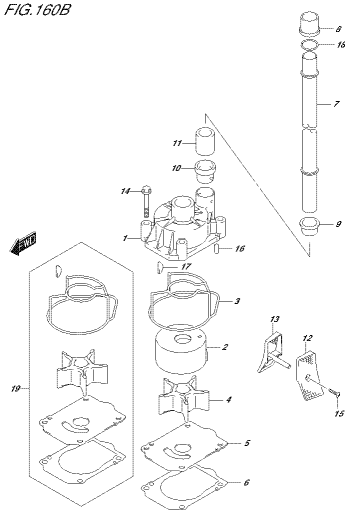

DF350_002_010_160B
WATER PUMP

FIG.160C

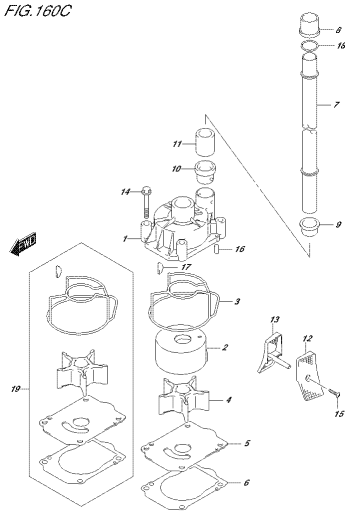

DF350_002_010_160C
WATER PUMP

FIG.162A

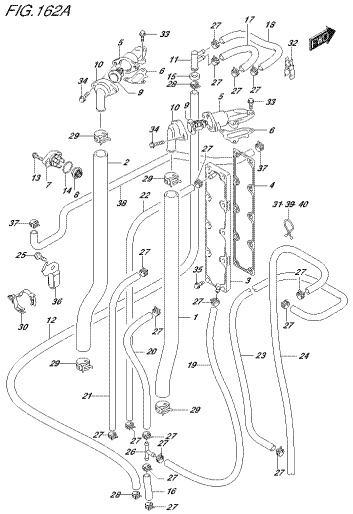

DF350_002_010_162A
THERMOSTAT

FIG.163A

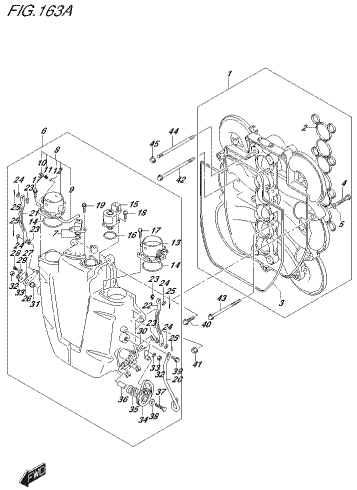

DF350_002_010_163A
THROTTLE BODY

FIG.163B

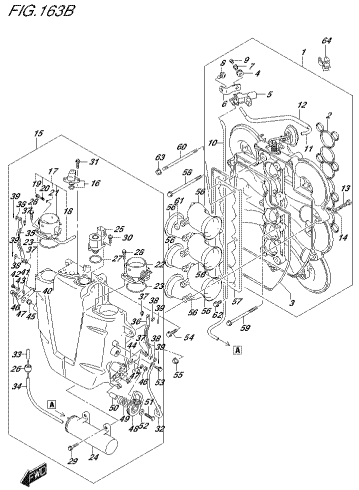

DF350_002_010_163B
THROTTLE BODY

FIG.164A

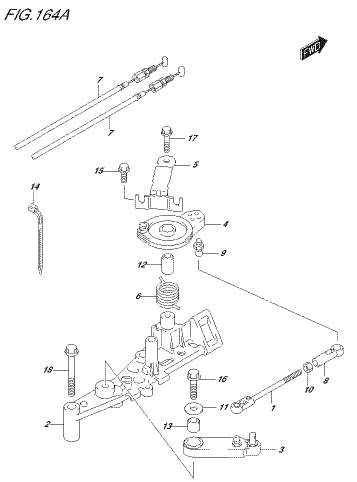

DF350_002_010_164A
THROTTLE ROD

FIG.175A

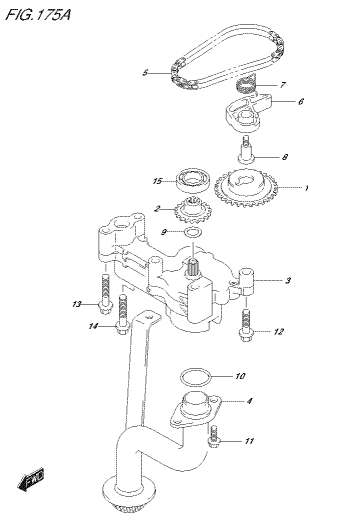

DF350_002_010_175A
OIL PUMP

FIG.180A

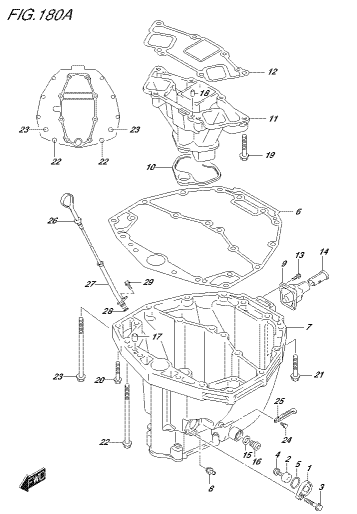

DF350_002_010_180A
OIL PAN

FIG.204A

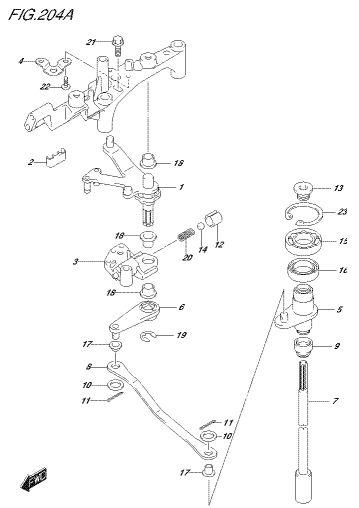

DF350_002_010_204A
CLUTCH SHAFT

FIG.204B

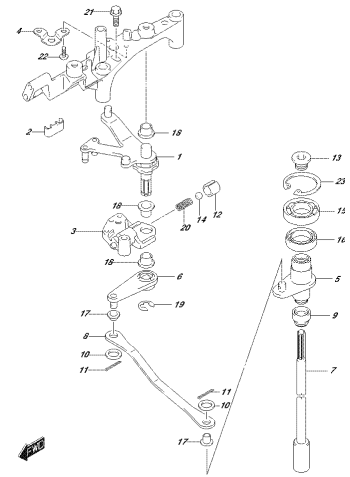

DF350_000_010_204B
CLUTCH SHAFT

FIG.206A

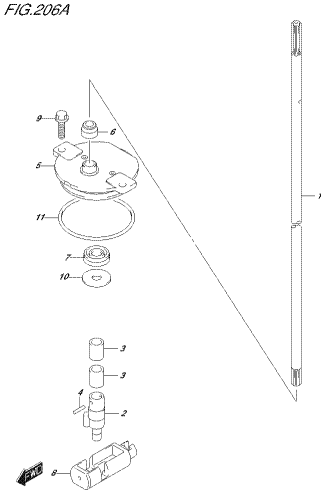

DF350_000_010_206A
CLUTCH ROD

FIG.206B

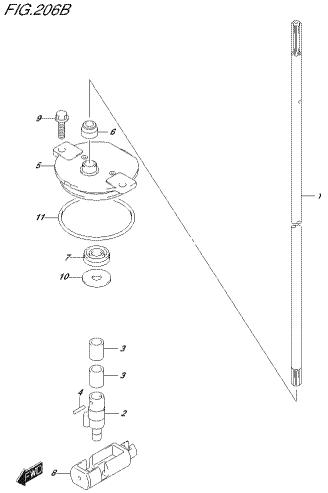

DF350_000_010_206B
CLUTCH ROD

FIG.220A

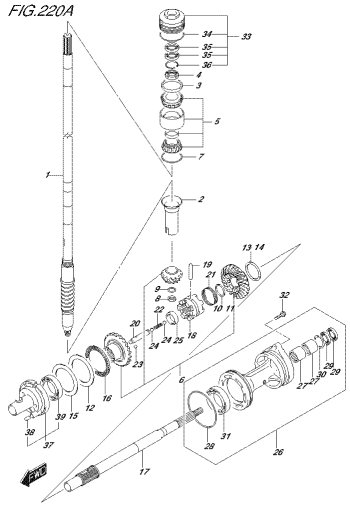

DF350_000_010_220A
TRANSMISSION

FIG.220B

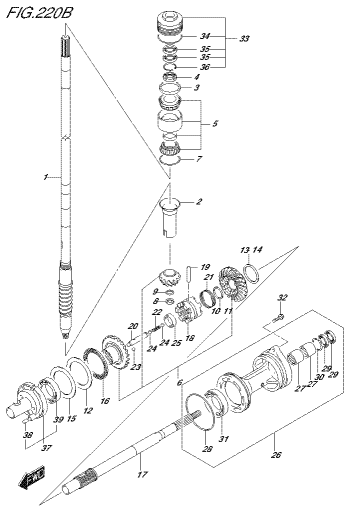

DF350_000_010_220B
TRANSMISSION

FIG.220C

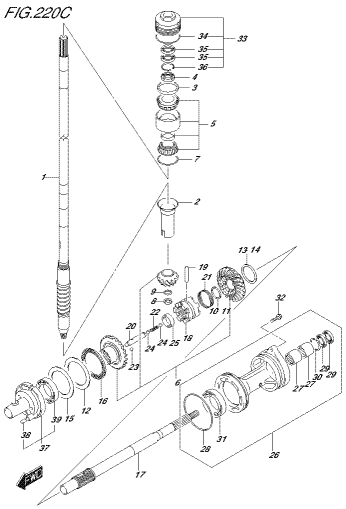

DF350_000_010_220C
TRANSMISSION

FIG.301A

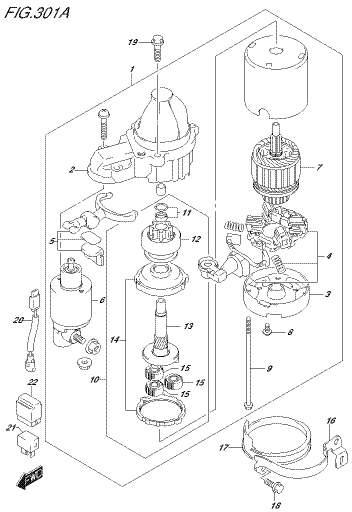

DF350_000_010_301A
STARTING MOTOR

FIG.303A

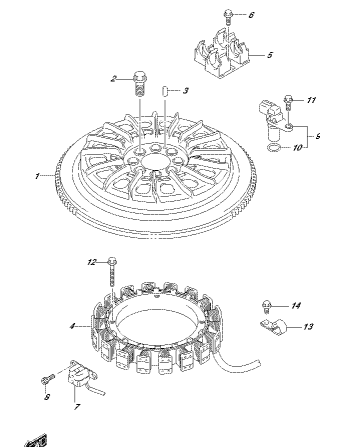

DF350_000_010_303A
MAGNETO

FIG.303B

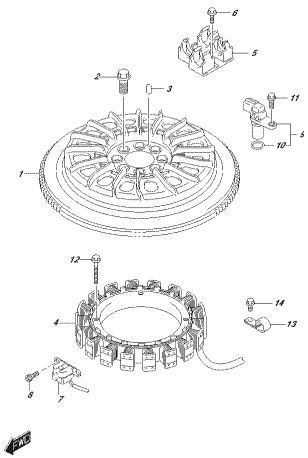

DF350_000_010_303B
MAGNETO

FIG.310A

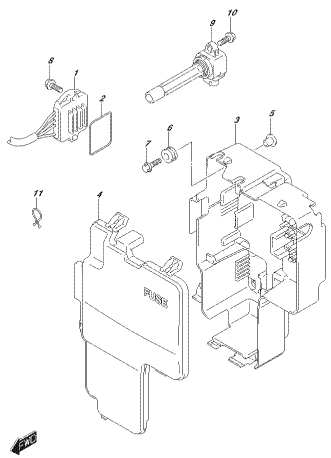

DF350_000_010_310A
RECTIFIER/IGNITION COIL

FIG.315A

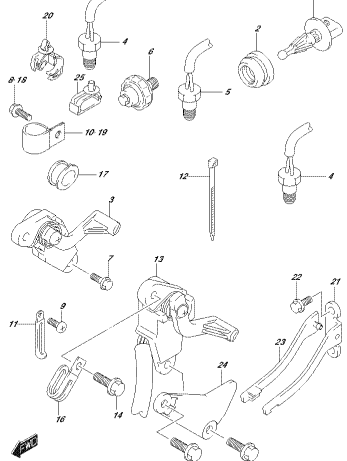

DF350_000_010_315A
SENSOR

FIG.315B

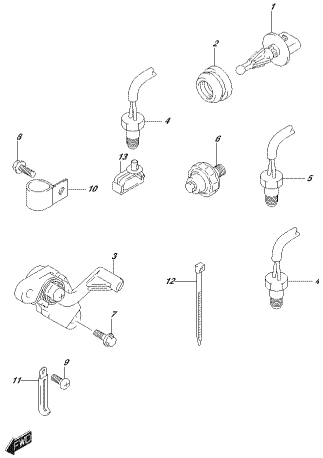

DF350_000_010_315B
SENSOR

FIG.322A

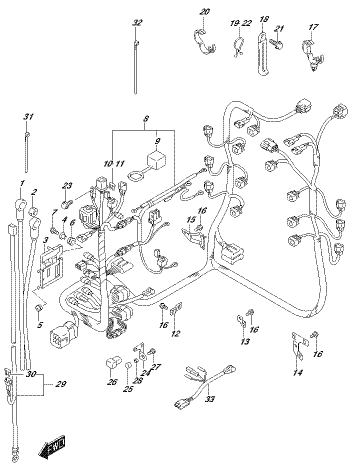

DF350_000_010_322A
HARNESS

FIG.322B

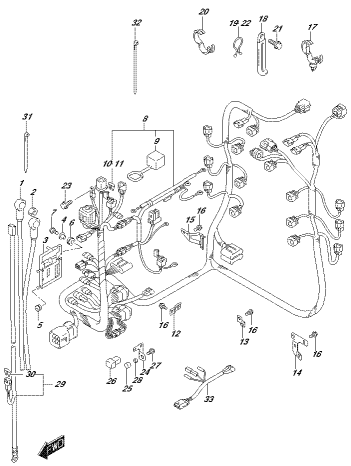

DF350_000_010_322B
HARNESS

FIG.322C

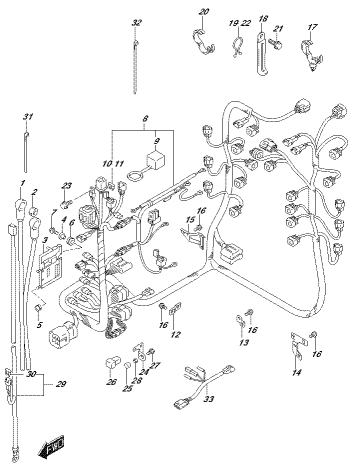

DF350_000_010_322C
HARNESS

FIG.326A

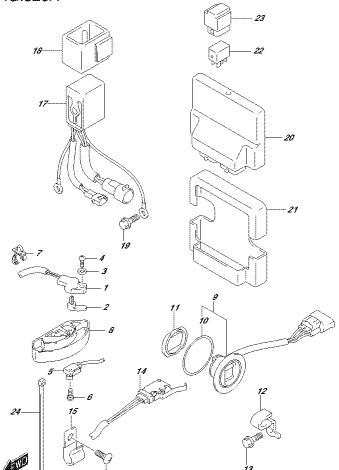

DF350_000_010_326A
PTT SWITCH/ENGINE CONTROL UNIT

FIG.326B

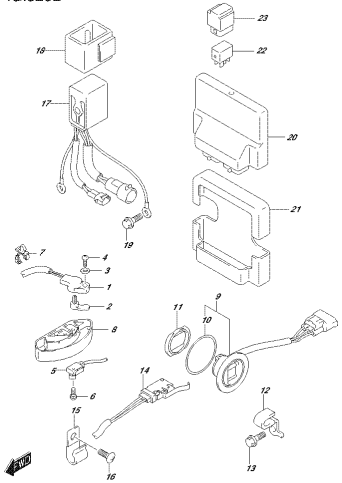

DF350_000_010_326B
PTT SWITCH(ENGINE CONTROL UNIT

FIG.335A

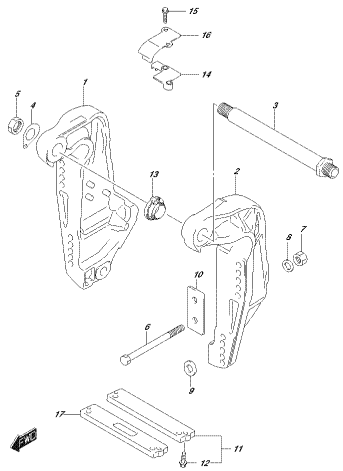

DF350_000_010_335A
CLAMP BRACKET

FIG.335B

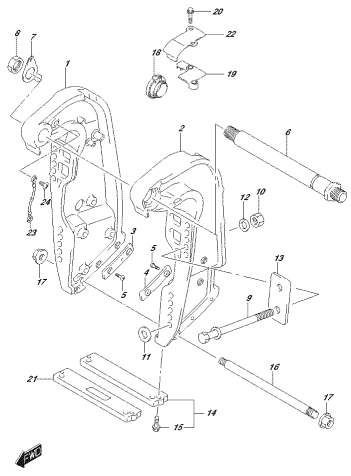

DF350_000_010_335B
CLAMP BRACKET

FIG.336A

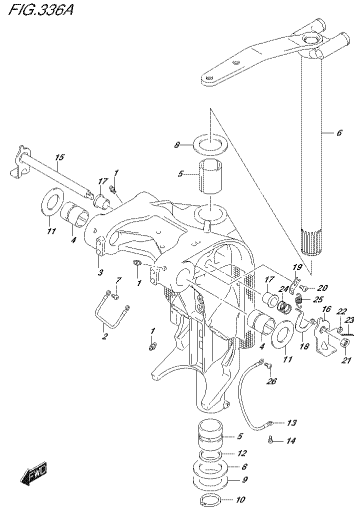

DF350_000_010_336A
SWIVEL BRACKET

FIG.336B

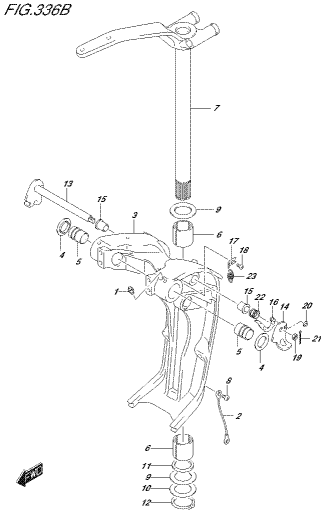

DF350_000_010_336B
SWIVEL BRACKET

FIG.337A

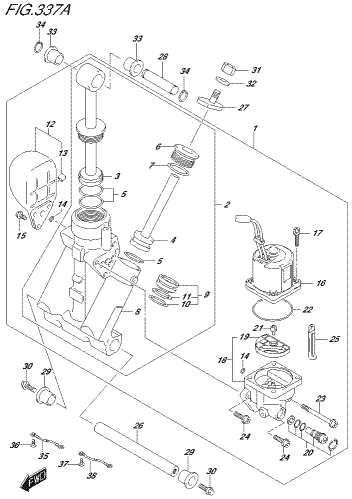

DF350_000_010_337A
TRIM CYLINDER

FIG.337B

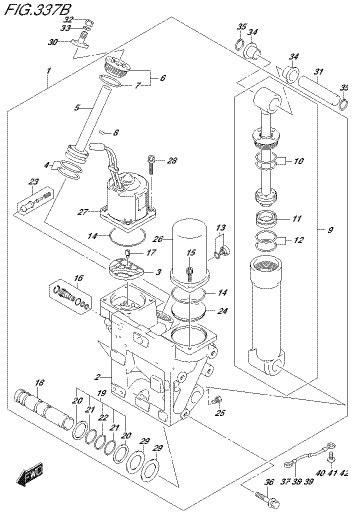

DF350_000_010_337B
TRIM CYLINDER

FIG.340A

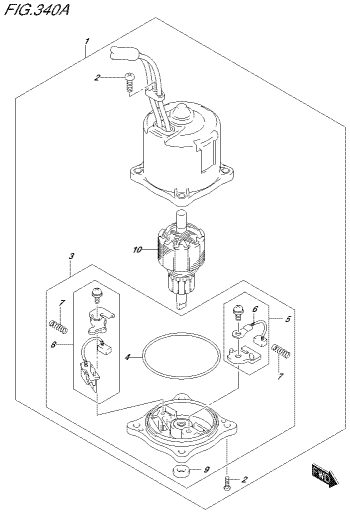

DF350_000_010_340A
PTT MOTOR

FIG.340B

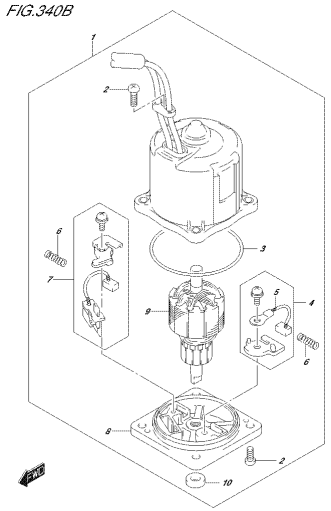

DF350_000_010_340B
PIT MOTOR

FIG.401A

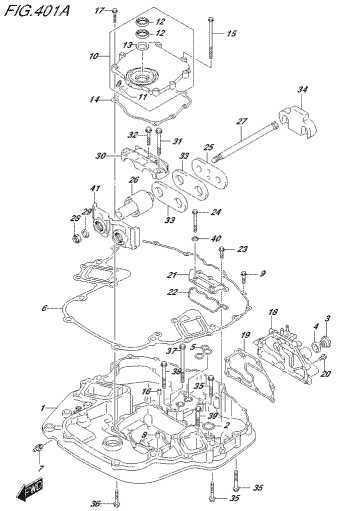

DF350_000_010_401A
ENGINE HOLDER

FIG.401B

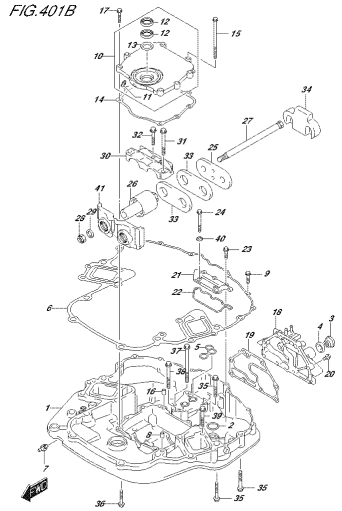

DF350_000_010_401B
ENGINE HOLDER

FIG.405A

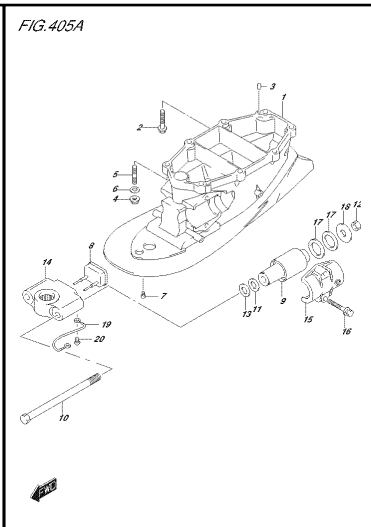

DF350_000_010_405A
DRIVE SHAFT HOUSING

FIG.405B

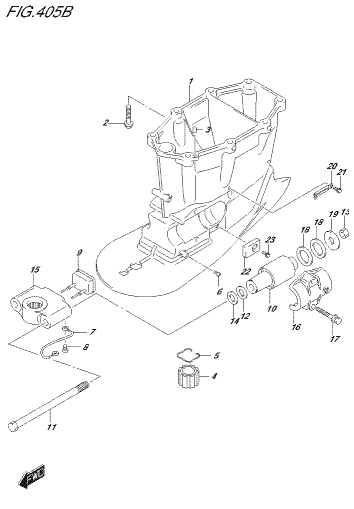

DF350_000_010_405B
DRIVE SHAFT HOUSING

FIG.405C

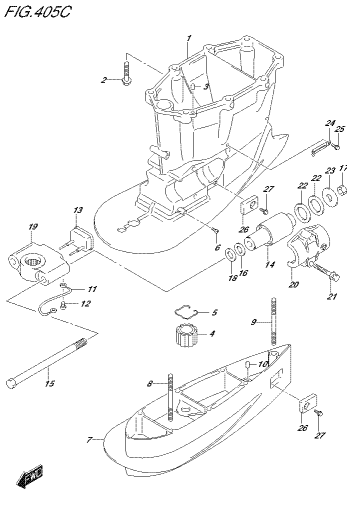

DF350_000_010_405C
DRIVE SHAFT HOUSING

FIG.407A

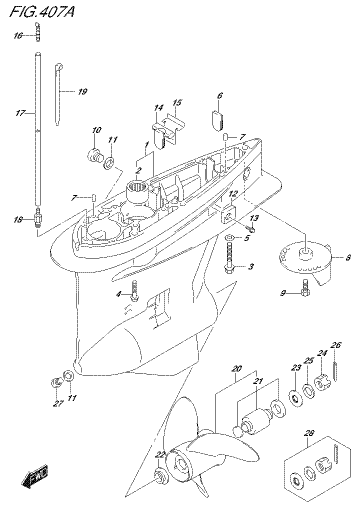

DF350_000_010_407A
GEAR CASE

FIG.407B

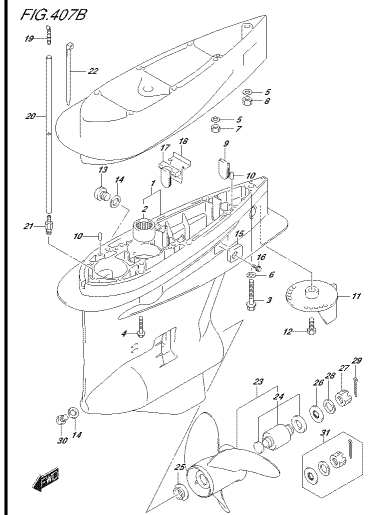

DF350_000_010_407B
GEAR CASE

FIG.410A

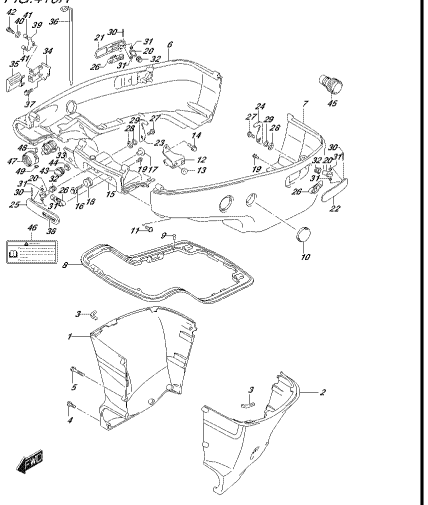

DF350, 000, 010, 410A
SIDE COVER

FIG.410B

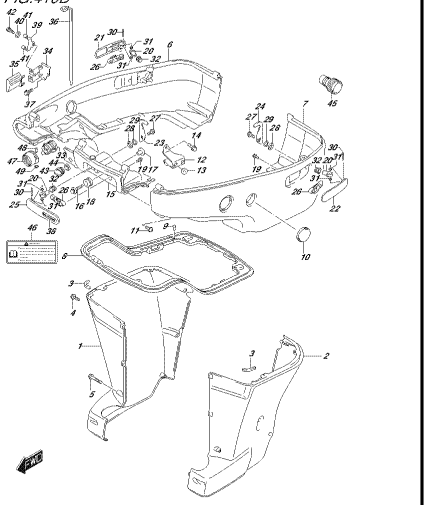

DF350, 000, 010, 410B
SIDE COVER

FIG.410C

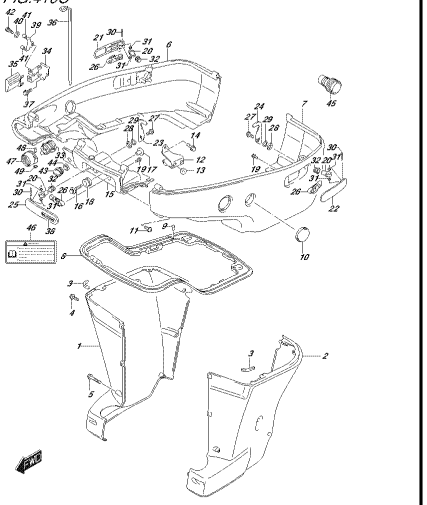

DF350, 000, 010, 410C
SIDE COVER

FIG.420A

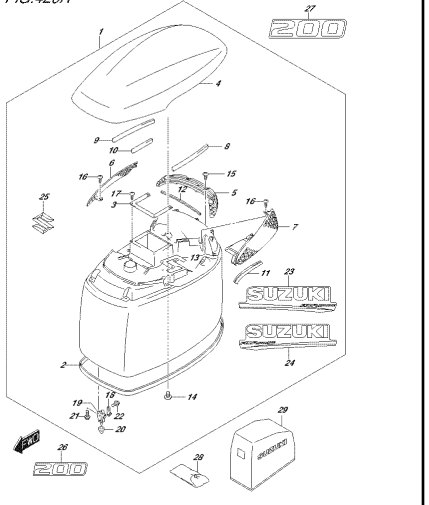

DF350, 000, 010, 420A
ENGINE COVER

FIG.420B

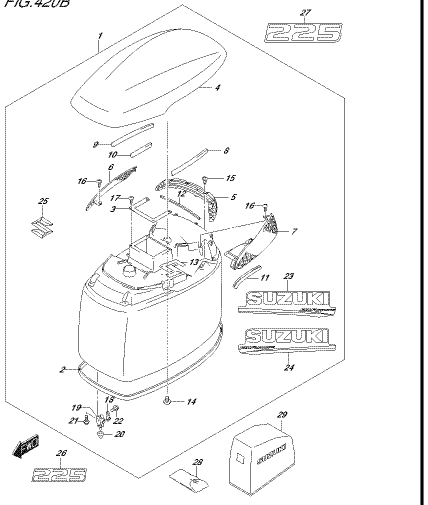

DF350, 000, 010, 420B
ENGINE COVER

FIG.420C

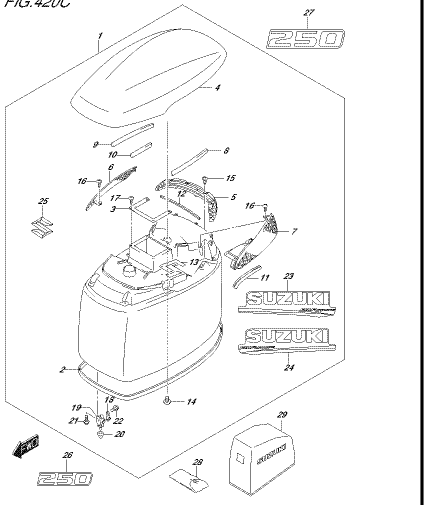

DF350, 000, 010, 420C
ENGINE COVER

FIG.430A

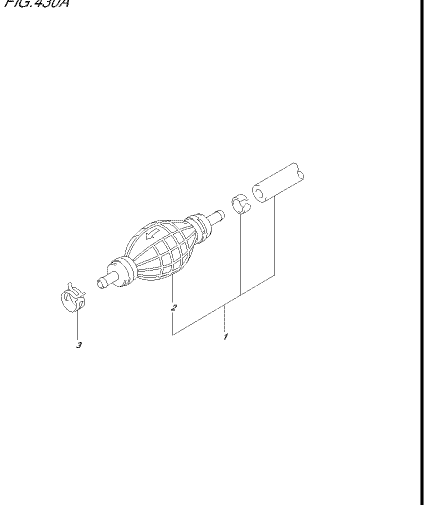

DF350, 000, 010, 430A
FUEL HOSE

FIG.442A

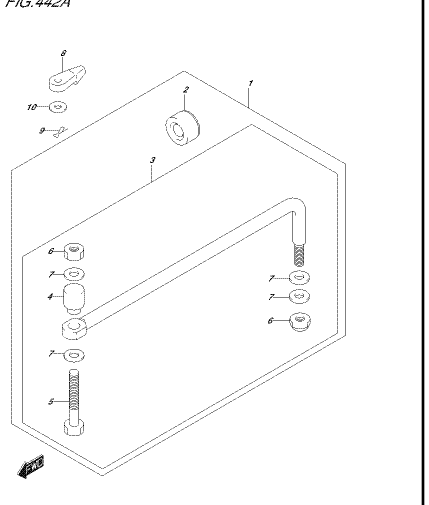

DF350, 000, 010, 442A
DRAG LIVA

FIG.460A

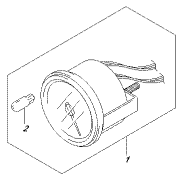

DF350_000_010_460A
METER

FIG.501A

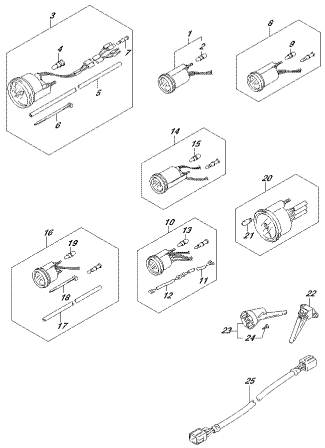

DF350_000_010_501A
OPT:METER

FIG.508A

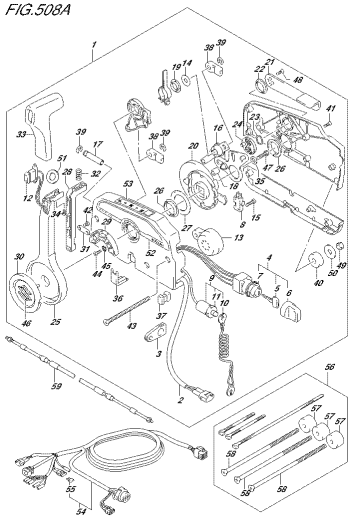

DF350_000_010_508A
OPT:REMOTE CONTROL

FIG.517A

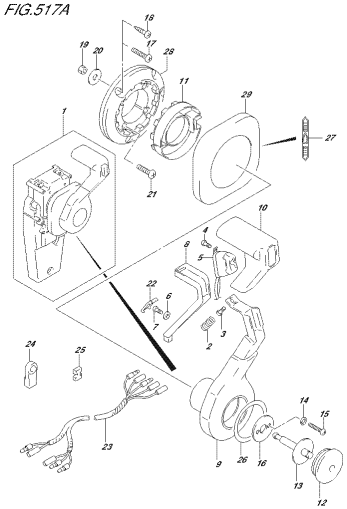

DF350_000_010_517A
OPT:CONCEALED REMOCON (1)

FIG.518A

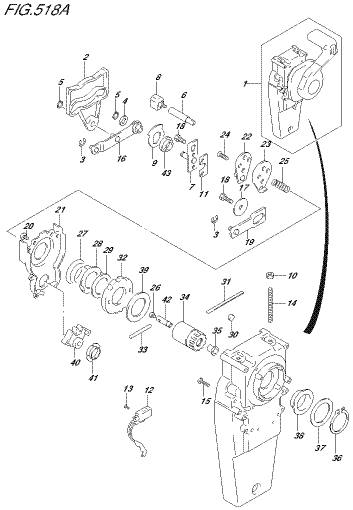

DF350_000_010_518A
OPT:CONCEALED REMOCON (2)

FIG.521A

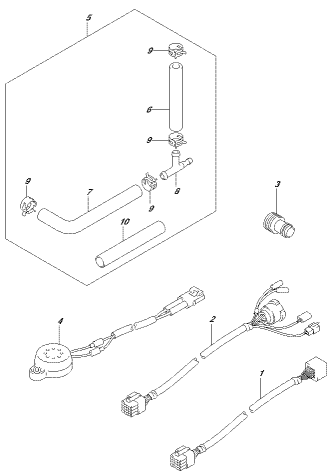

DF350_000_010_521A
OPT:HARNESS

FIG.530A

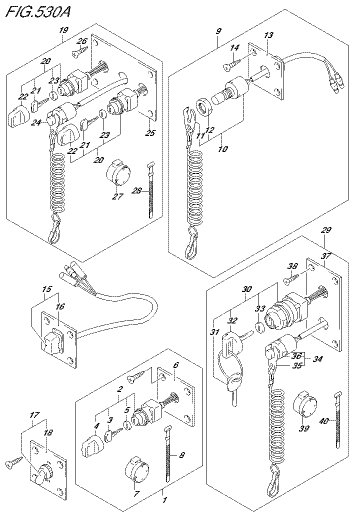

DF350_000_010_530A
OPT:SWITCH

FIG.541A

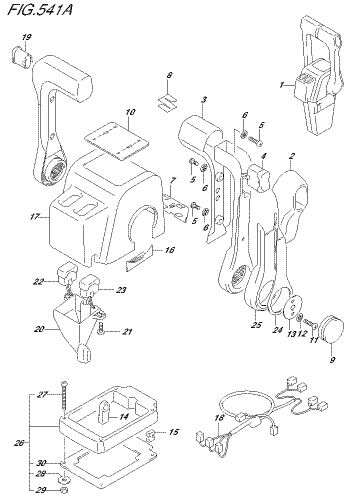

DF350_000_010_541A
OPT:REMOTE CONTROL ASSY DUAL (1)

FIG.542A

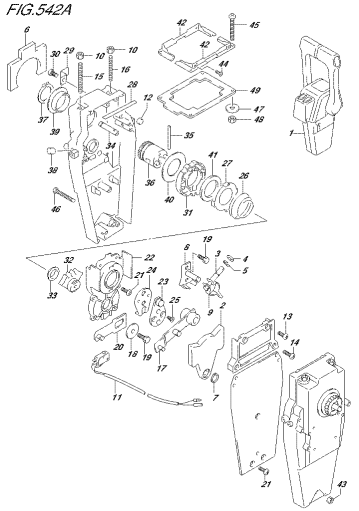

DF350_000_010_542A
OPT:REMOTE CONTROL ASSY DUAL (2)

FIG.544A

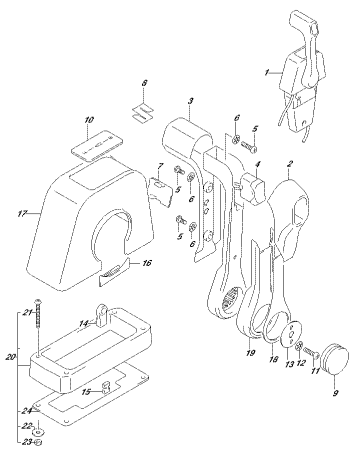

DF350_000_010_544A
OPT:REMOTE CONTROL ASSY SINGLE (1)

FIG.545A

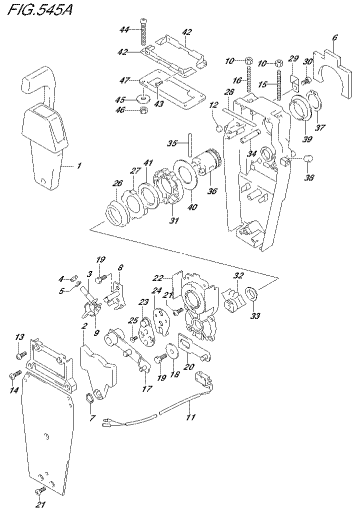

DF350_000_010_545A
OPT:REMOTE CONTROL ASSY SINGLE (2)

FIG.585A

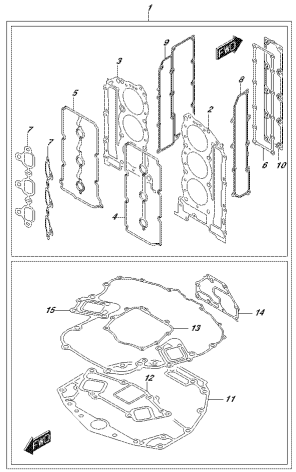

DF350_000_010_585A
OPT:GASKET SET

FIG.601A

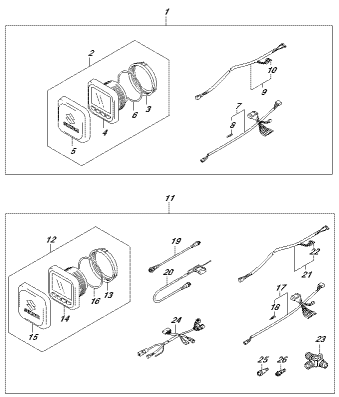

DF350_000_010_601A
OPT:MULTI FUNCTION GAUGE (1)

FIG.602A

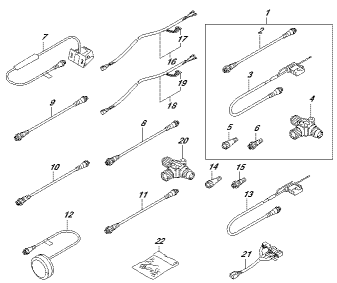

DF350_000_010_602A
OPT:MULTI FUNCTION GAUGE (2)

FIG.111A

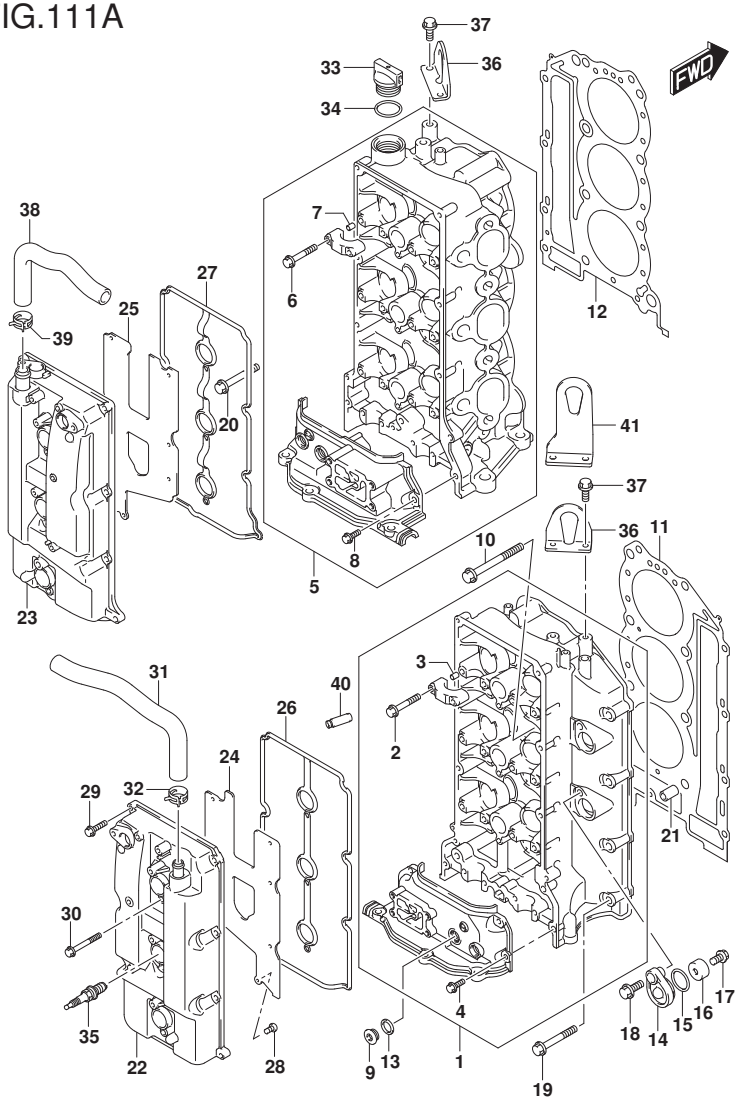

FIG.111A (1-B-2) ｼﾘﾝﾀﾞ ﾍｯﾄﾞ (DF200T)(DF225T)

見出番号	品番	品名	使用個数	備考	標準作業時間
1	11101-93J13	ﾍｯﾄﾞｱｯｼ,ｼﾘﾝﾀﾞｽﾀｰﾎﾞｰﾄﾞ	1		
2	11128-90J00	･ﾎﾞﾙﾄ,ｶﾑｼｬﾌﾄﾊｳｼﾞﾝｸﾞ(6X39)	16		
3	09206-08001	･ﾋﾟﾝ(8X11)	14		
4	01550-06207	･ﾎﾞﾙﾄ	4		
5	11103-93J13	ﾍｯﾄﾞｱｯｼ,ｼﾘﾝﾀﾞﾎﾟｰﾄ	1		
6	11128-90J00	･ﾎﾞﾙﾄ,ｶﾑｼｬﾌﾄﾊｳｼﾞﾝｸﾞ(6X39)	16		
7	09206-08001	･ﾋﾟﾝ(8X11)	14		
8	01550-06207	･ﾎﾞﾙﾄ	2		
9	11116-93J01	ﾌﾟﾗｸﾞ	4		
10	11119-93J00	ﾎﾞﾙﾄ,ｼﾘﾝﾀﾞﾍｯﾄﾞ	16		
11	11141-93J10	ｶﾞｽｹｯﾄ,ｼﾘﾝﾀﾞﾍｯﾄﾞｽﾀｰﾎﾞｰﾄﾞ	1		
12	11142-93J10	ｶﾞｽｹｯﾄ,ｼﾘﾝﾀﾞﾍｯﾄﾞﾎﾟｰﾄ	1		
13	09168-16009	ｶﾞｽｹｯﾄ(16X22X0.8)	4		
14	11261-93J00	ｶﾊﾞｰ,ﾌﾟﾛﾃｸｼｮﾝｱﾉｰﾄﾞ	4		
15	09280-22019	Oﾘﾝｸﾞ(D:1.9,ID:21.8)	4		
16	55321-87J01	ｱﾉｰﾄﾞ,ﾌﾟﾛﾃｸｼｮﾝ	4		
17	09103-06281	ﾎﾞﾙﾄ(6X14)	4		
18	01550-08207	ﾎﾞﾙﾄ	4		
19	01550-08607	ﾎﾞﾙﾄ	5	ｽﾀｰﾎﾞｰﾄﾞ	
20	01550-08607	ﾎﾞﾙﾄ	4	ﾎﾟｰﾄ	
21	09206-14004	ﾋﾟﾝ(14X11.4X23)	4		

DF200T
DF225T

DF250_000_018_111A
CYLINDER HEAD

FIG.111A

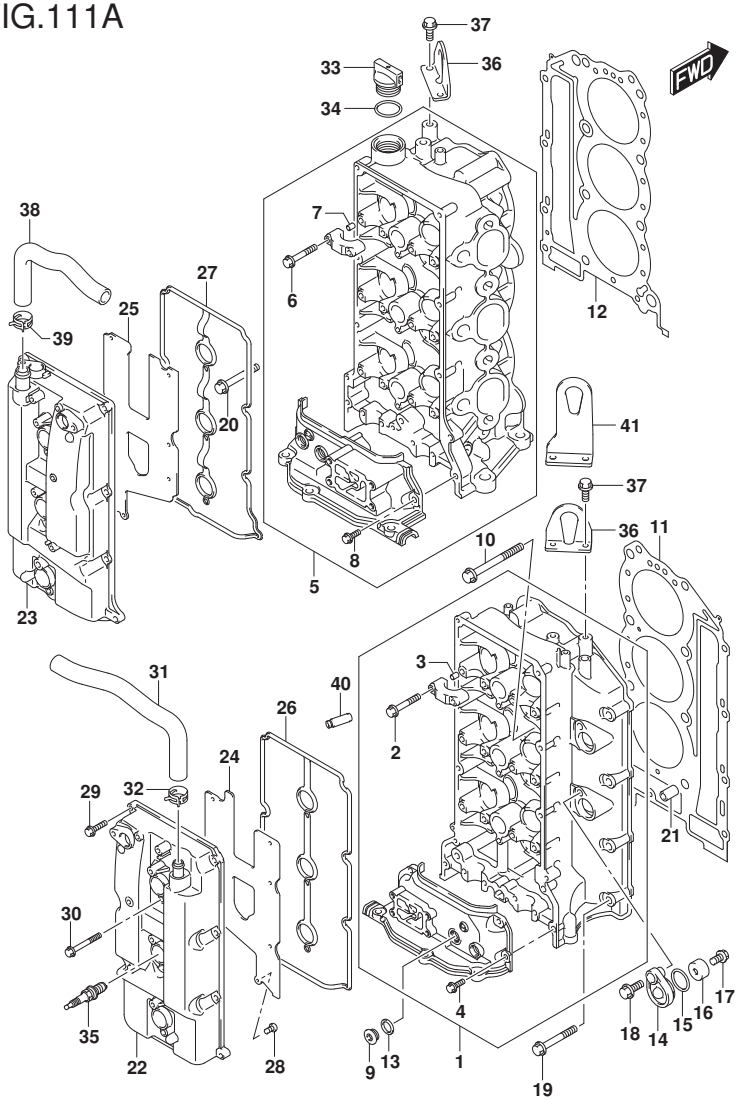

FIG.111A (1-B-3) ｼﾘﾝﾀﾞ ﾍｯﾄﾞ (DF200T)(DF225T)

見出番号	品番	品名	使用個数	備考	標準作業時間
22	11170-93J01	ｶﾊﾞｰ,ｼﾘﾝﾀﾞﾍｯﾄﾞｽﾀｰﾎﾞｰﾄﾞ	1		
23	11180-93J02	ｶﾊﾞｰ,ｼﾘﾝﾀﾞﾍｯﾄﾞﾎﾞｰﾄ	1		
24	11173-93J00	ﾌﾟﾚｰﾄ,ﾌﾞﾘｰｻﾞｽﾀｰﾎﾞｰﾄﾞ	1		
25	11183-93J00	ﾌﾟﾚｰﾄ,ﾌﾞﾘｰｻﾞﾎﾞｰﾄ	1		
26	11179-93J00	ｶﾞｽｹｯﾄ,ｼﾘﾝﾀﾞﾍｯﾄﾞｶﾊﾞｰｽﾀｰﾎﾞｰﾄﾞ	1		
27	11189-93J00	ｶﾞｽｹｯﾄ,ｼﾘﾝﾀﾞﾍｯﾄﾞｶﾊﾞｰﾎﾞｰﾄ	1		
28	02112-0612A	ｽｸﾘｭ	14		
29	01547-06257	ﾎﾞﾙﾄ	16		
30	01547-06507	ﾎﾞﾙﾄ	6		
31	11174-93J10	ﾎｰｽ,ﾌﾞﾘｰｻﾞｽﾀｰﾎﾞｰﾄﾞ	1		
32	09401-18410	ｸﾘｯﾌﾟ	1		
33	11382-93J00	ｷｬｯﾌﾟ,ｵｲﾙﾌｲﾗ	1		
34	09280-26006	Oﾘﾝｸﾞ(D:3.1,ID:26.4)	1		
35	#09482-00427	ｽﾊﾟｰｸﾌﾟﾗｸﾞ(NGK BKR6E)	6	NGK	
36	11291-93J00	ﾌﾂｸ,ｴﾝｼﾞﾝ	2		
37	01550-08207	ﾎﾞﾙﾄ	4		
38	11184-93J10	ﾎｰｽ,ﾌﾞﾘｰｻﾞﾎﾞｰﾄ	1		
39	09401-18410	ｸﾘｯﾌﾟ	1		
40	11115-93J10-001	ｶﾞｲﾄﾞ,ﾊﾞﾙﾌﾞ(OS)	24	OPT	
41	11291-98J00	ﾌﾂｸ,ｴﾝｼﾞﾝ	1	OPT	

DF200T
DF225T

DF250_000_018_111A
CYLINDER HEAD

FIG.111B

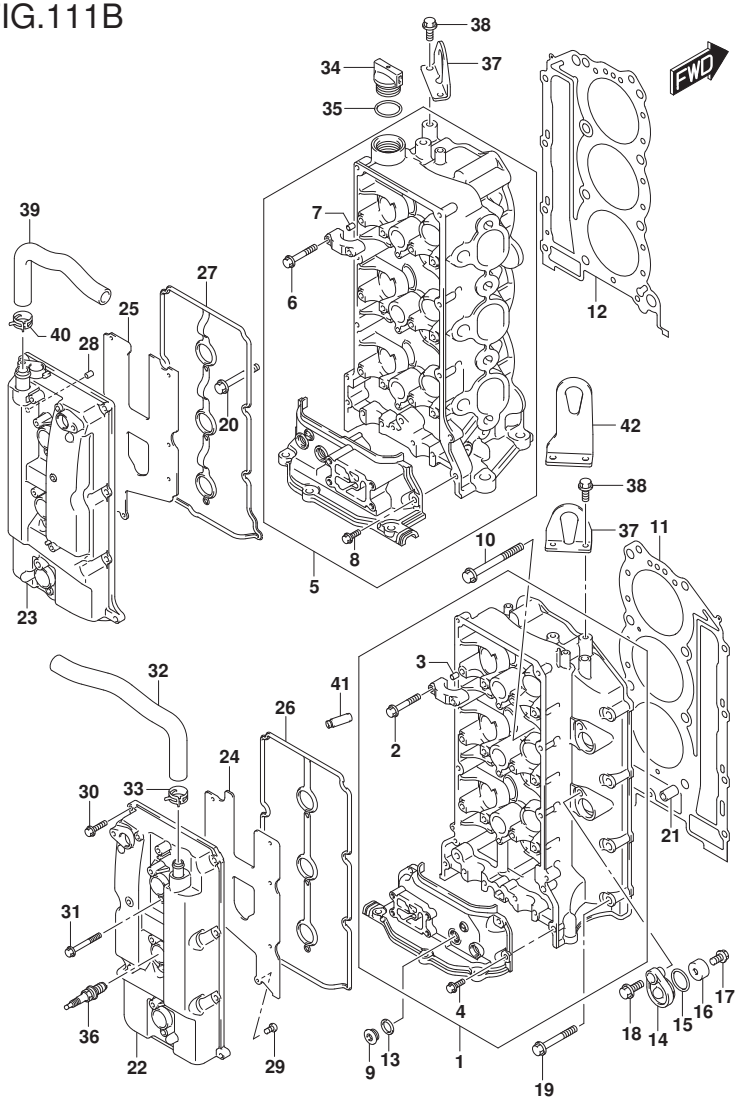

FIG.111B (1-B-4) ｼﾘﾝﾀﾞ ﾍｯﾄﾞ (DF250T)

見出番号	品番	品名	使用個数	備考	標準作業時間
1	11101-93J13	ﾍｯﾄﾞｱｯｼ,ｼﾘﾝﾀﾞｽﾀｰﾎﾞｰﾄﾞ	1		
2	11128-90J00	･ﾎﾞﾙﾄ,ｶﾑｼｬﾌﾄﾊｳｼﾞﾝｸﾞ(6X39)	16		
3	09206-08001	･ﾋﾟﾝ(8X11)	14		
4	01550-06207	･ﾎﾞﾙﾄ	4		
5	11103-93J13	ﾍｯﾄﾞｱｯｼ,ｼﾘﾝﾀﾞﾎﾟｰﾄ	1		
6	11128-90J00	･ﾎﾞﾙﾄ,ｶﾑｼｬﾌﾄﾊｳｼﾞﾝｸﾞ(6X39)	16		
7	09206-08001	･ﾋﾟﾝ(8X11)	14		
8	01550-06207	･ﾎﾞﾙﾄ	2		
9	11116-93J01	ﾌﾟﾗｸﾞ	4		
10	11119-93J00	ﾎﾞﾙﾄ,ｼﾘﾝﾀﾞﾍｯﾄﾞ	16		
11	11141-93J10	ｶﾞｽｹｯﾄ,ｼﾘﾝﾀﾞﾍｯﾄﾞｽﾀｰﾎﾞｰﾄﾞ	1		
12	11142-93J10	ｶﾞｽｹｯﾄ,ｼﾘﾝﾀﾞﾍｯﾄﾞﾎﾟｰﾄ	1		
13	09168-16009	ｶﾞｽｹｯﾄ(16X22X0.8)	4		
14	11261-93J00	ｶﾊﾞｰ,ﾌﾟﾛﾃｸｼｮﾝｱﾉｰﾄﾞ	4		
15	09280-22019	Oﾘﾝｸﾞ(D:1.9,ID:21.8)	4		
16	55321-87J01	ｱﾉｰﾄﾞ,ﾌﾟﾛﾃｸｼｮﾝ	4		
17	09103-06281	ﾎﾞﾙﾄ(6X14)	4		
18	01550-08207	ﾎﾞﾙﾄ	4		
19	01550-08607	ﾎﾞﾙﾄ	5	ｽﾀｰﾎﾞｰﾄﾞ	
20	01550-08607	ﾎﾞﾙﾄ	4	ﾎﾟｰﾄ	
21	09206-14004	ﾋﾟﾝ(14X11.4X23)	4		
22	11170-93J01	ｶﾊﾞｰ,ｼﾘﾝﾀﾞﾍｯﾄﾞｽﾀｰﾎﾞｰﾄﾞ	1		

DF250T

DF250_000_018_111B
CYLINDER HEAD

FIG.111B

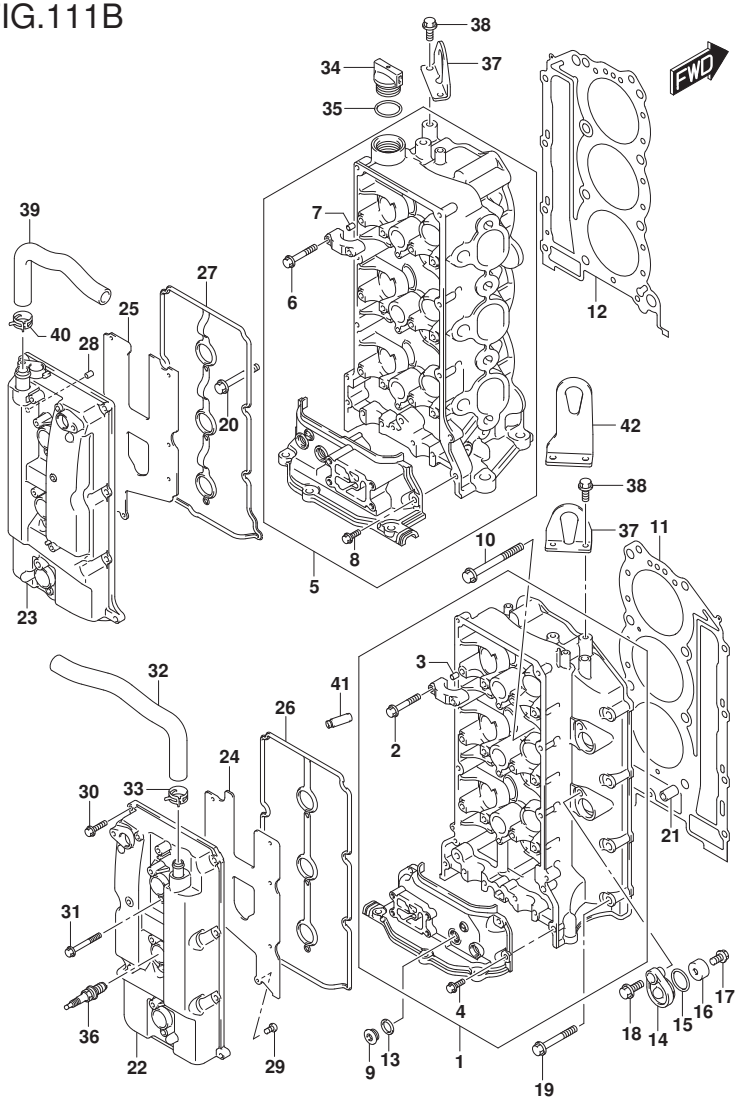

FIG.111B (1-B-5) ｼﾘﾝﾀﾞ ﾍｯﾄﾞ (DF250T)

見出番号	品番	品名	使用個数	備考	標準作業時間
23	11180-93J22	ｶﾊﾞｰ,ｼﾘﾝﾀﾞﾍｯﾄﾞﾎﾞｰﾄ	1		
24	11173-93J00	ﾌﾟﾚｰﾄ,ﾌﾞﾘｰｻﾞｽﾀｰﾎﾞｰﾄﾞ	1		
25	11183-93J00	ﾌﾟﾚｰﾄ,ﾌﾞﾘｰｻﾞﾎﾟｰﾄ	1		
26	11179-93J00	ｶﾞｽｹｯﾄ,ｼﾘﾝﾀﾞﾍｯﾄﾞｶﾊﾞｰｽﾀｰﾎﾞｰﾄﾞ	1		
27	11189-93J00	ｶﾞｽｹｯﾄ,ｼﾘﾝﾀﾞﾍｯﾄﾞｶﾊﾞｰﾎﾟｰﾄ	1		
28	09206-08001	ﾋﾟﾝ(8X11)	1		
29	02112-0612A	ｽｸﾘｭ	14		
30	01547-06257	ﾎﾞﾙﾄ	16		
31	01547-06507	ﾎﾞﾙﾄ	6		
32	11174-93J10	ﾎｰｽ,ﾌﾞﾘｰｻﾞｽﾀｰﾎﾞｰﾄﾞ	1		
33	09401-18410	ｸﾘｯﾌﾟ	1		
34	11382-93J00	ｷｬｯﾌﾟ,ｵｲﾙﾌｨﾗ	1		
35	09280-26006	Oﾘﾝｸﾞ(D:3.1,ID:26.4)	1		
36	#09482-00427	ｽﾊﾟｰｸﾌﾟﾗｸﾞ(NGK BKR6E)	6	NGK	
37	11291-93J00	ﾌﾞｯｸ,ｴﾝｼﾞﾝ	2		
38	01550-08207	ﾎﾞﾙﾄ	4		
39	11184-93J10	ﾎｰｽ,ﾌﾞﾘｰｻﾞﾎﾟｰﾄ	1		
40	09401-18410	ｸﾘｯﾌﾟ	1		
41	11115-93J10-001	ｶﾞｲﾄﾞ,ﾊﾞﾙﾌﾞ(OS)	24	OPT	
42	11291-98J00	ﾌﾞｯｸ,ｴﾝｼﾞﾝ	1	OPT	

DF250T

DF250_000_018_111B
CYLINDER HEAD

FIG.113A

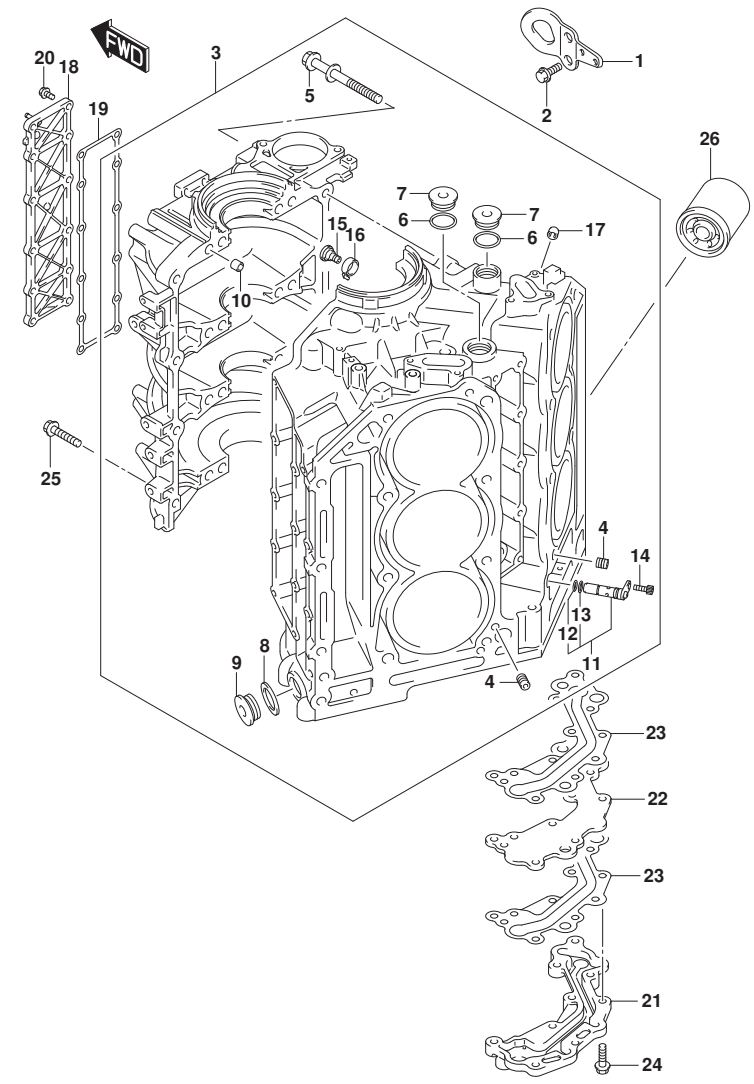

FIG.113A (1-B-6) ｼﾘﾝﾀﾞ ﾌﾞﾛｯｸ

見出番号	品　番	品　名	使用個数	備　考	標　準 作業時間
1	11293-98J00	ﾌｯｸ,ｴﾝｼﾞﾝﾌﾛﾝﾄ	1		
2	01550-08207	ﾎﾞﾙﾄ	2		
3	11301-93J11	ﾌﾞﾛｯｸｾｯﾄ,ｼﾘﾝﾀﾞ	1		
4	11112-93J00	･ﾌﾟﾗｸﾞ,ｵｲﾙﾍﾞﾝﾁｭﾘ	2		
5	11117-93J10	･ﾎﾞﾙﾄ,ｸﾗﾝｸｹｰｽ	16		
6	11217-85FA0	･ｶﾞｽｹｯﾄ,M26ﾌﾟﾗｸﾞ	3		
7	09248-26001	･ﾌﾟﾗｸﾞ,M26	3		
8	09160-18031	･ﾜｯｼｬ(18.5X28X2.6)	2		
9	09248-18006	･ﾌﾟﾗｸﾞ(18X8)	2		
10	09206-13019	･ﾋﾟﾝ(10.4X13X16)	5		
11	16700-93J00	･ﾊﾞﾙﾌﾞ,ﾋﾟｽﾄﾝｼﾞｪｯﾄ	1		
12	09280-10009	･･Oﾘﾝｸﾞ(D:1.3,ID:9.8)	1		
13	09280-10016	･･Oﾘﾝｸﾞ(D:1.9,ID:9.8)	1		
14	07130-0616A	･ﾎﾞﾙﾄ	1		
15	16712-93J00	･ﾎﾞﾙﾄ,ﾋﾟｽﾄﾝｼﾞｪｯﾄ	6		
16	16721-93J00	･ｼﾞｪｯﾄ,ﾋﾟｽﾄﾝｸｰﾘﾝｸﾞ	6		
17	09246-05006	･ﾌﾟﾗｸﾞ(1/8PT,H:8)	1		
18	11330-93J01	ｶﾊﾞｰ,ｸﾗﾝｸｹｰｽｳｵｰﾀｼﾞｬｹｯﾄ	1		
19	11332-93J00	ｶﾞｽｹｯﾄ,ｸﾗﾝｸｹｰｽｳｵｰﾀｼﾞｬｹｯﾄｶﾊﾞｰ	1		
20	01550-06207	ﾎﾞﾙﾄ	12		
21	16430-93J00	ｶﾊﾞｰ,ｵｲﾙｷﾞｬﾗﾘ	1		
22	16431-93J00	ﾌﾟﾚｰﾄ,ｵｲﾙｷﾞｬﾗﾘ	1		
23	16433-93J00	ｶﾞｽｹｯﾄ,ｵｲﾙｷﾞｬﾗﾘ	2		
24	01550-0835A	ﾎﾞﾙﾄ	9		
25	01550-08457	ﾎﾞﾙﾄ	8		
26	16510-96J10	ﾌｨﾙﾀｱｯｼ,ｵｲﾙ	1		

DF250_000_018_113A
CYLINDER BLOCK

FIG.116A

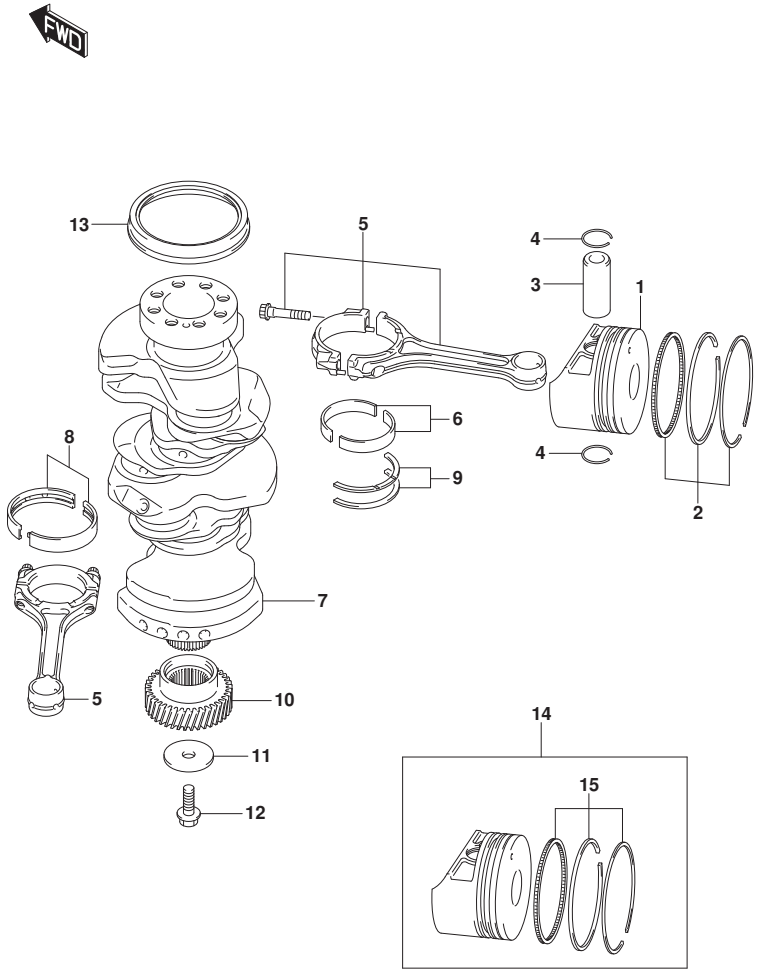

FIG.116A (1-B-7) クランクシャフト

見出番号	品番	品名	使用個数	備考	標準作業時間
1	12111-93J02-0B0	ピストン	6		
2	12140-93J00	リングセット,ピストン	6		
3	12151-93J10	ピン,ピストン	6		
4	09381-22010	スナップリング	12		
5	12160-93J10	コンロッドアッシ	6		
6-1	12100-98810-0A0	ベアリングセット,コネクチングロッド	6		
6-2	12100-98810-025	ベアリングセット,コネクチングロッド US0.25	6	OPT	
7	12220-93J01	クランクシャフト	1		
8-1	12340-86FA2-0B0	ベアリングセット,クランクシャフトSTD	4		
8-2	12340-86FA2-0C0	ベアリングセット,クランクシャフトSTD	4		
8-3	12340-86FA2-0D0	ベアリングセット,クランクシャフトSTD	4		
8-4	12340-86FA2-0E0	ベアリングセット,クランクシャフトSTD	4		
8-5	12340-86FA2-0F0	ベアリングセット,クランクシャフトSTD	4		
8-6	12300-86812-0BA	ベアリングセット,クランクシャフトアンダサイズ	4	OPT US:0.25	
8-7	12300-86812-0CA	ベアリングセット,クランクシャフトアンダサイズ	4	OPT US:0.25	
8-8	12300-86812-0DA	ベアリングセット,クランクシャフトアンダサイズ	4	OPT US:0.25	
8-9	12300-86812-0EA	ベアリングセット,クランクシャフトアンダサイズ	4	OPT US:0.25	
8-10	12300-86812-0FA	ベアリングセット,クランクシャフトアンダサイズ	4	OPT US:0.25	
9-1	12300-85830	ベアリングセット,クランクスラスト	1		
9-2	12300-85830-012	ベアリングセット,クランクスラストオーバサイズ	1	OPT OS:0.25	

DF250_000_018_116A
CRANKSHAFT

FIG.116A

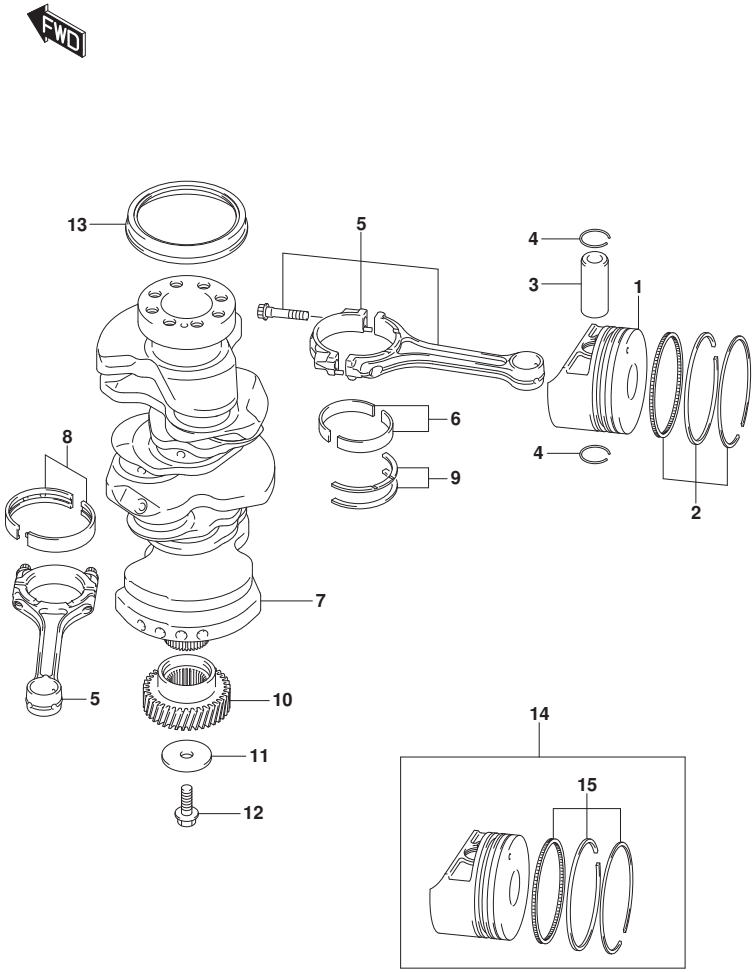

FIG.116A (1-B-8) クランクシャフト

見出番号	品番	品名	使用個数	備考	標準作業時間
10	12242-93J01	ｷﾞﾔ,ﾄﾞﾗｲﾌﾞ	1		
11	09160-10104	ﾜｯｼｬ(10.5X50X3.2)	1		
12	01550-1025A	ﾎﾞﾙﾄ	1		
13	09283-91001	ｵｲﾙｼｰﾙ	1		
14	12100-93J00-050	ﾋﾟｽﾄﾝｾｯﾄ(OS:0.5)	6	OPT	
15	12140-93J00-050	･ﾘﾝｸﾞｾｯﾄ,ﾋﾟｽﾄﾝ(OS:0.50)	6	OPT	

DF250_000_018_116A
CRANKSHAFT

FIG.119A

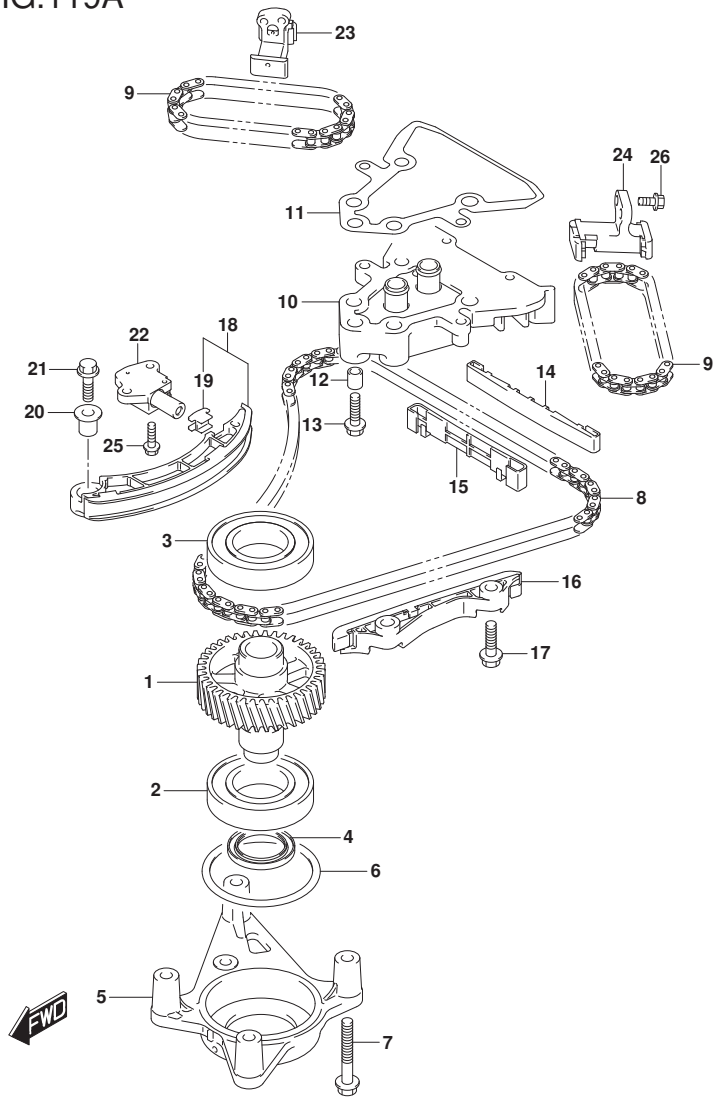

DF250_000_018_119A
TIMING CHAIN

FIG.119A (1-B-9) ﾀｲﾐﾝｸﾞ ﾁｪｰﾝ

見出番号	品番	品名	使用個数	備考	標準作業時間
1	12730-93J02	ｷﾞﾔ,ﾄﾞﾘﾌﾞﾝ	1		
2	09262-40018	ﾍﾞｱﾘﾝｸﾞ(40X80X18)	1	ﾛｱ	
3	08110-62080	ﾍﾞｱﾘﾝｸﾞ	1	ｱｯﾊﾟ	
4	09283-32044	ｵｲﾙｼｰﾙ	1		
5	12734-93J00	ﾎﾙﾀﾞ,ﾄﾞﾘﾌﾞﾝｷﾞﾔ	1		
6	09280-70012	Oﾘﾝｸﾞ(D:5.7	1		
7	01550-0855A	ﾎﾞﾙﾄ	4		
8	12761-93J00	ﾁｪｰﾝ,ﾀｲﾐﾝｸﾞﾌｱｰｽﾄ	1		
9	12762-93J00	ﾁｪｰﾝ,ﾀｲﾐﾝｸﾞｾｶﾝﾄﾞ	2		
10	12770-93J00	ﾍﾞｰｽ,T/CｶﾞｲﾄﾞNO.1	1		
11	12778-93J00	ｶﾞｽｹｯﾄ,ﾀｲﾐﾝｸﾞﾁｪｰﾝｶﾞｲﾄﾞﾍﾞｰｽ	1		
12	04211-13149	ﾋﾟﾝ	2		
13	01550-0830A	ﾎﾞﾙﾄ	2		
14	12771-93J00	ｼｭｰ,ﾀｲﾐﾝｸﾞﾁｪｰﾝｱｯﾊﾟ	1		
15	12775-93J00	ｼｭｰ,ﾀｲﾐﾝｸﾞﾁｪｰﾝﾛｱ	1		
16	12772-93J00	ｶﾞｲﾄﾞ,ﾀｲﾐﾝｸﾞﾁｪｰﾝNO.2	1		
17	01550-0830A	ﾎﾞﾙﾄ	2		
18	12810-93J00	ﾃﾝｼｮﾅｱｯｼ,ﾀｲﾐﾝｸﾞﾁｪｰﾝ	1		
19	12813-73G00	･ﾊﾟｯﾄﾞ,ﾀｲﾐﾝｸﾞﾁｪｰﾝﾃﾝｼｮﾅ	1		
20	12812-90J00	ｽﾍﾟｰｻ,ﾀｲﾐﾝｸﾞﾁｪｰﾝﾃﾝｼｮﾅ	1		
21	01550-0830A	ﾎﾞﾙﾄ	1		
22	12831-93J01	ｱｼﾞﾔｽﾀｱｯｼ,ﾃﾝｼｮﾅNO.1	1		
23	12832-93J00	ﾃﾝｼｮﾅｱｯｼ,ｽﾀｰﾎﾞｰﾄﾞ	1		
24	12833-93J00	ﾃﾝｼｮﾅｱｯｼ,ﾎﾟｰﾄ	1		
25	01550-0620A	ﾎﾞﾙﾄ	2		
26	01550-0620A	ﾎﾞﾙﾄ	4		

FIG.121A

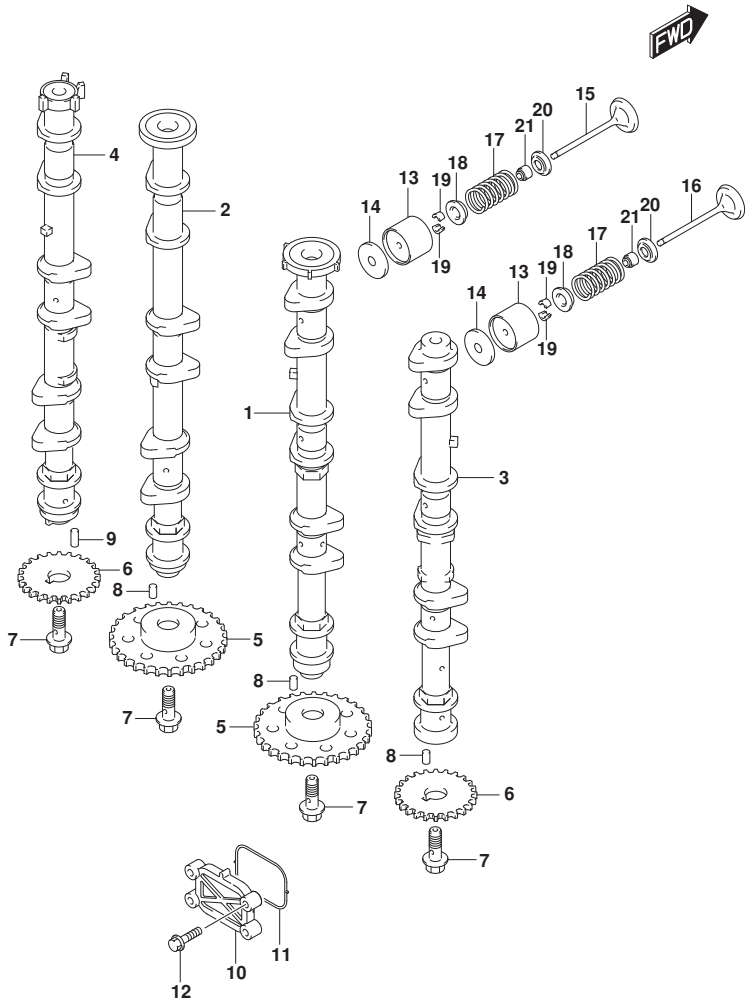

FIG.121A (1-B-10) ｶﾑｼﾔﾌﾄ (DF200T)

見出番号	品　番	品　名	使用個数	備　考	標　準 作業時間
1	12701-93J30	ｶﾑｼﾔﾌﾄ, ｲﾝﾃｰｸｽﾀｰﾎﾞｰﾄﾞ	1		
2	12705-93J30	ｶﾑｼﾔﾌﾄ, ｲﾝﾃｰｸﾎﾞｰﾄ	1		
3	12721-93J30	ｶﾑｼﾔﾌﾄ, ｴｷｿﾞｰｽﾄｽﾀｰﾎﾞｰﾄﾞ	1		
4	12725-93J30	ｶﾑｼﾔﾌﾄ, ｴｷｿﾞｰｽﾄﾎﾞｰﾄ	1		
5	12742-93J10	ｽﾌﾟﾛｹｯﾄ, ｲﾝﾃｰｸｶﾑｼﾔﾌﾄ	2		
6	12748-93J00	ｽﾌﾟﾛｹｯﾄ, ｶﾑｼﾔﾌﾄ	4		
7	12749-93J00	ﾎﾞﾙﾄ, ｶﾑｼﾔﾌﾄ	4		
8	09202-05032	ﾋﾟﾝ(5X12)	3		
9	09261-05006	ﾋﾟﾝ(5X18)	1		
10	16551-93J00	ﾌﾟﾚｰﾄ, ｵｲﾙｺﾝﾄﾛｰﾙ	2		
11	16559-93J00	ｶﾞｽｹｯﾄ, ｵｲﾙｺﾝﾄﾛｰﾙﾊﾞﾙﾌﾞ	2		
12	01550-06257	ﾎﾞﾙﾄ	8		
13	12891-93J00	ﾀﾍﾟｯﾄ	24		
14-1	12892-93J00-218	ｼﾑ, ﾀﾍﾟｯﾄ(T:2.175)	AR		
14-2	12892-93J00-220	ｼﾑ, ﾀﾍﾟｯﾄ(T:2.200)	AR		
14-3	12892-93J00-223	ｼﾑ, ﾀﾍﾟｯﾄ(T:2.225)	AR		
14-4	12892-93J00-225	ｼﾑ, ﾀﾍﾟｯﾄ(T:2.250)	AR		
14-5	12892-93J00-228	ｼﾑ, ﾀﾍﾟｯﾄ(T:2.275)	AR		
14-6	12892-93J00-230	ｼﾑ, ﾀﾍﾟｯﾄ(T:2.300)	AR		
14-7	12892-93J00-233	ｼﾑ, ﾀﾍﾟｯﾄ(T:2.325)	AR		
14-8	12892-93J00-235	ｼﾑ, ﾀﾍﾟｯﾄ(T:2.350)	AR		
14-9	12892-93J00-238	ｼﾑ, ﾀﾍﾟｯﾄ(T:2.375)	AR		

DF200T

DF250_000_018_121A
CAMSHAFT

FIG.121A

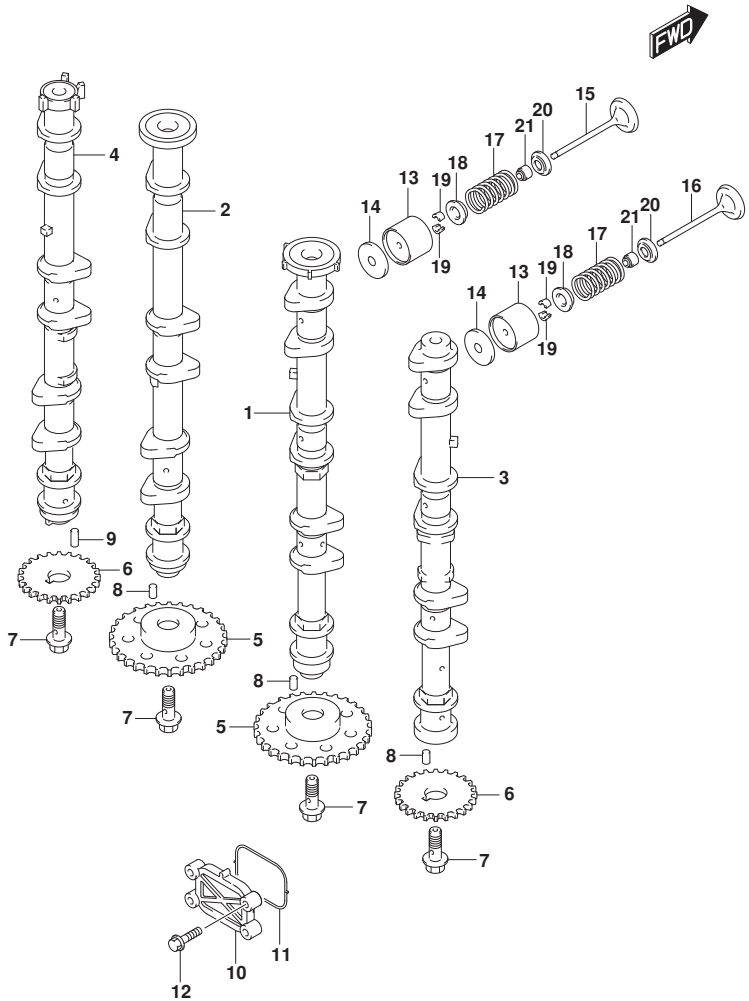

FIG.121A (1-B-11) ｶﾑｼｬﾌﾄ (DF200T)

見出番号	品　番	品　名	使用個数	備　考	標　準 作業時間
14-10	12892-93J00-240	ｼﾑ,ﾀﾍﾞｯﾄ(T:2.400)	AR		
14-11	12892-93J00-243	ｼﾑ,ﾀﾍﾞｯﾄ(T:2.425)	AR		
14-12	12892-93J00-245	ｼﾑ,ﾀﾍﾞｯﾄ(T:2.450)	AR		
14-13	12892-93J00-248	ｼﾑ,ﾀﾍﾞｯﾄ(T:2.475)	AR		
14-14	12892-93J00-250	ｼﾑ,ﾀﾍﾞｯﾄ(T:2.500)	AR		
14-15	12892-93J00-253	ｼﾑ,ﾀﾍﾞｯﾄ(T:2.525)	AR		
14-16	12892-93J00-255	ｼﾑ,ﾀﾍﾞｯﾄ(T:2.550)	AR		
14-17	12892-93J00-258	ｼﾑ,ﾀﾍﾞｯﾄ(T:2.575)	AR		
14-18	12892-93J00-260	ｼﾑ,ﾀﾍﾞｯﾄ(T:2.600)	AR		
14-19	12892-93J00-263	ｼﾑ,ﾀﾍﾞｯﾄ(T:2.625)	AR		
14-20	12892-93J00-265	ｼﾑ,ﾀﾍﾞｯﾄ(T:2.650)	AR		
14-21	12892-93J00-268	ｼﾑ,ﾀﾍﾞｯﾄ(T:2.675)	AR		
14-22	12892-93J00-270	ｼﾑ,ﾀﾍﾞｯﾄ(T:2.700)	AR		
14-23	12892-93J00-273	ｼﾑ,ﾀﾍﾞｯﾄ(T:2.725)	AR		
14-24	12892-93J00-275	ｼﾑ,ﾀﾍﾞｯﾄ(T:2.750)	AR		
14-25	12892-93J00-278	ｼﾑ,ﾀﾍﾞｯﾄ(T:2.775)	AR		
14-26	12892-93J00-280	ｼﾑ,ﾀﾍﾞｯﾄ(T:2.800)	AR		
14-27	12892-93J00-283	ｼﾑ,ﾀﾍﾞｯﾄ(T:2.825)	AR		
14-28	12892-93J00-285	ｼﾑ,ﾀﾍﾞｯﾄ(T:2.850)	AR		
14-29	12892-93J00-288	ｼﾑ,ﾀﾍﾞｯﾄ(T:2.875)	AR		
14-30	12892-93J00-290	ｼﾑ,ﾀﾍﾞｯﾄ(T:2.900)	AR		
14-31	12892-93J00-293	ｼﾑ,ﾀﾍﾞｯﾄ(T:2.925)	AR		

DF200T

DF250_000_018_121A
CAMSHAFT

FIG.121A

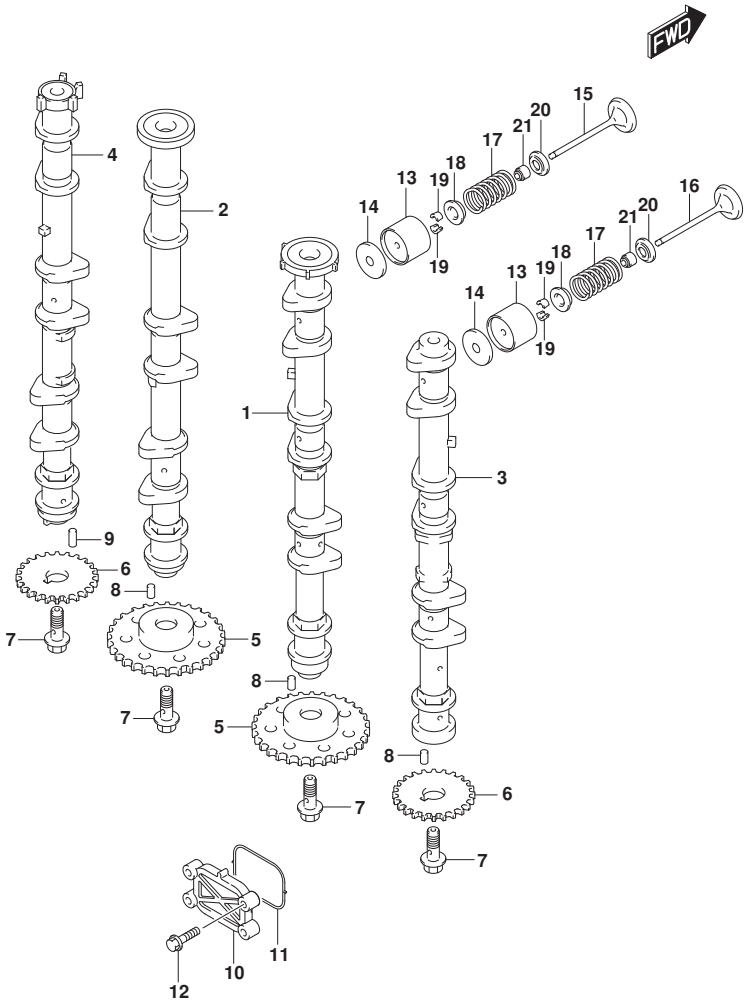

FIG.121A (1-B-12) ｶﾑｼｬﾌﾄ (DF200T)

見出番号	品　番	品　名	使用個数	備　考	標　準 作業時間
14-32	12892-93J00-295	ｼﾑ,ﾀﾍﾞｯﾄ(T:2.950)	AR		
14-33	12892-93J00-298	ｼﾑ,ﾀﾍﾞｯﾄ(T:2.975)	AR		
14-34	12892-93J00-300	ｼﾑ,ﾀﾍﾞｯﾄ(T:3.000)	AR		
15	12911-93J00	ﾊﾞﾙﾌﾞ,ｲﾝﾃｰｸ	12		
16	12915-93J60	ﾊﾞﾙﾌﾞ,ｴｷｿﾞｰｽﾄ	12		
17	12921-93J11	ｽﾌﾟﾘﾝｸﾞ,ﾊﾞﾙﾌﾞ	24		
18	12931-78G00	ﾘﾃｰﾅ,ﾊﾞﾙﾌﾞｽﾌﾟﾘﾝｸﾞ	24		
19	12932-24400	ｺｯﾀ,ﾊﾞﾙﾌﾞ	48		
20	12933-69G10	ｼｰﾄ,ﾊﾞﾙﾌﾞｽﾌﾟﾘﾝｸﾞ	24		
21	09289-05012	ｵｲﾙｼｰﾙ(5.5X11.5X9.3)	24		

DF200T

DF250_000_018_121A
CAMSHAFT

FIG.121B

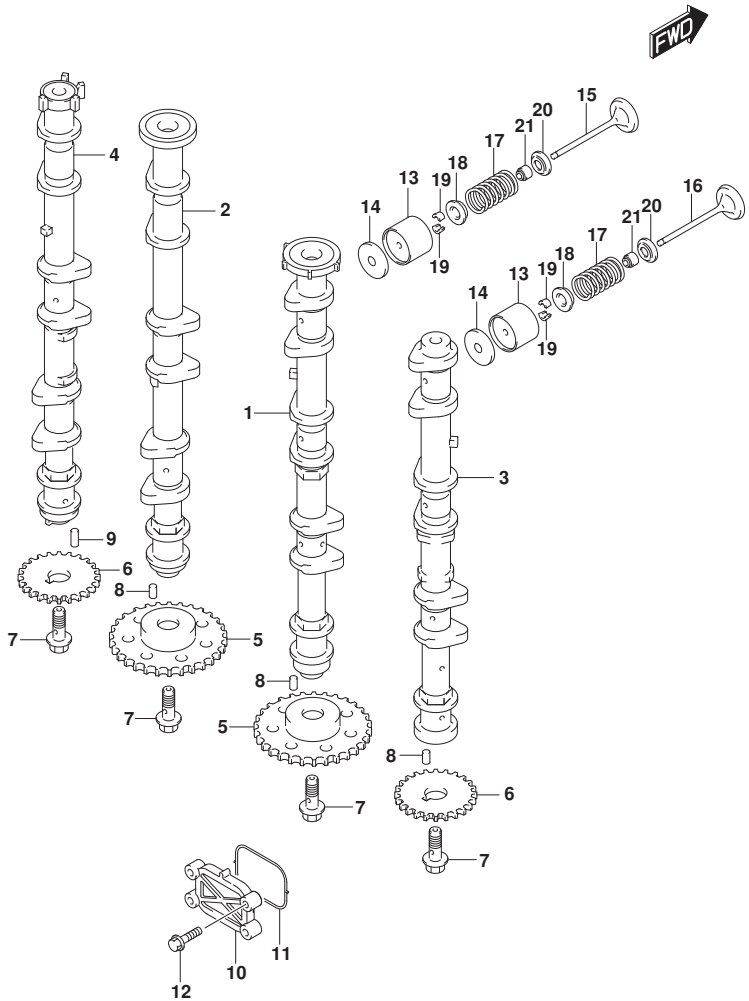

FIG.121B (1-B-13) ｶﾑｼｬﾌﾄ (DF225T)

見出番号	品　番	品　名	使用個数	備　考	標　準 作業時間
1	12701-93J40	ｶﾑｼｬﾌﾄ, ｲﾝﾃｰｸｽﾀｰﾎﾞｰﾄﾞ	1		
2	12705-93J40	ｶﾑｼｬﾌﾄ, ｲﾝﾃｰｸﾎﾞｰﾄ	1		
3	12721-93J30	ｶﾑｼｬﾌﾄ, ｴｷｿﾞｰｽﾄｽﾀｰﾎﾞｰﾄﾞ	1		
4	12725-93J30	ｶﾑｼｬﾌﾄ, ｴｷｿﾞｰｽﾄﾎﾞｰﾄ	1		
5	12742-93J10	ｽﾌﾟﾛｹｯﾄ, ｲﾝﾃｰｸｶﾑｼｬﾌﾄ	2		
6	12748-93J00	ｽﾌﾟﾛｹｯﾄ, ｶﾑｼｬﾌﾄ	4		
7	12749-93J00	ﾎﾞﾙﾄ, ｶﾑｼｬﾌﾄ	4		
8	09202-05032	ﾋﾟﾝ(5X12)	3		
9	09261-05006	ﾋﾟﾝ(5X18)	1		
10	16551-93J00	ﾌﾟﾚｰﾄ, ｵｲﾙｺﾝﾄﾛｰﾙ	2		
11	16559-93J00	ｶﾞｽｹｯﾄ, ｵｲﾙｺﾝﾄﾛｰﾙﾊﾞﾙﾌﾞ	2		
12	01550-06257	ﾎﾞﾙﾄ	8		
13	12891-93J00	ﾀﾍﾟｯﾄ	24		
14-1	12892-93J00-218	ｼﾑ, ﾀﾍﾟｯﾄ(T:2.175)	AR		
14-2	12892-93J00-220	ｼﾑ, ﾀﾍﾟｯﾄ(T:2.200)	AR		
14-3	12892-93J00-223	ｼﾑ, ﾀﾍﾟｯﾄ(T:2.225)	AR		
14-4	12892-93J00-225	ｼﾑ, ﾀﾍﾟｯﾄ(T:2.250)	AR		
14-5	12892-93J00-228	ｼﾑ, ﾀﾍﾟｯﾄ(T:2.275)	AR		
14-6	12892-93J00-230	ｼﾑ, ﾀﾍﾟｯﾄ(T:2.300)	AR		
14-7	12892-93J00-233	ｼﾑ, ﾀﾍﾟｯﾄ(T:2.325)	AR		
14-8	12892-93J00-235	ｼﾑ, ﾀﾍﾟｯﾄ(T:2.350)	AR		
14-9	12892-93J00-238	ｼﾑ, ﾀﾍﾟｯﾄ(T:2.375)	AR		

DF225T

DF250_000_018_121B
CAMSHAFT

FIG.121B

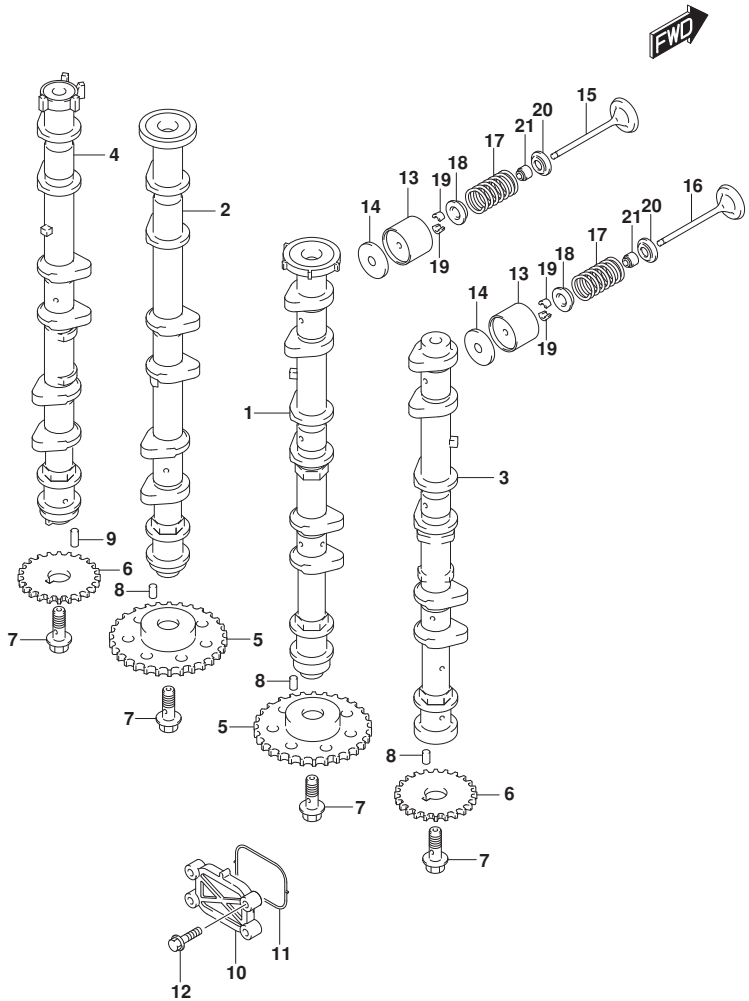

FIG.121B (1-B-14) ｶﾑｼｬﾌﾄ (DF225T)

見出番号	品　番	品　名	使用個数	備　考	標　準 作業時間
14-10	12892-93J00-240	ｼﾑ,ﾀﾍﾞｯﾄ(T:2.400)	AR		
14-11	12892-93J00-243	ｼﾑ,ﾀﾍﾞｯﾄ(T:2.425)	AR		
14-12	12892-93J00-245	ｼﾑ,ﾀﾍﾞｯﾄ(T:2.450)	AR		
14-13	12892-93J00-248	ｼﾑ,ﾀﾍﾞｯﾄ(T:2.475)	AR		
14-14	12892-93J00-250	ｼﾑ,ﾀﾍﾞｯﾄ(T:2.500)	AR		
14-15	12892-93J00-253	ｼﾑ,ﾀﾍﾞｯﾄ(T:2.525)	AR		
14-16	12892-93J00-255	ｼﾑ,ﾀﾍﾞｯﾄ(T:2.550)	AR		
14-17	12892-93J00-258	ｼﾑ,ﾀﾍﾞｯﾄ(T:2.575)	AR		
14-18	12892-93J00-260	ｼﾑ,ﾀﾍﾞｯﾄ(T:2.600)	AR		
14-19	12892-93J00-263	ｼﾑ,ﾀﾍﾞｯﾄ(T:2.625)	AR		
14-20	12892-93J00-265	ｼﾑ,ﾀﾍﾞｯﾄ(T:2.650)	AR		
14-21	12892-93J00-268	ｼﾑ,ﾀﾍﾞｯﾄ(T:2.675)	AR		
14-22	12892-93J00-270	ｼﾑ,ﾀﾍﾞｯﾄ(T:2.700)	AR		
14-23	12892-93J00-273	ｼﾑ,ﾀﾍﾞｯﾄ(T:2.725)	AR		
14-24	12892-93J00-275	ｼﾑ,ﾀﾍﾞｯﾄ(T:2.750)	AR		
14-25	12892-93J00-278	ｼﾑ,ﾀﾍﾞｯﾄ(T:2.775)	AR		
14-26	12892-93J00-280	ｼﾑ,ﾀﾍﾞｯﾄ(T:2.800)	AR		
14-27	12892-93J00-283	ｼﾑ,ﾀﾍﾞｯﾄ(T:2.825)	AR		
14-28	12892-93J00-285	ｼﾑ,ﾀﾍﾞｯﾄ(T:2.850)	AR		
14-29	12892-93J00-288	ｼﾑ,ﾀﾍﾞｯﾄ(T:2.875)	AR		
14-30	12892-93J00-290	ｼﾑ,ﾀﾍﾞｯﾄ(T:2.900)	AR		
14-31	12892-93J00-293	ｼﾑ,ﾀﾍﾞｯﾄ(T:2.925)	AR		

DF225T

DF250_000_018_121B
CAMSHAFT

FIG.121B

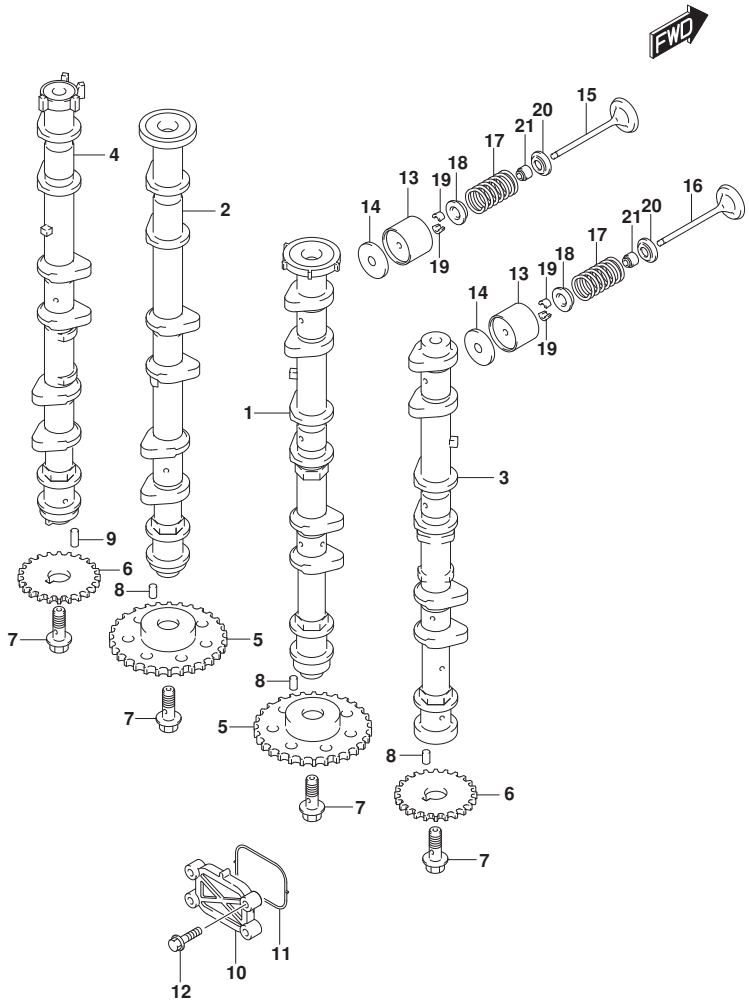

FIG.121B (1-B-15) ｶﾑｼｬﾌﾄ (DF225T)

見出番号	品　番	品　名	使用個数	備　考	標　準 作業時間
14-32	12892-93J00-295	ｼﾑ,ﾀﾍﾞｯﾄ(T:2.950)	AR		
14-33	12892-93J00-298	ｼﾑ,ﾀﾍﾞｯﾄ(T:2.975)	AR		
14-34	12892-93J00-300	ｼﾑ,ﾀﾍﾞｯﾄ(T:3.000)	AR		
15	12911-93J00	ﾊﾞﾙﾌﾞ,ｲﾝﾃｰｸ	12		
16	12915-93J60	ﾊﾞﾙﾌﾞ,ｴｷｿﾞｰｽﾄ	12		
17	12921-93J11	ｽﾌﾟﾘﾝｸﾞ,ﾊﾞﾙﾌﾞ	24		
18	12931-78G00	ﾘﾃｰﾅ,ﾊﾞﾙﾌﾞｽﾌﾟﾘﾝｸﾞ	24		
19	12932-24400	ｺｯﾀ,ﾊﾞﾙﾌﾞ	48		
20	12933-69G10	ｼｰﾄ,ﾊﾞﾙﾌﾞｽﾌﾟﾘﾝｸﾞ	24		
21	09289-05012	ｵｲﾙｼｰﾙ(5.5X11.5X9.3)	24		

DF225T

DF250_000_018_121B
CAMSHAFT

FIG.121C

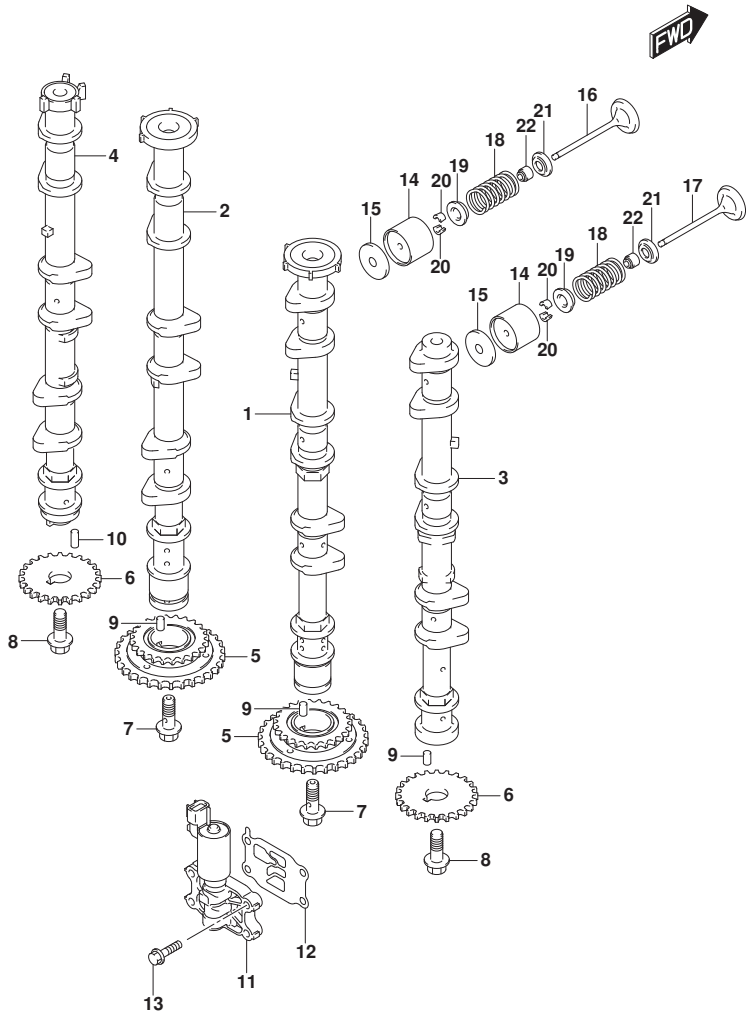

FIG.121C (1-C-2) カムシャフト (DF250T)

見出番号	品番	品名	使用個数	備考	標準作業時間
1	12701-93J50	カムシャフト, インテークスターボード	1		
2	12705-93J50	カムシャフト, インテークボート	1		
3	12721-93J50	カムシャフト, エキゾーストスターボード	1		
4	12729-93J50	カムシャフト, エキゾーストボート	1		
5	12740-93J00	スプロケットアッシ, カムタイミング	2		
6	12748-93J00	スプロケット, カムシャフト	2		
7	12753-93J00	ボルト, インテークカムシャフト	2		
8	12749-93J00	ボルト, カムシャフト	2		
9	09202-05032	ピン(5X12)	3		
10	09261-05006	ピン(5X18)	1		
11	16550-93J00	バルブ, オイルコントロール	2		
12	16555-93J00	ガスケット, オイルコントロールバルブ	2		
13	01550-06257	ボルト	8		
14	12891-93J00	タペット	24		
15-1	12892-93J00-218	シム, タペット(T:2.175)	AR		
15-2	12892-93J00-220	シム, タペット(T:2.200)	AR		
15-3	12892-93J00-223	シム, タペット(T:2.225)	AR		
15-4	12892-93J00-225	シム, タペット(T:2.250)	AR		
15-5	12892-93J00-228	シム, タペット(T:2.275)	AR		
15-6	12892-93J00-230	シム, タペット(T:2.300)	AR		
15-7	12892-93J00-233	シム, タペット(T:2.325)	AR		
15-8	12892-93J00-235	シム, タペット(T:2.350)	AR		

DF250T

DF250_000_018_121C
CAMSHAFT

FIG.121C

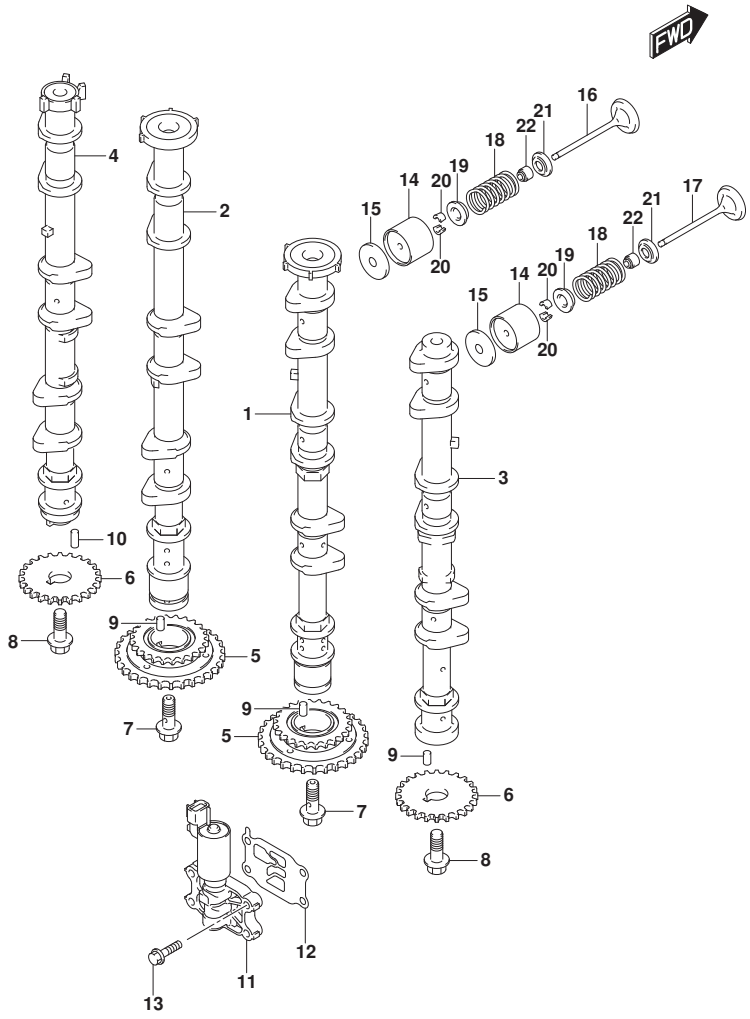

FIG.121C (1-C-3) ｶﾑｼｬﾌﾄ (DF250T)

見出番号	品　番	品　名	使用個数	備　考	標　準 作業時間
15-9	12892-93J00-238	ｼﾑ,ﾀﾍﾞｯﾄ(T:2.375)	AR		
15-10	12892-93J00-240	ｼﾑ,ﾀﾍﾞｯﾄ(T:2.400)	AR		
15-11	12892-93J00-243	ｼﾑ,ﾀﾍﾞｯﾄ(T:2.425)	AR		
15-12	12892-93J00-245	ｼﾑ,ﾀﾍﾞｯﾄ(T:2.450)	AR		
15-13	12892-93J00-248	ｼﾑ,ﾀﾍﾞｯﾄ(T:2.475)	AR		
15-14	12892-93J00-250	ｼﾑ,ﾀﾍﾞｯﾄ(T:2.500)	AR		
15-15	12892-93J00-253	ｼﾑ,ﾀﾍﾞｯﾄ(T:2.525)	AR		
15-16	12892-93J00-255	ｼﾑ,ﾀﾍﾞｯﾄ(T:2.550)	AR		
15-17	12892-93J00-258	ｼﾑ,ﾀﾍﾞｯﾄ(T:2.575)	AR		
15-18	12892-93J00-260	ｼﾑ,ﾀﾍﾞｯﾄ(T:2.600)	AR		
15-19	12892-93J00-263	ｼﾑ,ﾀﾍﾞｯﾄ(T:2.625)	AR		
15-20	12892-93J00-265	ｼﾑ,ﾀﾍﾞｯﾄ(T:2.650)	AR		
15-21	12892-93J00-268	ｼﾑ,ﾀﾍﾞｯﾄ(T:2.675)	AR		
15-22	12892-93J00-270	ｼﾑ,ﾀﾍﾞｯﾄ(T:2.700)	AR		
15-23	12892-93J00-273	ｼﾑ,ﾀﾍﾞｯﾄ(T:2.725)	AR		
15-24	12892-93J00-275	ｼﾑ,ﾀﾍﾞｯﾄ(T:2.750)	AR		
15-25	12892-93J00-278	ｼﾑ,ﾀﾍﾞｯﾄ(T:2.775)	AR		
15-26	12892-93J00-280	ｼﾑ,ﾀﾍﾞｯﾄ(T:2.800)	AR		
15-27	12892-93J00-283	ｼﾑ,ﾀﾍﾞｯﾄ(T:2.825)	AR		
15-28	12892-93J00-285	ｼﾑ,ﾀﾍﾞｯﾄ(T:2.850)	AR		
15-29	12892-93J00-288	ｼﾑ,ﾀﾍﾞｯﾄ(T:2.875)	AR		
15-30	12892-93J00-290	ｼﾑ,ﾀﾍﾞｯﾄ(T:2.900)	AR		

DF250T

DF250_000_018_121C
CAMSHAFT

FIG.121C

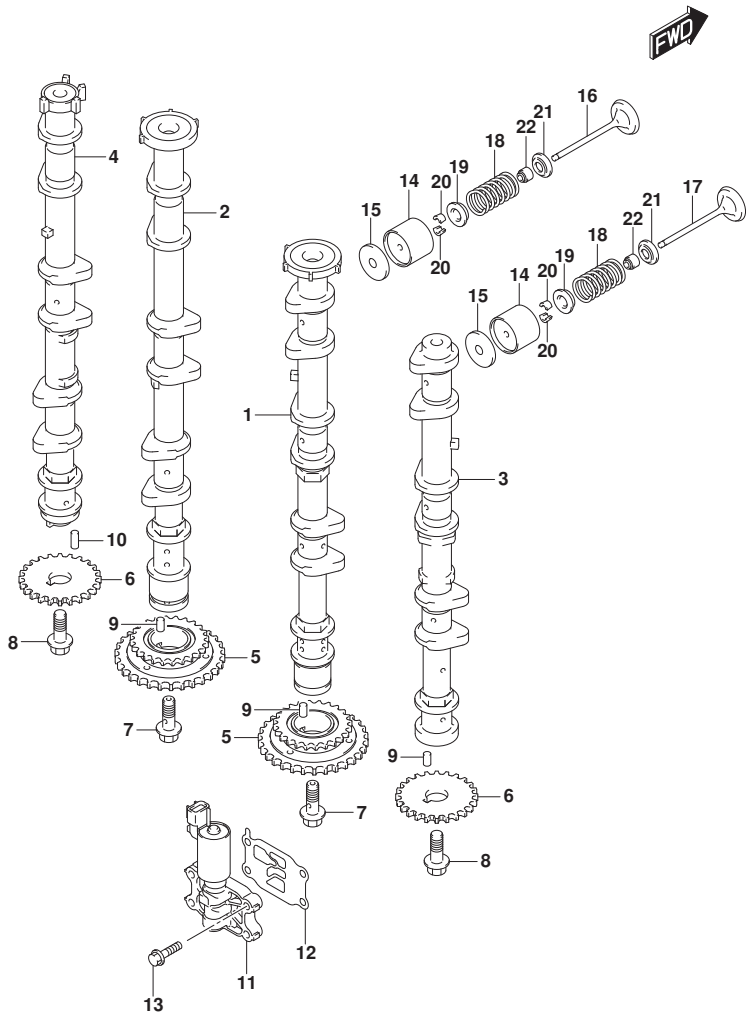

FIG.121C (1-C-4) ｶﾑｼｬﾌﾄ (DF250T)

見出番号	品　番	品　名	使用個数	備　考	標　準 作業時間
15-31	12892-93J00-293	ｼﾑ,ﾀﾍﾟｯﾄ(T:2.925)	AR		
15-32	12892-93J00-295	ｼﾑ,ﾀﾍﾟｯﾄ(T:2.950)	AR		
15-33	12892-93J00-298	ｼﾑ,ﾀﾍﾟｯﾄ(T:2.975)	AR		
15-34	12892-93J00-300	ｼﾑ,ﾀﾍﾟｯﾄ(T:3.000)	AR		
16	12911-93J00	ﾊﾞﾙﾌﾞ,ｲﾝﾃｰｸ	12		
17	12915-93J60	ﾊﾞﾙﾌﾞ,ｴｷｿﾞｰｽﾄ	12		
18	12921-93J11	ｽﾌﾟﾘﾝｸﾞ,ﾊﾞﾙﾌﾞ	24		
19	12931-78G00	ﾘﾃｰﾅ,ﾊﾞﾙﾌﾞｽﾌﾟﾘﾝｸﾞ	24		
20	12932-24400	ｺﾂﾀ,ﾊﾞﾙﾌﾞ	48		
21	12933-69G10	ｼｰﾄ,ﾊﾞﾙﾌﾞｽﾌﾟﾘﾝｸﾞ	24		
22	09289-05012	ｵｲﾙｼｰﾙ(5.5X11.5X9.3)	24		

DF250T

DF250_000_018_121C
CAMSHAFT

FIG.122A

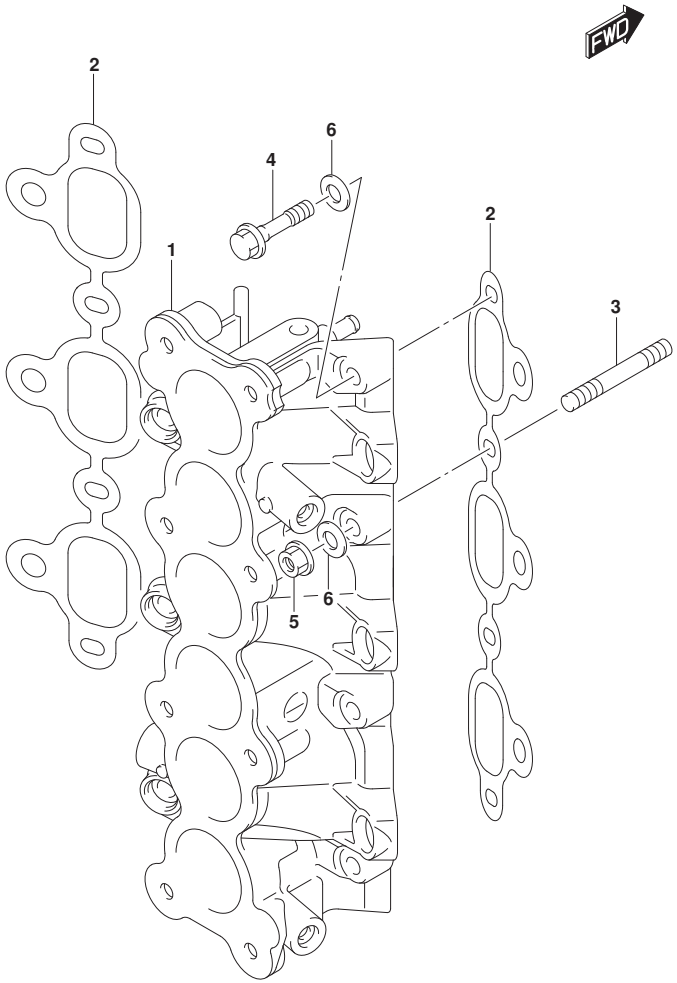

FIG.122A (1-C-5) ｲﾝﾃｰｸ ﾏﾆﾎｰﾙﾄﾞ

見出番号	品　番	品　名	使用個数	備　考	標　準 作業時間
1	13110-93J00	ﾏﾆﾎｰﾙﾄﾞ,ｲﾝﾃｰｸ	1		
2	13119-93J00	ｶﾞｽｹｯﾄ,ｲﾝﾃｰｸﾏﾆﾎｰﾙﾄﾞ	2		
3	09108-08282	ｽﾀｯﾄﾞﾎﾞﾙﾄ	4		
4	09103-08437	ﾎﾞﾙﾄ(8X65)	4		
5	09159-08136	ﾅｯﾄ	4		
6	09160-08016	ﾜｯｼｬ(8.5X20X2)	8		

DF250_000_018_122A
INTAKE MANIFOLD

FIG.134A

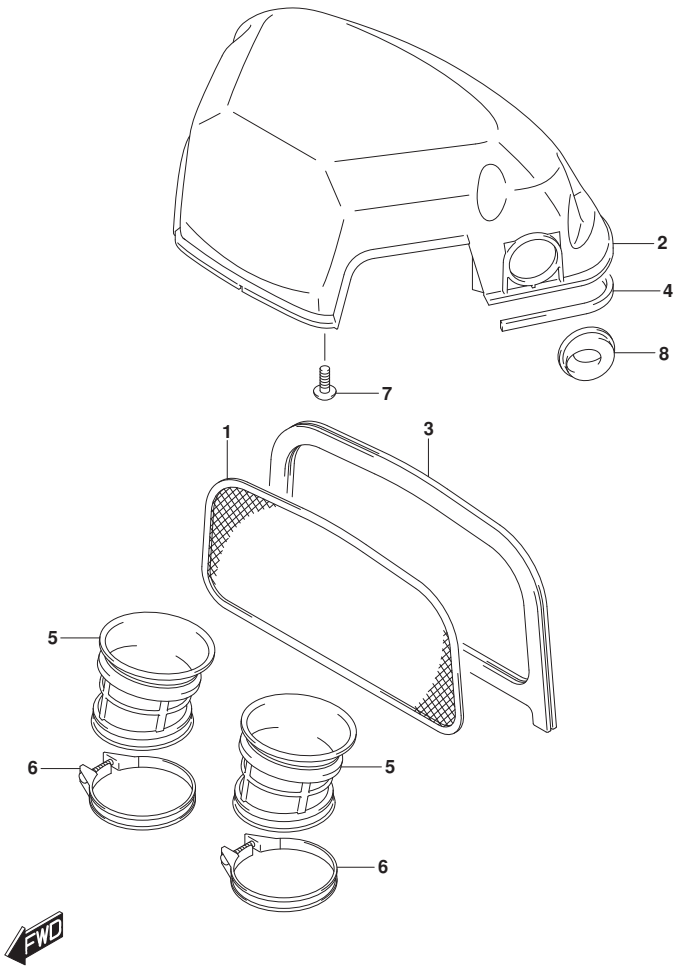

FIG.134A (1-C-6) ｻｲﾚﾝｻ

見出番号	品　番	品　名	使用個数	備　考	標　準 作業時間
1	13710-93J00	ｱﾚｽﾀ,ﾌﾚｰﾑ	1		
2	13811-93J02	ｻｲﾚﾝｻ,ｱﾂﾊﾟｶﾊﾞｰ	1		
3	13813-93J00	ﾎﾙﾀﾞ,ﾌﾚｰﾑｱﾚｽﾀ	1		
4	13851-93J01	ｼｰﾙ,ｻｲﾚﾝｻ	1		
5	13881-93J00	ﾁｭｰﾌﾞ,ｱｳﾄﾚｯﾄ	2		
6	17895-93J00	ｸﾗﾝﾌﾟ,ｱｳﾄﾚｯﾄﾁｭｰﾌﾞ	2		
7	02142-06207	ｽｸﾘｭ	6		
8	13853-96L00	ｸﾞﾛﾒｯﾄ,ﾌﾞﾘｰｻﾞﾎｰｽ	2		

DF250_000_018_134A
SILENCER

FIG.136A

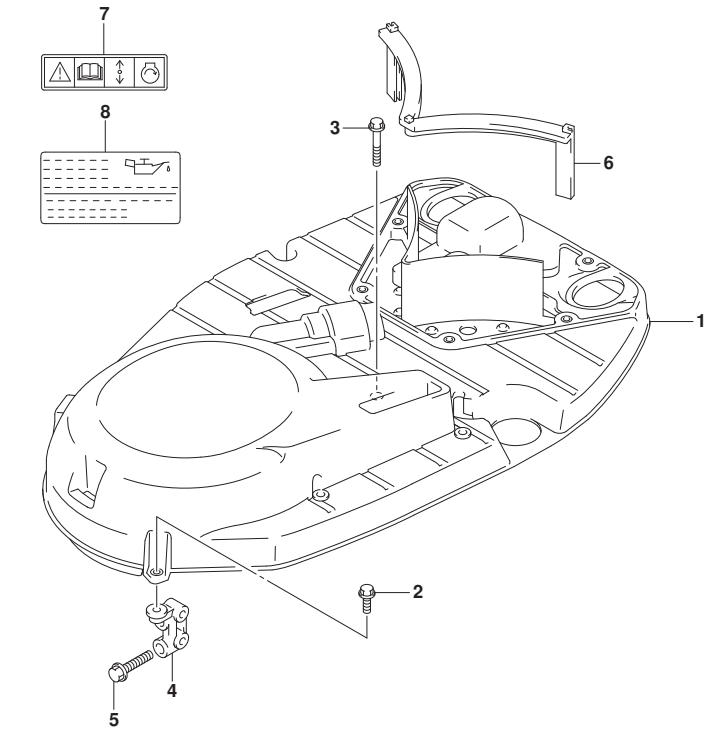

FIG.136A (1-C-7) ﾘﾝｸﾞ ｷﾞﾔ ｶﾊﾞｰ

見出番号	品　番	品　名	使用個数	備　考	標　準 作業時間
1	11510-93J03	ｶﾊﾞｰ,ﾘﾝｸﾞｷﾞﾔ	1		
2	01550-06207	ﾎﾞﾙﾄ	2		
3	01550-06407	ﾎﾞﾙﾄ	1		
4	11515-93J00	ﾌﾞﾚｰｽ,ﾘﾝｸﾞｷﾞﾔｶﾊﾞｰ	1		
5	01550-08357	ﾎﾞﾙﾄ	2		
6	11516-93J00	ﾌﾗｯﾌﾟ,ﾘﾝｸﾞｷﾞﾔｶﾊﾞｰ	1		
7	69711-93E10	ﾗﾍﾞﾙ,S.I.G.P.	1		
8	61494-93J00	ﾗﾍﾞﾙ,ｵｲﾙ/ｸﾘｱﾗﾝｽ	1		

DF250_000_018_136A
RING GEAR COVER

FIG.140A

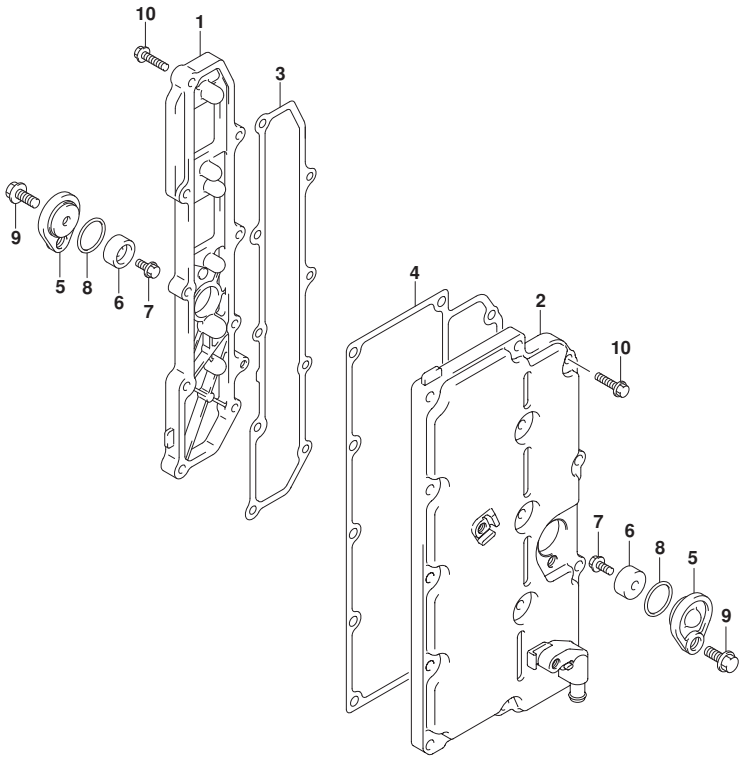

FIG.140A (1-C-8) ｴｸﾞｿﾞｰｽﾄ ｶﾊﾞｰ

見出番号	品　番	品　名	使用個数	備　考	標　準 作業時間
1	14141-93J01	ｶﾊﾞｰ,ｴｷｿﾞｰｽﾄｽﾀｰﾎﾞｰﾄﾞ	1		
2	14140-98J01	ｶﾊﾞｰ,ｴｷｿﾞｰｽﾄﾎﾞｰﾄ	1		
3	14151-93J00	ｶﾞｽｹｯﾄ,ｴｷｿﾞｰｽﾄｶﾊﾞｰ(ｽﾀｰﾎﾞｰﾄﾞ)	1		
4	14152-93J00	ｶﾞｽｹｯﾄ,ｴｷｿﾞｰｽﾄｶﾊﾞｰ(ﾎﾟｰﾄ)	1		
5	11261-93J00	ｶﾊﾞｰ,ﾌﾟﾛﾃｸｼｮﾝｱﾉｰﾄﾞ	2		
6	55321-87J01	ｱﾉｰﾄﾞ,ﾌﾟﾛﾃｸｼｮﾝ	2		
7	09103-06281	ﾎﾞﾙﾄ(6X14)	2		
8	09280-22019	Oﾘﾝｸﾞ(D:1.9,ID:21.8)	2		
9	01550-08207	ﾎﾞﾙﾄ	2		
10	01550-06257	ﾎﾞﾙﾄ	23		

DF250_000_018_140A
EXHAUST COVER

FIG.144A

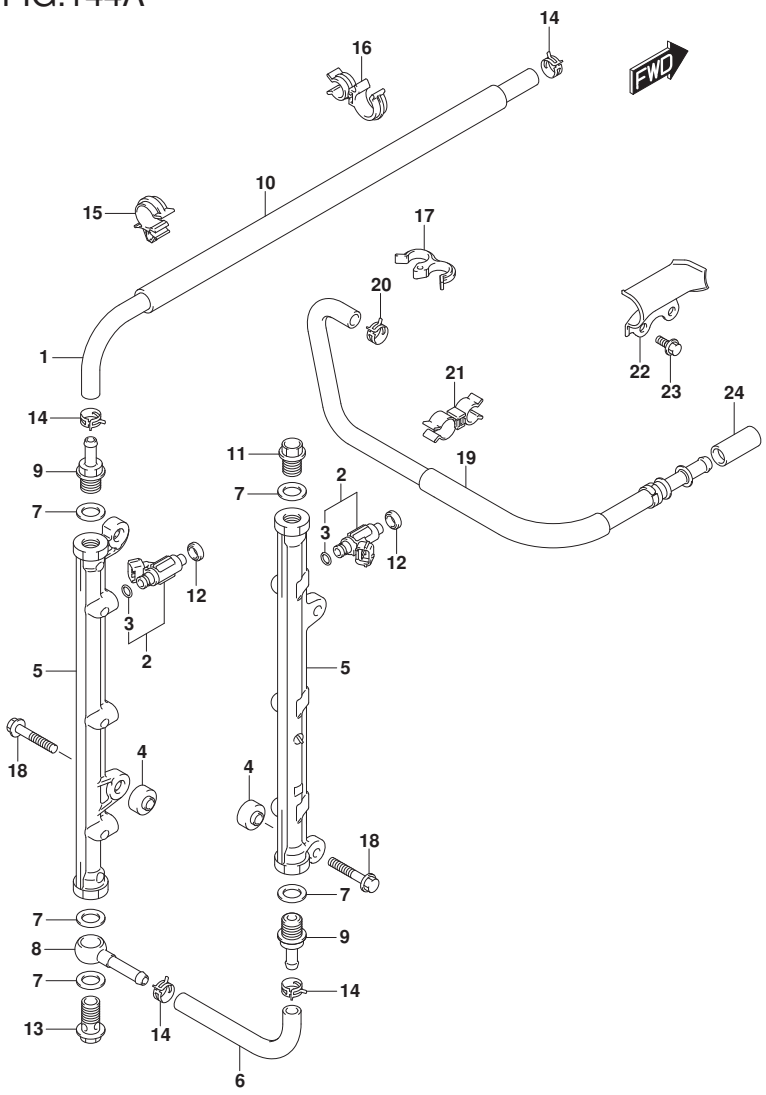

FIG.144A (1-C-9) ﾌｭｰｴﾙ ｲﾝｼﾞｪｸﾀ

見出番号	品　番	品　名	使用個数	備　考	標　準 作業時間
1	15681-93J01	ﾎｰｽ,ﾌｭｰｴﾙ(3ｳｴｲﾂｰﾃﾞﾘﾊﾞﾘﾊﾟｲﾌﾟ)	1		
2	15710-93J00	ｲﾝｼﾞｪｸﾀｱｯｼ,ﾌｭｰｴﾙ	6		
3	15717-16G00	･Oﾘﾝｸﾞ	6		
4	15735-58B00	ｲﾝｼｭﾚｰﾀ,ﾃﾞﾘﾊﾞﾘﾊﾟｲﾌﾟ	4		
5	15751-93J00	ﾊﾟｲﾌﾟ,ﾃﾞﾘﾊﾞﾘ	2		
6	15756-93J01	ﾎｰｽ,ﾌｭｰｴﾙ(ﾃﾞﾘﾊﾞﾘﾂｰﾃﾞﾘﾊﾞﾘ)	1		
7	15762-93J00	ｶﾞｽｹｯﾄ,ﾃﾞﾘﾊﾞﾘﾊﾟｲﾌﾟ	5		
8	15830-77EA0	ｼﾞｮｲﾝﾄ,ﾌｭｰｴﾙﾒｲﾝ	1		
9	15831-93J00	ﾕﾆｵﾝ,ﾃﾞﾘﾊﾞﾘﾊﾟｲﾌﾟ	2		
10	18498-93J00	ﾌﾟﾛﾃｸﾀ,ﾌｭｰｴﾙﾎｰｽ(340)	1		
11	09247-14041	ﾌﾟﾗｸﾞ(14X14)	1		
12	09320-08062	ｸｯｼｮﾝ	6		
13	09360-14009	ﾕﾆｵﾝﾎﾞﾙﾄ	1		
14	09401-11425	ｸﾘｯﾌﾟ	4		
15	09403-16307	ｸﾗﾝﾌﾟ	1		
16	09408-00105	ｸﾗﾝﾌﾟ	1		
17	09408-00155	ｸﾗﾝﾌﾟ	1		
18	01550-08407	ﾎﾞﾙﾄ	4		
19	15680-93J31	ﾎｰｽ,ﾌｭｰｴﾙｲﾝﾚｯﾄ(ﾂｰﾌｨﾙﾀ)	1		
20	09401-13423	ｸﾘｯﾌﾟ	1		
21	09408-00135	ｸﾘｯﾌﾟ	2		
22	15684-98J00	ｶﾞｲﾄﾞ,ﾌｭｰｴﾙﾎｰｽ	1		
23	01550-06127	ﾎﾞﾙﾄ	2		
24	09251-09005	ﾌﾟﾗｸﾞ	1		

DF250_000_018_144A
FUEL INJECTOR

FIG.147A

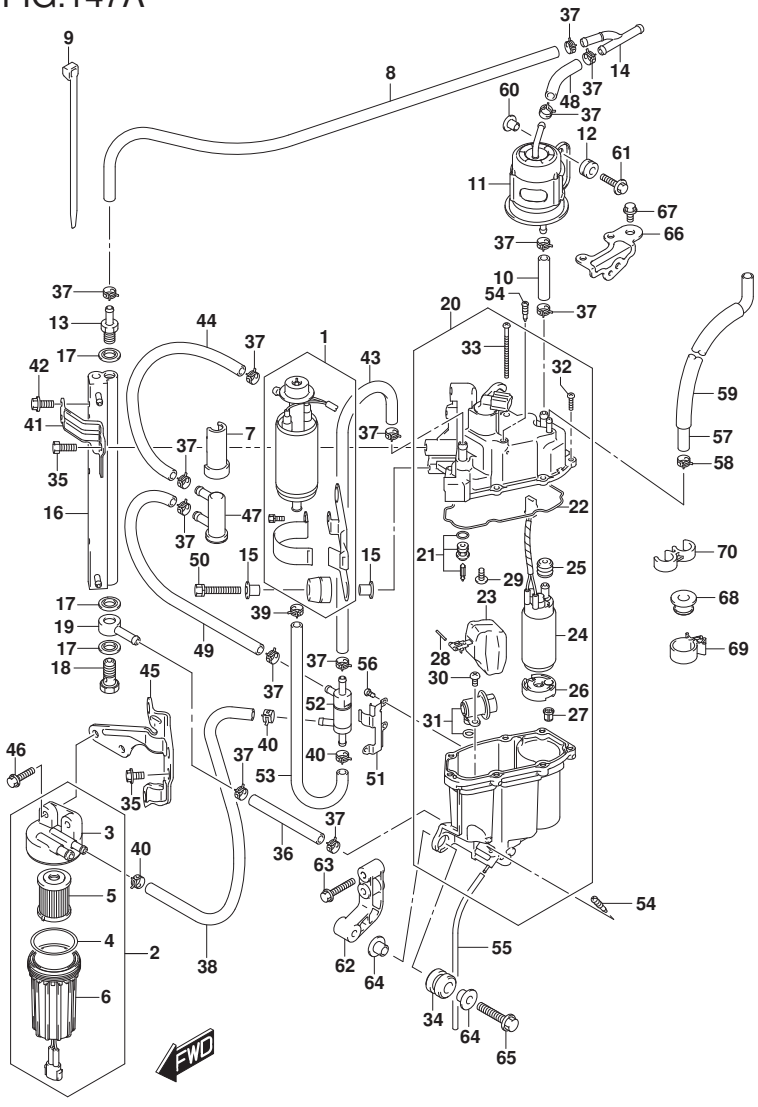

FIG.147A (1-C-10) ﾌｭｰｴﾙ ﾎﾟﾝﾌﾟ/ﾌｭｰｴﾙ ﾍﾞｰﾊﾟ ｾﾊﾟﾚｰﾀ

見出番号	品番	品名	使用個数	備考	標準作業時間
1	15100-94900	ﾎﾟﾝﾌﾟｱｯｼ,ﾌｭｰｴﾙ	1		
2	15410-93J10	ﾌｨﾙﾀ,ﾌｭｰｴﾙ,ﾚﾌﾄ	1		
3	15411-93J10	･ｷｬｯﾌﾟ,ﾌｭｰｴﾙﾌｨﾙﾀ	1		
4	15415-93J10	･ｼｰﾙ,ﾌｭｰｴﾙﾌｨﾙﾀNO.1	1		
5	15412-93J10	･ﾌｨﾙﾀｱｯｼ,ﾌｭｰｴﾙ	1		
6	15413-93J10	･ｹｰｽｱｯｼ,ﾌｭｰｴﾙﾌｨﾙﾀ	1		
7	15644-93J00	ｶﾊﾞｰ,ﾌｭｰｴﾙﾌｨﾙﾀ	3		
8	15633-93J20	ﾎｰｽ,ﾌｭｰｴﾙ(H)	1		
9	15646-93J00	ｸﾗﾝﾌﾟ,ﾌｭｰｴﾙﾌｨﾙﾀ	1		
10	09343-75001-600	ﾎｰｽ(7.5X13.5X600)	1	L:600->65	
11	15440-93J00	ﾌｨﾙﾀ,ﾌｭｰｴﾙ	1		
12	09320-08501	ｸｯｼｮﾝ	2		
13	15773-90J00	ﾕﾆｵﾝ,ﾌｭｰｴﾙﾎｰｽ	1		
14	15830-93J00	ﾕﾆｵﾝ,ｽﾘｰｳｪｲﾌｭｰｴﾙﾎｰｽ	1		
15	09169-06062	ﾜｯｼｬ	4		
16	15770-93J00	ｸｰﾗ,ﾌｭｰｴﾙ	1		
17	09168-12013	ｶﾞｽｹｯﾄ(11.8X22X1.2)	3		
18	09360-12008	ﾎﾞﾙﾄ,12X27	1		
19	09363-08004	ﾕﾆｵﾝ	1		
20	15600-93J01	ｾﾊﾟﾚｰﾀｱｯｼ,ﾌｭｰｴﾙﾍﾞｰﾊﾟ	1		
21	13370-93J00	･ﾊﾞﾙﾌﾞｱｯｼ,ﾆｰﾄﾞﾙ	1		
22	15626-93J00	･ｶﾞｽｹｯﾄ,ｾﾊﾟﾚｰﾀ	1		
23	15650-93J00	･ﾌﾛｰﾄｱｯｼ	1		
24	15200-93J01	･ﾎﾟﾝﾌﾟｱｯｼ,ﾌｭｰｴﾙ(H)	1		
25	15647-93J00	･ﾌﾟｯｼｭ,ﾌｭｰｴﾙﾎﾟﾝﾌﾟ	1		
26	15641-90J00	･ｽﾍﾟｰｻ	1		

DF250_000_018_147A
FUEL PUMP/FUEL VAPOR SEPARATOR

FIG.147A

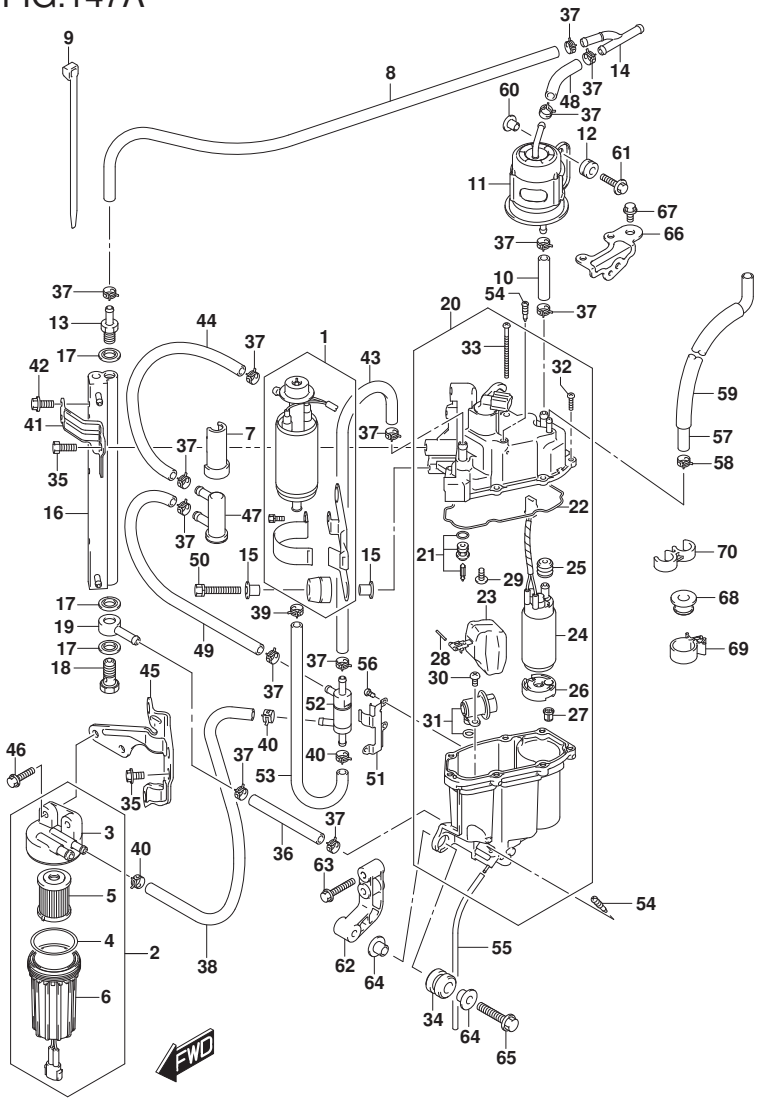

DF250_000_018_147A
FUEL PUMP/FUEL VAPOR SEPARATOR

FIG.147A (1-C-11) ﾌｭｰｴﾙ ﾎﾟﾝﾌﾟ/ﾌｭｰｴﾙ ﾍﾞｰﾊﾟ ｾﾊﾟﾚｰﾀ

見出番号	品　番	品　名	使用個数	備　考	標準作業時間
27	15642-90J00	･ﾌｲﾙﾀ	1		
28	15654-99E00	･ﾋﾟﾝ	1		
29	02142-0408B	･ｽｸﾘｭ	1		
30	02112-05107	･ｽｸﾘｭ	1		
31	15760-93J00	･ﾚｷﾞｭﾚｰﾀ,ﾌｭｰｴﾙﾌﾟﾚｯｼｬ	1		
32	15628-99E00	･ｽｸﾘｭ(L:15)	6		
33	15627-93J00	･ｽｸﾘｭ	1		
34	09320-12072	ｸｯｼｮﾝ	3		
35	15675-93J00	ﾎﾞﾙﾄ,ｸｰﾗﾌﾞﾗｹｯﾄ	3		
36	09343-75001-600	ﾎｰｽ(7.5X13.5X600)	1	L:600->50	
37	09401-11414	ｸﾘｯﾌﾟ(ID:11.5)	14		
38	15636-98J20	ﾎｰｽ,ﾌｭｰｴﾙ(L)	1		
39	15686-93J00	ｸﾘｯﾌﾟ,ﾌｭｰｴﾙﾎｰｽNO.2	1		
40	15685-93J00	ｸﾘｯﾌﾟ,ﾌｭｰｴﾙﾎｰｽNO.1	3		
41	15672-93J00	ﾌﾞﾗｹｯﾄ,ﾌｭｰｴﾙｸｰﾗ	1		
42	01500-06167	ﾎﾞﾙﾄ	4		
43	15635-93J20	ﾎｰｽ,ﾌｭｰｴﾙ(H)	1		
44	15632-93J20	ﾎｰｽ,ﾌｭｰｴﾙ(H)	1		
45	15673-98J00	ﾌﾞﾗｹｯﾄ,ﾌｭｰｴﾙﾌｲﾙﾀ	1		
46	01550-06257	ﾎﾞﾙﾄ	2		
47	15643-93J00	ﾌｲﾙﾀ,ﾌｭｰｴﾙ,ﾚﾌﾄ	1		
48	09343-75001-600	ﾎｰｽ(7.5X13.5X600)	1	L:600->65	
49	15634-93J20	ﾎｰｽ,ﾌｭｰｴﾙ(H)	1		
50	01570-06357	ﾎﾞﾙﾄ	2		
51	15674-93J00	ﾌﾞﾗｹｯﾄ,ﾁｪｯｸﾊﾞﾙﾌﾞ	1		
52	15645-93J00	ﾊﾞﾙﾌﾞ,ﾁｪｯｸ	1		

FIG.147A

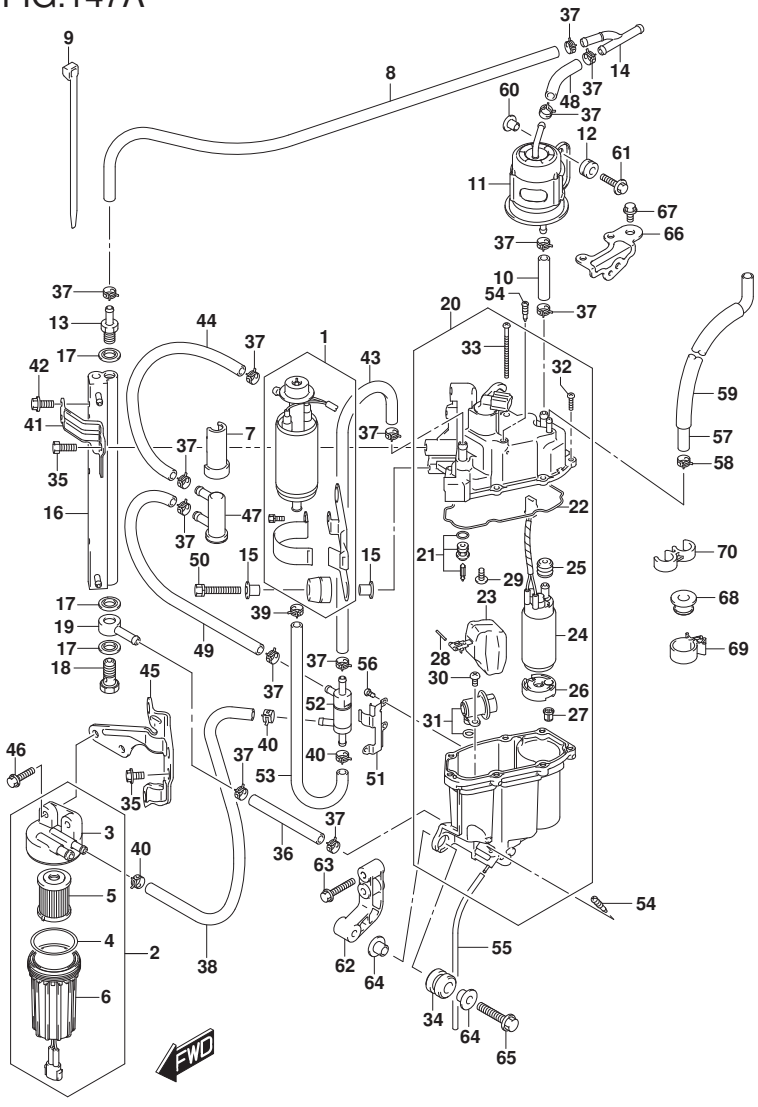

FIG.147A (1-C-12) ﾌｭｰｴﾙ ﾎﾟﾝﾌﾟ/ﾌｭｰｴﾙ ﾍﾞｰﾊﾟ ｾﾊﾟﾚｰﾀ

見出番号	品番	品名	使用個数	備考	標準作業時間
53	15637-93J20	ﾎｰｽ,ﾌｭｰｴﾙ(L)	1		
54	15629-99E10	ｽｸﾘｭ,ﾄﾞﾚｰﾝ	2		
55	15683-87J00	ﾎｰｽ	1		
56	02112-0406B	ｽｸﾘｭ	3		
57	09352-50003-23A	ﾎｰｽ(5X8.2X1230)	1		
58	09401-08412	ｸﾘｯﾌﾟ	1		
59	18498-93J10	ﾌﾟﾛﾃｸﾀ(L:1130)	1		
60	09169-06062	ﾜｯｼｬ	2		
61	09116-06202	ﾎﾞﾙﾄ(6X25)	2		
62	15671-93J00	ﾌﾞﾗｹｯﾄ,ﾍﾞｰﾊﾟｾﾊﾟﾚｰﾀ	1		
63	01550-06357	ﾎﾞﾙﾄ	2		
64	09169-08042	ﾜｯｼｬ	6		
65	01550-08407	ﾎﾞﾙﾄ	3		
66	18417-93J00	ﾌﾞﾗｹｯﾄ,ﾊﾟｰｼﾞﾊﾞﾙﾌﾞ	1		
67	01550-06127	ﾎﾞﾙﾄ	2		
68	09320-08086	ｸｯｼｮﾝ	1		
69	09403-14304	ｸﾗﾝﾌﾟ	1		
70	09408-00043	ｸﾗﾝﾌﾟ	1		

DF250_000_018_147A
FUEL PUMP/FUEL VAPOR SEPARATOR

FIG.160A

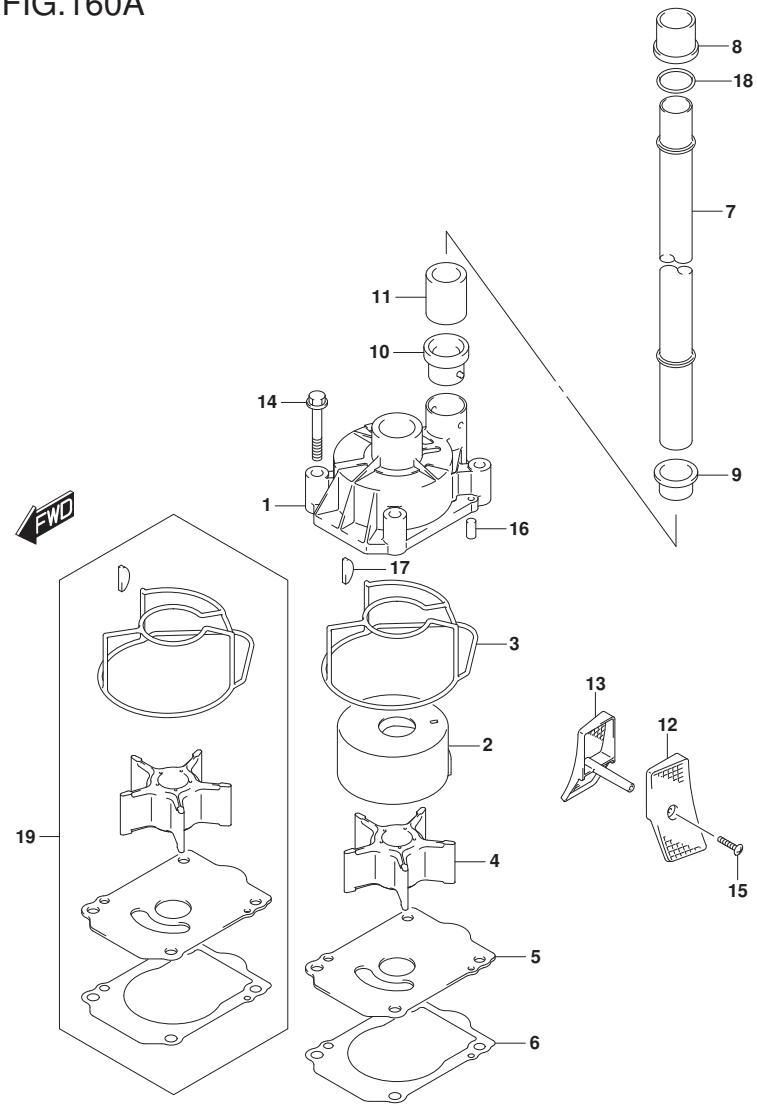

FIG.160A (1-C-13) ｳｵｰﾀ ﾎﾟﾝﾌﾟ (DF200T)

見出番号	品番	品名	使用個数	備考	標準作業時間
1	17410-93J01	ｹｰｽ,ｳｵｰﾀﾎﾟﾝﾌﾟ	1		
2	17413-93J02	ｽﾘｰﾌﾞ,ｳｵｰﾀﾎﾟﾝﾌﾟｹｰｽ	1		
3	17416-93J00	ｼｰﾘﾝｸﾞ,ｳｵｰﾀﾎﾟﾝﾌﾟｹｰｽ	1		
4	17461-93J00	ｲﾝﾍﾟﾗ,ｳｵｰﾀﾎﾟﾝﾌﾟ	1		
5	17471-93J02	ﾊﾟﾈﾙ,ﾎﾟﾝﾌﾟｹｰｽｱﾝﾀﾞ	1		
6	17472-93J00	ｶﾞｽｹｯﾄ,ﾎﾟﾝﾌﾟｹｰｽﾊﾟﾈﾙ	1		
7-1	17561-93J03	ﾁｭｰﾌﾞ,ｳｵｰﾀ(X)	1	W/ﾄﾗﾝｻﾑ(X)	
7-2	17561-93J21	ﾁｭｰﾌﾞ,ｳｵｰﾀ(L)	1	W/ﾄﾗﾝｻﾑ(L)	
8	17562-93J01	ﾌﾞｯｼｭ,ｳｵｰﾀﾁｭｰﾌﾞｱｯﾊﾟ	1		
9	17563-93J00	ﾌﾞｯｼｭ,ｳｵｰﾀﾁｭｰﾌﾞﾛｱ	1		
10	17564-93J00	ﾌﾞｯｼｭ,ｳｵｰﾀﾎﾟﾝﾌﾟｹｰｽ	1		
11	17612-93J00	ｽﾍﾟｰｻ,ｳｵｰﾀﾁｭｰﾌﾞ	1		
12-1	17631-93J20	ﾌｨﾙﾀ,ｳｵｰﾀﾎﾟｰﾄｻｲﾄﾞ	1		
12-2	17631-93J30	ﾌｨﾙﾀ,ｳｵｰﾀﾎﾟｰﾄｻｲﾄﾞ	1	OPT	
13-1	17632-93J20	ﾌｨﾙﾀ,ｳｵｰﾀｽﾀｰﾎﾞｰﾄﾞｻｲﾄﾞ	1		
13-2	17632-93J30	ﾌｨﾙﾀ,ｳｵｰﾀｽﾀｰﾎﾞｰﾄﾞｻｲﾄﾞ	1	OPT	
14	09116-08131	ﾎﾞﾙﾄ(8X45)	4		
15	09132-04034	ﾀｯﾋﾟﾝｸﾞｽｸﾘｭｳ	1		
16	09202-06031	ﾋﾟﾝ(6X12)	2		
17	09420-05009	ｷｰ	1		
18	09168-20002	ｶﾞｽｹｯﾄ(20.5X30X1.5)	1		
19	17400-93J02	ｷｯﾄ,ｳｵｰﾀﾎﾟﾝﾌﾟﾘﾍﾟｱ	1	OPT	

DF200T

DF250_000_018_160A
WATER PUMP

FIG.160B

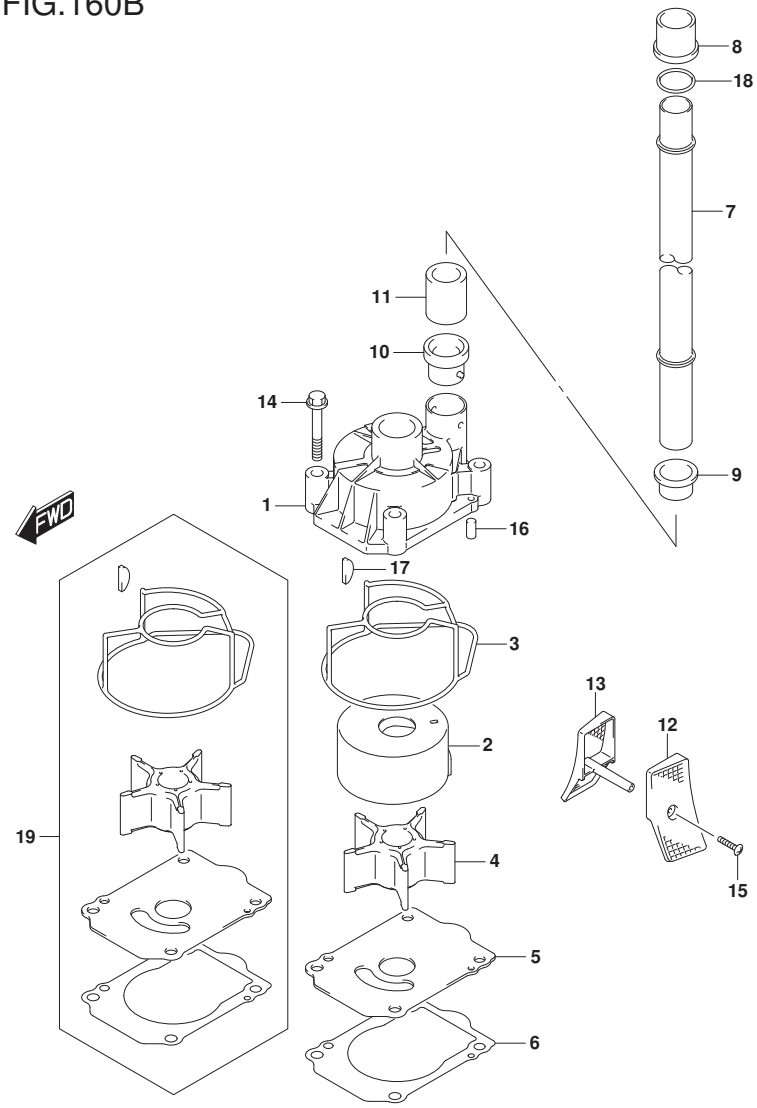

FIG.160B (1-C-14) ｳｵｰﾀ ﾎﾟﾝﾌﾟ (DF225T)

見出番号	品番	品名	使用個数	備考	標準作業時間
1	17410-93J01	ｹｰｽ,ｳｵｰﾀﾎﾟﾝﾌﾟ	1		
2	17413-93J02	ｽﾘｰﾌﾞ,ｳｵｰﾀﾎﾟﾝﾌﾟｹｰｽ	1		
3	17416-93J00	ｼｰﾘﾝｸﾞ,ｳｵｰﾀﾎﾟﾝﾌﾟｹｰｽ	1		
4	17461-93J00	ｲﾝﾍﾟﾗ,ｳｵｰﾀﾎﾟﾝﾌﾟ	1		
5	17471-93J02	ﾊﾟﾈﾙ,ﾎﾟﾝﾌﾟｹｰｽｱﾝﾀﾞ	1		
6	17472-93J00	ｶﾞｽｹｯﾄ,ﾎﾟﾝﾌﾟｹｰｽﾊﾟﾈﾙ	1		
7	17561-93J03	ﾁｭｰﾌﾞ,ｳｵｰﾀ(X)	1		
8	17562-93J01	ﾌﾞｯｼｭ,ｳｵｰﾀﾁｭｰﾌﾞｱｯﾊﾟ	1		
9	17563-93J00	ﾌﾞｯｼｭ,ｳｵｰﾀﾁｭｰﾌﾞﾛｱ	1		
10	17564-93J00	ﾌﾞｯｼｭ,ｳｵｰﾀﾎﾟﾝﾌﾟｹｰｽ	1		
11	17612-93J00	ｽﾍﾟｰｻ,ｳｵｰﾀﾁｭｰﾌﾞ	1		
12-1	17631-93J20	ﾌｨﾙﾀ,ｳｵｰﾀﾎﾞｰﾄｻｲﾄﾞ	1		
12-2	17631-93J30	ﾌｨﾙﾀ,ｳｵｰﾀﾎﾞｰﾄｻｲﾄﾞ	1	OPT	
13-1	17632-93J20	ﾌｨﾙﾀ,ｳｵｰﾀｽﾀｰﾎﾞｰﾄﾞｻｲﾄﾞ	1		
13-2	17632-93J30	ﾌｨﾙﾀ,ｳｵｰﾀｽﾀｰﾎﾞｰﾄﾞｻｲﾄﾞ	1	OPT	
14	09116-08131	ﾎﾞﾙﾄ(8X45)	4		
15	09132-04034	ﾀｯﾋﾟﾝｸﾞｽｸﾘｭｳ	1		
16	09202-06031	ﾋﾟﾝ(6X12)	2		
17	09420-05009	ｷｰ	1		
18	09168-20002	ｶﾞｽｹｯﾄ(20.5X30X1.5)	1		
19	17400-93J02	ｷｯﾄ,ｳｵｰﾀﾎﾟﾝﾌﾟﾘﾍﾟｱ	1	OPT	

DF225T

DF250_000_018_160B
WATER PUMP

FIG.160C

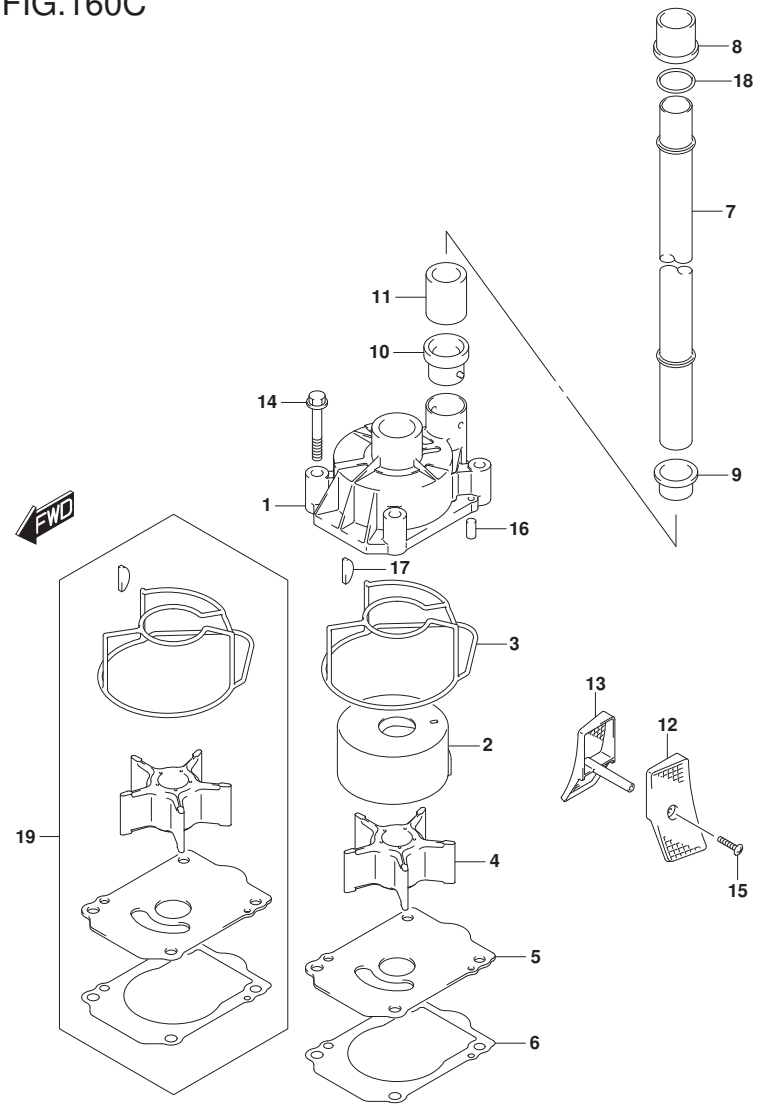

FIG.160C (1-C-15) ｳｵｰﾀ ﾎﾟﾝﾌﾟ (DF250T)

見出番号	品番	品名	使用個数	備考	標準作業時間
1	17410-93J01	ｹｰｽ,ｳｵｰﾀﾎﾟﾝﾌﾟ	1		
2	17413-93J02	ｽﾘｰﾌﾞ,ｳｵｰﾀﾎﾟﾝﾌﾟｹｰｽ	1		
3	17416-93J00	ｼｰﾘﾝｸﾞ,ｳｵｰﾀﾎﾟﾝﾌﾟｹｰｽ	1		
4	17461-93J00	ｲﾝﾍﾟﾗ,ｳｵｰﾀﾎﾟﾝﾌﾟ	1		
5	17471-93J02	ﾊﾟﾈﾙ,ﾎﾟﾝﾌﾟｹｰｽｱﾝﾀﾞ	1		
6	17472-93J00	ｶﾞｽｹｯﾄ,ﾎﾟﾝﾌﾟｹｰｽﾊﾟﾈﾙ	1		
7-1	17561-93J03	ﾁｭｰﾌﾞ,ｳｵｰﾀ(X)	1	W/ﾄﾗﾝｻﾑ(X)	
7-2	17561-93J13	ﾁｭｰﾌﾞ,ｳｵｰﾀ(XX)	1	W/ﾄﾗﾝｻﾑ(L)	
8	17562-93J01	ﾌﾞｯｼｭ,ｳｵｰﾀﾁｭｰﾌﾞｱｯﾊﾟ	1		
9	17563-93J00	ﾌﾞｯｼｭ,ｳｵｰﾀﾁｭｰﾌﾞﾛｱ	1		
10	17564-93J00	ﾌﾞｯｼｭ,ｳｵｰﾀﾎﾟﾝﾌﾟｹｰｽ	1		
11	17612-93J00	ｽﾍﾟｰｻ,ｳｵｰﾀﾁｭｰﾌﾞ	1		
12-1	17631-93J20	ﾌｨﾙﾀ,ｳｵｰﾀﾎﾟｰﾄｻｲﾄﾞ	1		
12-2	17631-93J30	ﾌｨﾙﾀ,ｳｵｰﾀﾎﾟｰﾄｻｲﾄﾞ	1	OPT	
13-1	17632-93J20	ﾌｨﾙﾀ,ｳｵｰﾀｽﾀｰﾎﾞｰﾄﾞｻｲﾄﾞ	1		
13-2	17632-93J30	ﾌｨﾙﾀ,ｳｵｰﾀｽﾀｰﾎﾞｰﾄﾞｻｲﾄﾞ	1	OPT	
14	09116-08131	ﾎﾞﾙﾄ(8X45)	4		
15	09132-04034	ﾀｯﾋﾟﾝｸﾞｽｸﾘｭｳ	1		
16	09202-06031	ﾋﾟﾝ(6X12)	2		
17	09420-05009	ｷｰ	1		
18	09168-20002	ｶﾞｽｹｯﾄ(20.5X30X1.5)	1		
19	17400-93J02	ｷｯﾄ,ｳｵｰﾀﾎﾟﾝﾌﾟﾘﾍﾟｱ	1	OPT	

DF250T

DF250_000_018_160C
WATER PUMP

FIG.162A

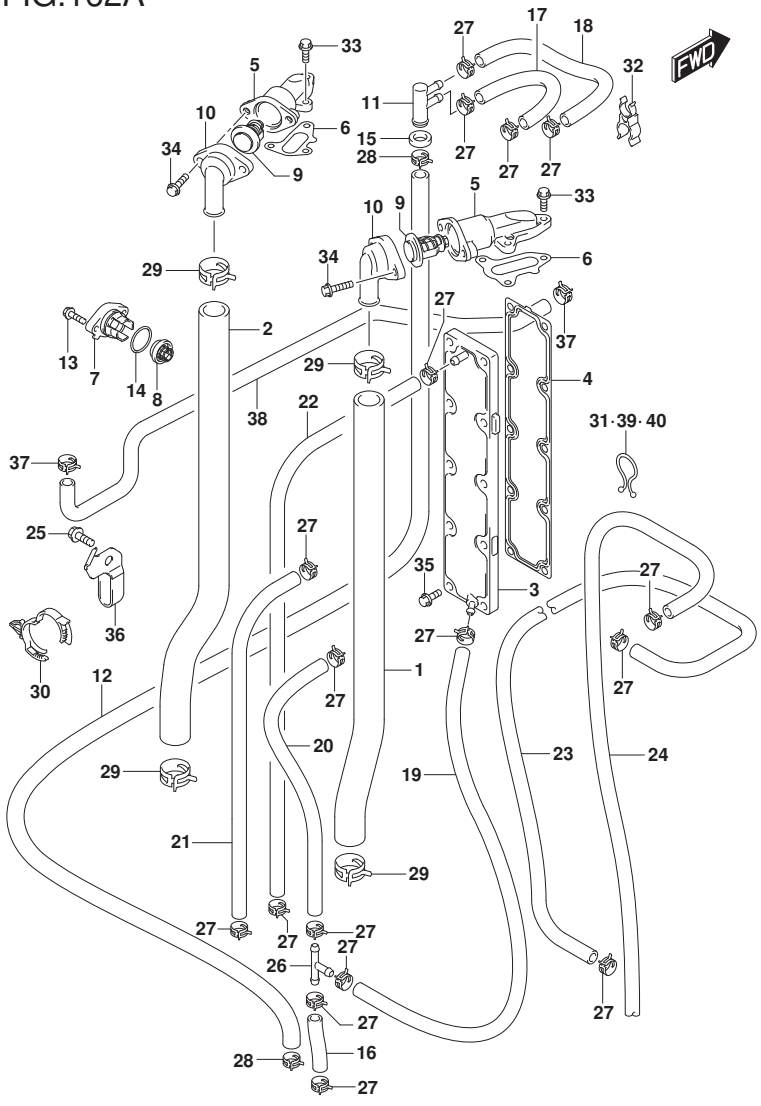

FIG.162A (1-D-2) サーモスタット

見出番号	品番	品名	使用個数	備考	標準作業時間
1	11196-93J00	ホース,ウオータリターンスターボード	1		
2	11197-93J00	ホース,ウオータリターンボート	1		
3	11270-93J00	プレート,シリンダブロックウオータジャケット	1		
4	11272-93J00	ガスケット,シリンダブロックプレート	1		
5	17581-93J00	パイプ,ウオータアウトレット	2		
6	17582-93J00	ガスケット,ウオータアウトレットパイプ	2		
7-1	17611-90J00-YAY	カバー,ウオータプレッシャバルブ(ブラック)	1		
7-2	17611-90J00-Y5S	カバー,ウオータプレッシャバルブ(ホワイト)	1		
8	17660-99E01	バルブ,ウオータプレッシャ	1		
9-1	17670-90J00	サーモスタット,ウオータ 60°C	2		
9-2	17670-90J10	サーモスタット,ウオータ 71°C	1	OPT	
10	17681-93J00	カバー,サーモスタット	2		
11	17711-90J00	3ウエイ,ウオータホース	1		
12	17712-93J00	ホース,ウオータ(3ウエイツーE/Hカバー)	1		
13	09116-06121	ボルト(6X25)	2		
14	09280-26006	Oリング(D:3.1,ID:26.4)	1		
15	09320-12014	クッション	1		
16	09352-50903-600	ホース(5X9X600)	1	L:600->60	
17	09352-50903-600	ホース(5X9X600)	1	L:600->120	
18	09352-50903-600	ホース(5X9X600)	1	L:600->190	
19	09352-50903-600	ホース(5X9X600)	1	L:600->300	
20	09352-50903-600	ホース(5X9X600)	1	L:600->330	
21	09352-50903-600	ホース(5X9X600)	1		
22	09352-50903-600	ホース(5X9X600)	1		
23	09352-50903-00B	ホース(5X9X2000)	1	L:2000->850	
24	09352-50903-00B	ホース(5X9X2000)	1	L:2000->1010	

DF250_000_018_162A
THERMOSTAT

FIG.162A

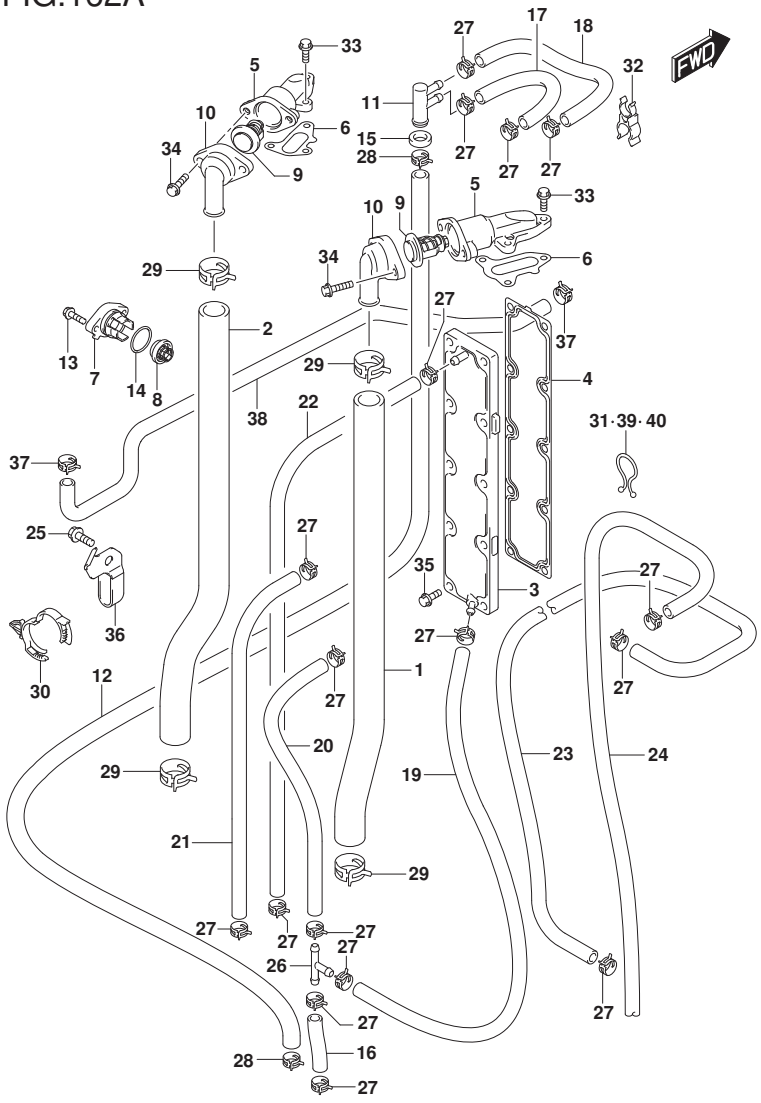

FIG.162A (1-D-3) サーモスタット

見出番号	品番	品名	使用個数	備考	標準作業時間
25	01550-08127	ボルト	1		
26	09367-06002	ジョイント,3ウエイ	1		
27	09401-08413	クリップ	18		
28	09401-14409	クリップ	2		
29	09401-25406	クリップ	4		
30	09403-25304	クランプ	1		
31	09408-00008	クリップ(ID:20)	1		
32	09408-00056	クリップ	1		
33	01550-06207	ボルト	6		
34	01550-06207	ボルト	4		
35	01550-06257	ボルト	10		
36	17713-98J00	ホルダ,ウオータホース	1		
37	09401-15414	クリップ	2		
38	17915-98J01	ホース,ウオータフラッシュ	1		
39	09408-00024	クリップ(ID:23)	1		
40	09408-00021	クリップ(ID:16)	1		

DF250_000_018_162A
THERMOSTAT

FIG.163A

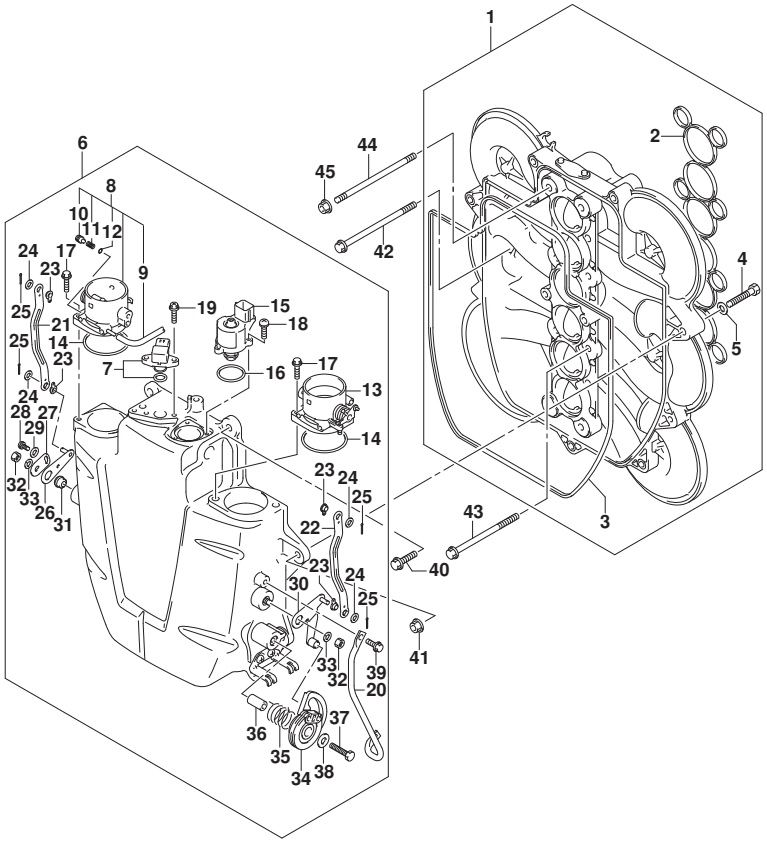

FIG.163A (1-D-4) ｽﾛｯﾄﾙ ﾎﾞﾃﾞｰ (DF200T)

見出番号	品　番	品　名	使用個数	備　考	標　準 作業時間
1	13130-93J30	ｺﾚｸﾀ	1		
2	13139-93J00	･ｶﾞｽｹｯﾄ,ｺﾚｸﾀ	1		
3	13147-93J00	･ｶﾞｽｹｯﾄ,ｺﾚｸﾀｶﾊﾞｰ	1		
4	13138-93J00	･ﾎﾞﾙﾄ,ｺﾚｸﾀ	2		
5	08322-01087	･ﾜｯｼｬ	2		
6	13140-93J13	ｶﾊﾞｰ,ｺﾚｸﾀ	1		
7	18590-68H00	･ｾﾝｻ,ﾌﾟﾚｯｼｬ	1		
8	13310-93J01	･ﾎﾞﾃﾞｰｱｯｼ,ｽﾛｯﾄﾙNO.1	1		
9	13312-93J00	･･ﾎｰｽ,ﾊﾞｲﾊﾟｽｴｱ	1		
10	13279-10G00	･･ｽｸﾘｭ,ｱｼﾞｬｽﾄ	1		
11	13355-93J00	･･ｽﾌﾟﾘﾝｸﾞ,ﾊﾞｲﾊﾟｽｴｱ	1		
12	13295-10G00	･･Oﾘﾝｸﾞ	1		
13	13320-93J00	･ﾎﾞﾃﾞｰｱｯｼ,ｽﾛｯﾄﾙNO.2	1		
14	13421-93J00	･ｶﾞｽｹｯﾄ,ｽﾛｯﾄﾙﾎﾞﾃﾞｰ	2		
15	18137-93J00	･ﾊﾞﾙﾌﾞ,IAC	1		
16	09280-29006	･Oﾘﾝｸﾞ(D:2,ID:29.5)	1		
17	01547-06257	･ﾎﾞﾙﾄ	4		
18	02112-3416B	･ｽｸﾘｭ	3		
19	02162-0520B	･ｽｸﾘｭ	2		
20	13144-93J00	･ｶﾞｰﾄﾞ,ｽﾛｯﾄﾙﾄﾞﾗﾑ	1		
21	13583-93J00	･ｱｰﾑ,ﾘﾝｸ	1		
22	13583-93J00	･ｱｰﾑ,ﾘﾝｸ	1		

DF200T

DF250_000_018_163A
THROTTLE BODY

FIG.163A

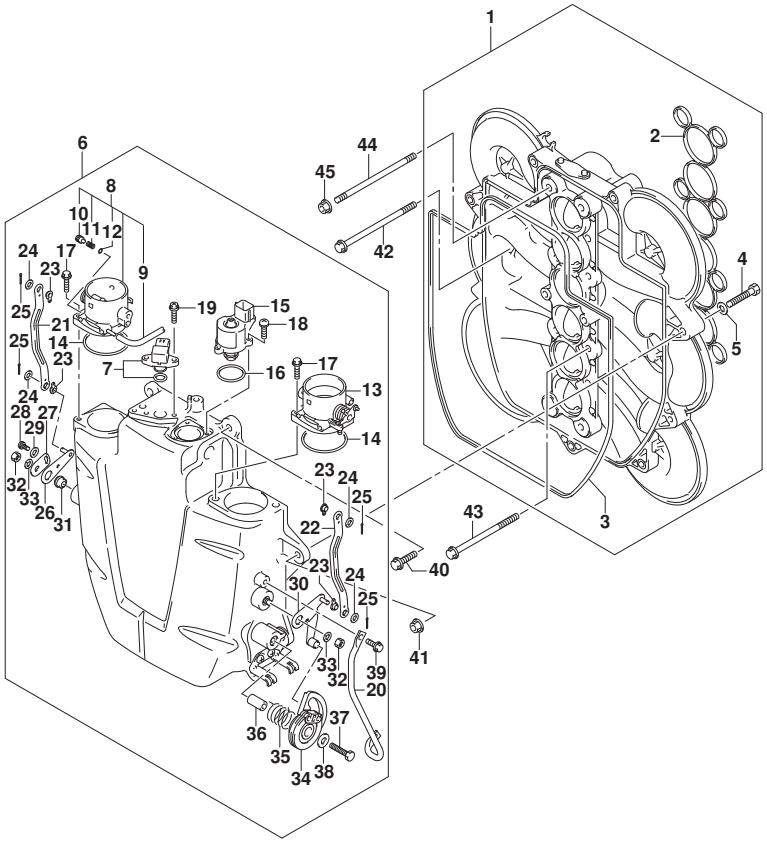

FIG.163A (1-D-5) ｽﾛｯﾄﾙ ﾎﾞﾃﾞｰ (DF200T)

見出番号	品番	品名	使用個数	備考	標準作業時間
23	13555-93J00	･ｸﾞﾛﾒｯﾄ,ﾘﾝｸ	4		
24	13537-93J00	･ﾜｯｼｬ,ﾘﾝｸ	4		
25	09204-01004	･ｺｯﾀﾋﾟﾝ	4		
26	13553-93J00	･ﾚﾊﾞｰ,NO.1	1		
27	13554-93J00	･ﾚﾊﾞｰ,NO.2	1		
28	02112-35087	･ｽｸﾘｭ	1		
29	09160-05043	･ﾜｯｼｬ(5.5X16X1.2)	1		
30	13521-93J00	･ﾚﾊﾞｰ,ﾘﾝｸ	1		
31	13514-93J00	･ｽﾍﾟｰｻ,ﾘﾝｸｼｬﾌﾄ	1		
32	13599-93J00	･ﾅｯﾄ,ﾘﾝｸｼｬﾌﾄ	2		
33	13538-93J00	･ﾜｯｼｬ,ﾘﾝｸｼｬﾌﾄｽﾌﾟﾘﾝｸﾞ	2		
34	13541-93J00	･ｶﾑ,ｽﾛｯﾄﾙ	1		
35	13542-93J00	･ｽﾌﾟﾘﾝｸﾞ,ｽﾛｯﾄﾙｶﾑ	1		
36	13543-93J00	･ｽﾍﾟｰｻ,ｽﾛｯﾄﾙｶﾑ	1		
37	01500-06307	･ﾎﾞﾙﾄ	1		
38	09160-06036	･ﾜｯｼｬ(6.5X18X1.5)	1		
39	01550-06167	･ﾎﾞﾙﾄ	2		

DF200T

DF250_000_018_163A
THROTTLE BODY

FIG.163A

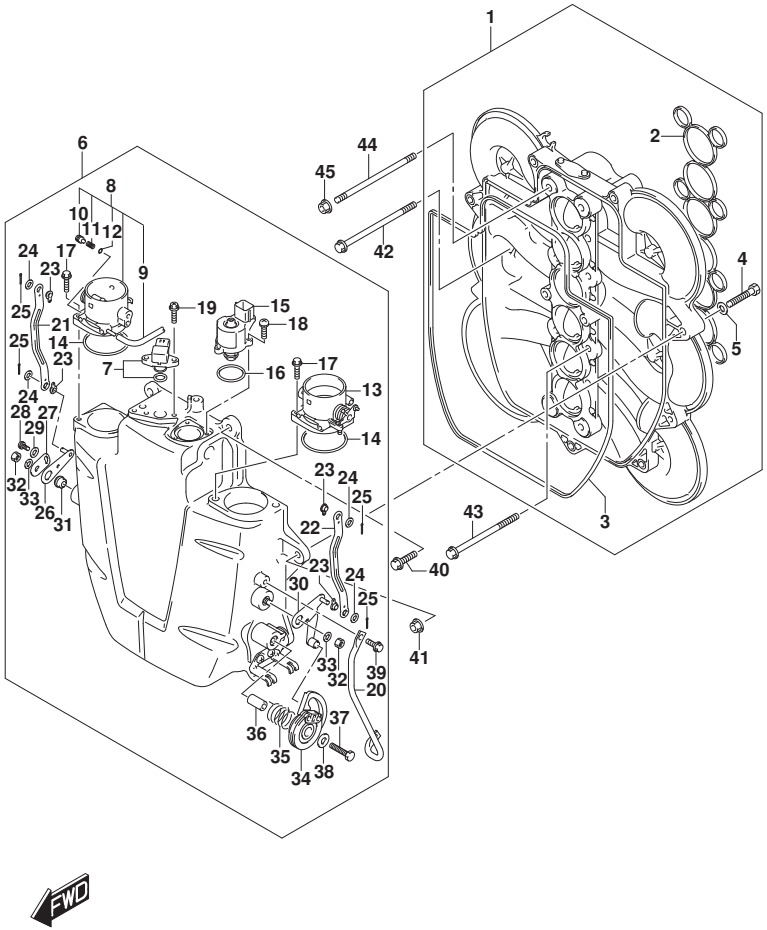

FIG.163A (1-D-6) ｽﾛｯﾄﾙ ﾎﾞﾃﾞｰ (DF200T)

見出番号	品　番	品　名	使用個数	備　考	標　準 作業時間
40	01550-08307	ﾎﾞﾙﾄ	7		
41	08316-10087	ﾅｯﾄ	2		
42	09103-08182	ﾎﾞﾙﾄ(8X125)	2		
43	09103-08134	ﾎﾞﾙﾄ(8X110)	4		
44	09108-08267	ｽﾀｯﾄﾞﾎﾞﾙﾄ	2		
45	08316-1008A	ﾅｯﾄ	2		

DF200T

DF250_000_018_163A
THROTTLE BODY

FIG.163B

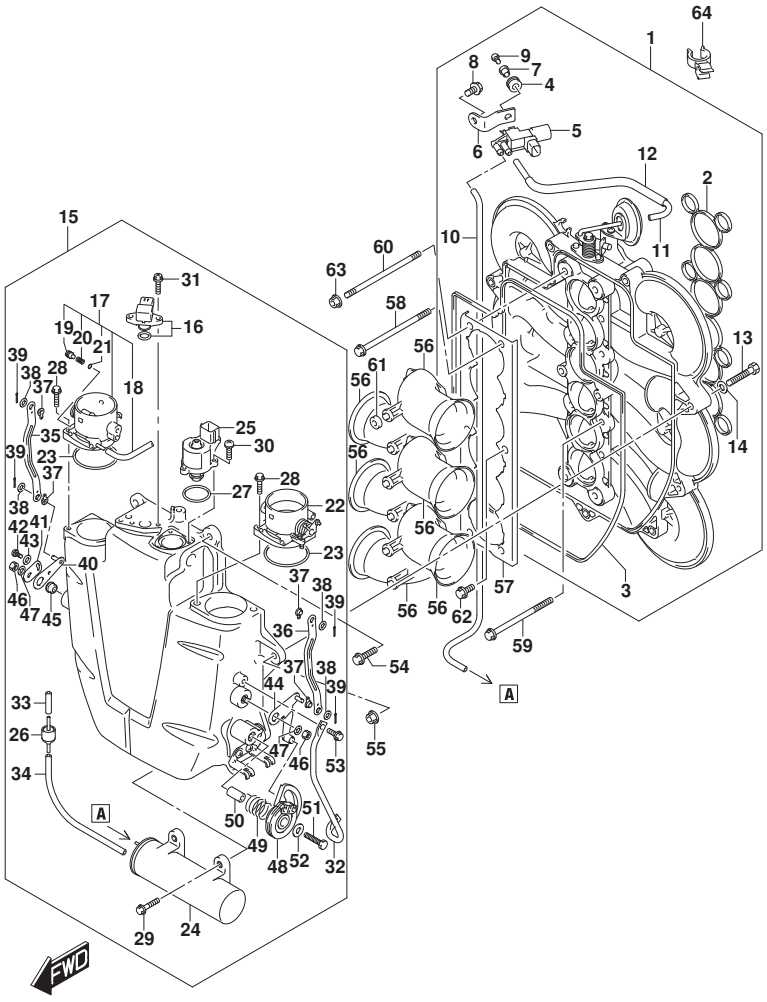

FIG.163B (1-D-7) ｽﾛｯﾄﾙ ﾎﾞﾃﾞｰ (DF225T)(DF250T)

見出番号	品番	品名	使用個数	備考	標準作業時間
1	13130-93J21	ｺﾚｸﾀ	1		
2	13139-93J00	･ｶﾞｽｹｯﾄ,ｺﾚｸﾀ	1		
3	13147-93J00	･ｶﾞｽｹｯﾄ,ｺﾚｸﾀｶﾊﾞｰ	1		
4	18116-93J00	･ｸｯｼｮﾝ,ﾊﾞｷｭｰﾑﾊﾞﾙﾌﾞ	1		
5	18117-93J00	･ﾊﾞﾙﾌﾞ,ﾊﾞｷｭｰﾑｽｲｯﾁﾝｸﾞ	1		
6	18119-93J00	･ﾌﾞﾗｹｯﾄ,ﾊﾞｷｭｰﾑﾊﾞﾙﾌﾞ	1		
7	09169-05018	･ﾜｯｼｬ	1		
8	01550-08167	･ﾎﾞﾙﾄ	1		
9	02112-0512A	･ｽｸﾘｭ	1		
10	09355-35754-00B	･ﾎｰｽ(3.5X7.5X2000)	1	L:2000->610	
11	09355-35754-601	･ﾎｰｽ(3.5X7.5X601)	1	L:601->160	
12	18498-90J00	･ﾌﾟﾛﾃｸﾀ,ｴﾊﾞﾎﾞﾎｰｽ(290)	1	L:290->140	
13	13138-93J00	･ﾎﾞﾙﾄ,ｺﾚｸﾀ	2		
14	08322-01087	･ﾜｯｼｬ	2		
15	13140-93J03	ｶﾊﾞｰ,ｺﾚｸﾀ	1		
16	18590-68H00	･ｾﾝｻ,ﾌﾟﾚｯｼｬ	1		
17	13310-93J01	･ﾎﾞﾃﾞｰｱｯｼ,ｽﾛｯﾄﾙNO.1	1		
18	13312-93J00	･･ﾎｰｽ,ﾊﾞｲﾊﾟｽｴｱ	1		
19	13279-10G00	･･ｽｸﾘｭ,ｱｼﾞｬｽﾄ	1		
20	13355-93J00	･･ｽﾌﾟﾘﾝｸﾞ,ﾊﾞｲﾊﾟｽｴｱ	1		
21	13295-10G00	･･Oﾘﾝｸﾞ	1		

DF225T
DF250T

DF250_000_018_163B
THROTTLE BODY

FIG.163B

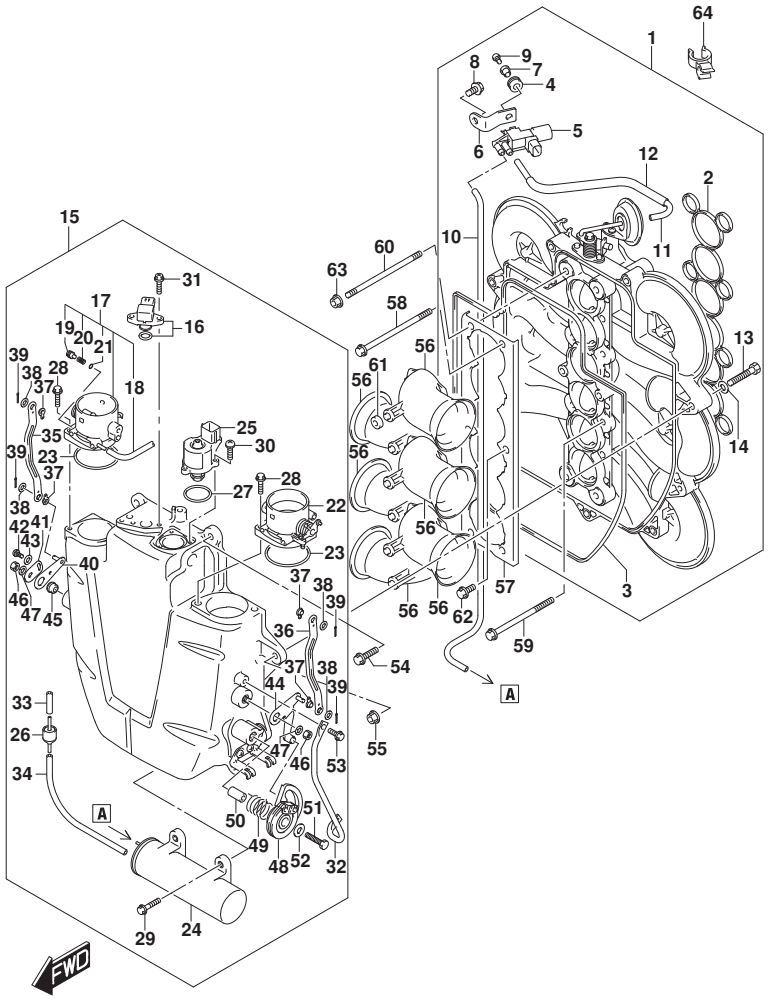

FIG.163B (1-D-8) ｽﾛｯﾄﾙ ﾎﾞﾃﾞｰ (DF225T)(DF250T)

見出番号	品　番	品　名	使用個数	備　考	標　準 作業時間
22	13320-93J00	･ﾎﾞﾃﾞｰｱｯｼ,ｽﾛｯﾄﾙNO.2	1		
23	13421-93J00	･ｶﾞｽｹｯﾄ,ｽﾛｯﾄﾙﾎﾞﾃﾞｰ	2		
24	13730-93J00	･ﾁｬﾝﾊﾞ,ﾊﾞｷｭｰﾑ	1		
25	18137-93J00	･ﾊﾞﾙﾌﾞ,IAC	1		
26	95569-78040	･ﾊﾞﾙﾌﾞ,ﾁｪｯｸ	1		
27	09280-29006	･Oﾘﾝｸﾞ(D:2,ID:29.5)	1		
28	01547-06257	･ﾎﾞﾙﾄ	4		
29	01550-06307	･ﾎﾞﾙﾄ	2		
30	02112-3416B	･ｽｸﾘｭ	3		
31	02162-0520B	･ｽｸﾘｭ	2		
32	13144-93J00	･ｶﾞｰﾄﾞ,ｽﾛｯﾄﾙﾄﾞﾗﾑ	1		
33	09355-35754-601	･ﾎｰｽ(3.5X7.5X601)	1	L:601->30	
34	09355-35754-00B	･ﾎｰｽ(3.5X7.5X2000)	1	L:2000->165	
35	13583-93J00	･ｱｰﾑ,ﾘﾝｸ	1		
36	13583-93J00	･ｱｰﾑ,ﾘﾝｸ	1		
37	13555-93J00	･ｸﾞﾛﾒｯﾄ,ﾘﾝｸ	4		
38	13537-93J00	･ﾜｯｼｬ,ﾘﾝｸ	4		
39	09204-01004	･ｺｯﾀﾋﾟﾝ	4		
40	13553-93J00	･ﾚﾊﾞｰ,NO.1	1		
41	13554-93J00	･ﾚﾊﾞｰ,NO.2	1		
42	02112-35087	･ｽｸﾘｭ	1		

DF225T
DF250T

DF250_000_018_163B
THROTTLE BODY

FIG.163B

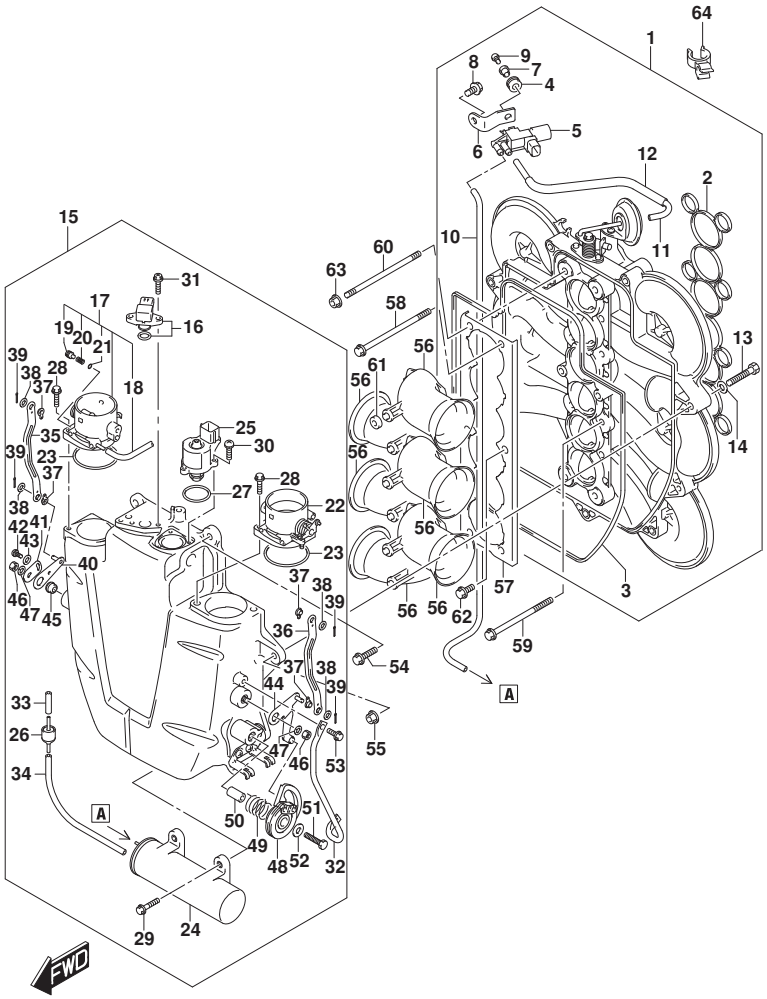

FIG.163B (1-D-9) ｽﾛｯﾄﾙ ﾎﾞﾃﾞｰ (DF225T)(DF250T)

見出番号	品　番	品　名	使用個数	備　考	標　準 作業時間
43	09160-05043	･ﾜｯｼｬ(5.5X16X1.2)	1		
44	13521-93J00	･ﾚﾊﾞｰ,ﾘﾝｸ	1		
45	13514-93J00	･ｽﾍﾟｰｻ,ﾘﾝｸｼｬﾌﾄ	1		
46	13599-93J00	･ﾅｯﾄ,ﾘﾝｸｼｬﾌﾄ	2		
47	13538-93J00	･ﾜｯｼｬ,ﾘﾝｸｼｬﾌﾄｽﾌﾟﾘﾝｸﾞ	2		
48	13541-93J00	･ｶﾑ,ｽﾛｯﾄﾙ	1		
49	13542-93J00	･ｽﾌﾟﾘﾝｸﾞ,ｽﾛｯﾄﾙｶﾑ	1		
50	13543-93J00	･ｽﾍﾟｰｻ,ｽﾛｯﾄﾙｶﾑ	1		
51	01500-06307	･ﾎﾞﾙﾄ	1		
52	09160-06036	･ﾜｯｼｬ(6.5X18X1.5)	1		
53	01550-06167	･ﾎﾞﾙﾄ	2		
54	01550-08307	ﾎﾞﾙﾄ	7		
55	08316-10087	ﾅｯﾄ	2		
56	13132-93J00	ﾌｱﾈﾙ,ｴｱｺﾚｸﾀ	6		
57	13133-93J00	ﾌﾞﾗｹｯﾄ,ｺﾚｸﾀﾌｱﾈﾙ,ｴｱ	1		
58	09103-08182	ﾎﾞﾙﾄ(8X125)	2		
59	09103-08134	ﾎﾞﾙﾄ(8X110)	4		
60	09108-08267	ｽﾀｯﾄﾞﾎﾞﾙﾄ	2		

DF225T
DF250T

DF250_000_018_163B
THROTTLE BODY

FIG.163B

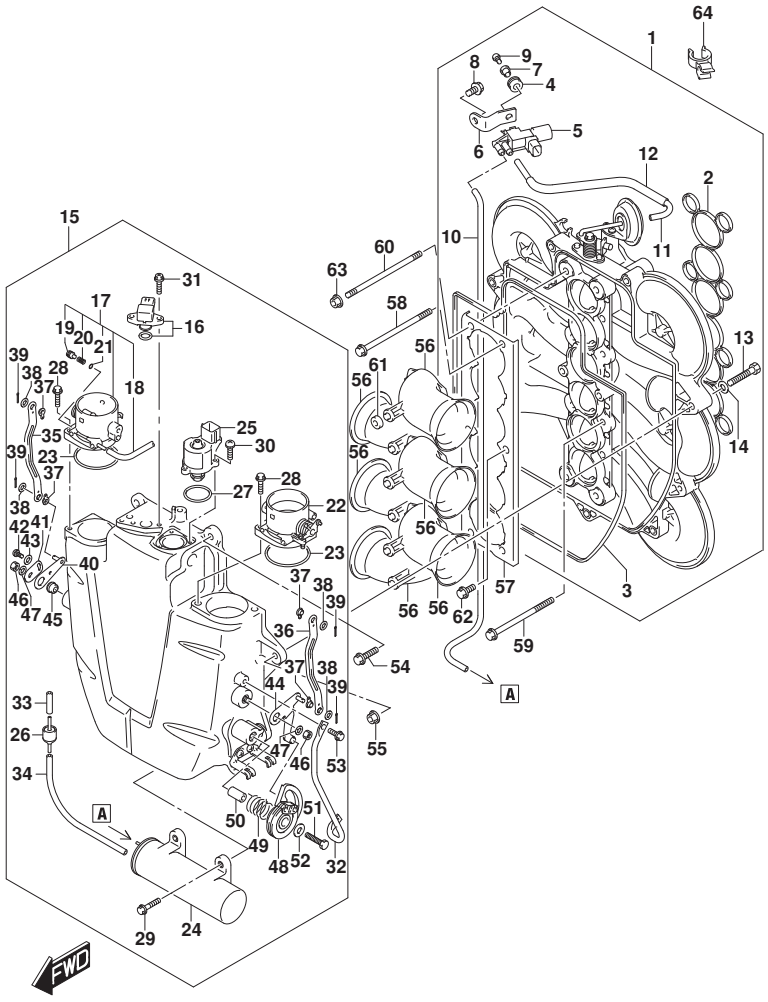

FIG.163B (1-D-10) ｽﾛｯﾄﾙ ﾎﾞﾃﾞｰ (DF225T)(DF250T)

見出番号	品　番	品　名	使用個数	備　考	標　準 作業時間
61	09329-06002	ｸﾂｼｮﾝ	6		
62	01550-0820A	ﾎﾞﾙﾄ	2		
63	08316-1008A	ﾅｯﾄ	2		
64	09408-00060	ｸﾗﾝﾌﾟ	1		

DF225T
DF250T

DF250_000_018_163B
THROTTLE BODY

FIG.164A

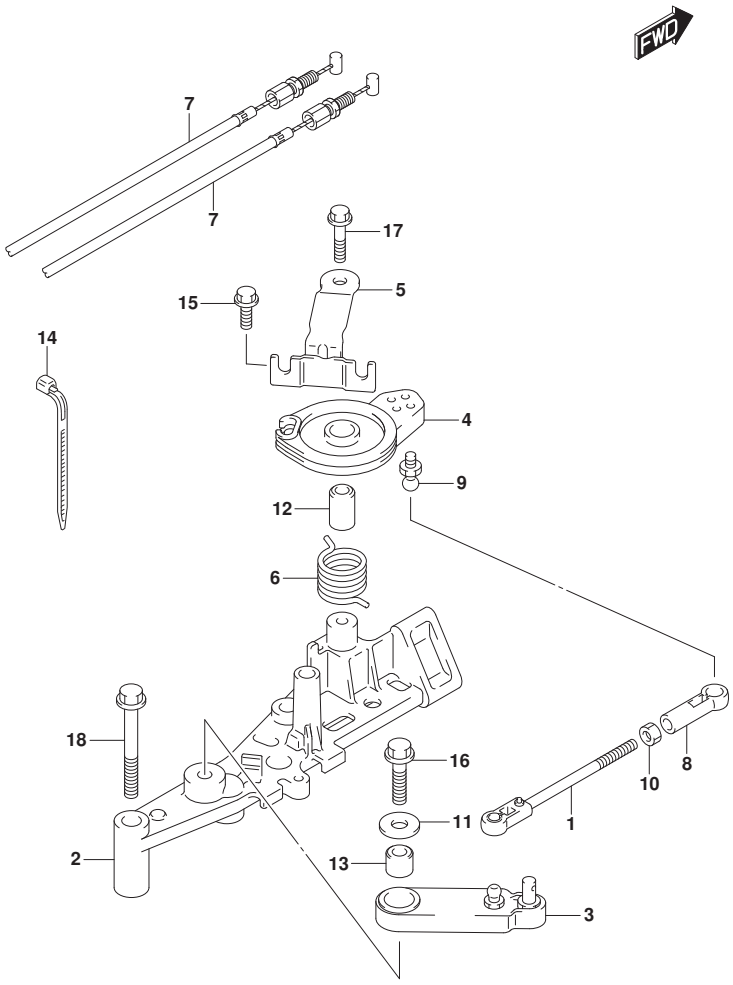

FIG.164A (1-D-11) ｽﾛｯﾄﾙ ﾛｯﾄﾞ

見出番号	品　番	品　名	使用個数	備　考	標　準 作業時間
1	13510-93J00	ﾛｯﾄﾞ,ｽﾛｯﾄﾙNO.1	1		
2	19115-93J01	ﾎﾙﾀﾞ,ｽﾛｯﾄﾙﾚﾊﾞｰ	1		
3	19121-93J02	ﾚﾊﾞｰ,ｽﾛｯﾄﾙNO.1	1		
4	19148-93J00	ﾄﾞﾗﾑ,ｽﾛｯﾄﾙ	1		
5	19184-93J00	ﾌﾞﾗｹｯﾄ,ｽﾛｯﾄﾙｹｰﾌﾞﾙ	1		
6	19185-93J00	ｽﾌﾟﾘﾝｸﾞ,ｽﾛｯﾄﾙﾚﾊﾞｰ	1		
7	63610-93J00	ｹｰﾌﾞﾙ,ｽﾛｯﾄﾙ	2		
8	67463-95200	ｺﾈｸﾀ,ｽﾛｯﾄﾙｺﾝﾄﾛｰﾙ	1		
9	09119-06047	ﾋﾟﾎﾞｯﾄ	1		
10	09140-05005	ﾅｯﾄ	1		
11	09160-06066	ﾜｯｼｬ(6.5X20X1.6)	1		
12	09180-06186	ｽﾍﾟｰｻ(6.2X12.6X21)	1		
13	09180-06230	ｽﾍﾟｰｻ(6.2X12.6X12.5)	1		
14	09407-11401	ｸﾗﾝﾌﾟ(L:95)	1		
15	01550-06167	ﾎﾞﾙﾄ	1		
16	01550-06257	ﾎﾞﾙﾄ	1		
17	01550-06357	ﾎﾞﾙﾄ	1		
18	01550-08607	ﾎﾞﾙﾄ	2		

DF250_000_018_164A
THROTTLE ROD

FIG.175A

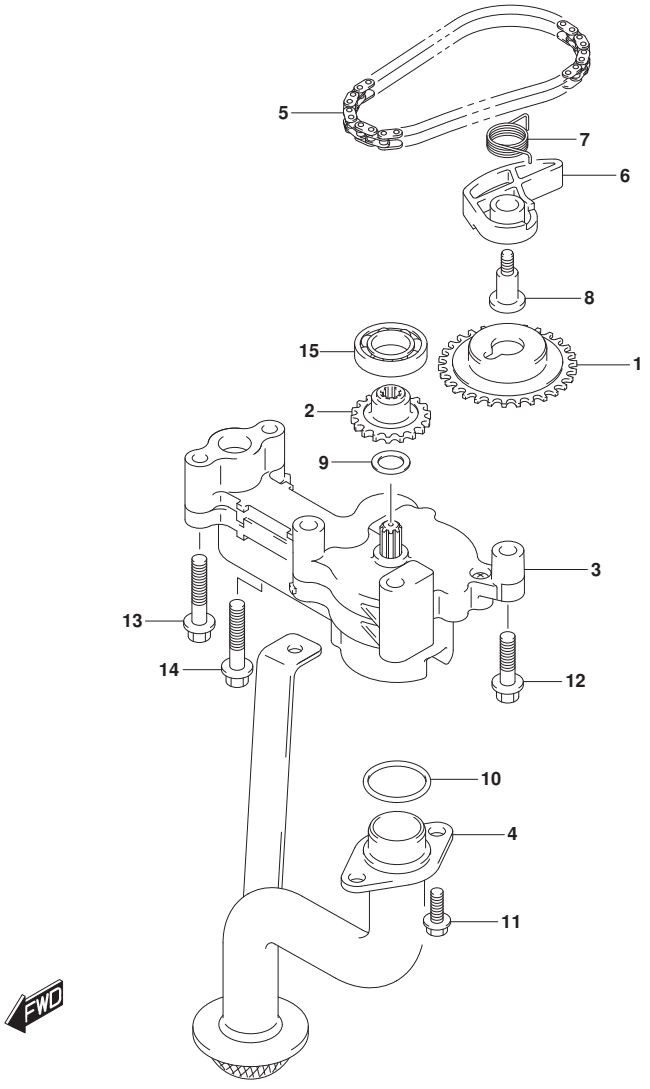

FIG.175A (1-D-12) ｵｲﾙ ﾎﾟﾝﾌﾟ

見出番号	品　番	品　名	使用個数	備　考	標　準 作業時間
1	12632-93J11	ｽﾌﾟﾛｹｯﾄ,ｵｲﾙﾎﾟﾝﾌﾟﾄﾞﾗｲﾌﾞ	1		
2	16113-93J10	ｽﾌﾟﾛｹｯﾄ,ｵｲﾙﾎﾟﾝﾌﾟﾄﾞﾘﾌﾞﾝ	1		
3	16400-93J03	ﾎﾟﾝﾌﾟｱｯｼ,ｵｲﾙ	1		
4	16520-93J00	ｽﾄﾚｰﾅ,ｵｲﾙﾎﾟﾝﾌﾟ	1		
5	16760-93J00	ﾁｪｰﾝ,ｵｲﾙﾎﾟﾝﾌﾟﾄﾞﾗｲﾌﾞ	1		
6	16781-93J00	ﾃﾝｼｮﾅ,ｵｲﾙﾎﾟﾝﾌﾟﾁｪｰﾝ	1		
7	16782-93J00	ｽﾌﾟﾘﾝｸﾞ,ｵｲﾙﾎﾟﾝﾌﾟﾃﾝｼｮﾅ	1		
8	16783-93J01	ﾎﾞﾙﾄ,ｵｲﾙﾎﾟﾝﾌﾟﾃﾝｼｮﾅ	1		
9	09181-12158	ｼﾑ(12X20X0.5)	1		
10	09280-22020	Oﾘﾝｸﾞ(D:2.4,ID:21.8)	2		
11	01550-0616A	ﾎﾞﾙﾄ	3		
12	01550-0845A	ﾎﾞﾙﾄ	1		
13	01550-0865A	ﾎﾞﾙﾄ	3		
14	01550-0885A	ﾎﾞﾙﾄ	1		
15	08110-60020	ﾍﾞｱﾘﾝｸﾞ	1		

DF250_000_018_175A
OIL PUMP

FIG.180A

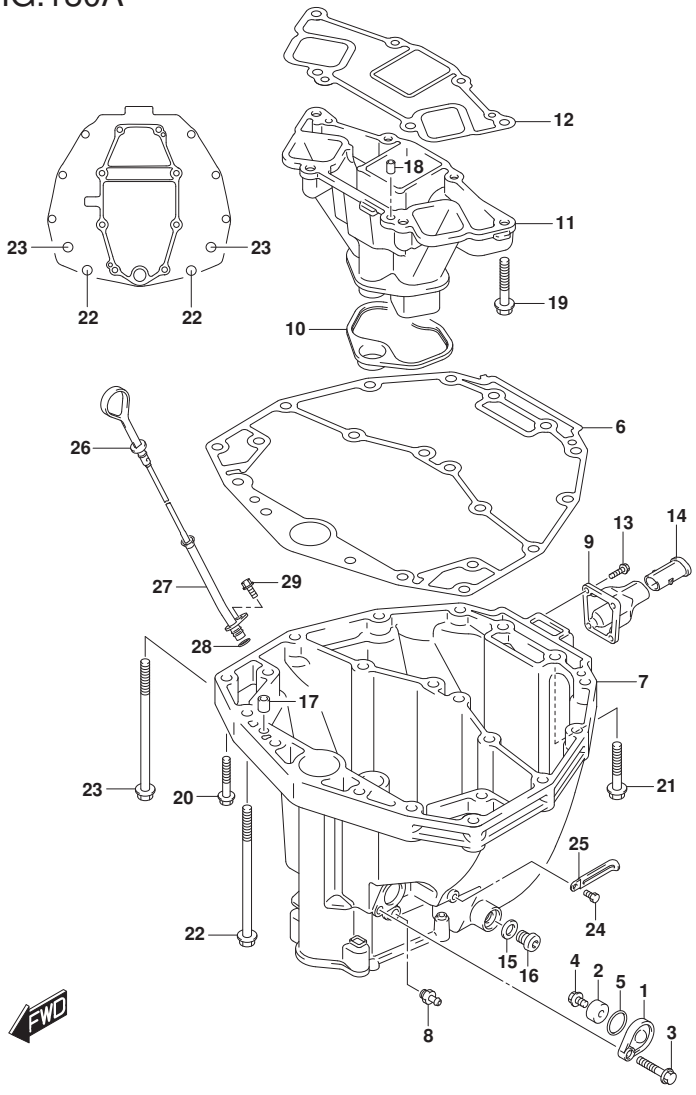

FIG.180A (1-D-13) ｵｲﾙ ﾊﾟﾝ

見出番号	品　番	品　名	使用個数	備　考	標準作業時間
1-1	11261-93J10-YAY	ｶﾊﾞｰ,ﾌﾟﾛﾃｸｼｮﾝｱﾉｰﾄﾞ(ﾌﾞﾗｯｸ)	1		
1-2	11261-93J10-Y5S	ｶﾊﾞｰ,ﾌﾟﾛﾃｸｼｮﾝｱﾉｰﾄﾞ(ﾎﾜｲﾄ)	1		
2-1	55321-87J01	ｱﾉｰﾄﾞ,ﾌﾟﾛﾃｸｼｮﾝ	1		
2-2	55321-87J11	ｱﾉｰﾄﾞ(ﾏｸﾞﾈｼｳﾑ)	1	OPT	
3	29103-93J30	ﾎﾞﾙﾄ	1		
4	09103-06281	ﾎﾞﾙﾄ(6X14)	1		
5	09280-22019	Oﾘﾝｸﾞ(D:1.9,ID:21.8)	1		
6	11489-93J00	ｶﾞｽｹｯﾄ,ｵｲﾙﾊﾟﾝ	1		
7-1	11501-93J03-YAY	ﾊﾟﾝ,ｵｲﾙ(ﾌﾞﾗｯｸ)	1		
7-2	11501-93J03-Y5S	ﾊﾟﾝ,ｵｲﾙ(ﾎﾜｲﾄ)	1		
8	11591-93J10	ﾕﾆｵﾝ,ｵｲﾙﾊﾟﾝ	1		
9-1	11541-93J00-YAY	ﾊﾟｲﾌﾟ,ｴｷｿﾞｰｽﾄ(ﾌﾞﾗｯｸ)	1		
9-2	11541-93J00-Y5S	ﾊﾟｲﾌﾟ,ｴｷｿﾞｰｽﾄ(ﾎﾜｲﾄ)	1		
10	14154-93J01	ｼｰﾙ,ｴｷｿﾞｰｽﾄﾁｭｰﾌﾞ	1		
11	14211-93J00	ﾁｭｰﾌﾞ,ｴｷｿﾞｰｽﾄ	1		
12	14212-93J00	ｶﾞｽｹｯﾄ,ｴｷｿﾞｰｽﾄﾁｭｰﾌﾞ	1		
13	29116-93J00	ﾎﾞﾙﾄ	4		
14	11435-93J00	ﾊﾟｲﾌﾟ,ｴｷｿﾞｰｽﾄﾚﾘｰｽﾞ	1		
15	09168-12012	ｶﾞｽｹｯﾄ(12.5X20X2.5)	1		
16	09248-12009	ﾌﾟﾗｸﾞ(12X18.65)	1		
17	09202-08006	ﾋﾟﾝ(8X12)	2		
18	09202-08006	ﾋﾟﾝ(8X12)	2		
19	01550-1050A	ﾎﾞﾙﾄ	4		
20	09116-08128	ﾎﾞﾙﾄ(8X40)	10		
21	09116-10175	ﾎﾞﾙﾄ(10X50)	2		
22	09116-10146	ﾎﾞﾙﾄ(10X195)	2		

DF250_000_018_180A
OIL PAN

FIG.180A

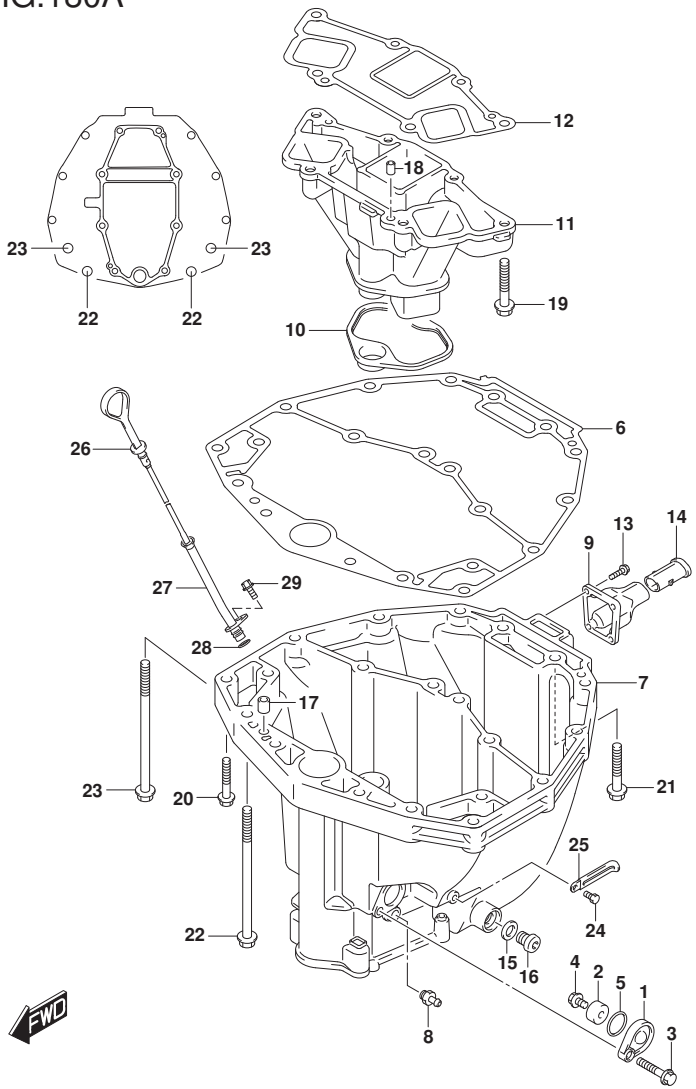

DF250_000_018_180A
OIL PAN

FIG.180A (1-D-14) ｵｲﾙ ﾊﾟﾝ

見出番号	品　番	品　名	使用個数	備　考	標　準 作業時間
23	09116-10184	ﾎﾞﾙﾄ(10X200)	2		
24	29103-93J00	ﾎﾞﾙﾄ(6X12)	1		
25	29404-93J10	ｸﾗﾝﾌﾟ	1		
26	16910-93J00	ｹﾞｰｼﾞ,ｵｲﾙﾚﾍﾞﾙ	1		
27	16930-93J00	ｶﾞｲﾄﾞ,ｵｲﾙﾚﾍﾞﾙｹﾞｰｼﾞ	1		
28	09280-09008	Oﾘﾝｸﾞ(D:2.1,ID:8.8)	1		
29	01550-06127	ﾎﾞﾙﾄ	1		

FIG.204A

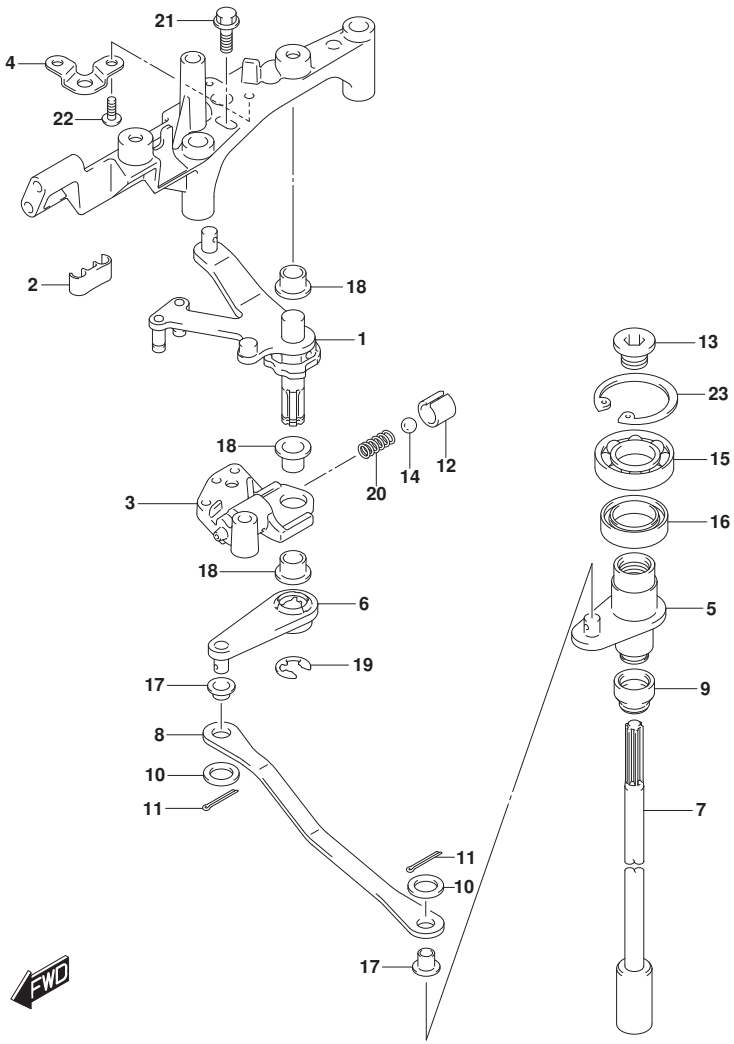

FIG.204A (1-D-15) ｸﾗｯﾁ ｼﾔﾌﾄ (DF200T)

見出番号	品番	品名	使用個数	備考	標準作業時間
1	21100-93J02	ﾚﾊﾞｰｱｯｼ,ｸﾗｯﾁ	1		
2	21131-93J00	ﾌﾞｯｼｭ,ｸﾗｯﾁﾚﾊﾞｰ	1		
3	21151-93J00	ﾎﾙﾀﾞ,ｸﾗｯﾁﾚﾊﾞｰ	1		
4	21155-93J00	ﾌﾟﾚｰﾄ,ｼﾌﾄﾚﾊﾞｰ	1		
5	21210-93J01	ｼﾔﾌﾄ,ｸﾗｯﾁ	1		
6	21230-93J01	ｱｰﾑ,ｸﾗｯﾁｼﾔﾌﾄ	1		
7-1	23111-93J00	ﾛｯﾄﾞ,ｸﾗｯﾁ	1	W/ﾄﾗﾝｻﾑ(X)	
7-2	23111-93J10	ﾛｯﾄﾞ,ｸﾗｯﾁ(L)	1	W/ﾄﾗﾝｻﾑ(L)	
8	23115-93J00	ﾘﾝｸ,ｸﾗｯﾁﾚﾊﾞｰ	1		
9	25223-94400	ｼｰﾙ,ｼﾌﾄﾛｯﾄﾞﾀﾞｽﾄ	1		
10	09160-06094	ﾜｯｼｬ(6.5X15X1.0)	2		
11	09204-01006	ｺｯﾀﾋﾟﾝ	2		
12	09205-10006	ﾋﾟﾝ	1		
13	09248-12011	ﾌﾟﾗｸﾞ(12X9)	1		
14	09260-10005	ﾎﾞｰﾙ	1		
15	09262-17019	ﾍﾞｱﾘﾝｸﾞ(17X35X8)	1		
16	09289-18001	ｵｲﾙｼｰﾙ	1		
17	09306-06004	ﾌﾞｯｼｭ	2		
18	09306-10001	ﾌﾞｯｼｭ	3		
19	09383-08004	Eﾘﾝｸﾞ	1		
20	09440-07051	ｽﾌﾟﾘﾝｸﾞ	1		
21	01550-06207	ﾎﾞﾙﾄ	1		

DF200T

DF250_000_018_204A
CLUTCH SHAFT

FIG.204A

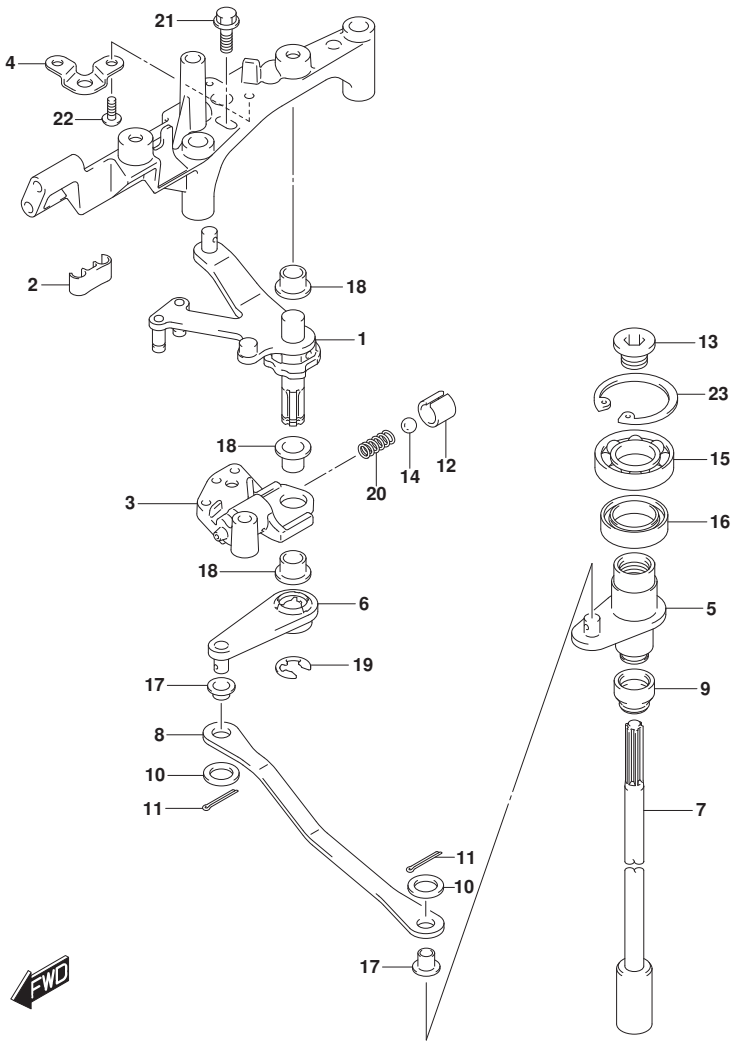

DF250_000_018_204A
CLUTCH SHAFT

FIG.204A (1-E-2) ｸﾗｯﾁ ｼｬﾌﾄ (DF200T)

見出番号	品　番	品　名	使用個数	備　考	標　準 作業時間
22	02142-05107	ｽｸﾘｭ	2		
23	08331-41359	ｻｰｸﾘｯﾌﾟ	1		

DF200T

FIG.204B

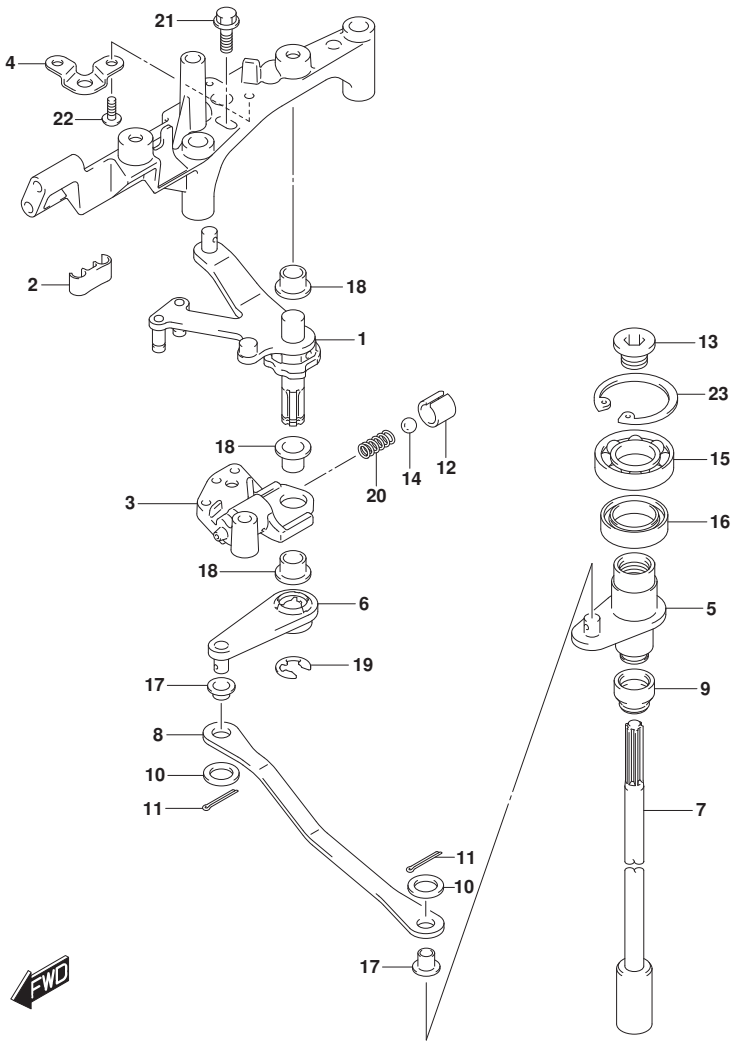

FIG.204B (1-E-3) ｸﾗｯﾁ ｼﾔﾌﾄ (DF225T)(DF250T)

見出番号	品　番	品　名	使用個数	備　考	標　準 作業時間
1	21100-93J02	ﾚﾊﾞｰｱｯｼ,ｸﾗｯﾁ	1		
2	21131-93J00	ﾌﾞｯｼｭ,ｸﾗｯﾁﾚﾊﾞｰ	1		
3	21151-93J00	ﾎﾙﾀﾞ,ｸﾗｯﾁﾚﾊﾞｰ	1		
4	21155-93J00	ﾌﾟﾚｰﾄ,ｼﾌﾄﾚﾊﾞｰ	1		
5	21210-93J01	ｼﾔﾌﾄ,ｸﾗｯﾁ	1		
6	21230-93J01	ｱｰﾑ,ｸﾗｯﾁｼﾔﾌﾄ	1		
7	23111-93J00	ﾛｯﾄﾞ,ｸﾗｯﾁ	1		
8	23115-93J00	ﾘﾝｸ,ｸﾗｯﾁﾚﾊﾞｰ	1		
9	25223-94400	ｼｰﾙ,ｼﾌﾄﾛｯﾄﾞﾀﾞｽﾄ	1		
10	09160-06094	ﾜｯｼﾔ(6.5X15X1.0)	2		
11	09204-01006	ｺｯﾀﾋﾟﾝ	2		
12	09205-10006	ﾋﾟﾝ	1		
13	09248-12011	ﾌﾟﾗｸﾞ(12X9)	1		
14	09260-10005	ﾎﾞｰﾙ	1		
15	09262-17019	ﾍﾞｱﾘﾝｸﾞ(17X35X8)	1		
16	09289-18001	ｵｲﾙｼｰﾙ	1		
17	09306-06004	ﾌﾞｯｼｭ	2		
18	09306-10001	ﾌﾞｯｼｭ	3		
19	09383-08004	Eﾘﾝｸﾞ	1		
20	09440-07051	ｽﾌﾟﾘﾝｸﾞ	1		
21	01550-06207	ﾎﾞﾙﾄ	1		

DF225T
DF250T

DF250_000_018_204B
CLUTCH SHAFT

FIG.204B

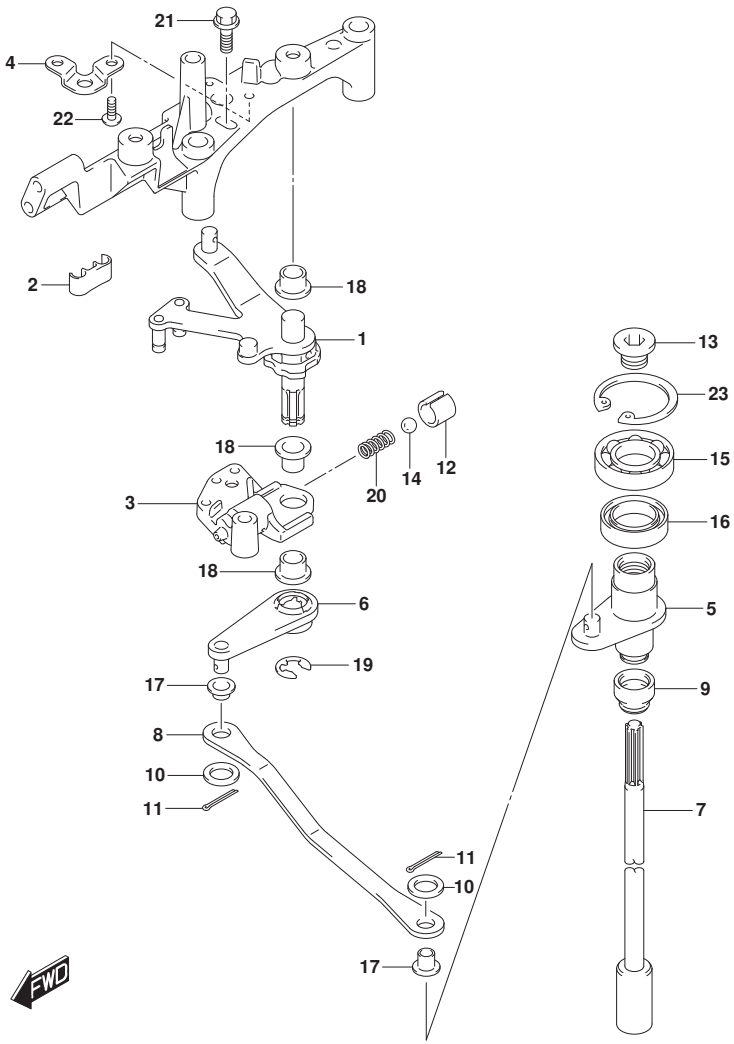

FIG.204B (1-E-4) ｸﾗｯﾁ ｼｬﾌﾄ (DF225T)(DF250T)

見出番号	品　番	品　名	使用個数	備　考	標　準 作業時間
22	02142-05107	ｽｸﾘｭ	2		
23	08331-41359	ｻｰｸﾘｯﾌﾟ	1		

DF225T
DF250T

DF250_000_018_204B
CLUTCH SHAFT

FIG.206A

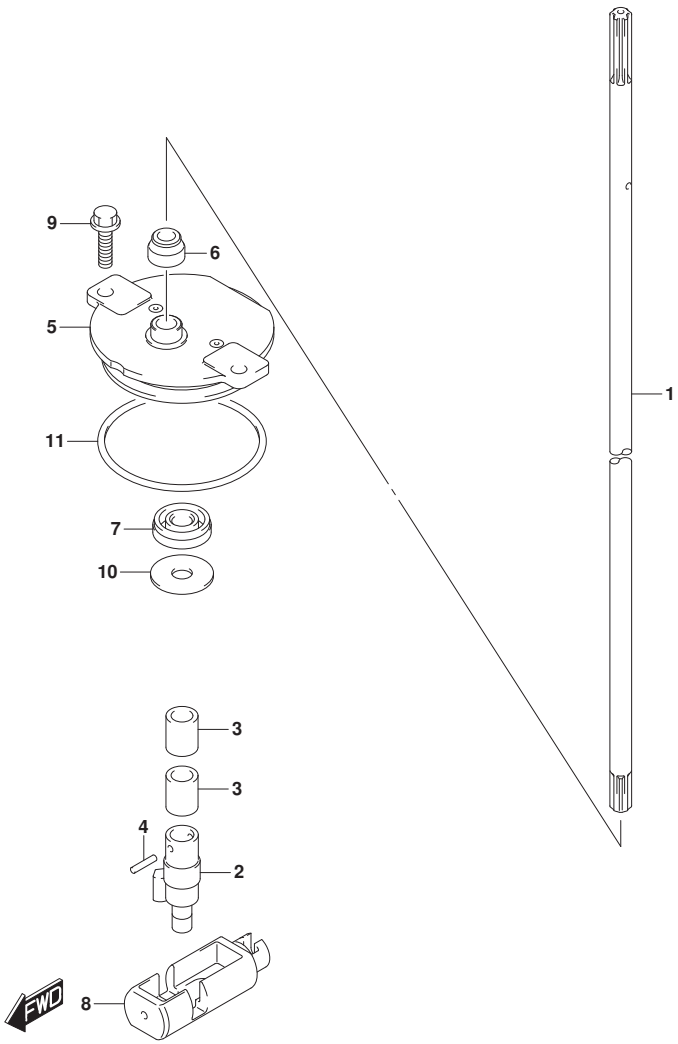

FIG.206A (1-E-5) ｸﾗﾂﾁ ﾛｯﾄﾞ (DF200T)(DF225T)

見出番号	品番	品名	使用個数	備考	標準作業時間
1	25111-93J00	ﾛｯﾄﾞ,ｼﾌﾄ(X)	1		
2	25131-93J00	ﾖｰｸ,ｼﾌﾀ	1		
3	25232-96302	ﾏｸﾞﾈﾄ,ｷﾞﾔｹｰｽ	2		
4	09205-02006	ﾋﾟﾝ	2		
5	25141-93J00	ﾊｳｼﾞﾝｸﾞ,ｼﾌﾄﾛｯﾄﾞｶﾞｲﾄﾞ	1		
6	25223-94400	ｼｰﾙ,ｼﾌﾄﾛｯﾄﾞﾀﾞｽﾄ	1		
7	09282-08005	ｵｲﾙｼｰﾙ	1		
8	25321-93J00	ｽﾗｲﾀﾞ,ｼﾌﾄﾎﾘｿﾞﾝﾀﾙ	1		
9	29116-93J00	ﾎﾞﾙﾄ	2		
10	09160-08151	ﾜｯｼｬ(8.5X26X1.6)	1		
11	09280-60007	Oﾘﾝｸﾞ(D:3.5,ID:59.6)	1		

DF200T
DF225T

DF250_000_018_206A
CLUTCH ROD

FIG.206B

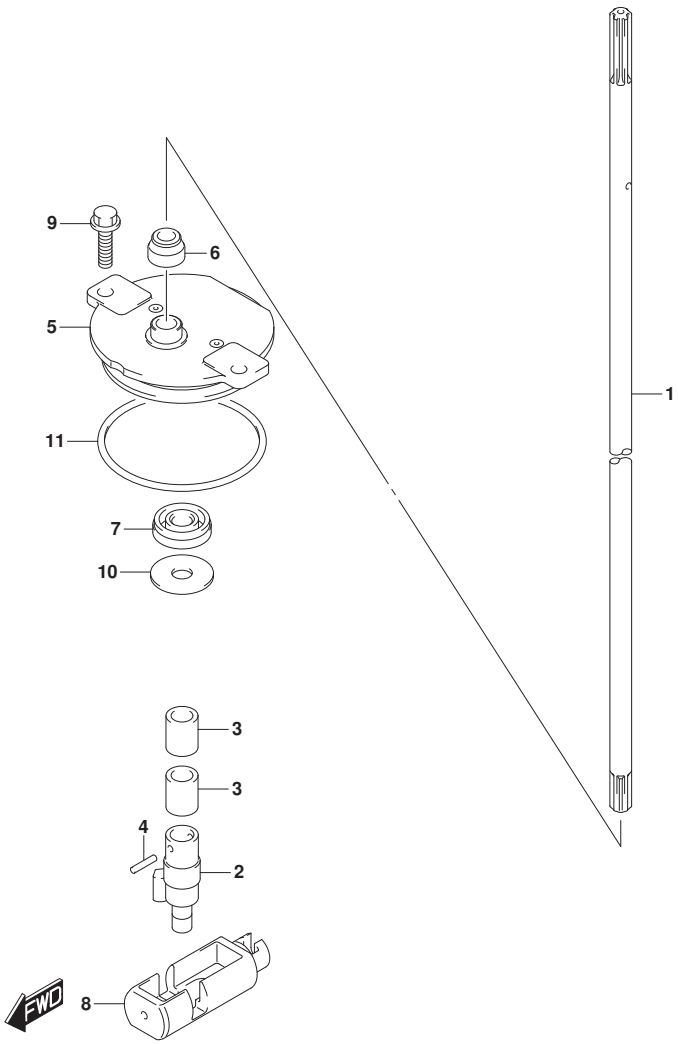

FIG.206B (1-E-6) ｸﾗﾂﾁ ﾛｯﾄﾞ (DF250T)

見出番号	品番	品名	使用個数	備考	標準作業時間
1-1	25111-93J00	ﾛｯﾄﾞ,ｼﾌﾄ(X)	1	W/ﾄﾗﾝｻﾑ(X)	
1-2	25111-93J10	ﾛｯﾄﾞ,ｼﾌﾄ(XX)	1	W/ﾄﾗﾝｻﾑ(XX)	
2	25131-93J00	ﾖｰｸ,ｼﾌﾀ	1		
3	25232-96302	ﾏｸﾞﾈﾄ,ｷﾞﾔｹｰｽ	2		
4	09205-02006	ﾋﾟﾝ	2		
5	25141-93J00	ﾊｳｼﾞﾝｸﾞ,ｼﾌﾄﾛｯﾄﾞｶﾞｲﾄﾞ	1		
6	25223-94400	ｼｰﾙ,ｼﾌﾄﾛｯﾄﾞﾀﾞｽﾄ	1		
7	09282-08005	ｵｲﾙｼｰﾙ	1		
8	25321-93J00	ｽﾗｲﾀﾞ,ｼﾌﾄﾎﾘｿﾞﾝﾀﾙ	1		
9	29116-93J00	ﾎﾞﾙﾄ	2		
10	09160-08151	ﾜｯｼｬ(8.5X26X1.6)	1		
11	09280-60007	Oﾘﾝｸﾞ(D:3.5,ID:59.6)	1		

DF250T

DF250_000_018_206B
CLUTCH ROD

FIG.220A

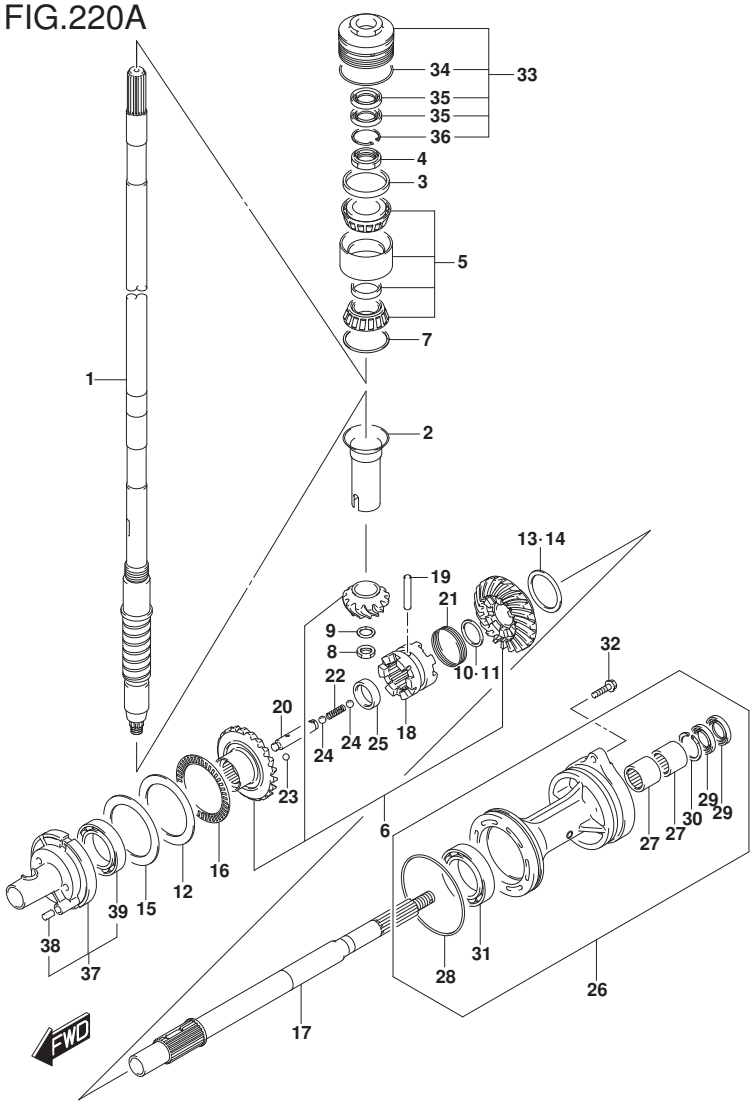

FIG.220A (1-E-7) トランスミッション (DF200T)

見出番号	品番	品名	使用個数	備考	標準作業時間
1-1	57110-96J51	シャフト,ドライブ(L)	1	W/トランサム(L)	
1-2	57110-93J21	シャフト,ドライブ(X)	1	W/トランサム(X)	
2	57133-93J00	カラー,ドライブシャフト	1		
3	57134-93J00	スペーサ,ドライブシャフトベアリング	1		
4	09159-28003	ナット	1		
5	09269-32001	ベアリング(32X66X49)	1		
6	57300-93860	ピニオン/ギヤセット	1		
7-1	09181-60004	シム(60X66X0.45)	1		
7-2	09181-60005	シム(60X66X0.5)	1		
7-3	09181-60006	シム(60X66X0.55)	1		
7-4	09181-60007	シム(60X66X0.6)	1		
7-5	09181-60008	シム(60X66X0.65)	1		
7-6	09181-60009	シム(60X66X0.7)	1		
7-7	09181-60010	シム(60X66X0.75)	1		
7-8	09181-60011	シム(60X66X0.8)	1		
7-9	09181-60012	シム(60X66X0.85)	1		
7-10	09181-60013	シム(60X66X0.9)	1		
8	09140-16021	ナット	1		
9	08221-16256	シム	1		

DF200T

DF250_000_018_220A
TRANSMISSION

FIG.220A

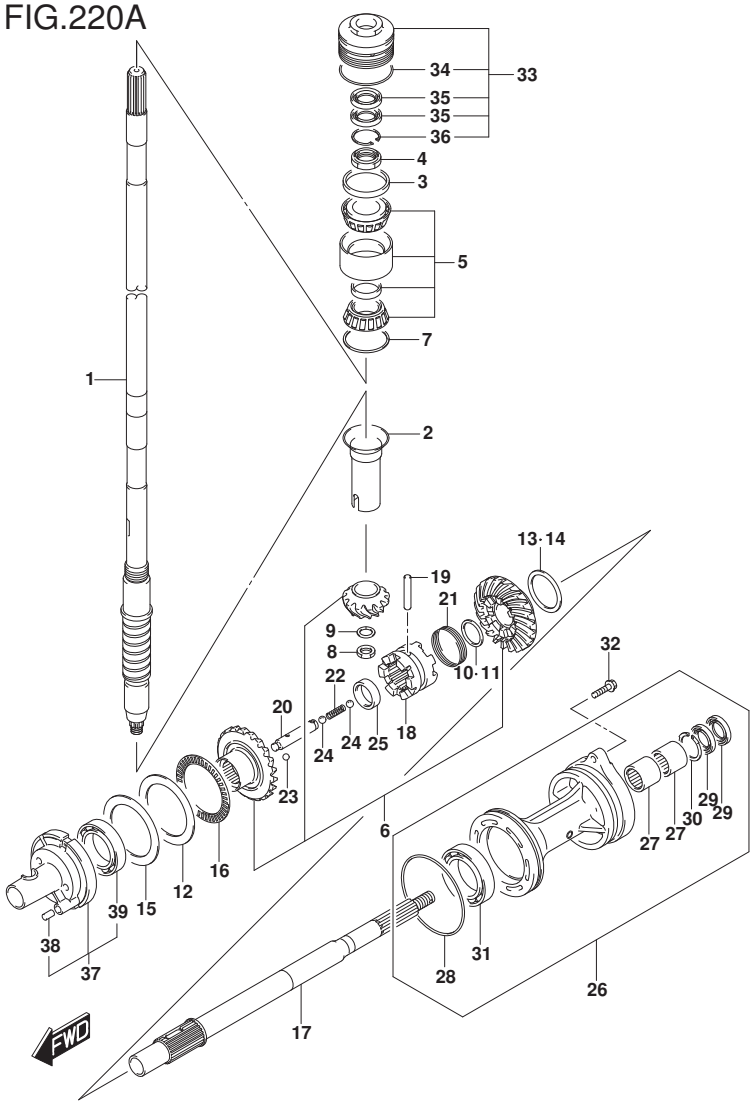

FIG.220A (1-E-8) トランスミッション (DF200T)

見出番号	品番	品名	使用個数	備考	標準作業時間
10	57500-87861	シムセット,リバースプロップシャフト	1		
11-1	08211-30382	・ワッシャ	1		
11-2	09160-30036	・ワッシャ(30X38X1.7)	1		
11-3	09160-30037	・ワッシャ(30X38X1.9)	1		
11-4	09160-30038	・ワッシャ(30X38X2.1)	1		
11-5	08211-30384	・ワッシャ	1		
11-6	09160-30039	・ワッシャ(30X38X2.3)	1		
11-7	09160-30041	・ワッシャ(30X38X2.4)	1		
11-8	08211-30385	・ワッシャ	1		
11-9	09160-30042	・ワッシャ(30X38X2.6)	1		
11-10	09160-30043	・ワッシャ(30X38X2.7)	1		
11-11	09160-30044	・ワッシャ(30X38X2.8)	1		
12	09160-75002	ワッシャ(75X100X2)	1	FWD ギヤ	
13	57500-87852	シムセット,リバースギヤ	1		
14-1	09181-50013	・シム(50X62X1)	1	REV ギヤ	
14-2	09181-50012	・シム(50X62X1.1)	1	REV ギヤ	
14-3	09181-50005	・シム(50X62X1.2)	1	REV ギヤ	
14-4	09181-50006	・シム(50X62X1.3)	1	REV ギヤ	
14-5	09181-50007	・シム(50X62X1.4)	1	REV ギヤ	
14-6	09181-50008	・シム(50X62X1.5)	1	REV ギヤ	
14-7	09181-50009	・シム(50X62X1.6)	1	REV ギヤ	
14-8	09181-50010	・シム(50X62X1.7)	1	REV ギヤ	

DF200T

DF250_000_018_220A
TRANSMISSION

FIG.220A

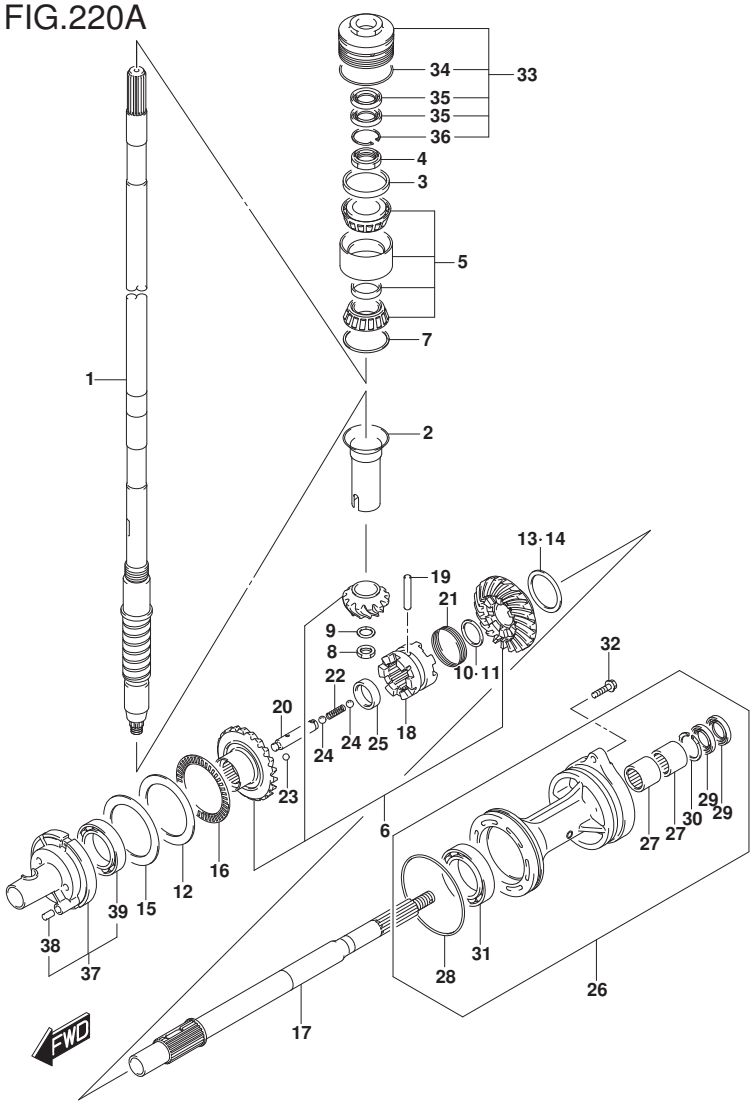

FIG.220A (1-E-9) ﾄﾗﾝｽﾐｯｼｮﾝ (DF200T)

見出番号	品番	品名	使用個数	備考	標準作業時間
15-1	09181-75018	ｼﾑ(75X100X0.5)	1	FWD ｷﾞｱ	
15-2	09181-75019	ｼﾑ(75X100X0.55)	1	FWD ｷﾞｱ	
15-3	09181-75012	ｼﾑ(75X100X0.6)	1	FWD ｷﾞｱ	
15-4	09181-75013	ｼﾑ(75X100X0.65)	1	FWD ｷﾞｱ	
15-5	09181-75008	ｼﾑ(75X100X0.7)	1	FWD ｷﾞｱ	
15-6	09181-75014	ｼﾑ(75X100X0.75)	1	FWD ｷﾞｱ	
15-7	09181-75009	ｼﾑ(75X100X0.8)	1	FWD ｷﾞｱ	
15-8	09181-75015	ｼﾑ(75X100X0.85)	1	FWD ｷﾞｱ	
15-9	09181-75010	ｼﾑ(75X100X0.9)	1	FWD ｷﾞｱ	
15-10	09181-75016	ｼﾑ(75X100X0.95)	1	FWD ｷﾞｱ	
15-11	09181-75011	ｼﾑ(75X100X1)	1	FWD ｷﾞｱ	
16	09269-75002	ﾍﾞｱﾘﾝｸﾞ(75X100X4)	1		
17	57610-93J00	ｼｬﾌﾄ,ﾌﾟﾛﾍﾟﾗ	1		
18	57621-93J10	ｼﾌﾀ,ｸﾗｯﾁﾄﾞｯｸﾞ	1		
19	09202-08007	ﾋﾟﾝ(8X49)	1		
20	57631-93J00	ﾋﾟﾝ,ｺﾈｸﾀ	1		
21	09440-52003	ｽﾌﾟﾘﾝｸﾞ	1		
22	09440-09040	ｽﾌﾟﾘﾝｸﾞ	1		
23	06111-07004	ﾎﾞｰﾙ	2		
24	06111-11004	ﾎﾞｰﾙ	2		
25	09180-25082	ｽﾍﾟｰｻ(25X36.5X9.5)	1		

DF200T

DF250_000_018_220A
TRANSMISSION

FIG.220A

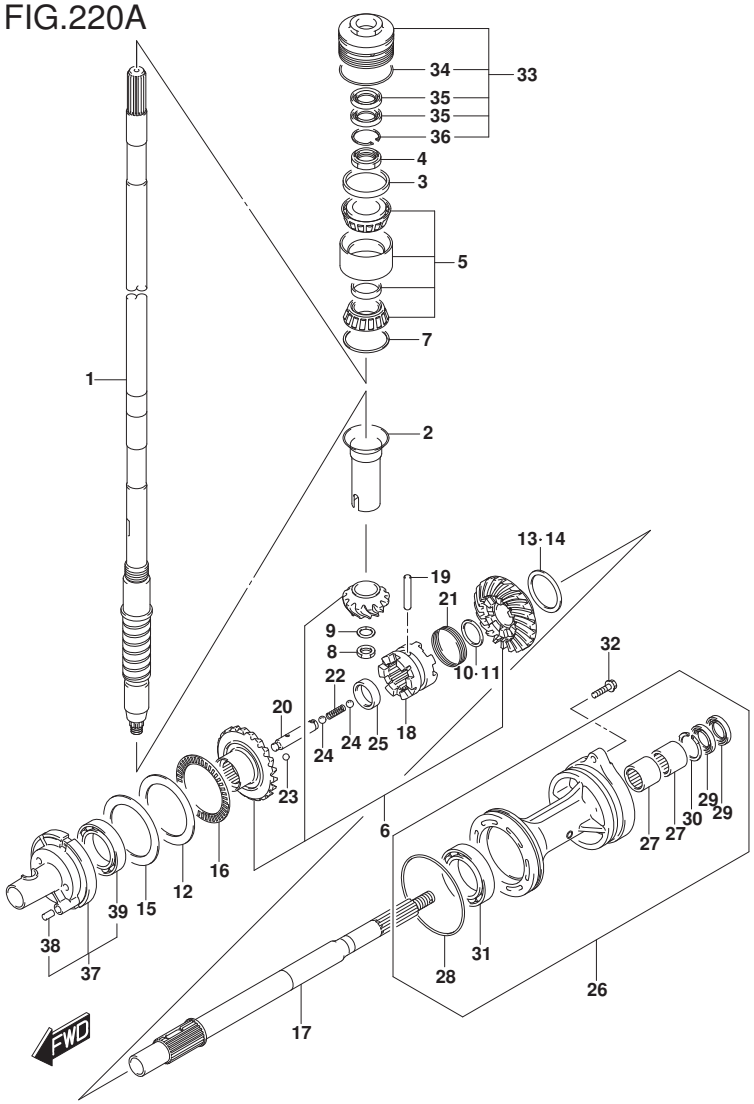

FIG.220A (1-E-10) トランスミッション (DF200T)

見出番号	品番	品名	使用個数	備考	標準作業時間
26-1	56120-93J50-YAY	ハウジング,プロペラシャフトベアリング	1		
26-2	56120-93J50-Y5S	ハウジング,プロペラシャフトベアリング(WH)	1		
27	09263-30063	・ベアリング(30X40X25)	2		
28	09280-00040	・Oリング(D:3.1,ID:104.4)	1		
29	09282-30006	・オイルシール	2		
30	09381-40003	・サークリップ	1		
31	08113-60100	・ベアリング	1		
32	09116-08158	ボルト(8X35)	2		
33	56130-93J02	ハウジング,ドライブシャフトベアリング	1		
34	09280-66004	・Oリング(D:3.1,ID:65.4)	1		
35	09282-24004	・オイルシール	2		
36	09381-40003	・サークリップ	1		
37	56140-93J01	ハウジング,フォワードギヤベアリング	1		
38	04221-08129	・ピン	1		
39	09263-50009	・ベアリング(50X65X25)	1		

DF200T

DF250_000_018_220A
TRANSMISSION

FIG.220B

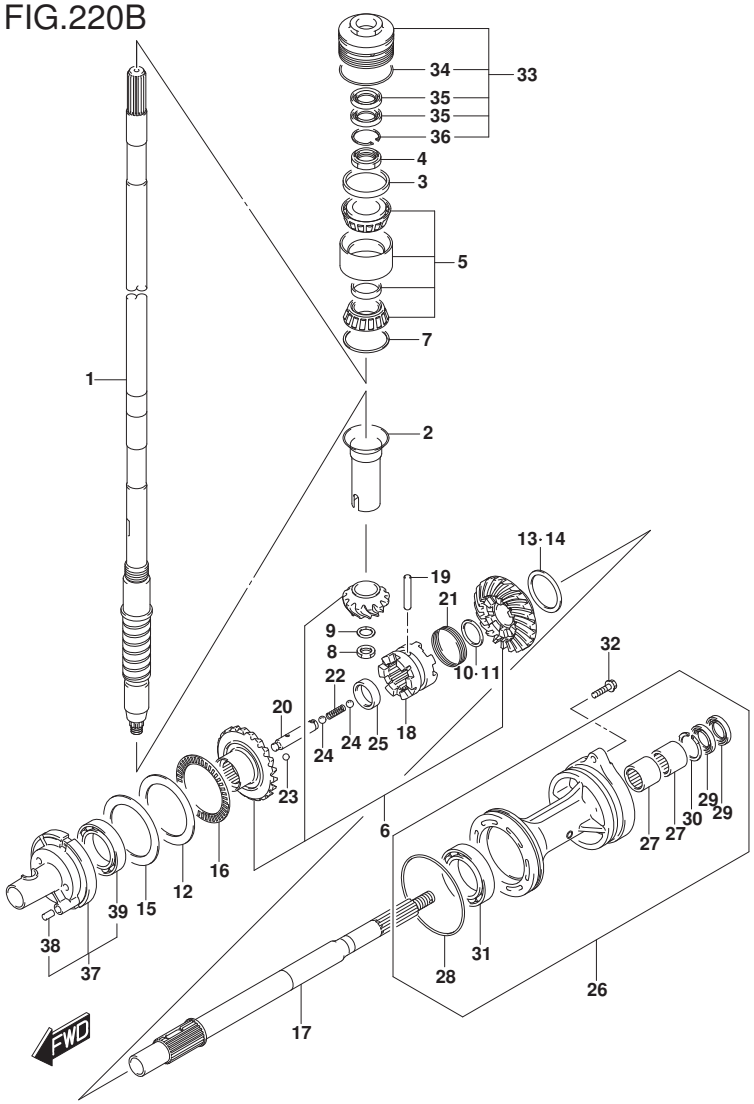

FIG.220B (1-E-11) ﾄﾗﾝｽﾐｯｼｮﾝ (DF225T)

見出番号	品　番	品　名	使用個数	備　考	標　準 作業時間
1	57110-93J21	ｼﾔﾌﾄ,ﾄﾞﾗｲﾌﾞ(X)	1		
2	57133-93J00	ｶﾗｰ,ﾄﾞﾗｲﾌﾞｼﾔﾌﾄ	1		
3	57134-93J00	ｽﾍﾟｰｻ,ﾄﾞﾗｲﾌﾞｼﾔﾌﾄﾍﾞｱﾘﾝｸﾞ	1		
4	09159-28003	ﾅｯﾄ	1		
5	09269-32001	ﾍﾞｱﾘﾝｸﾞ(32X66X49)	1		
6	57300-93860	ﾋﾟﾆｵﾝ/ｷﾞﾔｾｯﾄ	1		
7-1	09181-60004	ｼﾑ(60X66X0.45)	1		
7-2	09181-60005	ｼﾑ(60X66X0.5)	1		
7-3	09181-60006	ｼﾑ(60X66X0.55)	1		
7-4	09181-60007	ｼﾑ(60X66X0.6)	1		
7-5	09181-60008	ｼﾑ(60X66X0.65)	1		
7-6	09181-60009	ｼﾑ(60X66X0.7)	1		
7-7	09181-60010	ｼﾑ(60X66X0.75)	1		
7-8	09181-60011	ｼﾑ(60X66X0.8)	1		
7-9	09181-60012	ｼﾑ(60X66X0.85)	1		
7-10	09181-60013	ｼﾑ(60X66X0.9)	1		
8	09140-16021	ﾅｯﾄ	1		
9	08221-16256	ｼﾑ	1		

DF225T

FIG.220B

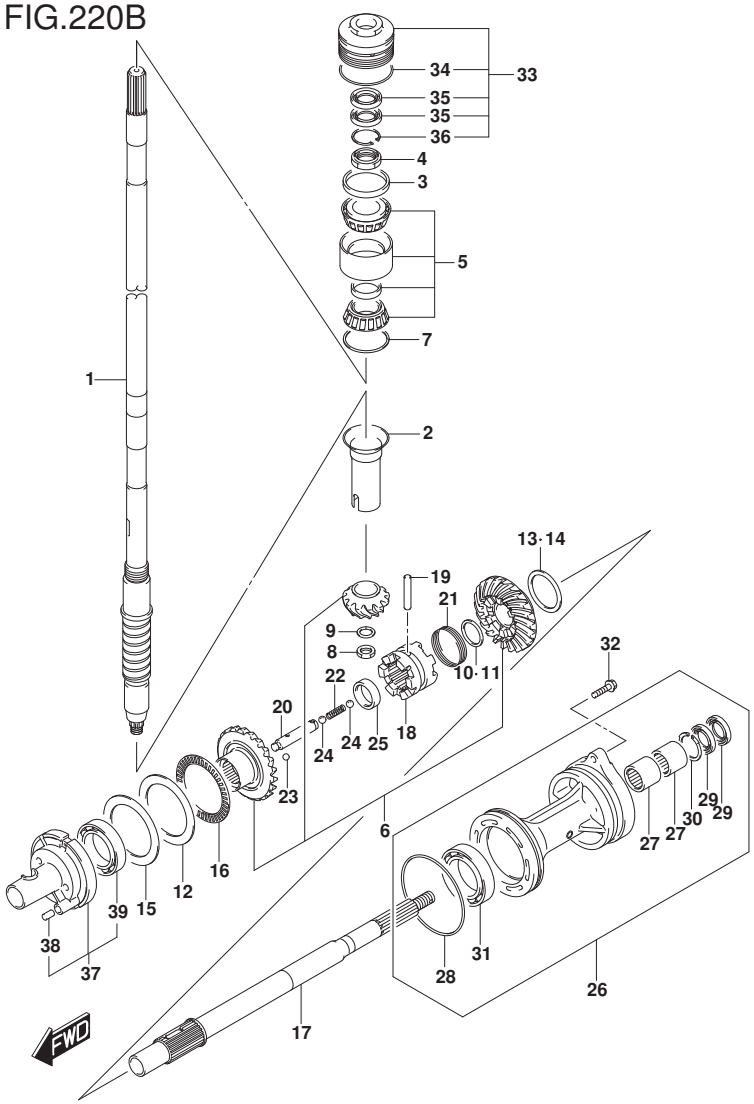

FIG.220B (1-E-12) トランスミッション (DF225T)

見出番号	品番	品名	使用個数	備考	標準作業時間
10	57500-87861	シムセット,リバースプロップシャフト	1		
11-1	08211-30382	・ワッシャ	1		
11-2	09160-30036	・ワッシャ(30X38X1.7)	1		
11-3	09160-30037	・ワッシャ(30X38X1.9)	1		
11-4	09160-30038	・ワッシャ(30X38X2.1)	1		
11-5	08211-30384	・ワッシャ	1		
11-6	09160-30039	・ワッシャ(30X38X2.3)	1		
11-7	09160-30041	・ワッシャ(30X38X2.4)	1		
11-8	08211-30385	・ワッシャ	1		
11-9	09160-30042	・ワッシャ(30X38X2.6)	1		
11-10	09160-30043	・ワッシャ(30X38X2.7)	1		
11-11	09160-30044	・ワッシャ(30X38X2.8)	1		
12	09160-75002	ワッシャ(75X100X2)	1	FWD ギヤ	
13	57500-87852	シムセット,リバースギヤ	1		
14-1	09181-50013	・シム(50X62X1)	1	REV ギヤ	
14-2	09181-50012	・シム(50X62X1.1)	1	REV ギヤ	
14-3	09181-50005	・シム(50X62X1.2)	1	REV ギヤ	
14-4	09181-50006	・シム(50X62X1.3)	1	REV ギヤ	
14-5	09181-50007	・シム(50X62X1.4)	1	REV ギヤ	
14-6	09181-50008	・シム(50X62X1.5)	1	REV ギヤ	
14-7	09181-50009	・シム(50X62X1.6)	1	REV ギヤ	
14-8	09181-50010	・シム(50X62X1.7)	1	REV ギヤ	

DF225T

DF250_000_018_220B
TRANSMISSION

FIG.220B

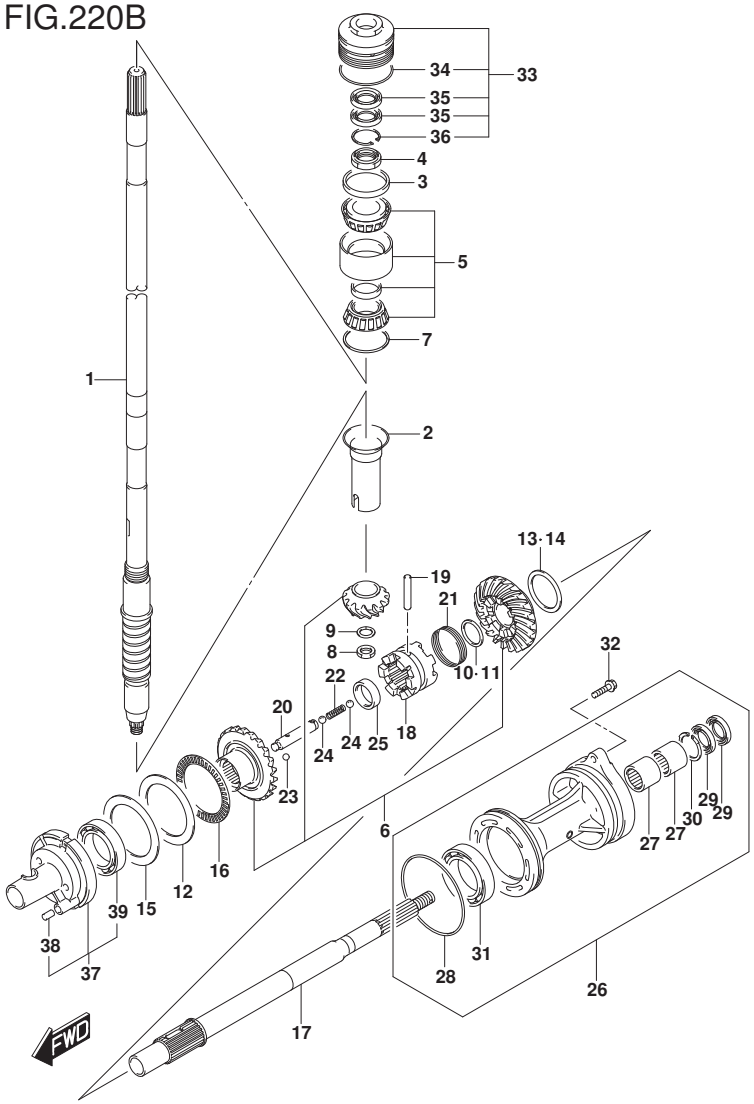

FIG.220B (1-E-13) ﾄﾗﾝｽﾐｯｼｮﾝ (DF225T)

見出番号	品番	品名	使用個数	備考	標準作業時間
15-1	09181-75018	ｼﾑ(75X100X0.5)	1	FWD ｷﾞｱ	
15-2	09181-75019	ｼﾑ(75X100X0.55)	1	FWD ｷﾞｱ	
15-3	09181-75012	ｼﾑ(75X100X0.6)	1	FWD ｷﾞｱ	
15-4	09181-75013	ｼﾑ(75X100X0.65)	1	FWD ｷﾞｱ	
15-5	09181-75008	ｼﾑ(75X100X0.7)	1	FWD ｷﾞｱ	
15-6	09181-75014	ｼﾑ(75X100X0.75)	1	FWD ｷﾞｱ	
15-7	09181-75009	ｼﾑ(75X100X0.8)	1	FWD ｷﾞｱ	
15-8	09181-75015	ｼﾑ(75X100X0.85)	1	FWD ｷﾞｱ	
15-9	09181-75010	ｼﾑ(75X100X0.9)	1	FWD ｷﾞｱ	
15-10	09181-75016	ｼﾑ(75X100X0.95)	1	FWD ｷﾞｱ	
15-11	09181-75011	ｼﾑ(75X100X1)	1	FWD ｷﾞｱ	
16	09269-75002	ﾍﾞｱﾘﾝｸﾞ(75X100X4)	1		
17	57610-93J00	ｼｬﾌﾄ,ﾌﾟﾛﾍﾟﾗ	1		
18	57621-93J10	ｼﾌﾀ,ｸﾗｯﾁﾄﾞｯｸﾞ	1		
19	09202-08007	ﾋﾟﾝ(8X49)	1		
20	57631-93J00	ﾋﾟﾝ,ｺﾈｸﾀ	1		
21	09440-52003	ｽﾌﾟﾘﾝｸﾞ	1		
22	09440-09040	ｽﾌﾟﾘﾝｸﾞ	1		
23	06111-07004	ﾎﾞｰﾙ	2		
24	06111-11004	ﾎﾞｰﾙ	2		
25	09180-25082	ｽﾍﾟｰｻ(25X36.5X9.5)	1		

DF225T

DF250_000_018_220B
TRANSMISSION

FIG.220B

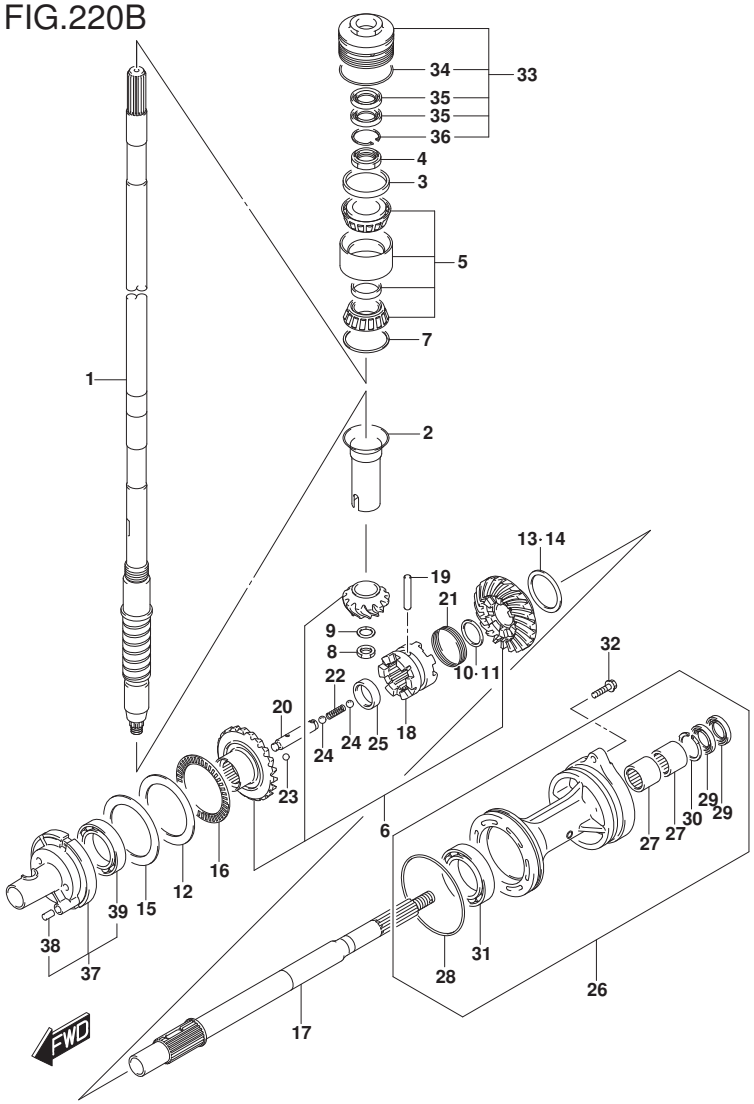

FIG.220B (1-E-14) ﾄﾗﾝｽﾐｯｼｮﾝ (DF225T)

見出番号	品　番	品　名	使用個数	備　考	標　準 作業時間
26-1	56120-93J50-YAY	ﾊｳｼﾞﾝｸﾞ,ﾌﾟﾛﾍﾟﾗｼｬﾌﾄﾍﾞｱﾘﾝｸﾞ	1		
26-2	56120-93J50-Y5S	ﾊｳｼﾞﾝｸﾞ,ﾌﾟﾛﾍﾟﾗｼｬﾌﾄﾍﾞｱﾘﾝｸﾞ(WH)	1		
27	09263-30063	･ﾍﾞｱﾘﾝｸﾞ(30X40X25)	2		
28	09280-00040	･Oﾘﾝｸﾞ(D:3.1,ID:104.4)	1		
29	09282-30006	･ｵｲﾙｼｰﾙ	2		
30	09381-40003	･ｻｰｸﾘｯﾌﾟ	1		
31	08113-60100	･ﾍﾞｱﾘﾝｸﾞ	1		
32	09116-08158	ﾎﾞﾙﾄ(8X35)	2		
33	56130-93J02	ﾊｳｼﾞﾝｸﾞ,ﾄﾞﾗｲﾌﾞｼｬﾌﾄﾍﾞｱﾘﾝｸﾞ	1		
34	09280-66004	･Oﾘﾝｸﾞ(D:3.1,ID:65.4)	1		
35	09282-24004	･ｵｲﾙｼｰﾙ	2		
36	09381-40003	･ｻｰｸﾘｯﾌﾟ	1		
37	56140-93J01	ﾊｳｼﾞﾝｸﾞ,ﾌｫﾜｰﾄﾞｷﾞﾔﾍﾞｱﾘﾝｸﾞ	1		
38	04221-08129	･ﾋﾟﾝ	1		
39	09263-50009	･ﾍﾞｱﾘﾝｸﾞ(50X65X25)	1		

DF225T

DF250_000_018_220B
TRANSMISSION

FIG.220C

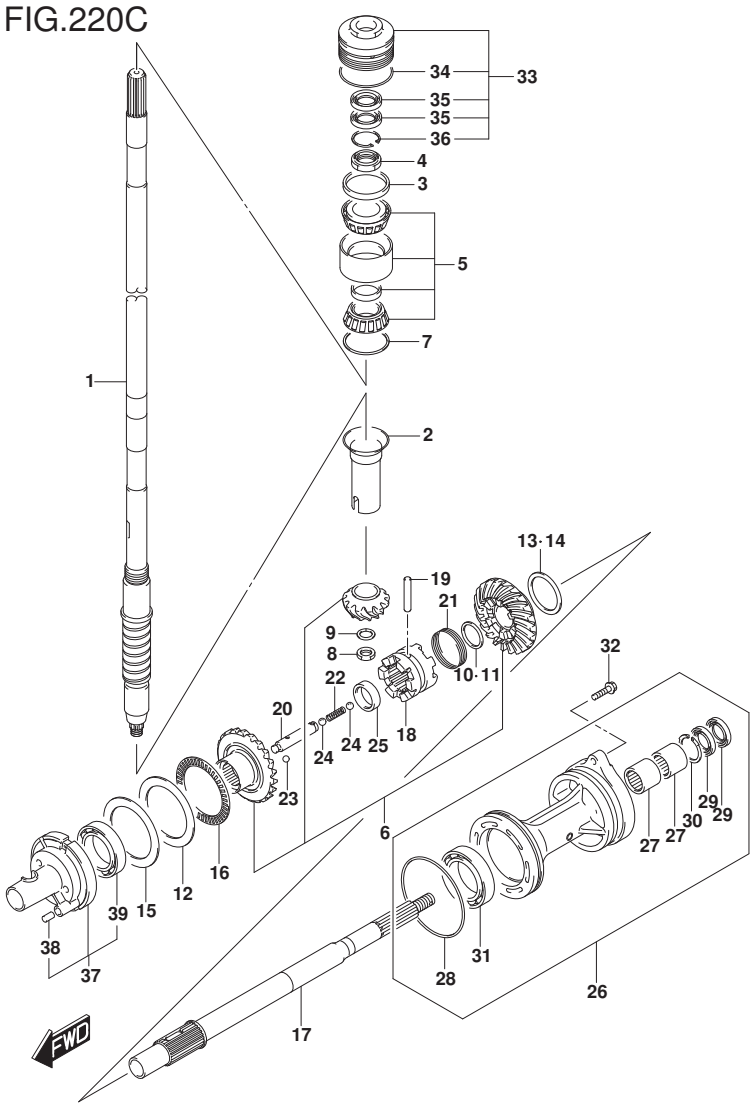

FIG.220C (1-E-15) ﾄﾗﾝｽﾐｯｼｮﾝ (DF250T)

見出番号	品番	品名	使用個数	備考	標準作業時間
1-1	57110-93J21	ｼｬﾌﾄ,ﾄﾞﾗｲﾌﾞ(X)	1	W/ﾄﾗﾝｻﾑ(X)	
1-2	57110-93J31	ｼｬﾌﾄ,ﾄﾞﾗｲﾌﾞ(XX)	1	W/ﾄﾗﾝｻﾑ(XX)	
2	57133-93J00	ｶﾗｰ,ﾄﾞﾗｲﾌﾞｼｬﾌﾄ	1		
3	57134-93J00	ｽﾍﾟｰｻ,ﾄﾞﾗｲﾌﾞｼｬﾌﾄﾍﾞｱﾘﾝｸﾞ	1		
4	09159-28003	ﾅｯﾄ	1		
5	09269-32001	ﾍﾞｱﾘﾝｸﾞ(32X66X49)	1		
6	57300-93860	ﾋﾟﾆｵﾝ/ｷﾞｬｾｯﾄ	1		
7-1	09181-60004	ｼﾑ(60X66X0.45)	1		
7-2	09181-60005	ｼﾑ(60X66X0.5)	1		
7-3	09181-60006	ｼﾑ(60X66X0.55)	1		
7-4	09181-60007	ｼﾑ(60X66X0.6)	1		
7-5	09181-60008	ｼﾑ(60X66X0.65)	1		
7-6	09181-60009	ｼﾑ(60X66X0.7)	1		
7-7	09181-60010	ｼﾑ(60X66X0.75)	1		
7-8	09181-60011	ｼﾑ(60X66X0.8)	1		
7-9	09181-60012	ｼﾑ(60X66X0.85)	1		
7-10	09181-60013	ｼﾑ(60X66X0.9)	1		
8	09140-16021	ﾅｯﾄ	1		
9	08221-16256	ｼﾑ	1		

DF250T

DF250_000_018_220C
TRANSMISSION

FIG.220C

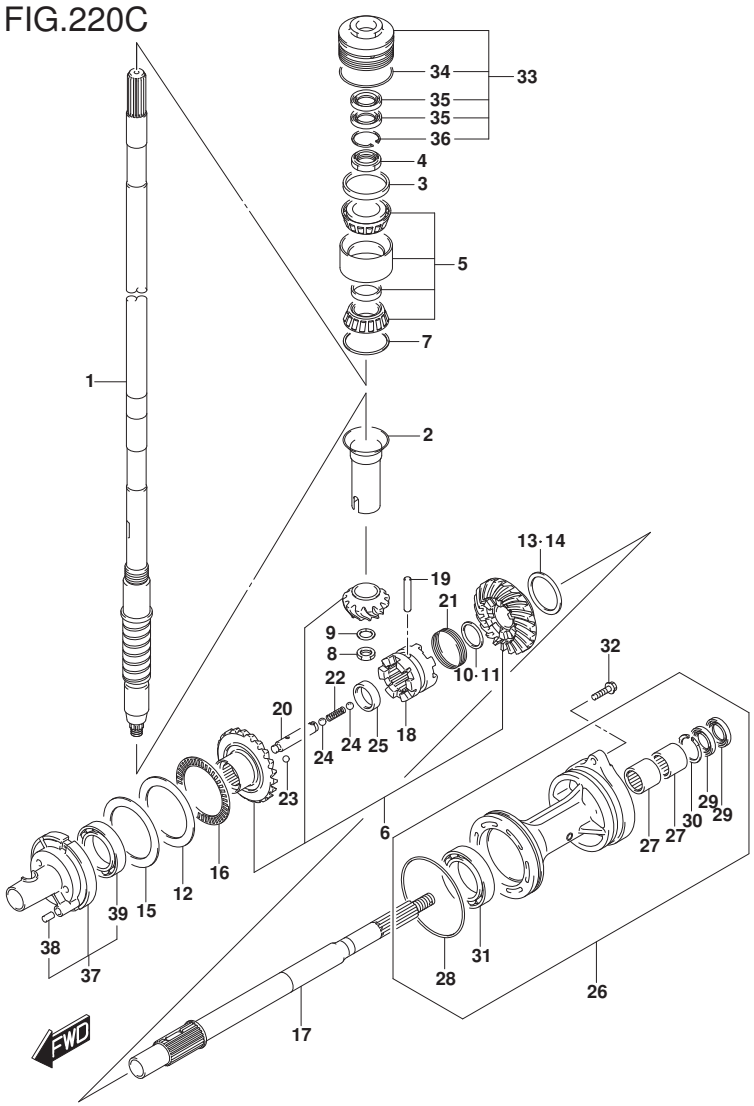

FIG.220C (1-F-2) トランスミッション (DF250T)

見出番号	品番	品名	使用個数	備考	標準作業時間
10	57500-87861	シムセット,リバースプロップシャフト	1		
11-1	08211-30382	・ワッシャ	1		
11-2	09160-30036	・ワッシャ(30X38X1.7)	1		
11-3	09160-30037	・ワッシャ(30X38X1.9)	1		
11-4	09160-30038	・ワッシャ(30X38X2.1)	1		
11-5	08211-30384	・ワッシャ	1		
11-6	09160-30039	・ワッシャ(30X38X2.3)	1		
11-7	09160-30041	・ワッシャ(30X38X2.4)	1		
11-8	08211-30385	・ワッシャ	1		
11-9	09160-30042	・ワッシャ(30X38X2.6)	1		
11-10	09160-30043	・ワッシャ(30X38X2.7)	1		
11-11	09160-30044	・ワッシャ(30X38X2.8)	1		
12	09160-75002	ワッシャ(75X100X2)	1	FWD ギヤ	
13	57500-87852	シムセット,リバースギヤ	1		
14-1	09181-50013	・シム(50X62X1)	1	REV ギヤ	
14-2	09181-50012	・シム(50X62X1.1)	1	REV ギヤ	
14-3	09181-50005	・シム(50X62X1.2)	1	REV ギヤ	
14-4	09181-50006	・シム(50X62X1.3)	1	REV ギヤ	
14-5	09181-50007	・シム(50X62X1.4)	1	REV ギヤ	
14-6	09181-50008	・シム(50X62X1.5)	1	REV ギヤ	
14-7	09181-50009	・シム(50X62X1.6)	1	REV ギヤ	
14-8	09181-50010	・シム(50X62X1.7)	1	REV ギヤ	

DF250T

DF250_000_018_220C
TRANSMISSION

FIG.220C

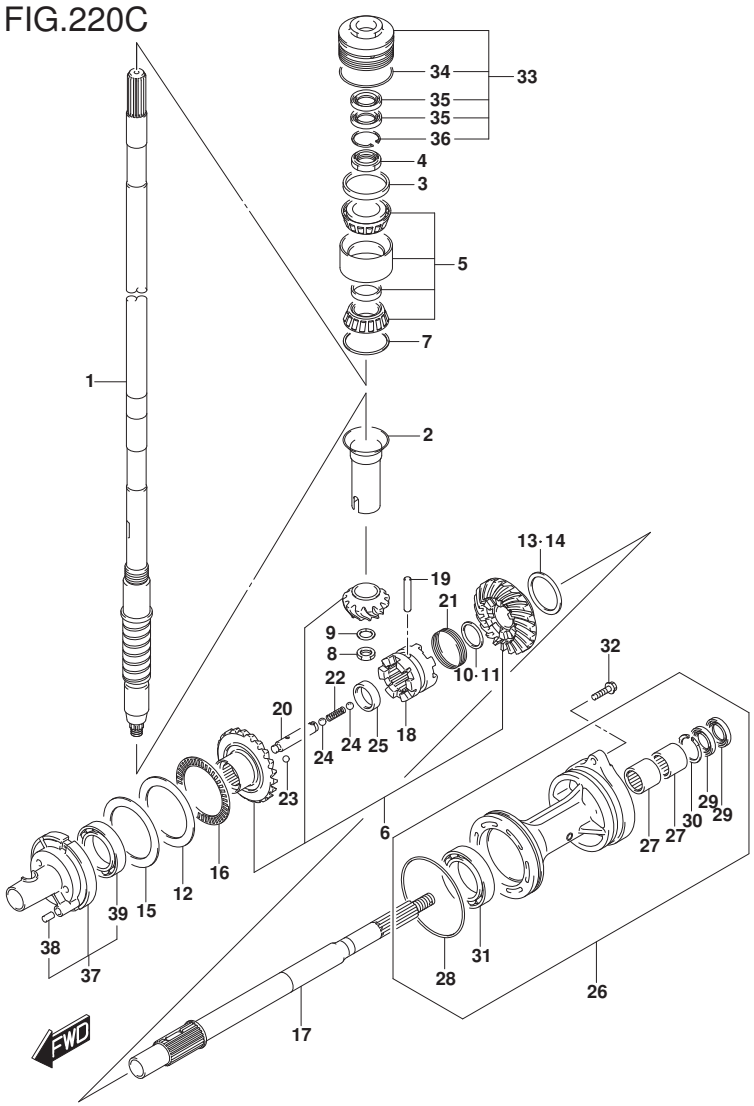

FIG.220C (1-F-3) ﾄﾗﾝｽﾐｯｼｮﾝ (DF250T)

見出番号	品番	品名	使用個数	備考	標準作業時間
15-1	09181-75018	ｼﾑ(75X100X0.5)	1	FWD ｷﾞｱ	
15-2	09181-75019	ｼﾑ(75X100X0.55)	1	FWD ｷﾞｱ	
15-3	09181-75012	ｼﾑ(75X100X0.6)	1	FWD ｷﾞｱ	
15-4	09181-75013	ｼﾑ(75X100X0.65)	1	FWD ｷﾞｱ	
15-5	09181-75008	ｼﾑ(75X100X0.7)	1	FWD ｷﾞｱ	
15-6	09181-75014	ｼﾑ(75X100X0.75)	1	FWD ｷﾞｱ	
15-7	09181-75009	ｼﾑ(75X100X0.8)	1	FWD ｷﾞｱ	
15-8	09181-75015	ｼﾑ(75X100X0.85)	1	FWD ｷﾞｱ	
15-9	09181-75010	ｼﾑ(75X100X0.9)	1	FWD ｷﾞｱ	
15-10	09181-75016	ｼﾑ(75X100X0.95)	1	FWD ｷﾞｱ	
15-11	09181-75011	ｼﾑ(75X100X1)	1	FWD ｷﾞｱ	
16	09269-75002	ﾍﾞｱﾘﾝｸﾞ(75X100X4)	1		
17	57610-93J00	ｼﾔﾌﾄ,ﾌﾟﾛﾍﾟﾗ	1		
18	57621-93J10	ｼﾌﾀ,ｸﾗｯﾁﾄﾞｯｸﾞ	1		
19	09202-08007	ﾋﾟﾝ(8X49)	1		
20	57631-93J00	ﾋﾟﾝ,ｺﾈｸﾀ	1		
21	09440-52003	ｽﾌﾟﾘﾝｸﾞ	1		
22	09440-09040	ｽﾌﾟﾘﾝｸﾞ	1		
23	06111-07004	ﾎﾞｰﾙ	2		
24	06111-11004	ﾎﾞｰﾙ	2		
25	09180-25082	ｽﾍﾟｰｻ(25X36.5X9.5)	1		

DF250T

DF250_000_018_220C
TRANSMISSION

FIG.220C

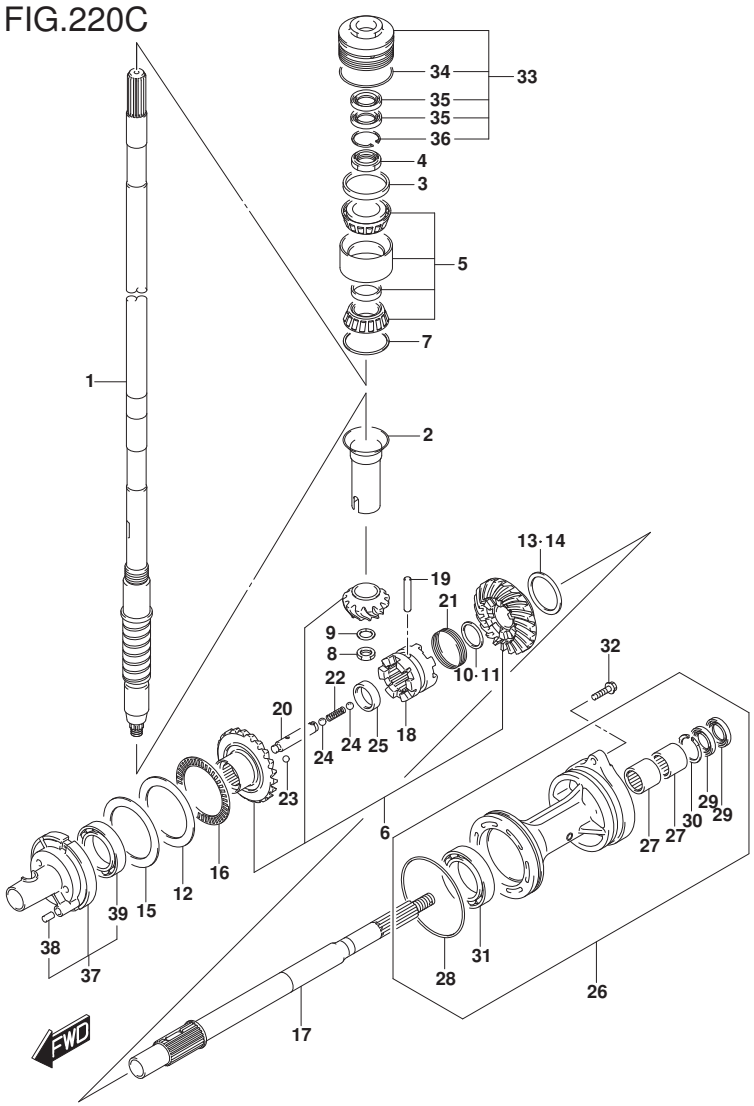

FIG.220C (1-F-4) トランスミッション (DF250T)

見出番号	品番	品名	使用個数	備考	標準作業時間
26-1	56120-93J50-YAY	ハウジング,プロペラシャフトベアリング	1		
26-2	56120-93J50-Y5S	ハウジング,プロペラシャフトベアリング(WH)	1		
27	09263-30063	・ベアリング(30X40X25)	2		
28	09280-00040	・Oリング(D:3.1,ID:104.4)	1		
29	09282-30006	・オイルシール	2		
30	09381-40003	・サークリップ	1		
31	08113-60100	・ベアリング	1		
32	09116-08158	ボルト(8X35)	2		
33	56130-93J02	ハウジング,ドライブシャフトベアリング	1		
34	09280-66004	・Oリング(D:3.1,ID:65.4)	1		
35	09282-24004	・オイルシール	2		
36	09381-40003	・サークリップ	1		
37	56140-93J01	ハウジング,フォワードギヤベアリング	1		
38	04221-08129	・ピン	1		
39	09263-50009	・ベアリング(50X65X25)	1		

DF250T

FIG.301A

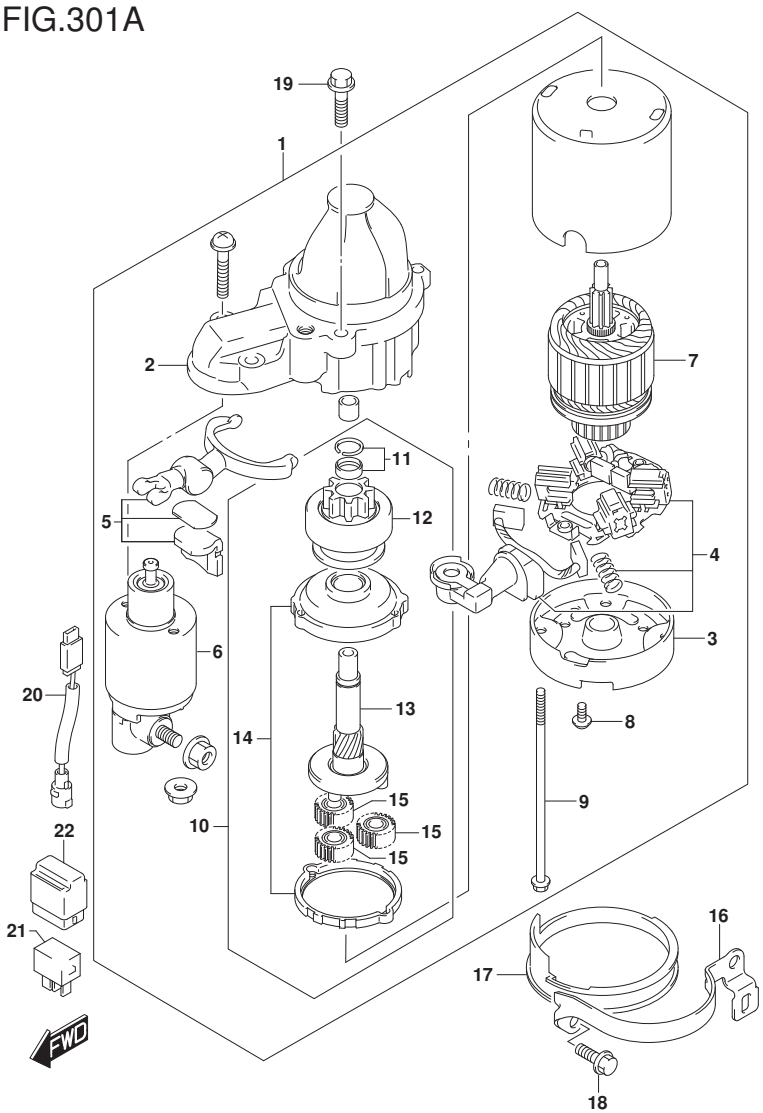

FIG.301A (1-F-5) ｽﾀｰﾃｲﾝｸﾞﾓｰﾀ

見出番号	品　番	品　名	使用個数	備　考	標　準 作業時間
1	31100-98L00	ﾓｰﾀｱｯｼ,ｽﾀｰﾃｲﾝｸﾞ	1		
2	31150-98L00	･ｹｰｽ,ｷﾞﾔ	1		
3	31170-92J00	･ﾊｳｼﾞﾝｸﾞ,ﾘﾔ	1		
4	31173-98L00	･ﾎﾙﾀﾞｱｯｼ,ﾌﾞﾗｼ	1		
5	31191-63J00	･ﾚﾊﾞｰｱｯｼ	1		
6	31220-98L00	･ｽｲｯﾁｱｯｼ	1		
7	31311-63J00	･ｱﾏﾁｭｱ	1		
8	31192-92J00	･ｽｸﾘｭｾｯﾄ	1		
9	31261-75F10	･ﾎﾞﾙﾄ	2		
10	31340-98L00	･ｸﾗｯﾁｾｯﾄ,ｽﾀｰﾃｲﾝｸﾞﾓｰﾀ	1		
11	31313-86030	･･ｽﾄｯﾊﾟｾｯﾄ	1		
12	31320-98L00	･･ﾋﾟﾆｵﾝ	1		
13	31341-98L00	･･ｼｬﾌﾄ,ﾋﾟﾆｵﾝ	1		
14	31343-63J00	･･ｲﾝﾀｰﾅﾙｷﾞﾔ	1		
15	31344-63J00	･･ｷﾞﾔｱｯｼ	3		
16	31912-93J01	ﾊﾞﾝﾄﾞ,ｽﾀｰﾀﾓｰﾀ	1		
17	31918-92J01	ﾀﾞﾝﾊﾟ,ﾛｱ	1		
18	01550-08207	ﾎﾞﾙﾄ	2		
19	01550-08307	ﾎﾞﾙﾄ	2		
20	36645-93J00	ﾘｰﾄﾞﾜｲﾔ,ｽﾀｰﾃｲﾝｸﾞﾓｰﾀ	1		
21	38860-76F01	ﾘﾚｰｱｯｼ	1		
22	38915-90J00	ﾎﾙﾀﾞ,ﾘﾚｰ	1		

DF250_000_018_301A
STARTING MOTOR

FIG.303A

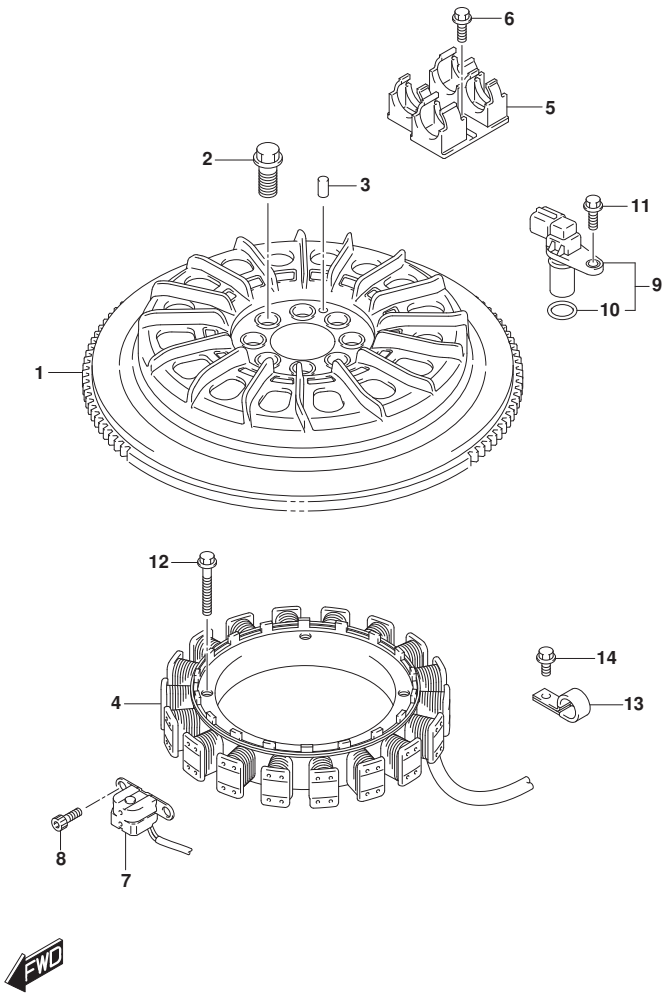

FIG.303A (1-F-6) ﾏｸﾞﾈﾄ (DF200T)(DF225T)

見出番号	品　番	品　名	使用個数	備　考	標　準 作業時間
1	32102-93J02	ﾌﾗｲﾎｲｰﾙ,ﾏｸﾞﾈﾄ	1		
2	09103-12125	ﾎﾞﾙﾄ(12X26)	8		
3	09202-06031	ﾋﾟﾝ(6X12)	1		
4	32120-93J00	ｺｲﾙ,ﾊﾞｯﾃﾘﾁｬｰｼﾞﾝｸﾞ	1		
5	32131-93J00	ﾎﾙﾀﾞ,ｽﾀｰﾀｺﾈｸﾀ	1		
6	01550-06167	ﾎﾞﾙﾄ	2		
7	32160-88L00	ｺｲﾙ,ｲｸﾞﾆｯｼｮﾝﾀｲﾐﾝｸﾞ	1		
8	09106-05030	ﾎﾞﾙﾄ(5X10)	2		
9	33220-69J00	ｾﾝｻｱｯｼ,ｶﾑｼｬﾌﾄﾎﾟｼﾞｼｮﾝ	1		
10	33221-42F00	･Oﾘﾝｸﾞ	1		
11	01550-06167	ﾎﾞﾙﾄ	1		
12	09103-06231	ﾎﾞﾙﾄ(6X35)	4		
13	09403-13408	ｸﾗﾝﾌﾟ	2		
14	01550-06127	ﾎﾞﾙﾄ	2		

DF200T
DF225T

DF250_000_018_303A
MAGNETO

FIG.303B

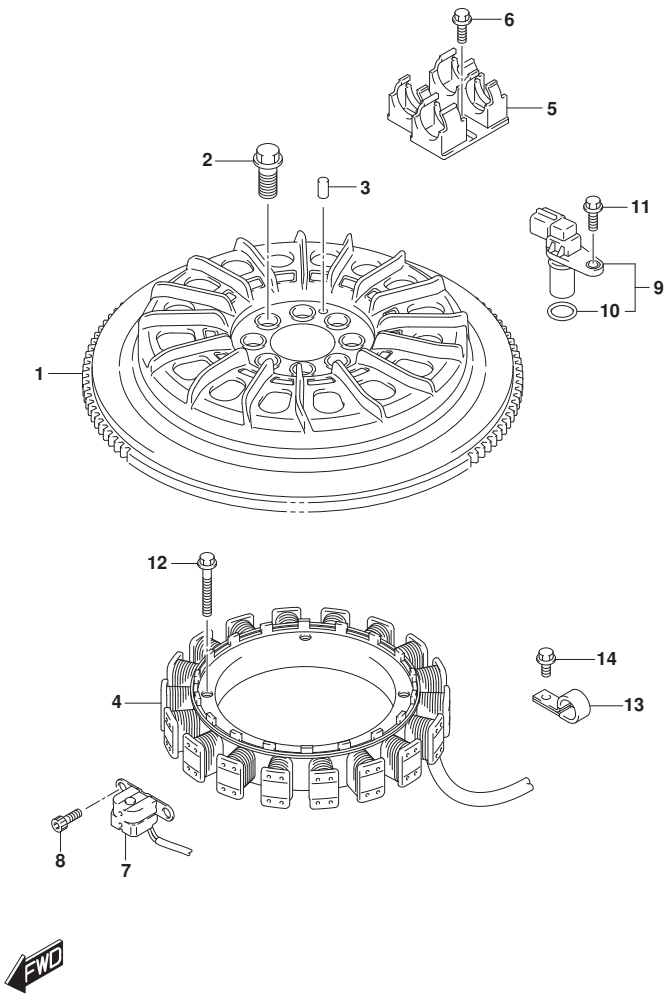

FIG.303B (1-F-7) ﾏｸﾞﾈﾄ (DF250T)

見出番号	品　番	品　名	使用個数	備　考	標　準 作業時間
1	32102-93J02	ﾌﾗｲﾎｲｰﾙ,ﾏｸﾞﾈﾄ	1		
2	09103-12125	ﾎﾞﾙﾄ(12X26)	8		
3	09202-06031	ﾋﾟﾝ(6X12)	1		
4	32120-93J00	ｺｲﾙ,ﾊﾞｯﾃﾘﾁｬｰｼﾞﾝｸﾞ	1		
5	32131-93J00	ﾎﾙﾀﾞ,ｽﾀｰﾀｺﾈｸﾀ	1		
6	01550-06167	ﾎﾞﾙﾄ	2		
7	32160-88L00	ｺｲﾙ,ｲｸﾞﾆｯｼｮﾝﾀｲﾐﾝｸﾞ	1		
8	09106-05030	ﾎﾞﾙﾄ(5X10)	2		
9	33220-69J00	ｾﾝｻｱｯｼ,ｶﾑｼｬﾌﾄﾎﾟｼﾞｼｮﾝ	3		
10	33221-42F00	･Oﾘﾝｸﾞ	3		
11	01550-06167	ﾎﾞﾙﾄ	3		
12	09103-06231	ﾎﾞﾙﾄ(6X35)	4		
13	09403-13408	ｸﾗﾝﾌﾟ	2		
14	01550-06127	ﾎﾞﾙﾄ	2		

DF250T

DF250_000_018_303B
MAGNETO

FIG.310A

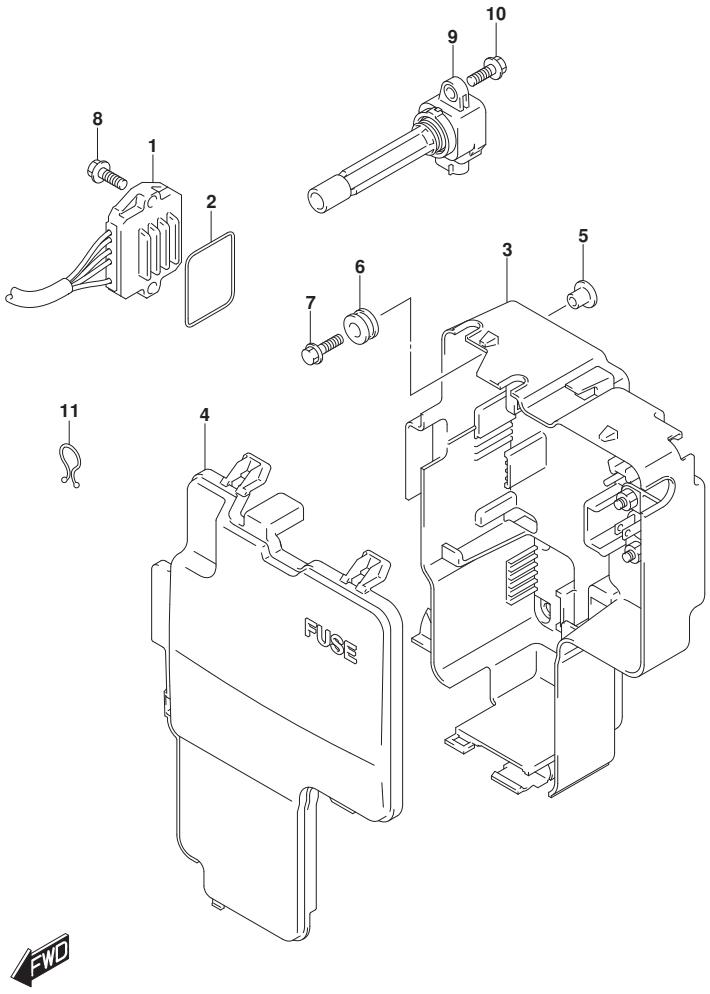

FIG.310A (1-F-8) ﾚｸﾁﾌｧｲｱ/ｲｸﾞﾆｼｮﾝ ｺｲﾙ

見出番号	品　番	品　名	使用個数	備　考	標　準 作業時間
1	32800-93J03	ﾚｸﾁﾌｧｲﾔ/ﾚｷﾞｭﾚｰﾀｱｯｼ	2		
2	32805-93J00	Oﾘﾝｸﾞ, ﾚｸﾁﾌｧｲﾔ/ﾚｷﾞｭﾚｰﾀ	2		
3	32890-93J01	ﾎﾙﾀﾞ, ｴﾚｸﾄﾘｯｸﾊﾟｰﾂ	1		
4	32891-93J00	ｶﾊﾞｰ, ｴﾚｸﾄﾘｯｸﾊﾟｰﾂﾎﾙﾀﾞ	1		
5	09169-06062	ﾜｯｼｬ	4		
6	09320-09016	ｸｯｼｮﾝ	4		
7	09116-06202	ﾎﾞﾙﾄ(6X25)	4		
8	01550-06257	ﾎﾞﾙﾄ	4		
9	33410-93J00	ｺｲﾙｱｯｼ, ｲｸﾞﾆｯｼｮﾝ	6		
10	01550-06207	ﾎﾞﾙﾄ	6		
11	09408-00021	ｸﾘｯﾌﾟ(ID:16)	1		

DF250_000_018_310A
RECTIFIER/IGNITION COIL

FIG.315A

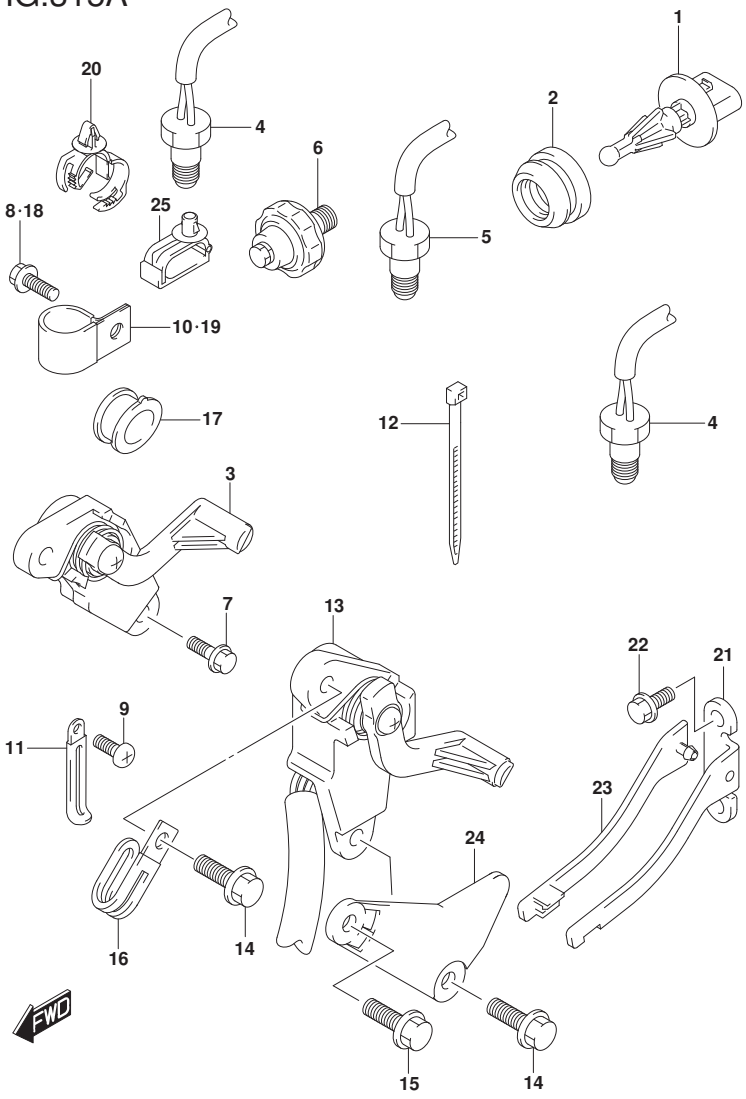

FIG.315A (1-F-9) ｾﾝｻ (DF200T)

見出番号	品　番	品　名	使用個数	備　考	標準作業時間
1	13650-52G00	ｾﾝｻ, ｲﾝﾚｯﾄｴｱﾃﾝﾊﾟﾚﾁﾔ	1		
2	13655-87J00	ｸﾞﾛﾒｯﾄ, ｴｱﾃﾝﾊﾟﾚﾁﾔｾﾝｻ	1		
3	34801-93J03	ｾﾝﾀﾞｱｯｼ, ﾄﾘﾑ	1	W/ﾄﾗﾝｻﾑ(X)	
4	34830-87J20	ｾﾝｻ, ﾃﾝﾊﾟﾚﾁﾔ	2	ｴｷｿﾞｰｽﾄ	
5	34830-87J20	ｾﾝｻ, ﾃﾝﾊﾟﾚﾁﾔ	1	ｼﾘﾝﾀﾞｰ	
6	37820-99E02	ｽｲｯﾁｱｯｼ, ｵｲﾙﾌﾟﾚｯｼｬ	1		
7	09100-06113	ﾎﾞﾙﾄ(6X16)	2	W/ﾄﾗﾝｻﾑ(X)	
8	29103-93J00	ﾎﾞﾙﾄ(6X12)	1	W/ﾄﾗﾝｻﾑ(X)	
9	09125-06063	ｽｸﾘｭ(6X10)	1	W/ﾄﾗﾝｻﾑ(X)	
10	09403-19409	ｸﾗﾝﾌﾟ	1	W/ﾄﾗﾝｻﾑ(X)	
11	29404-93J10	ｸﾗﾝﾌﾟ	1	W/ﾄﾗﾝｻﾑ(X)	
12	09407-14407	ｸﾗﾝﾌﾟ(L:145)	2		
13	34801-99E04	ｾﾝﾀﾞｱｯｼ, ﾄﾘﾑ	1	W/ﾄﾗﾝｻﾑ(L)	
14	09103-06093	ﾎﾞﾙﾄ(6X20)	2	W/ﾄﾗﾝｻﾑ(L)	
15	09103-06093	ﾎﾞﾙﾄ(6X20)	1	W/ﾄﾗﾝｻﾑ(L)	
16	29404-93J20	ｸﾗﾝﾌﾟ	1	W/ﾄﾗﾝｻﾑ(L)	
17	34813-93J00	ﾌﾟﾛﾃｸﾀ, ﾘｰﾄﾞﾜｲﾔ	1	W/ﾄﾗﾝｻﾑ(L)	
18	29103-93J00	ﾎﾞﾙﾄ(6X12)	1	W/ﾄﾗﾝｻﾑ(L)	
19	09403-19409	ｸﾗﾝﾌﾟ	1	W/ﾄﾗﾝｻﾑ(L)	
20	09403-20308	ｸﾗﾝﾌﾟ	1	W/ﾄﾗﾝｻﾑ(L)	
21	43117-96J00	ｶﾑ, ﾄﾘﾑｾﾝﾀﾞ	1	W/ﾄﾗﾝｻﾑ(L)	
22	09116-05010	ﾎﾞﾙﾄ(5X12)	2	W/ﾄﾗﾝｻﾑ(L)	

DF200T

DF250_000_018_315A
SENSOR

FIG.315A

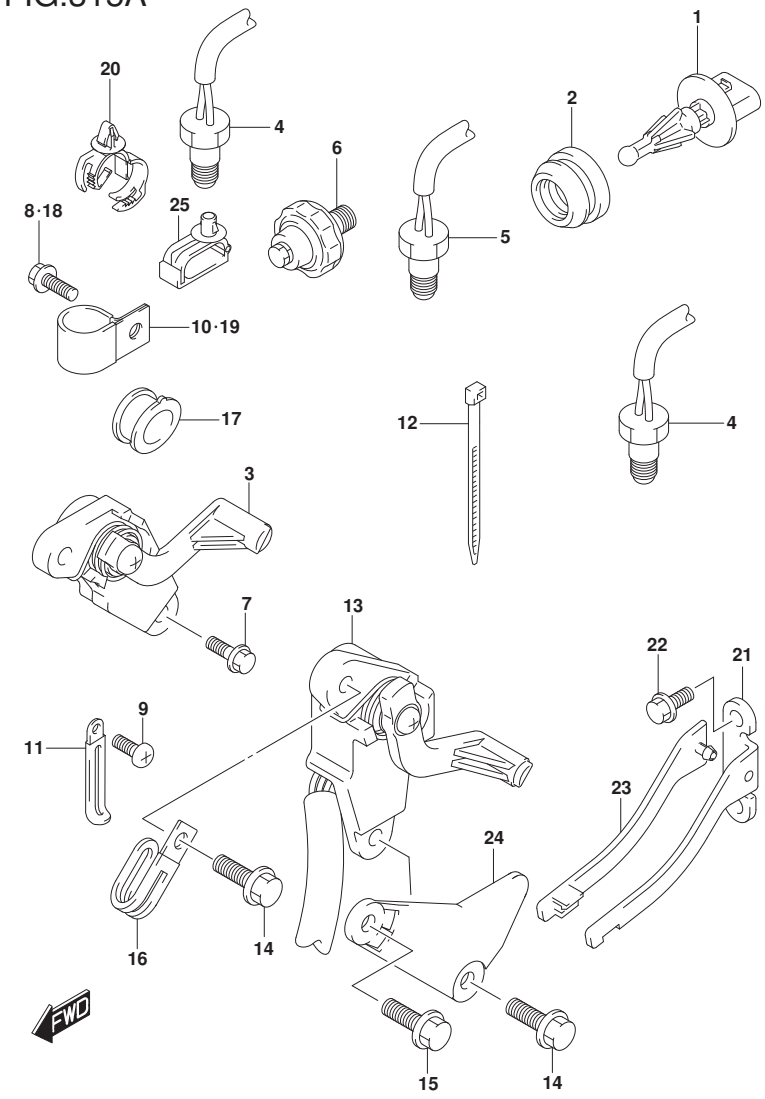

FIG.315A (1-F-10) ｾﾝｻ (DF200T)

見出番号	品　番	品　名	使用個数	備　考	標　準 作業時間
23	43118-96J00	ﾌﾟﾚｰﾄ,ﾄﾘﾑｾﾝﾀﾞｶﾑ	1	W/ﾄﾗﾝｻﾑ(L)	
24	41118-96J00	ﾌﾟﾚｰﾄ,ﾄﾘﾑｾﾝﾀﾞ	1	W/ﾄﾗﾝｻﾑ(L)	
25	09403-07340	ｸﾗﾝﾌﾟ	1	W/ﾄﾗﾝｻﾑ(X)	

DF200T

DF250_000_018_315A
SENSOR

FIG.315B

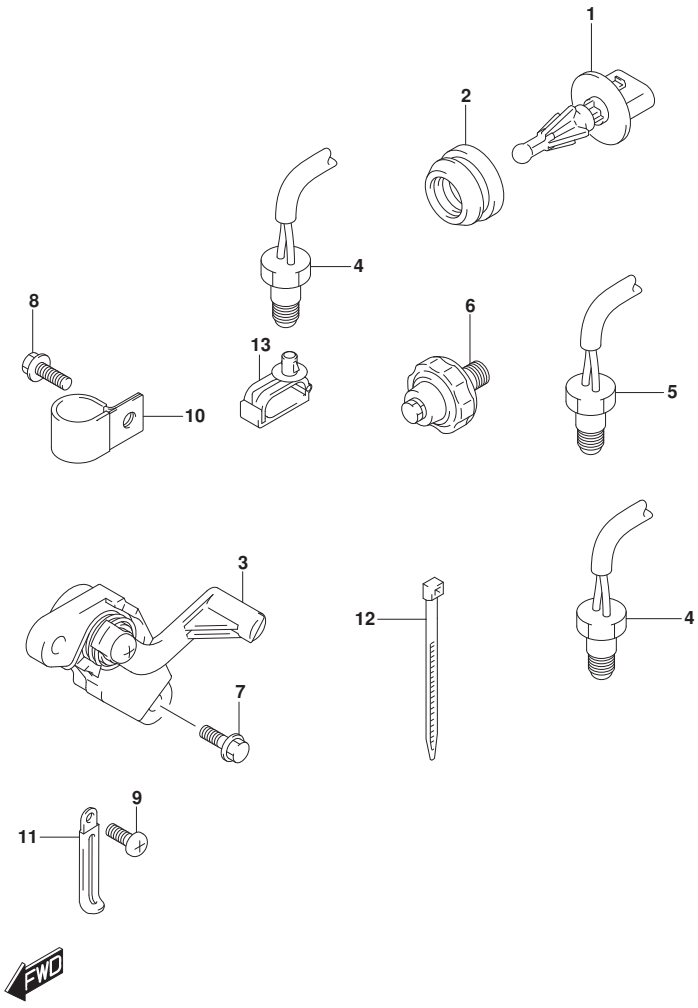

FIG.315B (1-F-11) ｾﾝｻ (DF225T)(DF250T)

見出番号	品　番	品　名	使用個数	備　考	標　準 作業時間
1	13650-52G00	ｾﾝｻ,ｲﾝﾚｯﾄｴｱﾃﾝﾊﾟﾚﾁﾔ	1		
2	13655-87J00	ｸﾞﾛﾒｯﾄ,ｴｱﾃﾝﾊﾟﾚﾁﾔｾﾝｻ	1		
3	34801-93J03	ｾﾝﾀﾞｱﾂｼ,ﾄﾘﾑ	1		
4	34830-87J20	ｾﾝｻ,ﾃﾝﾊﾟﾚﾁﾔ	2	ｴｷｿﾞｰｽﾄ	
5	34830-87J20	ｾﾝｻ,ﾃﾝﾊﾟﾚﾁﾔ	1	ｼﾘﾝﾀﾞｰ	
6	37820-99E02	ｽｲｯﾁｱﾂｼ,ｵｲﾙﾌﾟﾚｯｼｬ	1		
7	09100-06113	ﾎﾞﾙﾄ(6X16)	2		
8	29103-93J00	ﾎﾞﾙﾄ(6X12)	1		
9	09125-06063	ｽｸﾘｭ(6X10)	1		
10	09403-19409	ｸﾗﾝﾌﾟ	1		
11	29404-93J10	ｸﾗﾝﾌﾟ	1		
12	09407-14407	ｸﾗﾝﾌﾟ(L:145)	2		
13	09403-07340	ｸﾗﾝﾌﾟ	1		

DF225T
DF250T

DF250_000_018_315B
SENSOR

FIG.322A

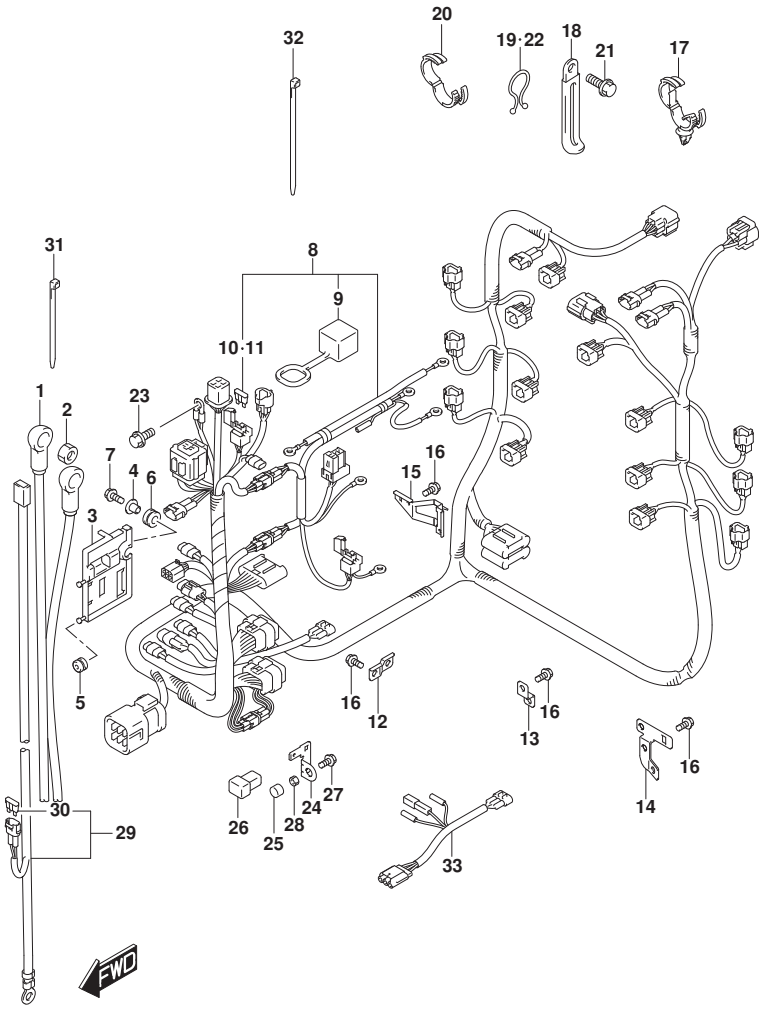

FIG.322A (1-F-12) ハーネス (DF200T)

見出番号	品番	品名	使用個数	備考	標準作業時間
1	33810-98J00	ケーブルアッシ,スタータモータ	1	L:4000	
2	08316-10087	ナット	1		
3	36616-93J01	ホルダ,コネクタ	1		
4	09169-06062	ワッシヤ	1		
5	09320-04009	ブッシュ	2		
6	09320-09016	クッション	1		
7	01550-06257	ボルト	1		
8	36630-93J10	ハーネスアッシ,ワイヤリング	1		
9	33634-96J00	・キャップ,サービスコネクタ	1		
10	09481-15501	・フューズ(15A)	1		
11	09481-30501	・フューズ(30A)	1		
12	36617-93J00	ブラケット,ハーネス	3		
13	36617-93J10	ブラケット,ハーネス	5		
14	36617-93J20	ブラケット,ハーネス	1		
15	36617-93J30	ブラケット,ハーネス	1		
16	01550-06127	ボルト	11		
17	09403-20308	クランプ	1		
18	29404-93J10	クランプ	1		
19	09408-00008	クリップ(ID:20)	1		
20	09408-00184	クランプ	3		
21	01550-06127	ボルト	1		
22	09408-00008	クリップ(ID:20)	1		

DF200T

DF250_000_018_322A
HARNESS

FIG.322A

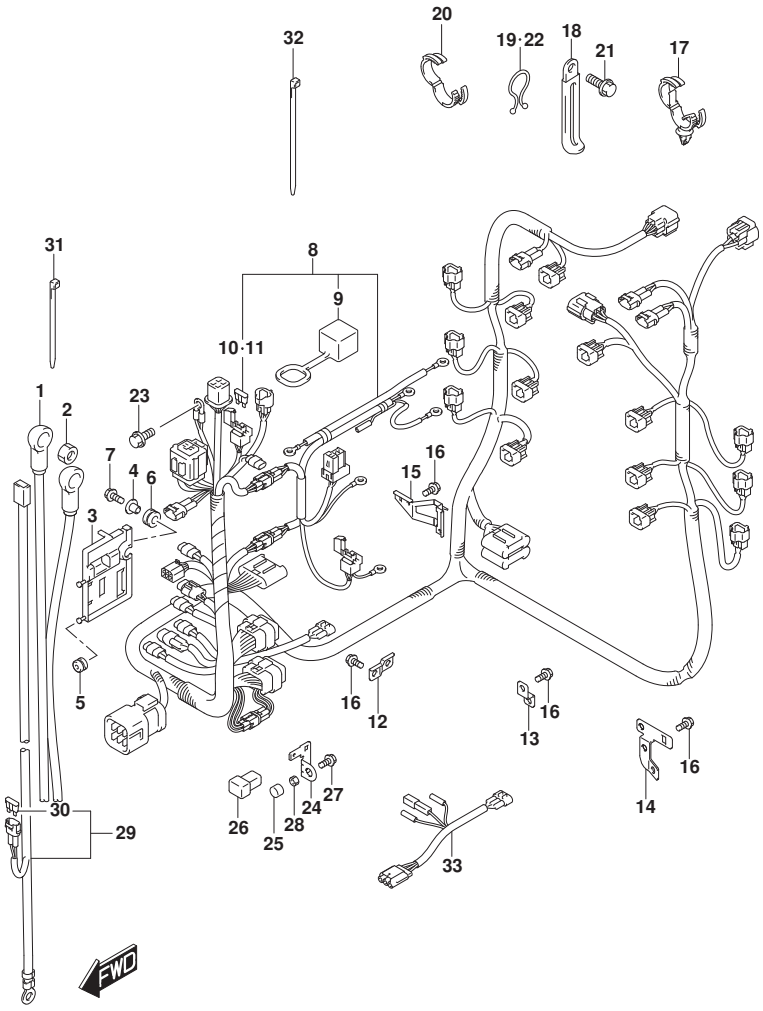

FIG.322A (1-F-13) ﾊｰﾈｽ (DF200T)

見出番号	品　番	品　名	使用個数	備　考	標　準 作業時間
23	01550-06127	ﾎﾞﾙﾄ	1		
24	36865-90J00	ﾀｰﾐﾅﾙ,ﾒｲﾝﾌｭｰｽﾞ	2		
25	09251-09002	ｷｬﾂﾌﾟ(OD:13.6)	2		
26	09481-60401	ﾌｭｰｽﾞ(60A)	2		
27	01570-06127	ﾎﾞﾙﾄ	2		
28	08310-00067	ﾅｯﾄ	2		
29-1	36625-93J00	ﾘｰﾄﾞ,ﾊﾞｯﾃﾘ	1		
29-2	36625-93J10	ﾘｰﾄﾞ,ﾊﾞｯﾃﾘ	1	OPT	
30	09481-15501	･ﾌｭｰｽﾞ(15A)	1		
31	09407-10404	ｸﾗﾝﾌﾟ(L:100)	2		
32	09407-14407	ｸﾗﾝﾌﾟ(L:145)	1		
33	36647-93J00	ﾘｰﾄﾞ,ｵｰｸﾞｼﾞﾘﾔﾘPTTｽｲｯﾁ	1	OPT	

DF200T

DF250_000_018_322A
HARNESS

FIG.322B

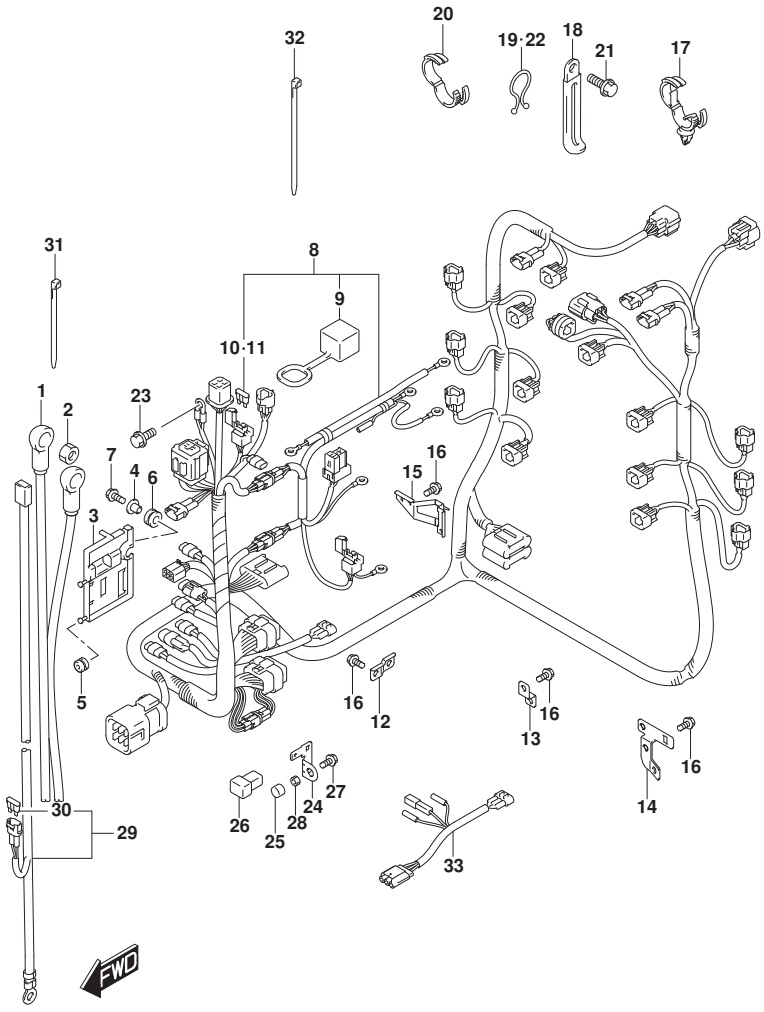

FIG.322B (1-F-14) ﾊｰﾈｽ (DF225T)

見出番号	品番	品名	使用個数	備考	標準作業時間
1	33810-98J00	ｹｰﾌﾞﾙｱｯｼ,ｽﾀｰﾀﾓｰﾀ	1	L:4000	
2	08316-10087	ﾅｯﾄ	1		
3	36616-93J01	ﾎﾙﾀﾞ,ｺﾈｸﾀ	1		
4	09169-06062	ﾜｯｼｬ	1		
5	09320-04009	ﾌﾞｯｼｭ	2		
6	09320-09016	ｸｯｼｮﾝ	1		
7	01550-06257	ﾎﾞﾙﾄ	1		
8	36630-93J20	ﾊｰﾈｽｱｯｼ,ﾜｲﾔﾘﾝｸﾞ	1		
9	33634-96J00	･ｷｬｯﾌﾟ,ｻｰﾋﾞｽｺﾈｸﾀ	1		
10	09481-15501	･ﾌｭｰｽﾞ(15A)	1		
11	09481-30501	･ﾌｭｰｽﾞ(30A)	1		
12	36617-93J00	ﾌﾞﾗｹｯﾄ,ﾊｰﾈｽ	3		
13	36617-93J10	ﾌﾞﾗｹｯﾄ,ﾊｰﾈｽ	5		
14	36617-93J20	ﾌﾞﾗｹｯﾄ,ﾊｰﾈｽ	1		
15	36617-93J30	ﾌﾞﾗｹｯﾄ,ﾊｰﾈｽ	1		
16	01550-06127	ﾎﾞﾙﾄ	11		
17	09403-20308	ｸﾗﾝﾌﾟ	1		
18	29404-93J10	ｸﾗﾝﾌﾟ	1		
19	09408-00008	ｸﾘｯﾌﾟ(ID:20)	1		
20	09408-00184	ｸﾗﾝﾌﾟ	3		
21	01550-06127	ﾎﾞﾙﾄ	1		
22	09408-00008	ｸﾘｯﾌﾟ(ID:20)	1		

DF225T

DF250_000_018_322B
HARNESS

FIG.322B

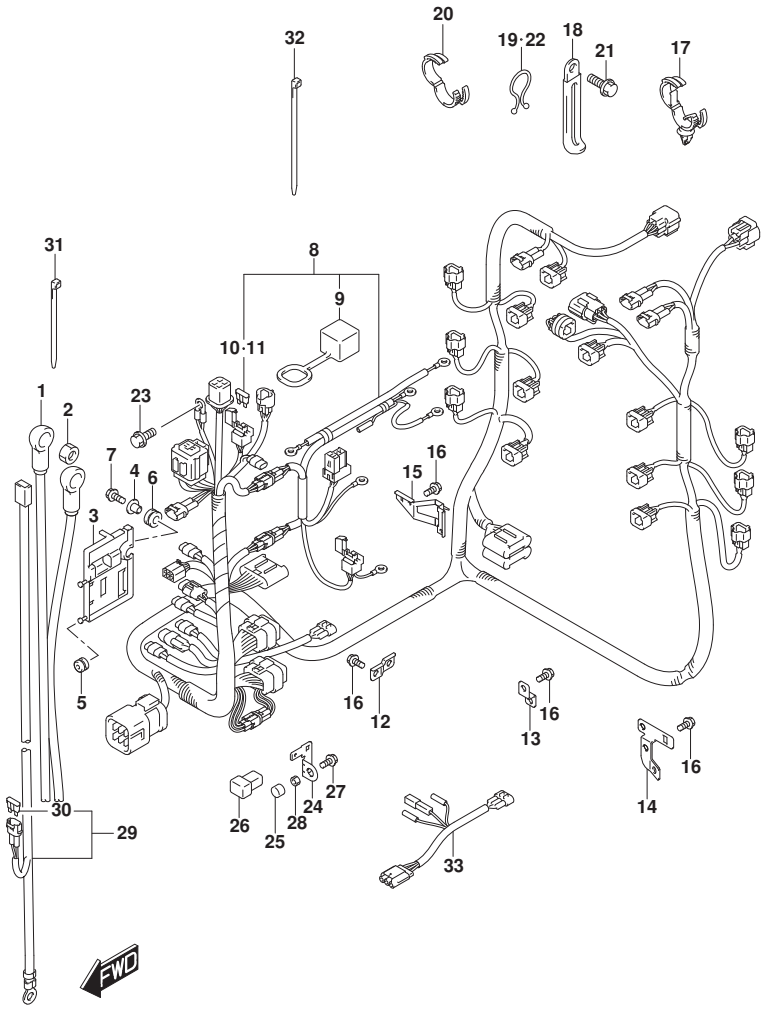

FIG.322B (1-F-15) ﾊｰﾈｽ (DF225T)

見出番号	品　番	品　名	使用個数	備　考	標　準 作業時間
23	01550-06127	ﾎﾞﾙﾄ	1		
24	36865-90J00	ﾀｰﾐﾅﾙ,ﾒｲﾝﾌｭｰｽﾞ	2		
25	09251-09002	ｷｬﾂﾌﾟ(OD:13.6)	2		
26	09481-60401	ﾌｭｰｽﾞ(60A)	2		
27	01570-06127	ﾎﾞﾙﾄ	2		
28	08310-00067	ﾅｯﾄ	2		
29-1	36625-93J00	ﾘｰﾄﾞ,ﾊﾞｯﾃﾘ	1		
29-2	36625-93J10	ﾘｰﾄﾞ,ﾊﾞｯﾃﾘ	1	OPT	
30	09481-15501	･ﾌｭｰｽﾞ(15A)	1		
31	09407-10404	ｸﾗﾝﾌﾟ(L:100)	2		
32	09407-14407	ｸﾗﾝﾌﾟ(L:145)	1		
33	36647-93J00	ﾘｰﾄﾞ,ｵｰｸﾞｼﾞﾘﾔﾘPTTｽｲｯﾁ	1	OPT	

DF225T

DF250_000_018_322B
HARNESS

FIG.322C

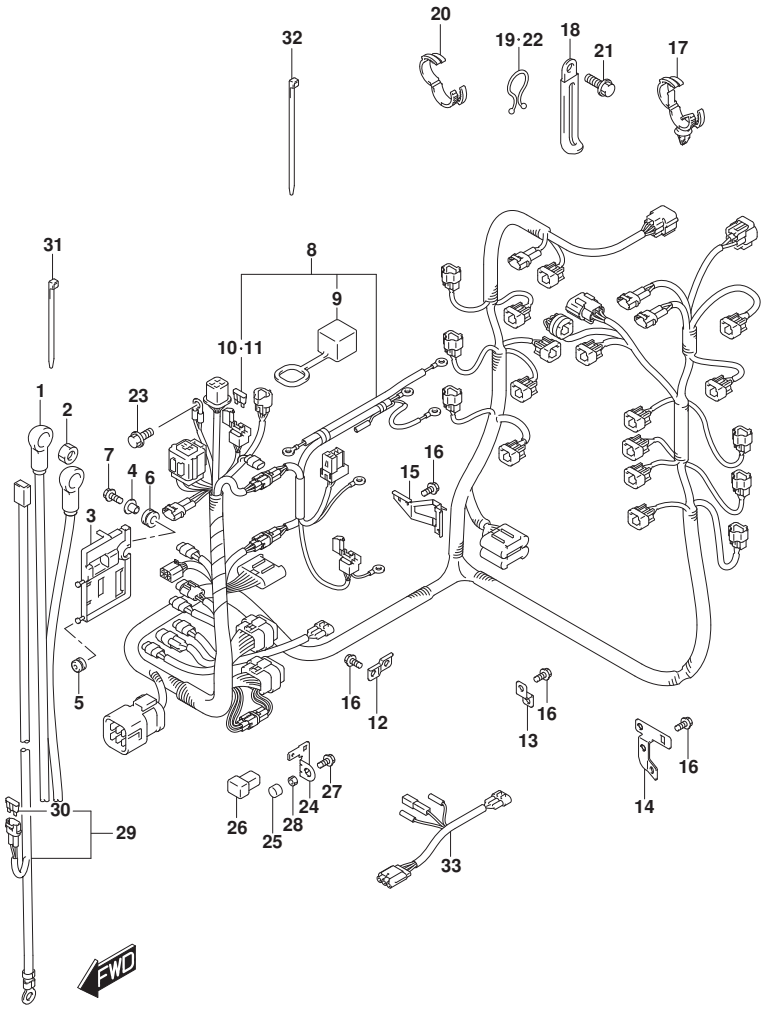

FIG.322C (1-G-2) ﾊｰﾈｽ (DF250T)

見出番号	品　番	品　名	使用個数	備　考	標準作業時間
1	33810-98J00	ｹｰﾌﾞﾙｱｯｼ,ｽﾀｰﾀﾓｰﾀ	1	L:4000	
2	08316-10087	ﾅｯﾄ	1		
3	36616-93J01	ﾎﾙﾀﾞ,ｺﾈｸﾀ	1		
4	09169-06062	ﾜｯｼｬ	1		
5	09320-04009	ﾌﾞｯｼｭ	2		
6	09320-09016	ｸｯｼｮﾝ	1		
7	01550-06257	ﾎﾞﾙﾄ	1		
8	36630-93J30	ﾊｰﾈｽｱｯｼ,ﾜｲﾔﾘﾝｸﾞ	1		
9	33634-96J00	･ｷｬｯﾌﾟ,ｻｰﾋﾞｽｺﾈｸﾀ	1		
10	09481-15501	･ﾌｭｰｽﾞ(15A)	1		
11	09481-30501	･ﾌｭｰｽﾞ(30A)	1		
12	36617-93J00	ﾌﾞﾗｹｯﾄ,ﾊｰﾈｽ	3		
13	36617-93J10	ﾌﾞﾗｹｯﾄ,ﾊｰﾈｽ	5		
14	36617-93J20	ﾌﾞﾗｹｯﾄ,ﾊｰﾈｽ	1		
15	36617-93J30	ﾌﾞﾗｹｯﾄ,ﾊｰﾈｽ	1		
16	01550-06127	ﾎﾞﾙﾄ	11		
17	09403-20308	ｸﾗﾝﾌﾟ	1		
18	29404-93J10	ｸﾗﾝﾌﾟ	1		
19	09408-00008	ｸﾘｯﾌﾟ(ID:20)	1		
20	09408-00184	ｸﾗﾝﾌﾟ	3		
21	01550-06127	ﾎﾞﾙﾄ	1		
22	09408-00008	ｸﾘｯﾌﾟ(ID:20)	1		

DF250T

DF250_000_018_322C
HARNESS

FIG.322C

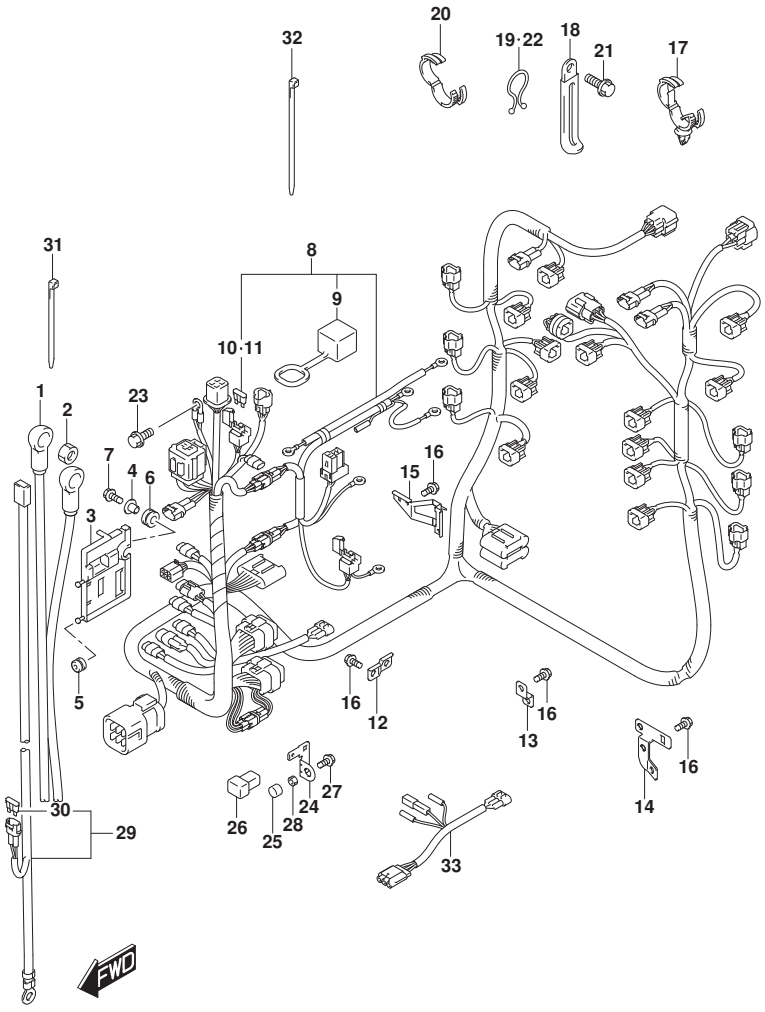

FIG.322C (1-G-3) ﾊｰﾈｽ (DF250T)

見出番号	品　番	品　名	使用個数	備　考	標準作業時間
23	01550-06127	ﾎﾞﾙﾄ	1		
24	36865-90J00	ﾀｰﾐﾅﾙ,ﾒｲﾝﾌｭｰｽﾞ	2		
25	09251-09002	ｷｬﾂﾌﾟ(OD:13.6)	2		
26	09481-60401	ﾌｭｰｽﾞ(60A)	2		
27	01570-06127	ﾎﾞﾙﾄ	2		
28	08310-00067	ﾅｯﾄ	2		
29-1	36625-93J00	ﾘｰﾄﾞ,ﾊﾞｯﾃﾘ	1		
29-2	36625-93J10	ﾘｰﾄﾞ,ﾊﾞｯﾃﾘ	1	OPT	
30	09481-15501	･ﾌｭｰｽﾞ(15A)	1		
31	09407-10404	ｸﾗﾝﾌﾟ(L:100)	2		
32	09407-14407	ｸﾗﾝﾌﾟ(L:145)	1		
33	36647-93J00	ﾘｰﾄﾞ,ｵｰｸﾞｼﾞﾘﾔﾘPTTｽｲｯﾁ	1	OPT	

DF250T

DF250_000_018_322C
HARNESS

FIG.326A

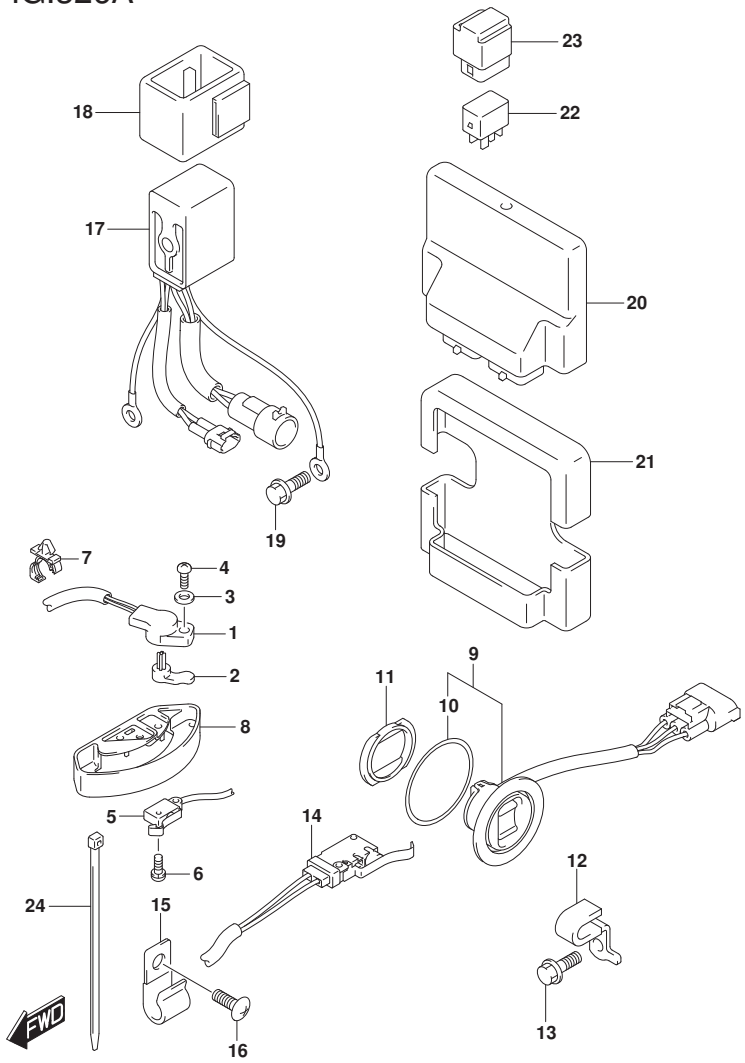

FIG.326A (1-G-4) PTT ｽｲｯﾁ/ｴﾝｼﾞﾝ ｺﾝﾄﾛｰﾙ ﾕﾆｯﾄ (DF200T)

見出番号	品　番	品　名	使用個数	備　考	標　準 作業時間
1	13580-93J02	ｾﾝｻｱｯｼ,ｼﾌﾄﾎﾟｼﾞｼｮﾝ	1		
2	37729-93J00	ﾚﾊﾞｰ,ｼﾌﾄｾﾝｻ	1		
3	09160-05029	ﾜｯｼｬ(5.5X12X0.8)	1		
4	02112-35167	ｽｸﾘｭ	1		
5	37721-93J00	ｽｲｯﾁｱｯｼ,ﾆｭｰﾄﾗﾙ	1		
6	09137-04004	ｽｸﾘｭ(4X16)	2		
7	09403-12412	ｸﾗﾝﾌﾟ	1		
8	37725-93J11	ｶﾊﾞｰ,ｽｲｯﾁｱｯｼ	1		
9	37850-92J00	ｽｲｯﾁｱｯｼ,PTT	1		
10	37856-92J00	･ﾃｰﾌﾟ,PTTｽｲｯﾁ	1		
11	37857-92J00	ﾌﾞｯｼｭ,PTTｽｲｯﾁ	1		
12	09403-11315	ｸﾗﾝﾌﾟ	1		
13	01550-06127	ﾎﾞﾙﾄ	1		
14	37722-93J11	ｽｲｯﾁｱｯｼ,ﾁﾙﾄﾘﾐｯﾄ	1		
15	09403-09316	ｸﾗﾝﾌﾟ	1	W/ﾄﾗﾝｻﾑ(X)	
16	29125-93J00	ｽｸﾘｭ	1	W/ﾄﾗﾝｻﾑ(X)	
17	38410-93J12	ﾘﾚｰｱｯｼ,PTT	1		
18	38415-93J00	ﾎﾙﾀﾞ,PTTﾘﾚｰ	1		
19	01550-06127	ﾎﾞﾙﾄ	1		
20	33920-93JM2	ﾕﾆｯﾄ,ｴﾝｼﾞﾝｺﾝﾄﾛｰﾙ	1		

DF200T

DF250_000_018_326A
PTT SWITCH/ENGINE CONTROL UNIT

FIG.326A

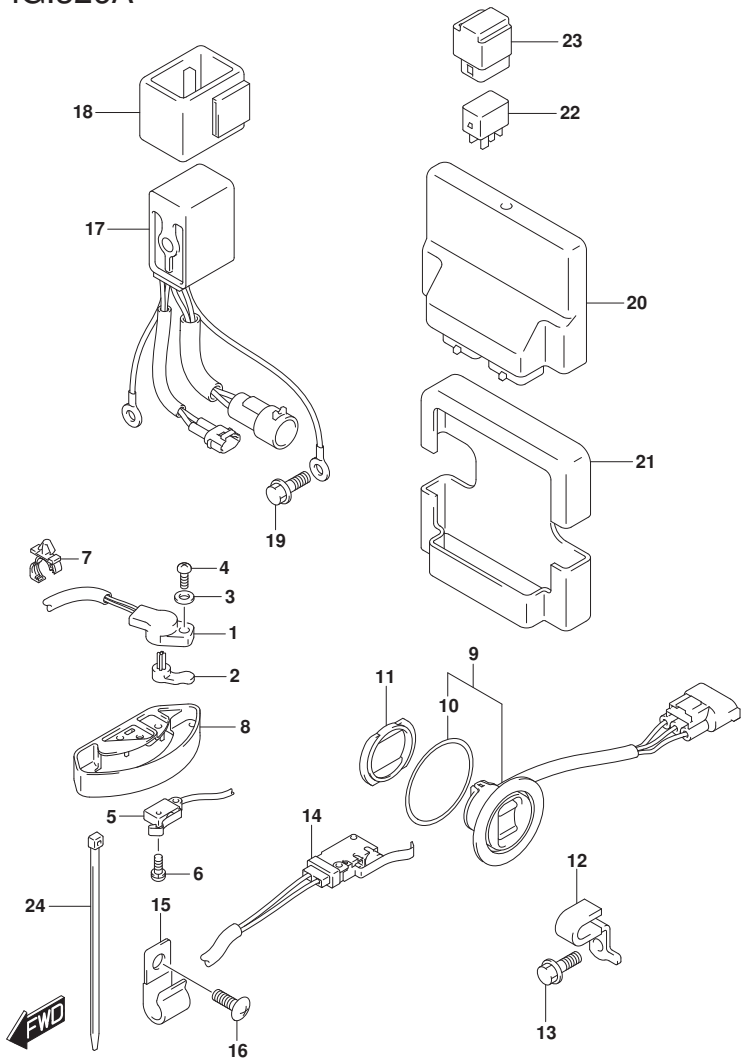

FIG.326A (1-G-5) PTT ｽｲｯﾁ/ｴﾝｼﾞﾝ ｺﾝﾄﾛｰﾙ ﾕﾆｯﾄ (DF200T)

見出番号	品　番	品　名	使用個数	備　考	標　準 作業時間
21	33925-93J00	ｸｯｼｮﾝ,ｴﾝｼﾞﾝｺﾝﾄﾛｰﾙﾕﾆｯﾄ	1		
22	38860-76F01	ﾘﾚｰｱｯｼ	1		
23	38915-90J00	ﾎﾙﾀﾞ,ﾘﾚｰ	1		
24	09407-14407	ｸﾗﾝﾌﾟ(L:145)	1	W/ﾄﾗﾝｻﾑ(L)	

DF200T

DF250_000_018_326A
PTT SWITCH/ENGINE CONTROL UNIT

FIG.326B

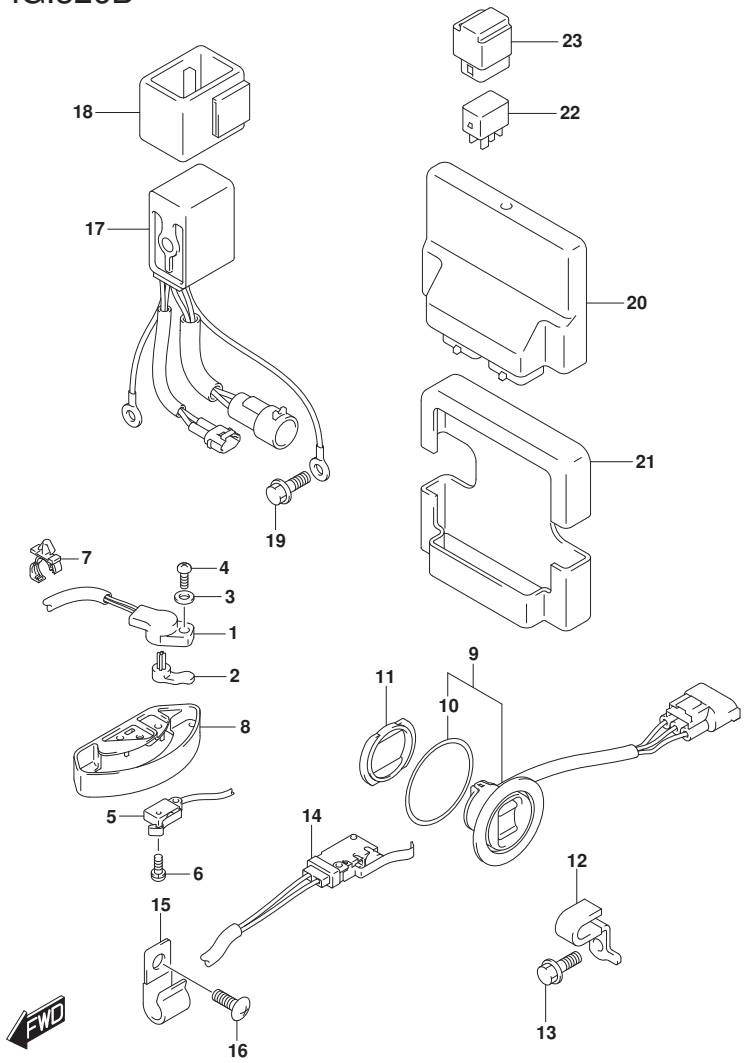

FIG.326B (1-G-6) PTT ｽｲｯﾁ/ｴﾝｼﾞﾝ ｺﾝﾄﾛｰﾙ ﾕﾆｯﾄ (DF225T)(DF250T)

見出番号	品番	品名	使用個数	備考	標準作業時間
1	13580-93J02	ｾﾝｻｱｯｼ,ｼﾌﾄﾎﾟｼﾞｼｮﾝ	1		
2	37729-93J00	ﾚﾊﾞｰ,ｼﾌﾄｾﾝｻ	1		
3	09160-05029	ﾜｯｼｬ(5.5X12X0.8)	1		
4	02112-35167	ｽｸﾘｭ	1		
5	37721-93J00	ｽｲｯﾁｱｯｼ,ﾆｭｰﾄﾗﾙ	1		
6	09137-04004	ｽｸﾘｭ(4X16)	2		
7	09403-12412	ｸﾗﾝﾌﾟ	1		
8	37725-93J11	ｶﾊﾞｰ,ｽｲｯﾁｱｯｼ	1		
9	37850-92J00	ｽｲｯﾁｱｯｼ,PTT	1		
10	37856-92J00	･ﾃｰﾌﾟ,PTTｽｲｯﾁ	1		
11	37857-92J00	ﾌﾞｯｼｭ,PTTｽｲｯﾁ	1		
12	09403-11315	ｸﾗﾝﾌﾟ	1		
13	01550-06127	ﾎﾞﾙﾄ	1		
14	37722-93J11	ｽｲｯﾁｱｯｼ,ﾁﾙﾄﾘﾐｯﾄ	1		
15	09403-09316	ｸﾗﾝﾌﾟ	1		
16	29125-93J00	ｽｸﾘｭ	1		
17	38410-93J12	ﾘﾚｰｱｯｼ,PTT	1		
18	38415-93J00	ﾎﾙﾀﾞ,PTTﾘﾚｰ	1		
19	01550-06127	ﾎﾞﾙﾄ	1		
20	33920-93JM2	ﾕﾆｯﾄ,ｴﾝｼﾞﾝｺﾝﾄﾛｰﾙ	1		

DF225T
DF250T

DF250_000_018_326B
PTT SWITCH/ENGINE CONTROL UNIT

FIG.326B

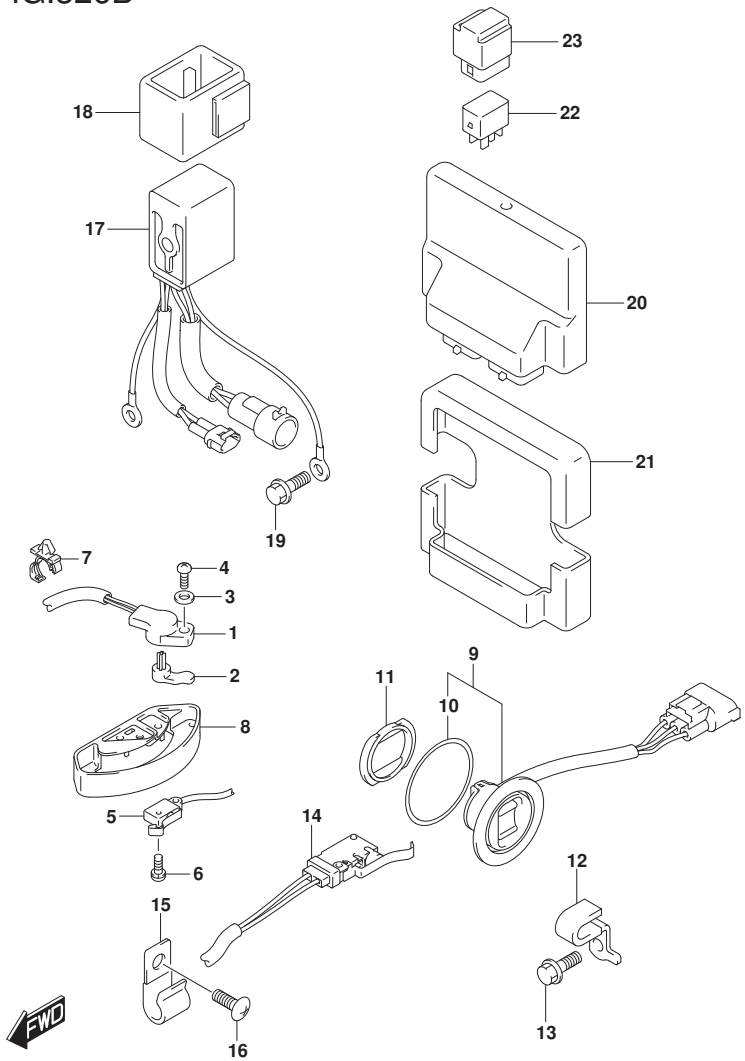

FIG.326B (1-G-7) PTT ｽｲｯﾁ/ｴﾝｼﾞﾝ ｺﾝﾄﾛｰﾙ ﾕﾆｯﾄ (DF225T)(DF250T)

見出番号	品　番	品　名	使用個数	備　考	標　準 作業時間
21	33925-93J00	ｸﾂｼｮﾝ,ｴﾝｼﾞﾝｺﾝﾄﾛｰﾙﾕﾆｯﾄ	1		
22	38860-76F01	ﾘﾚｰｱｯｼ	1		
23	38915-90J00	ﾎﾙﾀﾞ,ﾘﾚｰ	1		

DF225T
DF250T

DF250_000_018_326B
PTT SWITCH/ENGINE CONTROL UNIT

FIG.335A

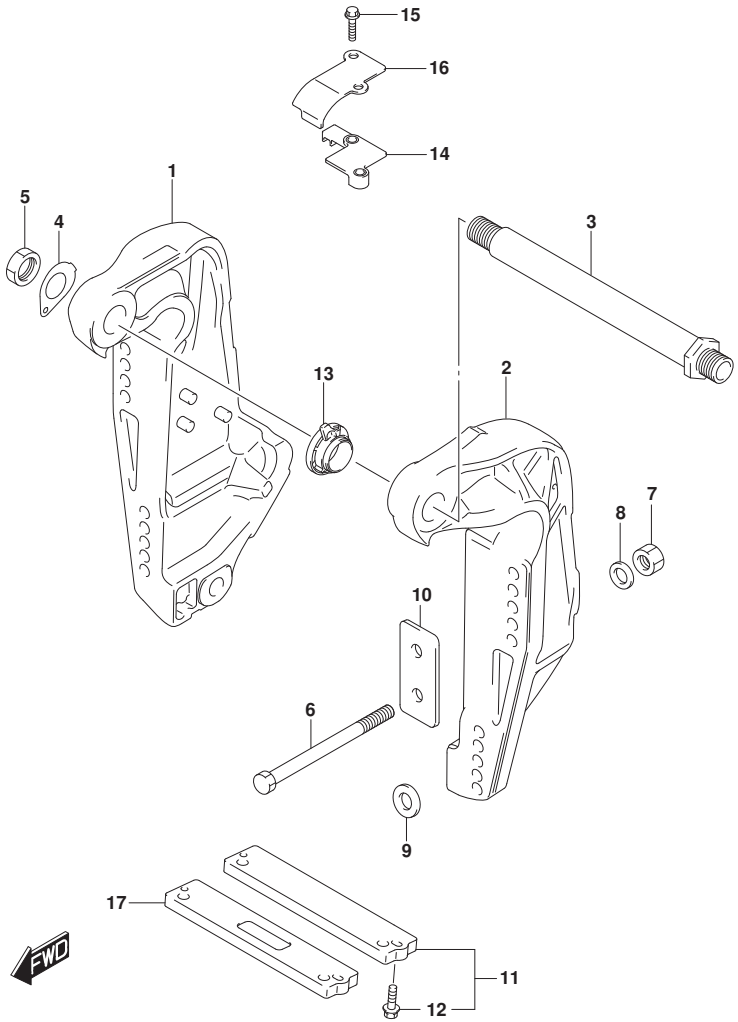

DF250_000_018_335A
CLAMP BRACKET

FIG.335A (1-G-8) ｸﾗﾝﾌﾟ ﾌﾞﾗｹｯﾄ TRANSOM(L)

見出番号	品　番	品　名	使用個数	備　考	標準作業時間
1-1	41111-96J22-YAY	ﾌﾞﾗｹｯﾄ,ｸﾗﾝﾌﾟｽﾀｰﾎﾞｰﾄﾞ(ﾌﾞﾗｯｸ)	1		
1-2	41111-96J22-Y5S	ﾌﾞﾗｹｯﾄ,ｸﾗﾝﾌﾟｽﾀｰﾎﾞｰﾄﾞ(ﾎﾜｲﾄ)	1		
2-1	41121-96J13-YAY	ﾌﾞﾗｹｯﾄ,ｸﾗﾝﾌﾟﾎﾟｰﾄ(ﾌﾞﾗｯｸ)	1		
2-2	41121-96J13-Y5S	ﾌﾞﾗｹｯﾄ,ｸﾗﾝﾌﾟﾎﾟｰﾄ(ﾎﾜｲﾄ)	1		
3	41130-92J03	ｼｬﾌﾄ,ｸﾗﾝﾌﾟﾌﾞﾗｹｯﾄ	1		
4	41135-92J00	ﾜｯｼｬ,ｸﾗﾝﾌﾟﾌﾞﾗｹｯﾄｼｬﾌﾄ	1		
5	09159-22006	ﾅｯﾄ	1		
6-1	09100-12085	ﾎﾞﾙﾄ(12.7X115)	6		
6-2	09100-12086	ﾎﾞﾙﾄ(12.7X150)	1	OPT	
6-3	09100-12092	ﾎﾞﾙﾄ(12.7X75)	1	OPT	
7	09159-12062	ﾅｯﾄ	6		
8	09160-13021	ﾜｯｼｬ(13.2X26X3)	6		
9	09160-13022	ﾜｯｼｬ(13.2X45X3)	4		
10	41155-93J02	ﾌﾟﾚｰﾄ,ﾄﾗﾝｻﾑ	2		
11	55320-94900	ｱﾉｰﾄﾞｾｯﾄ,ｸﾗﾝﾌﾟﾌﾞﾗｹｯﾄ	1		
12	09116-06121	･ﾎﾞﾙﾄ(6X25)	2		
13	48140-93J01	ｶﾑｱｯｼ,ﾁﾙﾄﾘﾐｯﾄｽｲｯﾁ	1		
14	48144-93J00	ﾎﾙﾀﾞ,ﾁﾙﾄﾘﾐｯﾄｽｲｯﾁ	1		
15	09103-06278	ﾎﾞﾙﾄ(6X25)	2		
16	48145-93J00	ｶﾊﾞｰ,ﾁﾙﾄﾘﾐｯﾄｽｲｯﾁ	1		
17	55321-94910	ｱﾉｰﾄﾞ(ﾏｸﾞﾈｼｳﾑ)	1	OPT	

DF200T

FIG.335B

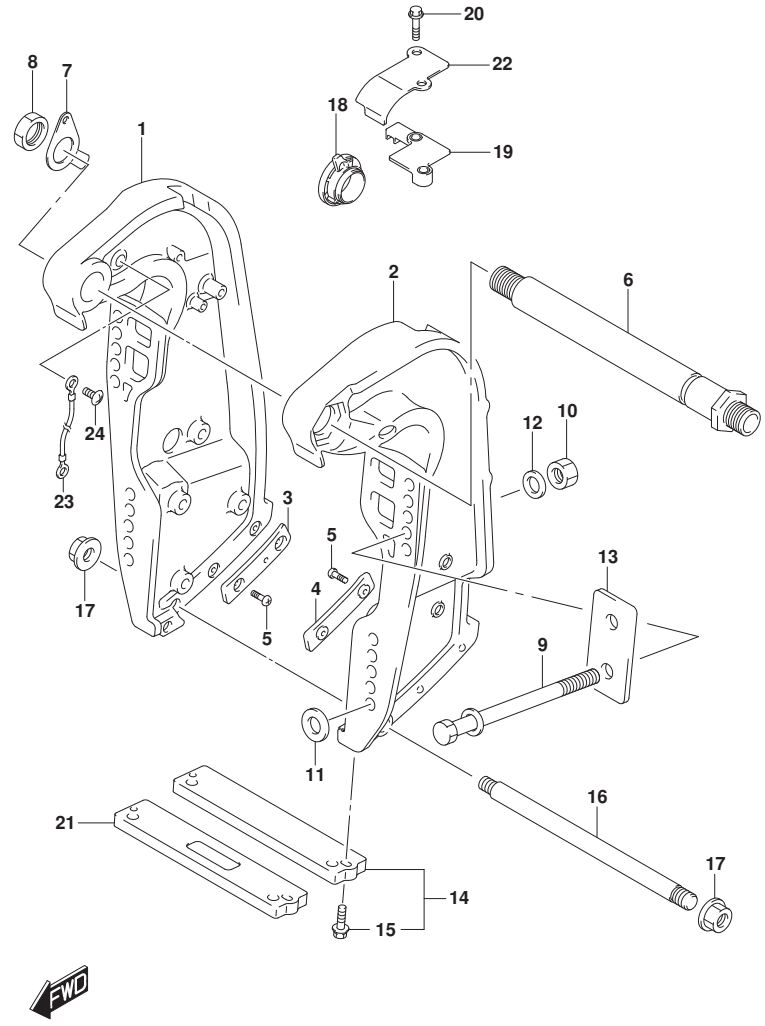

FIG.335B (1-G-9) ｸﾗﾝﾌﾟ ﾌﾞﾗｹｯﾄ TRANSOM(X,XX)

見出番号	品　番	品　名	使用個数	備　考	標　準 作業時間
1-1	41111-93J16-YAY	ﾌﾞﾗｹｯﾄ,ｸﾗﾝﾌﾟｽﾀｰﾎﾞｰﾄﾞ(ﾌﾞﾗｯｸ)	1		
1-2	41111-93J16-Y5S	ﾌﾞﾗｹｯﾄ,ｸﾗﾝﾌﾟｽﾀｰﾎﾞｰﾄﾞ(ﾎﾜｲﾄ)	1		
2-1	41121-93J08-YAY	ﾌﾞﾗｹｯﾄ,ｸﾗﾝﾌﾟﾎﾟｰﾄ(ﾌﾞﾗｯｸ)	1		
2-2	41121-93J08-Y5S	ﾌﾞﾗｹｯﾄ,ｸﾗﾝﾌﾟﾎﾟｰﾄ(ﾎﾜｲﾄ)	1		
3	41117-93J02	ﾌﾟﾚｰﾄ,ｸﾗﾝﾌﾟﾌﾞﾗｹｯﾄﾛｱｽﾀｰﾎﾞｰﾄﾞ	1		
4	41122-93J02	ﾌﾟﾚｰﾄ,ｸﾗﾝﾌﾟﾌﾞﾗｹｯﾄﾛｱﾎﾟｰﾄ	1		
5	09125-06063	ｽｸﾘｭ(6X10)	4		
6	41130-93J12	ｼｬﾌﾄ,ｸﾗﾝﾌﾟﾌﾞﾗｹｯﾄ	1		
7	41135-93J11	ﾜｯｼｬ,ｸﾗﾝﾌﾟﾌﾞﾗｹｯﾄｼｬﾌﾄ	1		
8	09159-22006	ﾅｯﾄ	1		
9-1	09100-12085	ﾎﾞﾙﾄ(12.7X115)	6		
9-2	09100-12092	ﾎﾞﾙﾄ(12.7X75)	1	OPT	
9-3	09100-12086	ﾎﾞﾙﾄ(12.7X150)	1	OPT	
10	09159-12062	ﾅｯﾄ	6		
11	09160-13022	ﾜｯｼｬ(13.2X45X3)	4		
12	09160-13021	ﾜｯｼｬ(13.2X26X3)	6		
13	41155-93J02	ﾌﾟﾚｰﾄ,ﾄﾗﾝｻﾑ	2		
14	55320-94900	ｱﾉｰﾄﾞｾｯﾄ,ｸﾗﾝﾌﾟﾌﾞﾗｹｯﾄ	1		
15	09116-06121	･ﾎﾞﾙﾄ(6X25)	2		
16	45421-87D03	ﾋﾟﾝ,ﾁﾙﾄﾛｯｸ	1		

DF200T
DF225T
DF250T

DF250_000_018_335B
CLAMP BRACKET

FIG.335B

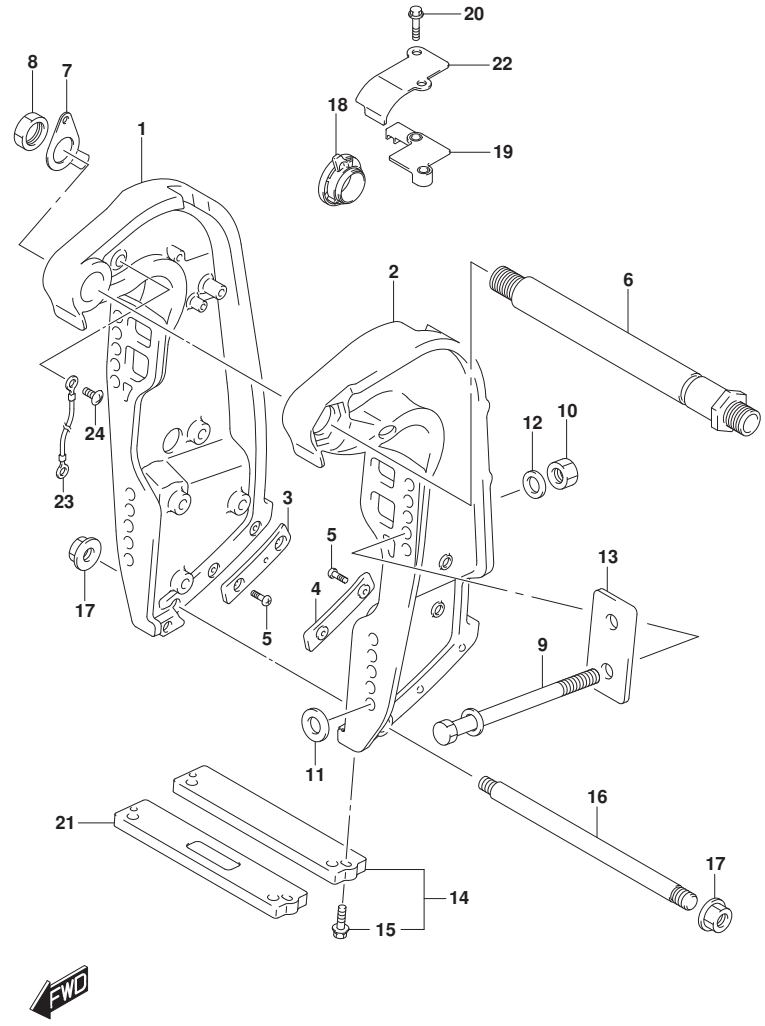

FIG.335B (1-G-10) ｸﾗﾝﾌﾟ ﾌﾞﾗｹｯﾄ TRANSOM(X,XX)

見出番号	品　番	品　名	使用個数	備　考	標　準 作業時間
17	09159-14020	ﾅｯﾄ	2		
18	48140-93J01	ｶﾑｱｯｼ,ﾁﾙﾄﾘﾐｯﾄｽｲｯﾁ	1		
19	48144-93J00	ﾎﾙﾀﾞ,ﾁﾙﾄﾘﾐｯﾄｽｲｯﾁ	1		
20	09103-06278	ﾎﾞﾙﾄ(6X25)	2		
21	55321-94910	ｱﾉｰﾄﾞ(ﾏｸﾞﾈｼｳﾑ)	1	OPT	
22	48145-93J00	ｶﾊﾞｰ,ﾁﾙﾄﾘﾐｯﾄｽｲｯﾁ	1		
23	36894-87D00	ﾘｰﾄﾞ(L:165)	1		
24	09125-06063	ｽｸﾘｭ(6X10)	2		

DF200T
DF225T
DF250T

DF250_000_018_335B
CLAMP BRACKET

FIG.336A

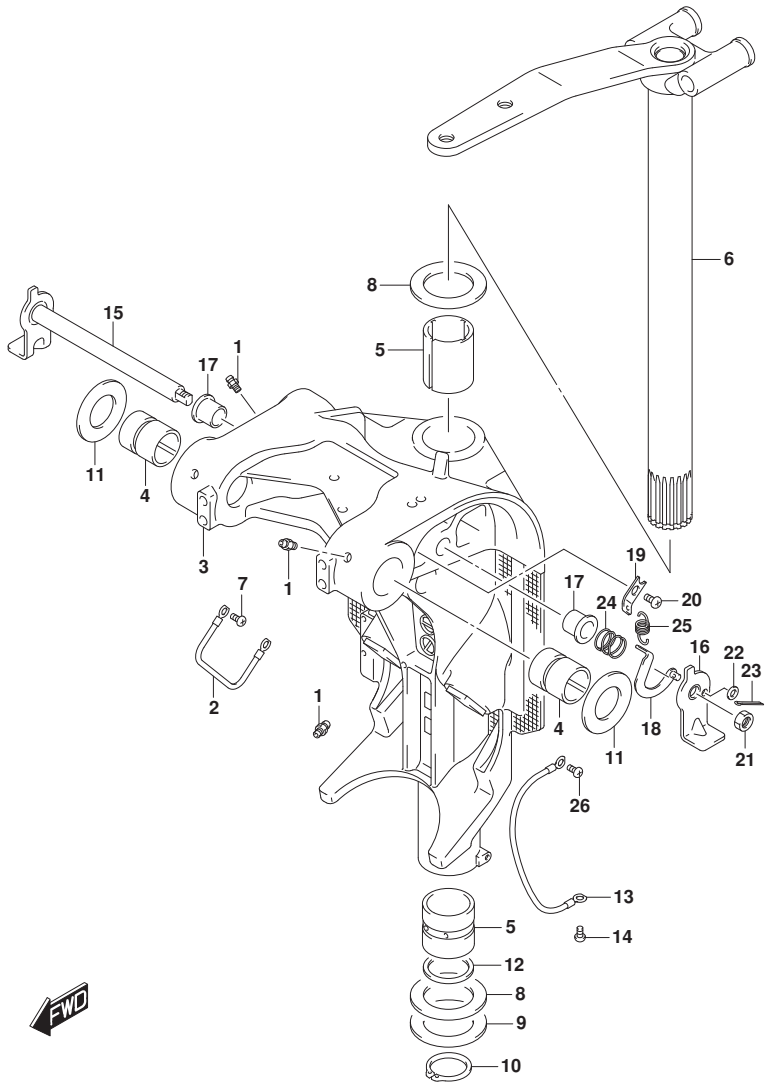

FIG.336A (1-G-11) ｽｲﾍﾞﾙ ﾌﾞﾗｹｯﾄ TRANSOM(L)

見出番号	品　番	品　名	使用個数	備　考	標　準 作業時間
1	22511-99011	ﾆｯﾌﾟﾙ,ｸﾞﾘｰｽ	4		
2	36894-87D00	ﾘｰﾄﾞ(L:165)	1		
3-1	43111-96J20-YAY	ﾌﾞﾗｹｯﾄ,ｽｲﾍﾞﾙ(L)(ﾌﾞﾗｯｸ)	1		
3-2	43111-96J20-Y5S	ﾌﾞﾗｹｯﾄ,ｽｲﾍﾞﾙ(L)(ﾎﾜｲﾄ)	1		
4	43211-93J00	ﾌﾞｯｼｭ,ｸﾗﾝﾌﾟｼｬﾌﾄｽｲﾍﾞﾙ	2		
5	43711-97E01	ﾌﾞｯｼｭ,ｽﾃｱﾘﾝｸﾞ	2		
6-1	43750-96J51-YAY	ﾌﾞﾗｹｯﾄ,ｽﾃｱﾘﾝｸﾞ(L)(ﾌﾞﾗｯｸ)	1		
6-2	43750-96J51-Y5S	ﾌﾞﾗｹｯﾄ,ｽﾃｱﾘﾝｸﾞ(L)(ﾎﾜｲﾄ)	1		
7	09125-06063	ｽｸﾘｭ(6X10)	2		
8	09160-39001	ﾜｯｼｬ(39.5X64X1)	2		
9	09181-39001	ｼﾑ(39.5X64X0.3)	4		
10	09380-38003	ｽﾅｯﾌﾟﾘﾝｸﾞ	1		
11	09169-28003	ﾜｯｼｬ	2		
12	09282-39001	ｵｲﾙｼｰﾙ	1		
13	36895-87D10	ﾘｰﾄﾞ(L:310)	1		
14	09125-06063	ｽｸﾘｭ(6X10)	1		
15	41220-96J10	ﾚﾊﾞｰ,ﾁﾙﾄﾛｯｸ	1		
16	41234-96J10	ﾚﾊﾞｰ,ﾁﾙﾄﾛｯｸﾎﾞｰﾄ	1		
17	41224-95E01	ﾌﾞｯｼｭ,ﾁﾙﾄｽﾄｯﾊﾟﾛｯﾄﾞ	2		
18	41230-96J00	ﾘﾝｸ,ﾁﾙﾄﾛｯｸﾚﾊﾞｰ	1		
19	41233-95E10	ﾌﾞﾗｹｯﾄ,ﾁﾙﾄﾛｯｸｽﾌﾟﾘﾝｸﾞ	1		
20	09125-06063	ｽｸﾘｭ(6X10)	1		

DF200T

DF250_000_018_336A
SWIVEL BRACKET

FIG.336A

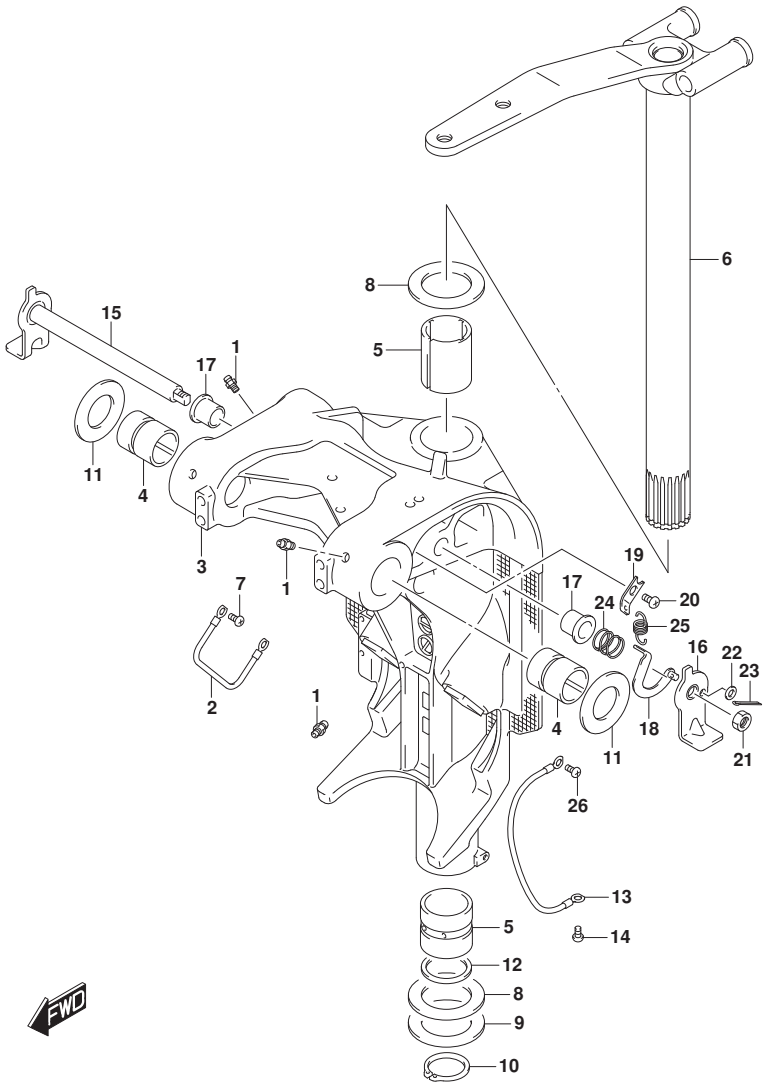

FIG.336A (1-G-12) ｽｲﾍﾞﾙ ﾌﾞﾗｹｯﾄ TRANSOM(L)

見出番号	品　番	品　名	使用個数	備　考	標　準 作業時間
21	09140-10032	ﾅｯﾄ	1		
22	09160-06082	ﾜｯｼｬ(6.5X13X1.0)	1		
23	09204-01006	ｺｯﾀﾋﾟﾝ	1		
24	09440-19028	ｽﾌﾟﾘﾝｸﾞ	1		
25	09443-10043	ｽﾌﾟﾘﾝｸﾞ	1		
26	09125-06063	ｽｸﾘｭ(6X10)	1		

DF200T

DF250_000_018_336A
SWIVEL BRACKET

FIG.336B

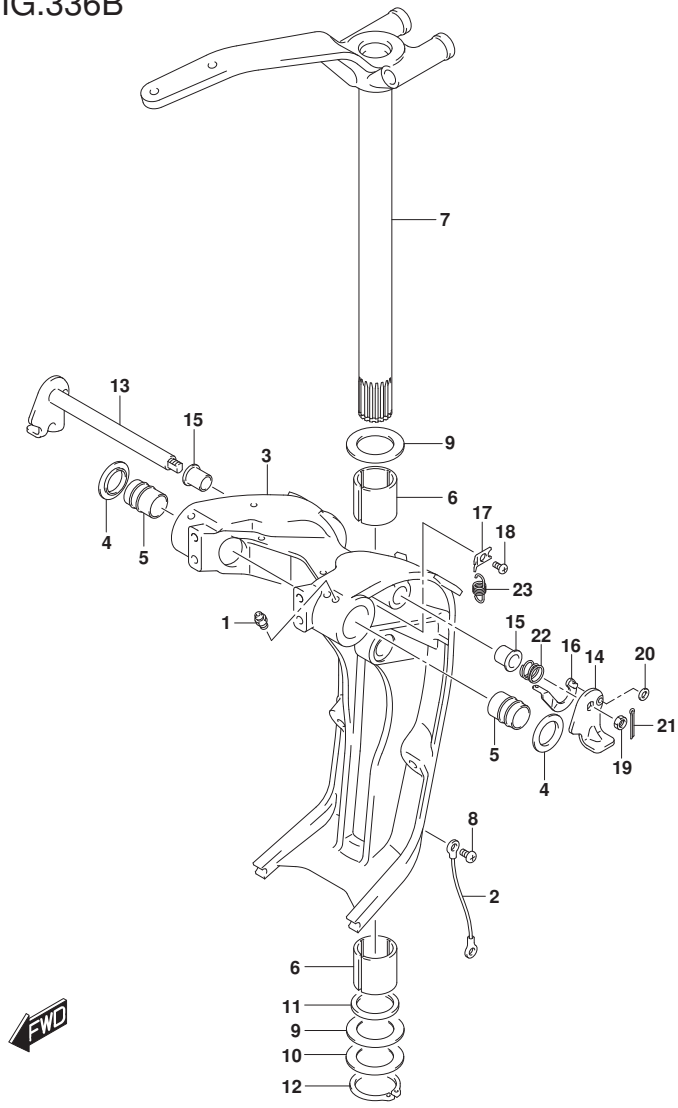

FIG.336B (1-G-13) ｽｲﾍﾞﾙ ﾌﾞﾗｹｯﾄ TRANSOM(X,XX)

見出番号	品番	品名	使用個数	備考	標準作業時間
1	22511-99011	ﾆｯﾌﾟﾙ,ｸﾞﾘｰｽ	4		
2	36894-87D00	ﾘｰﾄﾞ(L:165)	1		
3-1	43111-93J24-YAY	ﾌﾞﾗｹｯﾄ,ｽｲﾍﾞﾙ(ﾌﾞﾗｯｸ)	1		
3-2	43111-93J24-Y5S	ﾌﾞﾗｹｯﾄ,ｽｲﾍﾞﾙ(ﾎﾜｲﾄ)	1		
4	43114-93J00	ﾜｯｼｬ,ｽｲﾍﾞﾙﾂｰｸﾗﾝﾌﾟﾌﾞﾗｹｯﾄ	2		
5	43211-93J00	ﾌﾞｯｼｭ,ｸﾗﾝﾌﾟｼｬﾌﾄｽｲﾍﾞﾙ	2		
6	43711-97E01	ﾌﾞｯｼｭ,ｽﾃｱﾘﾝｸﾞ	2		
7-1	43750-93J21-YAY	ﾌﾞﾗｹｯﾄ,ｽﾃｱﾘﾝｸﾞ(X)(ﾌﾞﾗｯｸ)	1		
7-2	43750-93J21-Y5S	ﾌﾞﾗｹｯﾄ,ｽﾃｱﾘﾝｸﾞ(X)(ﾎﾜｲﾄ)	1		
8	09125-06063	ｽｸﾘｭ(6X10)	1		
9	09160-39001	ﾜｯｼｬ(39.5X64X1)	2		
10	09181-39001	ｼﾑ(39.5X64X0.3)	4		
11	09282-39001	ｵｲﾙｼｰﾙ	1		
12	09380-38003	ｽﾅｯﾌﾟﾘﾝｸﾞ	1		
13	41220-93J11	ﾚﾊﾞｰ,ﾁﾙﾄﾛｯｸ	1		
14	41234-93J11	ﾚﾊﾞｰ,ﾁﾙﾄﾛｯｸﾎﾟｰﾄ	1		
15	41224-95E01	ﾌﾞｯｼｭ,ﾁﾙﾄｽﾄｯﾊﾟﾛｯﾄﾞ	2		
16	41230-96J00	ﾘﾝｸ,ﾁﾙﾄﾛｯｸﾚﾊﾞｰ	1		
17	41233-95E10	ﾌﾞﾗｹｯﾄ,ﾁﾙﾄﾛｯｸｽﾌﾟﾘﾝｸﾞ	1		
18	09125-06063	ｽｸﾘｭ(6X10)	1		

DF200T
DF225T
DF250T

DF250_000_018_336B
SWIVEL BRACKET

FIG.336B

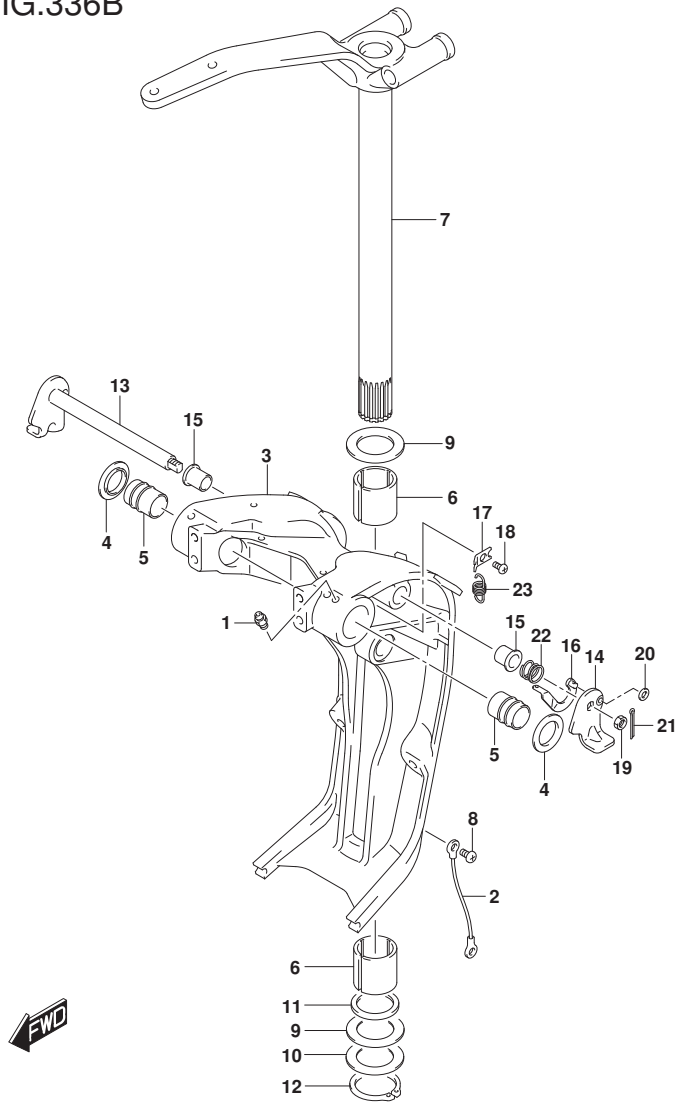

FIG.336B (1-G-14) ｽｲﾍﾞﾙ ﾌﾞﾗｹｯﾄ TRANSOM(X,XX)

見出番号	品　番	品　名	使用個数	備　考	標　準 作業時間
19	09140-10032	ﾅｯﾄ	1		
20	09160-06082	ﾜｯｼｬ(6.5X13X1.0)	1		
21	09204-01006	ｺｯﾀﾋﾟﾝ	1		
22	09440-19028	ｽﾌﾟﾘﾝｸﾞ	1		
23	09443-10043	ｽﾌﾟﾘﾝｸﾞ	1		

DF200T
DF225T
DF250T

DF250_000_018_336B
SWIVEL BRACKET

FIG.337A

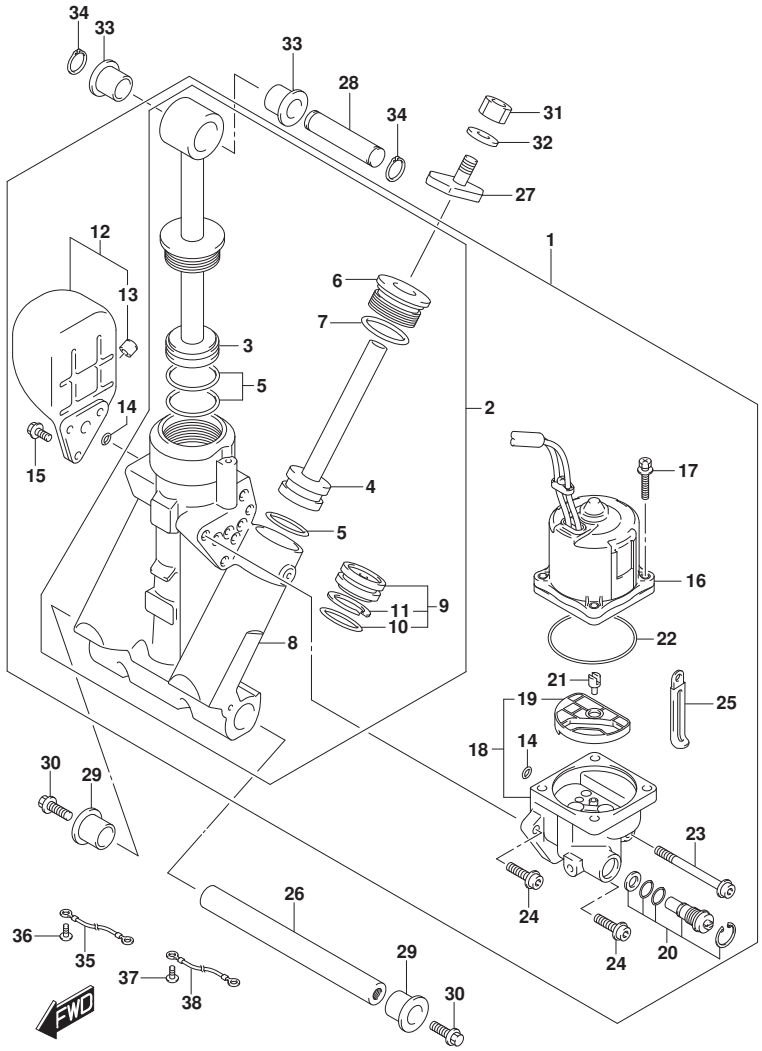

FIG.337A (1-G-15) ﾄﾘﾑ ｼﾘﾝﾀﾞ TRANSOM(L)

見出番号	品番	品名	使用個数	備考	標準作業時間
1	48000-93J17	ﾄﾘﾑｱｯｼ,ﾊﾟﾜｰｳｲｽﾞﾁﾙﾄ	1		
2	48503-93J13	･ﾏﾆﾎｰﾙﾄﾞｻﾌﾞｱｯｼ	1		
3	48401-93J11	･･ﾋﾟｽﾄﾝｱｯｼ	1		
4	48601-94900	･･ﾋﾟｽﾄﾝ/ﾗﾑｱｯｼ	2		
5	48627-95E00	･･Oﾘﾝｸﾞｾｯﾄ	3		
6	48630-96J03	･･ﾍｯﾄﾞ,ﾄﾘﾑｼﾘﾝﾀﾞ	2		
7	48633-94900	･･Oﾘﾝｸﾞｾｯﾄ,ﾍｯﾄﾞ	2		
8	48641-96J02	･･ﾏﾆﾎｰﾙﾄﾞ,PTT	1		
9	48650-94900	･･ﾋﾟｽﾄﾝ,ﾌﾘｰ	1		
10	48405-93J00	･･･Oﾘﾝｸﾞｾｯﾄ	1		
11	48615-97E00	･･･ﾘﾝｸﾞｾｯﾄ,ﾋﾟｽﾄﾝ	1		
12	48570-95E01	･ﾘｻﾞｰﾊﾞｱｯｼ	1		
13	48572-95E00	･･ｷｬｯﾌﾟ	1		
14	48588-94900	･Oﾘﾝｸﾞｾｯﾄ	1		
15	48861-92J01	･ﾎﾞﾙﾄ,ﾘｻﾞｰﾊﾞ	3		
16	38100-93J13	･ﾓｰﾀｱｯｼ,PTT	1		
17	31281-92J10	･ﾎﾞﾙﾄ,ｽﾙｰ	4		
18	48502-93J14	･ﾎﾟﾝﾌﾟｱｯｼ,PTT	1		
19	48582-95E01	･･ﾌｲﾙﾀ	1		
20	48864-96J10	･･ﾊﾞﾙﾌﾞｾｯﾄ,ﾏﾆｭｱﾙ	1		
21	48583-95E00	･ｼﾞｮｲﾝﾄ,ﾄﾞﾗｲﾌﾞ	1		
22	48585-95E00	･Oﾘﾝｸﾞ	1		

DF200T

DF250_000_018_337A
TRIM CYLINDER

FIG.337A

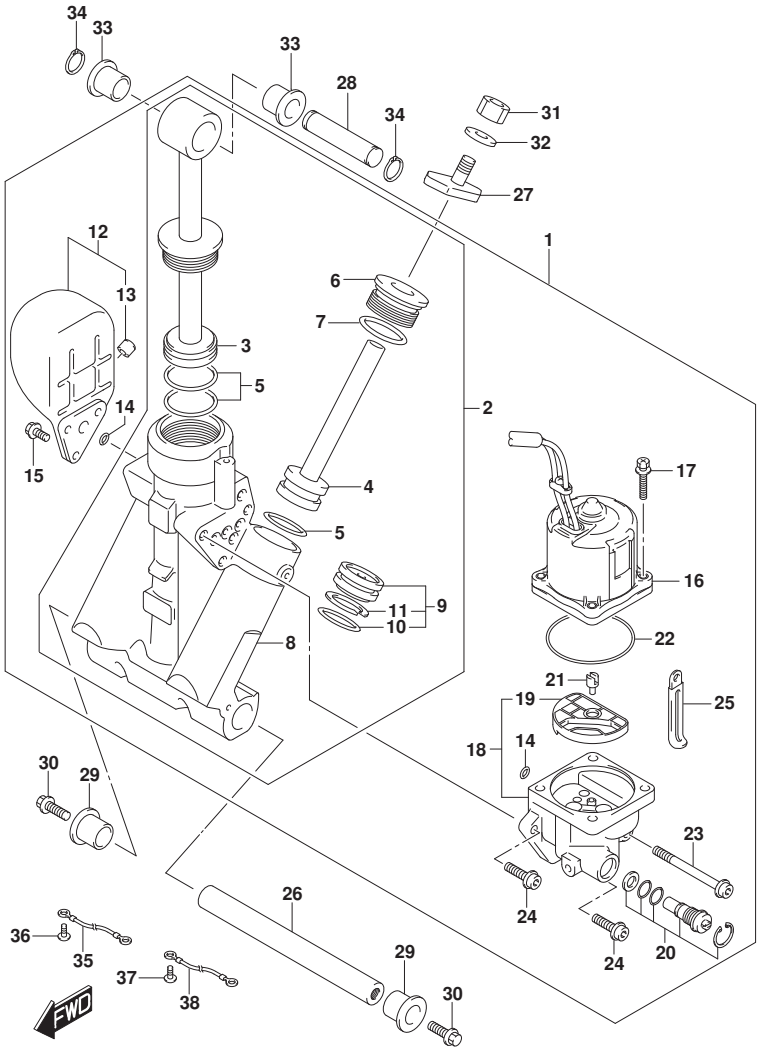

FIG.337A (1-H-2) トリム シリンダ TRANSOM(L)

見出番号	品番	品名	使用個数	備考	標準作業時間
23	48862-92J20	・ボルト,ポンプNO.1	1		
24	48862-92J30	・ボルト,ポンプNO.2	2		
25	29404-93J00	・クランプ	1		
26	48121-92J00	シヤフト,チルトシリンダロア	1		
27	48311-96J20	パッド,トリムシリンダラム	2		
28	48321-87D03	シヤフト,チルトシリンダアツパ	1		
29	48326-95E00	ブッシュ,チルトシリンダロア	2		
30	09116-10183	ボルト(10X35)	2		
31	09140-10031	ナット	2		
32	09162-10005	ロックワッシヤ	2		
33	09306-17001	ブッシュ	2		
34	09380-17009	スナップリング	2		
35	36894-87D00	リード(L:165)	1		
36	09125-06063	スクリュ(6X10)	1		
37	09125-05050	スクリュ(5X8)	1		
38	36895-87D10	リード(L:310)	1		

DF200T

DF250_000_018_337A
TRIM CYLINDER

FIG.337B

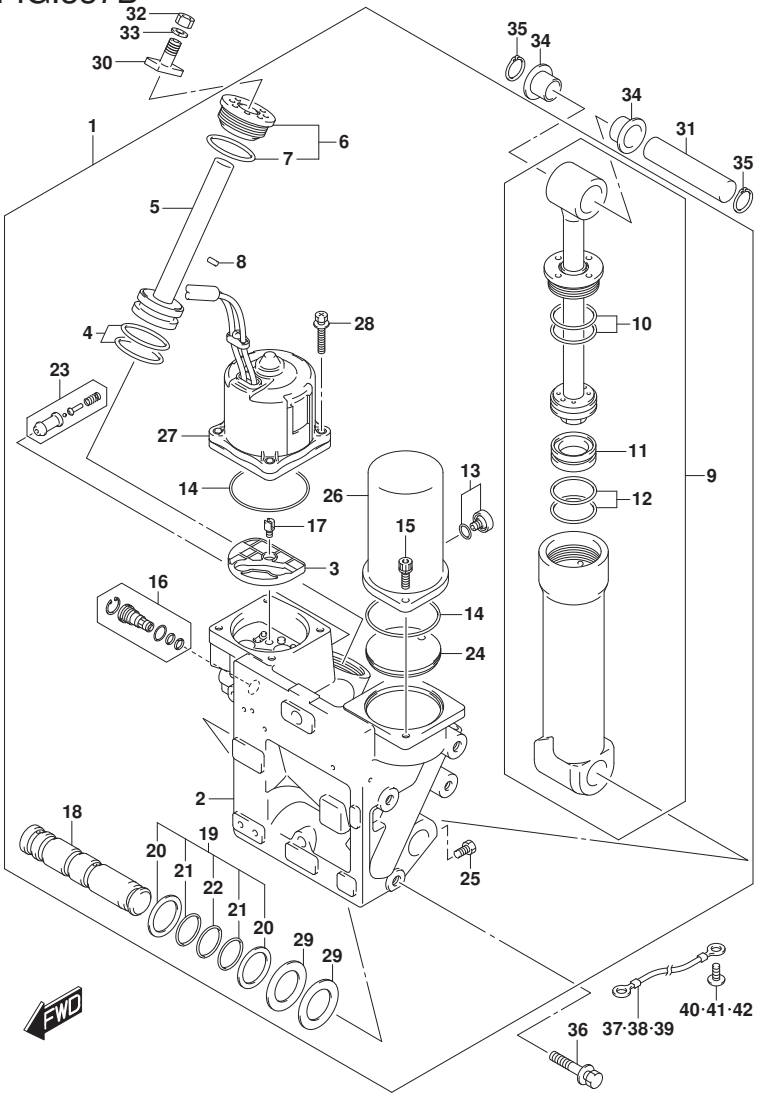

DF250_000_018_337B
TRIM CYLINDER

FIG.337B (1-H-3) ﾄﾘﾑ ｼﾘﾝﾀﾞ TRANSOM(X,XX)

見出番号	品番	品名	使用個数	備考	標準作業時間
1	48000-93J24	ﾄﾘﾑｱｯｼ,ﾊﾟﾜｰｳｲｽﾞﾁﾙﾄ	1		
2	48500-98J10	･ﾏﾆﾎｰﾙﾄﾞｱｯｼ	1		
3	48582-95E01	･･ﾌｨﾙﾀ	1		
4	48605-93J00	･･Oﾘﾝｸﾞｾｯﾄ	2		
5	48610-93J01	･･ﾋﾟｽﾄﾝ/ﾗﾑ	2		
6	48630-98J01	･･ﾛｯﾄﾞｶﾞｲﾄﾞ	2		
7	48633-93J00	･･･Oﾘﾝｸﾞ	2		
8	48691-93J00	･･ﾁｪｯｸﾊﾞﾙﾌﾞ	1		
9	48400-93J07	･ｼﾘﾝﾀﾞｱｯｼ	1		
10	48405-93J00	･･Oﾘﾝｸﾞｾｯﾄ	1		
11	48650-93J00	･･ﾋﾟｽﾄﾝ,ﾌﾘｰ	1		
12	48627-93J00	･･Oﾘﾝｸﾞｾｯﾄ	1		
13	48572-87J10	･ﾌﾟﾗｸﾞ	1		
14	48585-95E00	･Oﾘﾝｸﾞ	2		
15	48862-87J20	･ﾎﾞﾙﾄ,ﾘｻﾞｰﾊﾞ	2		
16	48864-93J01	･ﾏﾆｭｱﾙﾊﾞﾙﾌﾞ	1		
17	48583-95E00	･ｼﾞｮｲﾝﾄ,ﾄﾞﾗｲﾌﾞ	1		
18	48121-93J20	･ｼｬﾌﾄ	1		

DF200T
DF225T
DF250T

FIG.337B

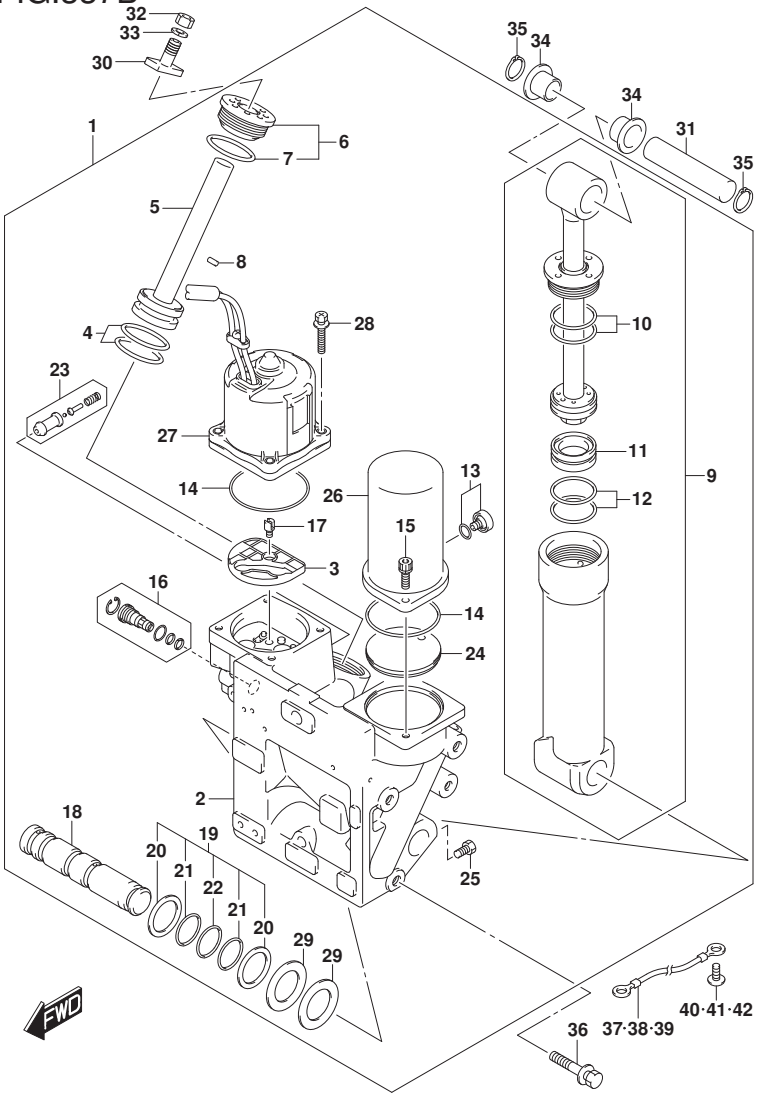

FIG.337B (1-H-4) トリム シリンダ TRANSOM(X,XX)

見出番号	品番	品名	使用個数	備考	標準作業時間
19	48125-93J10	・Oリング セット	1		
20	48451-93J00	・・バックアップ リング	4		
21	48452-93J00	・・Oリング	4		
22	48452-93J10	・・Oリング	2		
23	48320-93J00	・バルブ セット,アップ ブロー	1		
24	48573-93J00	・カバー	1		
25	48128-93J11	・ボルト	1		
26	48571-93J00	・リザーバ タンク	1		
27	38100-93J04	・モータアッシ,PTT	1		
28	31281-92J10	・ボルト,スルー	4		
29	48126-93J00	ワッシヤ,チルトシリンダ ツーマニホールド	2		
30	48311-96J10	バット,トリムシリンダ ラム	2		
31	48321-93J00	シヤフト,チルトシリンダ アッパ	1		
32	09140-10031	ナット	2		
33	09162-10005	ロックワッシヤ	2		
34	09306-24001	ブッシュ	2		
35	09380-21002	スナップ リング	2		
36	09116-10175	ボルト(10X50)	8		
37	36894-87D00	リード(L:165)	1		
38	36895-87D01	リード(L:230)	1		

DF200T
DF225T
DF250T

DF250_000_018_337B
TRIM CYLINDER

FIG.337B

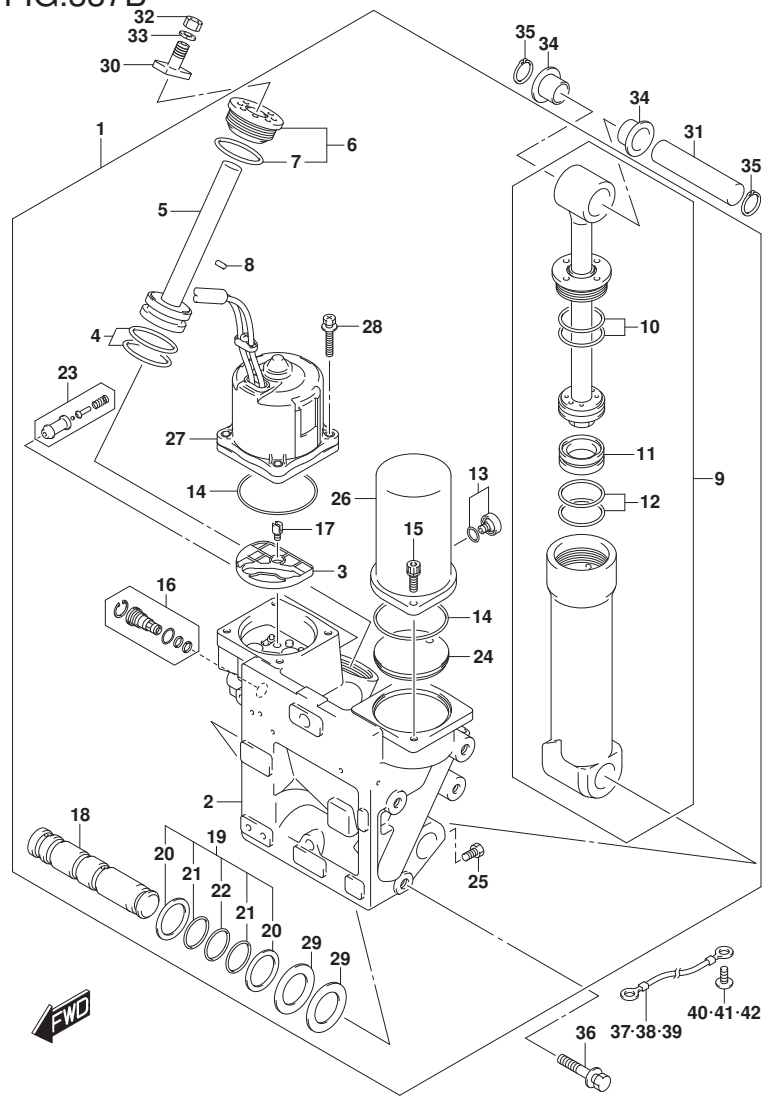

DF250_000_018_337B
TRIM CYLINDER

FIG.337B (1-H-5) ﾄﾘﾑ ｼﾘﾝﾀﾞ TRANSOM(X,XX)

見出番号	品　番	品　名	使用個数	備　考	標　準 作業時間
39	36895-87D01	ﾘｰﾄﾞ(L:230)	1		
40	09125-06063	ｽｸﾘｭ(6X10)	1		
41	09125-06063	ｽｸﾘｭ(6X10)	1		
42	09125-06063	ｽｸﾘｭ(6X10)	1		

DF200T
DF225T
DF250T

FIG.340A

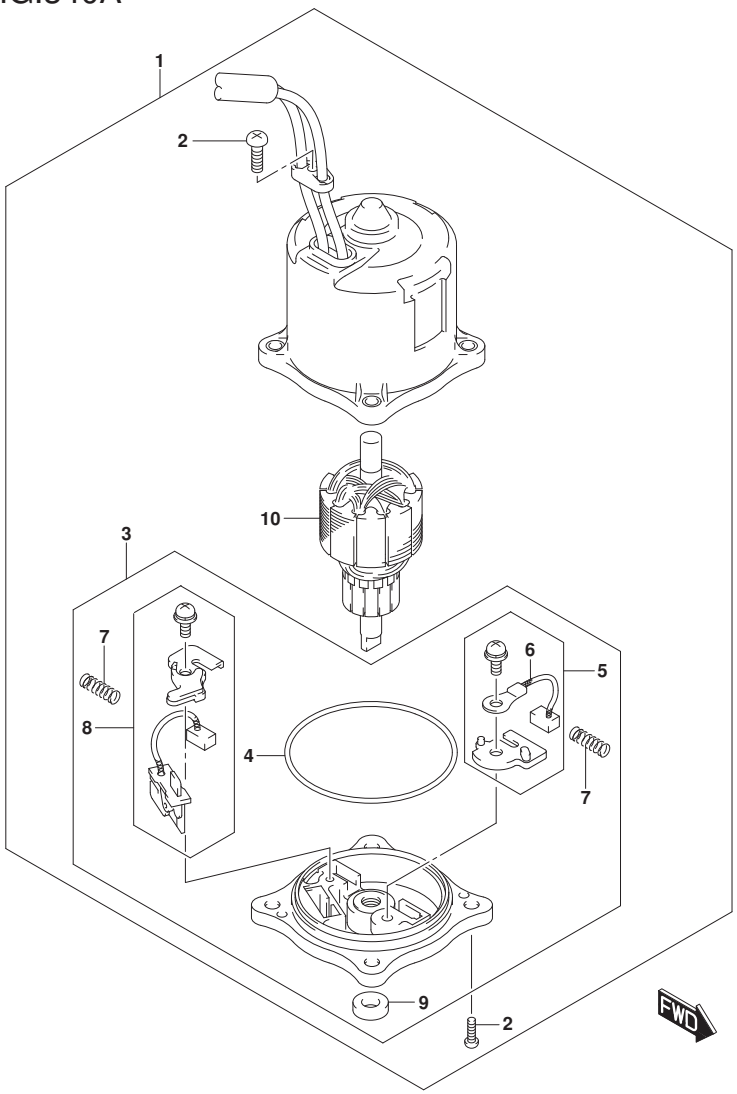

DF250_000_018_340A
PTT MOTOR

FIG.340A (1-H-6) PTT ﾓｰﾀ TRANSOM(L)

見出番号	品　番	品　名	使用個数	備　考	標　準 作業時間
1	38100-93J13	ﾓｰﾀｱｯｼ,PTT	1		
2	31111-94900	･ｽｸﾘｭ	3		
3	31173-94920	･ﾎﾙﾀﾞｱｯｼ,ﾌﾞﾗｼ	1		
4	31123-94910	･･Oﾘﾝｸﾞ	1		
5	31133-90J10	･･ﾌﾞﾗｼｱｯｼ	1		
6	31133-94910	･･･ﾌﾞﾗｼ(+)	1		
7	31135-94900	･･ｽﾌﾟﾘﾝｸﾞ	2		
8	31136-90J20	･･ﾌﾞﾚｰｶｱｯｼ	1		
9	33799-97E00	･･ｼｰﾙ,ｵｲﾙ	1		
10	31311-93J00	･ｱﾏﾁｭｱ	1		

DF200T

FIG.340B

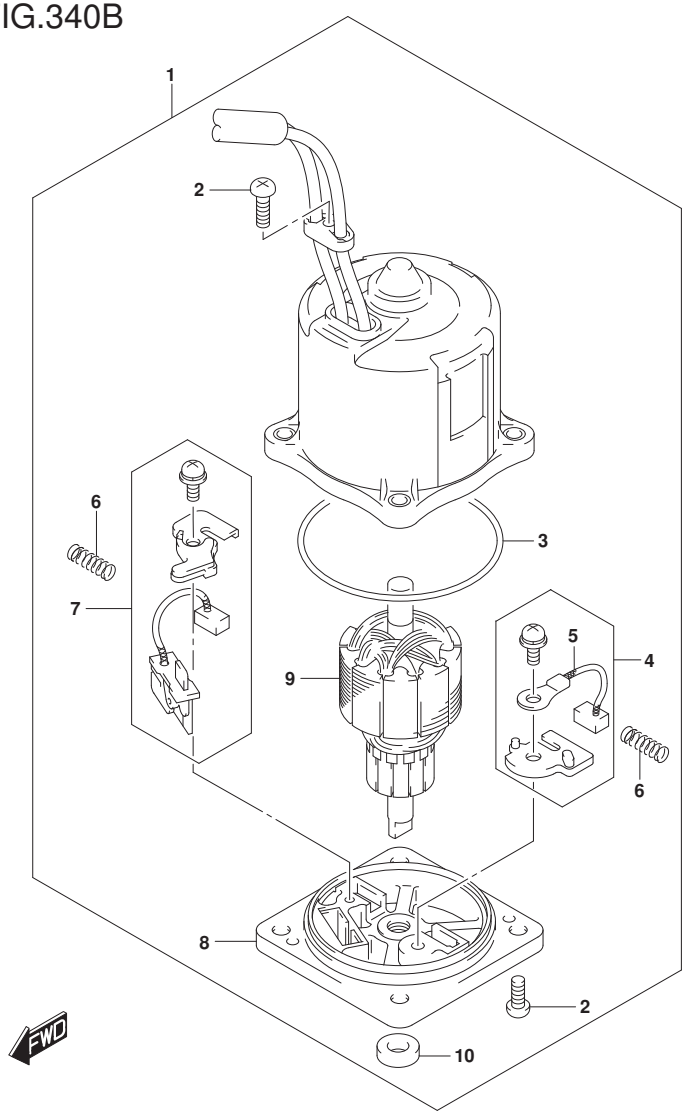

FIG.340B (1-H-7) PTT ﾓｰﾀ TRANSOM(X,XX)

見出番号	品　番	品　名	使用個数	備　考	標　準 作業時間
1	38100-93J04	ﾓｰﾀｱｯｼ,PTT	1		
2	31111-94900	･ｽｸﾘｭ	3		
3	31123-94910	･Oﾘﾝｸﾞ	1		
4	31133-90J10	･ﾌﾞﾗｼｱｯｼ	1		
5	31133-94910	･･ﾌﾞﾗｼ(+)	1		
6	31135-94900	･ｽﾌﾟﾘﾝｸﾞ	2		
7	31136-90J20	･ﾌﾞﾚｰｶｱｯｼ	1		
8	31173-94920	･ﾎﾙﾀﾞｱｯｼ,ﾌﾞﾗｼ	1		
9	31311-93J00	･ｱﾏﾁｭｱ	1		
10	33799-97E00	･ｼｰﾙ,ｵｲﾙ	1		

DF200T
DF225T
DF250T

DF250_000_018_340B
PTT MOTOR

FIG.401A

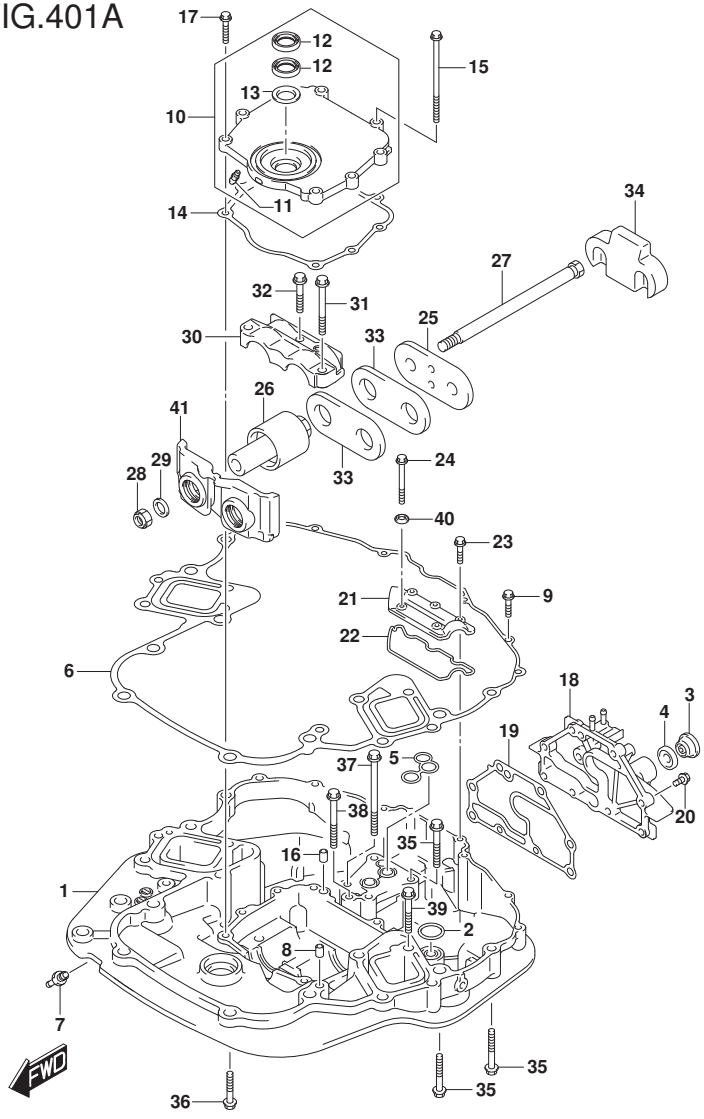

FIG.401A (1-H-8) ｴﾝｼﾞﾝ ﾎﾙﾀﾞ (DF200T)

見出番号	品番	品名	使用個数	備考	標準作業時間
1-1	51111-93J20-YAY	ﾎﾙﾀﾞ,ｴﾝｼﾞﾝ(ﾌﾞﾗｯｸ)	1		
1-2	51111-93J20-Y5S	ﾎﾙﾀﾞ,ｴﾝｼﾞﾝ(ﾎﾜｲﾄ)	1		
2	16519-93J00	ｼｰﾙ,ｴﾝｼﾞﾝﾎﾙﾀﾞｵｲﾙ	1		
3	17913-93J00	ﾌﾟﾗｸﾞ,ｳｵｰﾀ	1		
4	17914-93J00	ｶﾞｽｹｯﾄ,ｳｵｰﾀﾌﾟﾗｸﾞ	1		
5	51116-93J00	ｼｰﾙ,ｳｵｰﾀﾘﾀｰﾝ	1		
6	51211-93J00	ｶﾞｽｹｯﾄ,ｴﾝｼﾞﾝﾎﾙﾀﾞ	1		
7	61155-93J20	ﾊﾟｲﾌﾟ,ｳｵｰﾀｲﾝｼﾞｹｰﾀ	1		
8	09206-08001	ﾋﾟﾝ(8X11)	2		
9	01550-08307	ﾎﾞﾙﾄ	6		
10	51120-93J02	ｶﾊﾞｰ,ﾏｳﾝﾄｵｲﾙｼｰﾙ	1		
11	22511-99011	･ﾆｯﾌﾟﾙ,ｸﾞﾘｰｽ	1		
12	51124-93J01	･ｼｰﾙ,ｵｲﾙ	2		
13	51125-93J00	･ｽｸﾚｰﾊﾟ	1		
14	51123-93J00	ｶﾞｽｹｯﾄ,ﾏｳﾝﾄｵｲﾙｼｰﾙｶﾊﾞｰ	1		
15	09103-08109	ﾎﾞﾙﾄ(8X120)	2		
16	09206-08001	ﾋﾟﾝ(8X11)	2		
17	01550-0830A	ﾎﾞﾙﾄ	6		

DF200T

DF250_000_018_401A
ENGINE HOLDER

FIG.401A

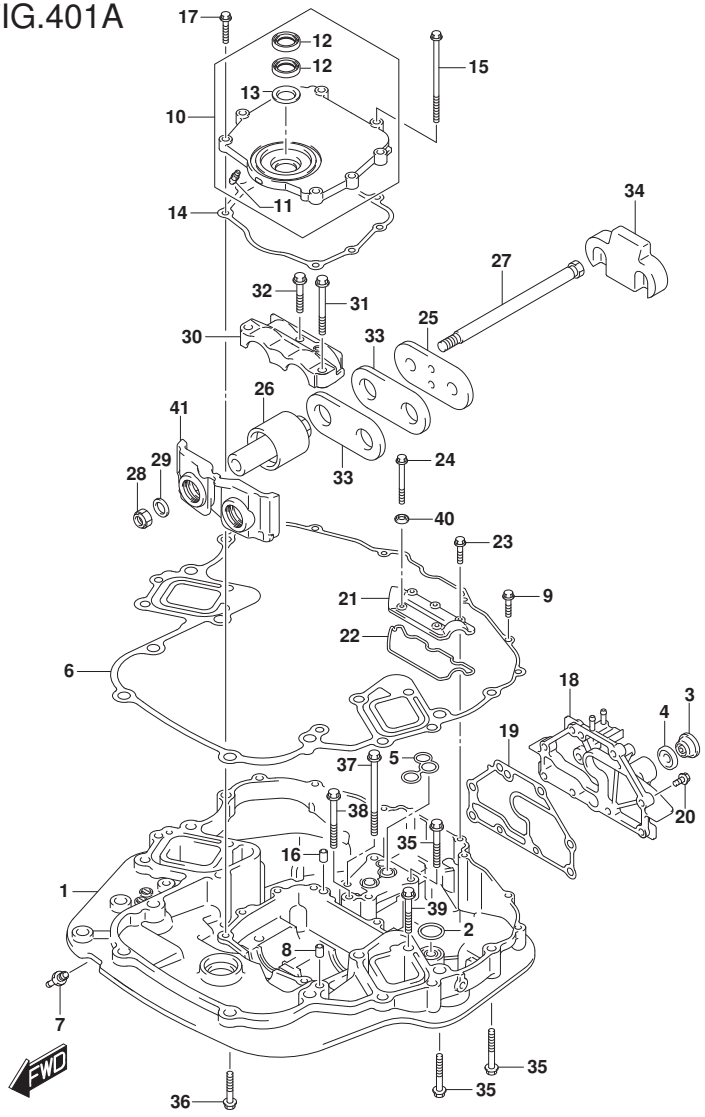

DF250_000_018_401A
ENGINE HOLDER

FIG.401A (1-H-9) ｴﾝｼﾞﾝ ﾎﾙﾀﾞ (DF200T)

見出番号	品番	品名	使用個数	備考	標準作業時間
18-1	51140-93J11-YAY	ｶﾊﾞｰ,ｴﾝｼﾞﾝﾎﾙﾀﾞ(L)(ﾌﾞﾗｯｸ)	1	W/ﾄﾗﾝｻﾑ(L)	
18-2	51140-93J11-Y5S	ｶﾊﾞｰ,ｴﾝｼﾞﾝﾎﾙﾀﾞ(L)(ﾎﾜｲﾄ)	1	W/ﾄﾗﾝｻﾑ(L)	
18-3	51140-98J00-YAY	ｶﾊﾞｰ,ｴﾝｼﾞﾝﾎﾙﾀﾞ(ﾌﾞﾗｯｸ)	1	W/ﾄﾗﾝｻﾑ(X)	
18-4	51140-98J00-Y5S	ｶﾊﾞｰ,ｴﾝｼﾞﾝﾎﾙﾀﾞ(ﾎﾜｲﾄ)	1	W/ﾄﾗﾝｻﾑ(X)	
19	51142-93J00	ｶﾞｽｹｯﾄ,ｴﾝｼﾞﾝﾎﾙﾀﾞｶﾊﾞｰ	1		
20	09116-08122	ﾎﾞﾙﾄ(8X30)	8		
21	51151-93J00	ｶﾊﾞｰ,ｴﾝｼﾞﾝﾎﾙﾀﾞｱｯﾊﾟ	1		
22	51152-93J00	ｼｰﾙ,ｴﾝｼﾞﾝﾎﾙﾀﾞｱｯﾊﾟｶﾊﾞｰ	1		
23	01550-08307	ﾎﾞﾙﾄ	3		
24	01550-08607	ﾎﾞﾙﾄ	2		
25	54123-93J03	ﾌﾟﾚｰﾄ,ｱｯﾊﾟﾏｳﾝﾄ	1		
26	54130-93J01	ﾏｳﾝﾄ,ｱｯﾊﾟ	2		
27	54112-93J00	ﾎﾞﾙﾄ,ﾏｳﾝﾄ	2		
28	29159-93J00	ﾅｯﾄ(M14)	2		
29	09160-15051	ﾜｯｼｬ(15X24X3)	2		
30	54137-93J02	ｶﾊﾞｰ,ｱｯﾊﾟﾏｳﾝﾄ	1		
31	09116-10135	ﾎﾞﾙﾄ(10X95)	2		
32	09116-10175	ﾎﾞﾙﾄ(10X50)	1		
33	54121-98J01	ｽﾄｯﾊﾟ,ｱｯﾊﾟｽﾗｽﾄ	2		
34	54125-93J00	ﾏｳﾝﾄ,ｱｯﾊﾟｽﾗｽﾄﾘﾊﾞｰｽ	1		
35	09116-10137	ﾎﾞﾙﾄ(10X70)	6		
36	09116-10175	ﾎﾞﾙﾄ(10X50)	4		

DF200T

FIG.401A

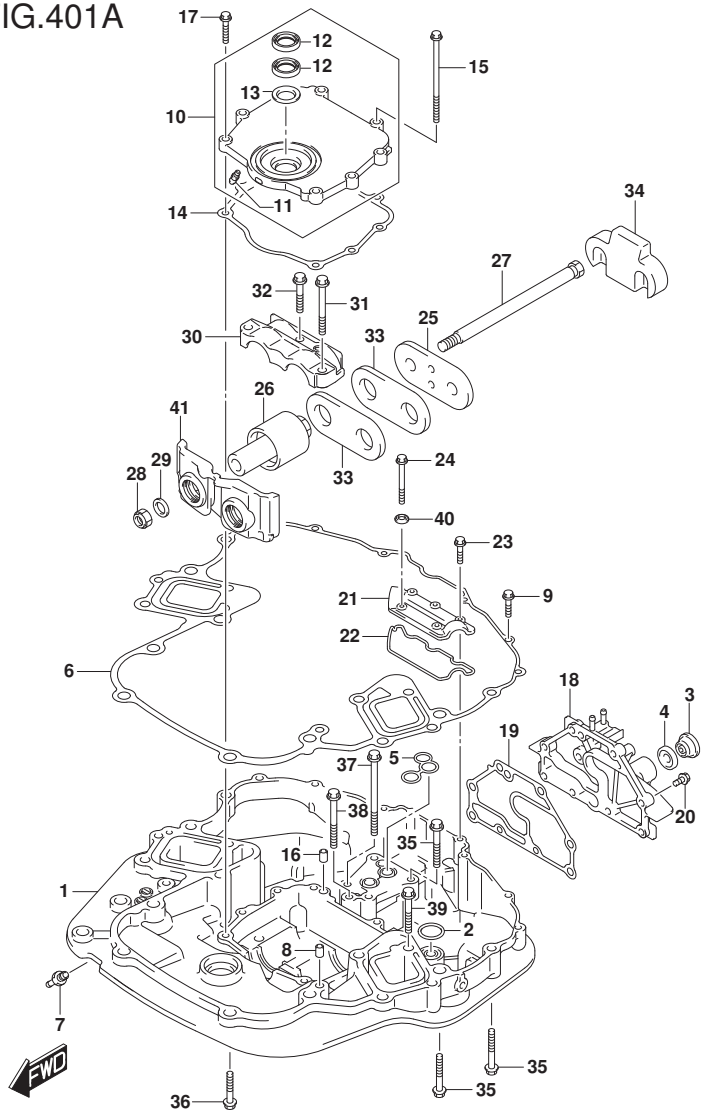

DF250_000_018_401A
ENGINE HOLDER

FIG.401A (1-H-10) ｴﾝｼﾞﾝ ﾎﾙﾀﾞ (DF200T)

見出番号	品　番	品　名	使用個数	備　考	標　準 作業時間
37	09116-10146	ﾎﾞﾙﾄ(10X195)	2		
38	09116-10134	ﾎﾞﾙﾄ(10X115)	1		
39	09116-08126	ﾎﾞﾙﾄ(8X65)	4		
40	09169-08038	ﾜｯｼｬ	2		
41	54144-93J00	ｼｰﾙ,ｱｯﾊﾟﾏｳﾝﾄ	1		

DF200T

FIG.401B

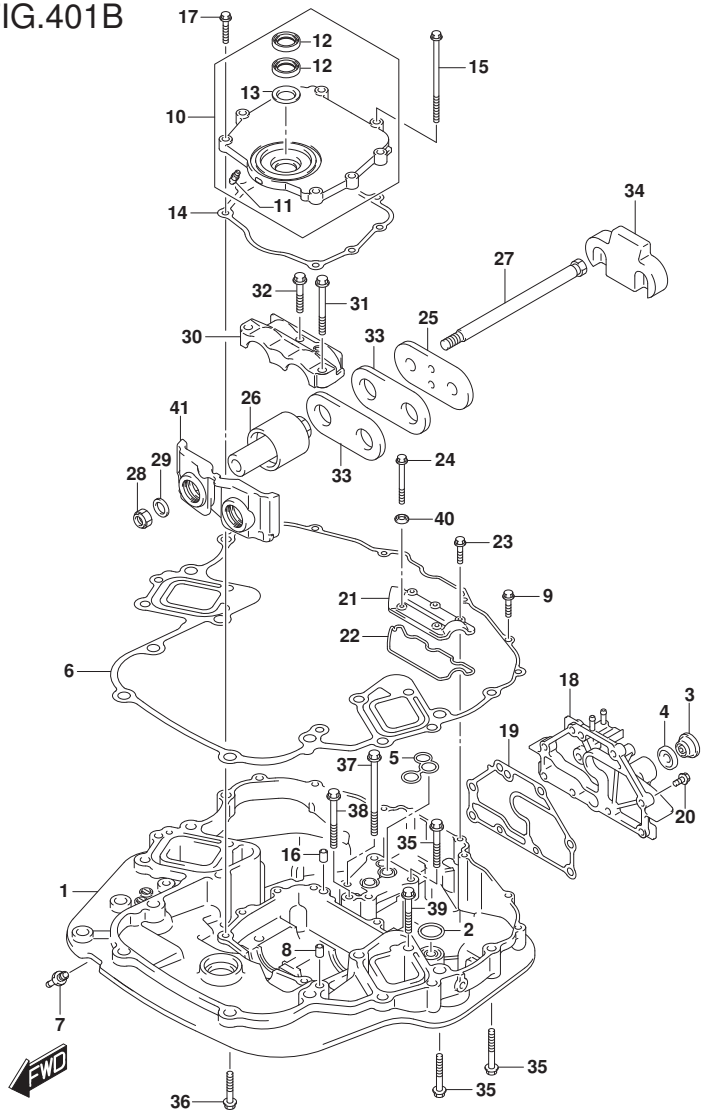

DF250_000_018_401B
ENGINE HOLDER

FIG.401B (1-H-11) ｴﾝｼﾞﾝ ﾎﾙﾀﾞ (DF225T)(DF250T)

見出番号	品番	品名	使用個数	備考	標準作業時間
1-1	51111-93J20-YAY	ﾎﾙﾀﾞ,ｴﾝｼﾞﾝ(ﾌﾞﾗｯｸ)	1		
1-2	51111-93J20-Y5S	ﾎﾙﾀﾞ,ｴﾝｼﾞﾝ(ﾎﾜｲﾄ)	1		
2	16519-93J00	ｼｰﾙ,ｴﾝｼﾞﾝﾎﾙﾀﾞｵｲﾙ	1		
3	17913-93J00	ﾌﾟﾗｸﾞ,ｳｵｰﾀ	1		
4	17914-93J00	ｶﾞｽｹｯﾄ,ｳｵｰﾀﾌﾟﾗｸﾞ	1		
5	51116-93J00	ｼｰﾙ,ｳｵｰﾀﾘﾀｰﾝ	1		
6	51211-93J00	ｶﾞｽｹｯﾄ,ｴﾝｼﾞﾝﾎﾙﾀﾞ	1		
7	61155-93J20	ﾊﾟｲﾌﾟ,ｳｵｰﾀｲﾝｼﾞｹｰﾀ	1		
8	09206-08001	ﾋﾟﾝ(8X11)	2		
9	01550-08307	ﾎﾞﾙﾄ	6		
10	51120-93J02	ｶﾊﾞｰ,ﾏｳﾝﾄｵｲﾙｼｰﾙ	1		
11	22511-99011	･ﾆｯﾌﾟﾙ,ｸﾞﾘｰｽ	1		
12	51124-93J01	･ｼｰﾙ,ｵｲﾙ	2		
13	51125-93J00	･ｽｸﾚｰﾊﾟ	1		
14	51123-93J00	ｶﾞｽｹｯﾄ,ﾏｳﾝﾄｵｲﾙｼｰﾙｶﾊﾞｰ	1		
15	09103-08109	ﾎﾞﾙﾄ(8X120)	2		
16	09206-08001	ﾋﾟﾝ(8X11)	2		
17	01550-0830A	ﾎﾞﾙﾄ	6		

DF200T
DF225T
DF250T

FIG.401B

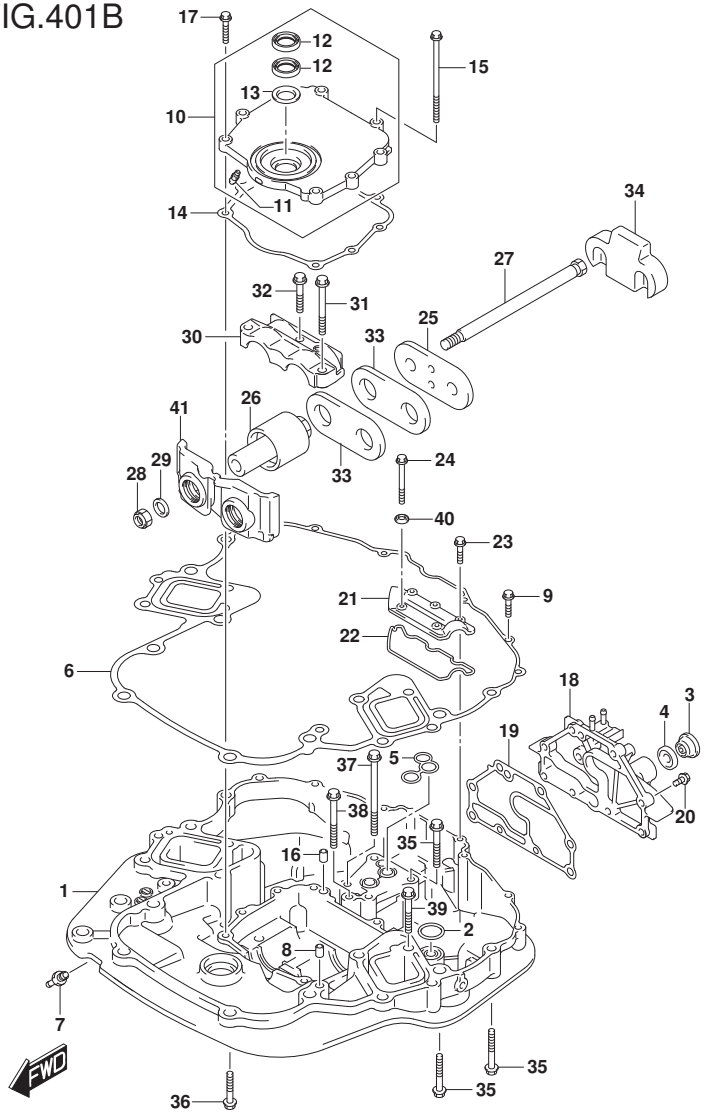

DF250_000_018_401B
ENGINE HOLDER

FIG.401B (1-H-12) ｴﾝｼﾞﾝ ﾎﾙﾀﾞ (DF225T)(DF250T)

見出番号	品番	品名	使用個数	備考	標準作業時間
18-1	51140-98J00-YAY	ｶﾊﾞｰ,ｴﾝｼﾞﾝﾎﾙﾀﾞ(ﾌﾟﾗｽﾁｯｸ)	1		
18-2	51140-98J00-Y5S	ｶﾊﾞｰ,ｴﾝｼﾞﾝﾎﾙﾀﾞ(ﾎﾜｲﾄ)	1		
19	51142-93J00	ｶﾞｽｹｯﾄ,ｴﾝｼﾞﾝﾎﾙﾀﾞｶﾊﾞｰ	1		
20	09116-08122	ﾎﾞﾙﾄ(8X30)	8		
21	51151-93J00	ｶﾊﾞｰ,ｴﾝｼﾞﾝﾎﾙﾀﾞｱｯﾊﾟ	1		
22	51152-93J00	ｼｰﾙ,ｴﾝｼﾞﾝﾎﾙﾀﾞｱｯﾊﾟｶﾊﾞｰ	1		
23	01550-08307	ﾎﾞﾙﾄ	3		
24	01550-08607	ﾎﾞﾙﾄ	2		
25	54123-93J03	ﾌﾟﾚｰﾄ,ｱｯﾊﾟﾏｳﾝﾄ	1		
26	54130-93J01	ﾏｳﾝﾄ,ｱｯﾊﾟ	2		
27	54112-93J00	ﾎﾞﾙﾄ,ﾏｳﾝﾄ	2		
28	29159-93J00	ﾅｯﾄ(M14)	2		
29	09160-15051	ﾜｯｼｬ(15X24X3)	2		
30	54137-93J02	ｶﾊﾞｰ,ｱｯﾊﾟﾏｳﾝﾄ	1		
31	09116-10135	ﾎﾞﾙﾄ(10X95)	2		
32	09116-10175	ﾎﾞﾙﾄ(10X50)	1		
33	54121-98J01	ｽﾄｯﾊﾟ,ｱｯﾊﾟｽﾗｽﾄ	2		
34	54125-93J00	ﾏｳﾝﾄ,ｱｯﾊﾟｽﾗｽﾄﾘﾊﾞｰｽ	1		
35	09116-10137	ﾎﾞﾙﾄ(10X70)	6		
36	09116-10175	ﾎﾞﾙﾄ(10X50)	4		

DF200T
DF225T
DF250T

FIG.401B

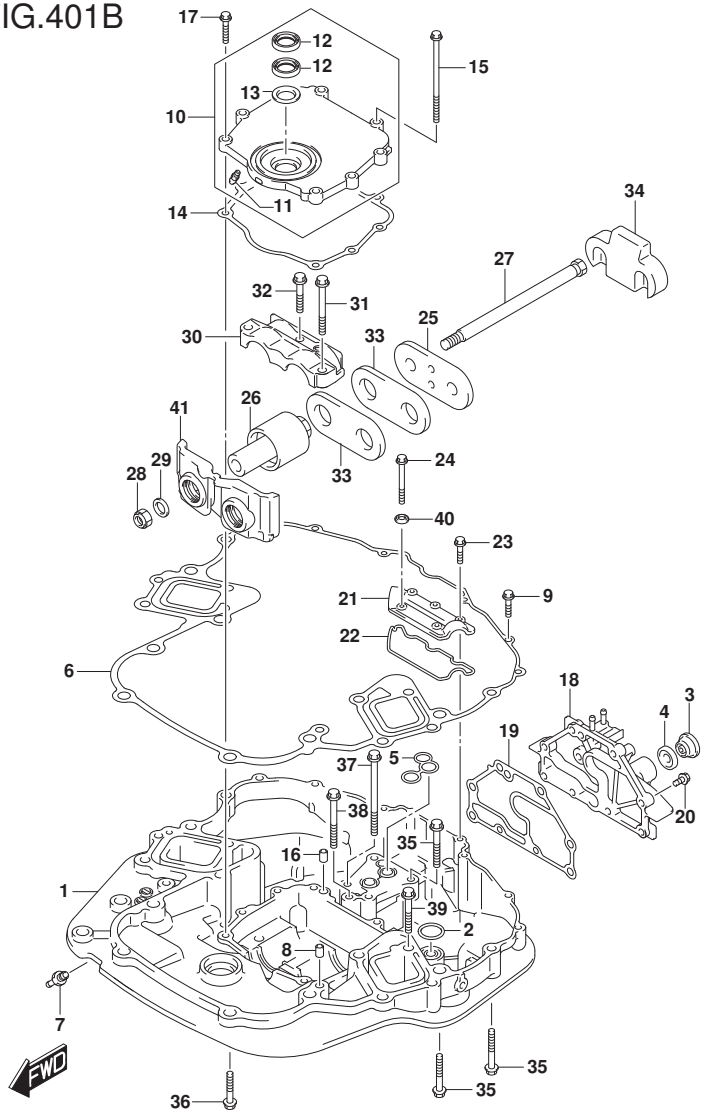

DF250_000_018_401B
ENGINE HOLDER

FIG.401B (1-H-13) ｴﾝｼﾞﾝ ﾎﾙﾀﾞ (DF225T)(DF250T)

見出番号	品　番	品　名	使用個数	備　考	標　準 作業時間
37	09116-10146	ﾎﾞﾙﾄ(10X195)	2		
38	09116-10134	ﾎﾞﾙﾄ(10X115)	1		
39	09116-08126	ﾎﾞﾙﾄ(8X65)	4		
40	09169-08038	ﾜｯｼｬ	2		
41	54144-93J00	ｼｰﾙ,ｱｯﾊﾟﾏｳﾝﾄ	1		

DF200T
DF225T
DF250T

FIG.405A

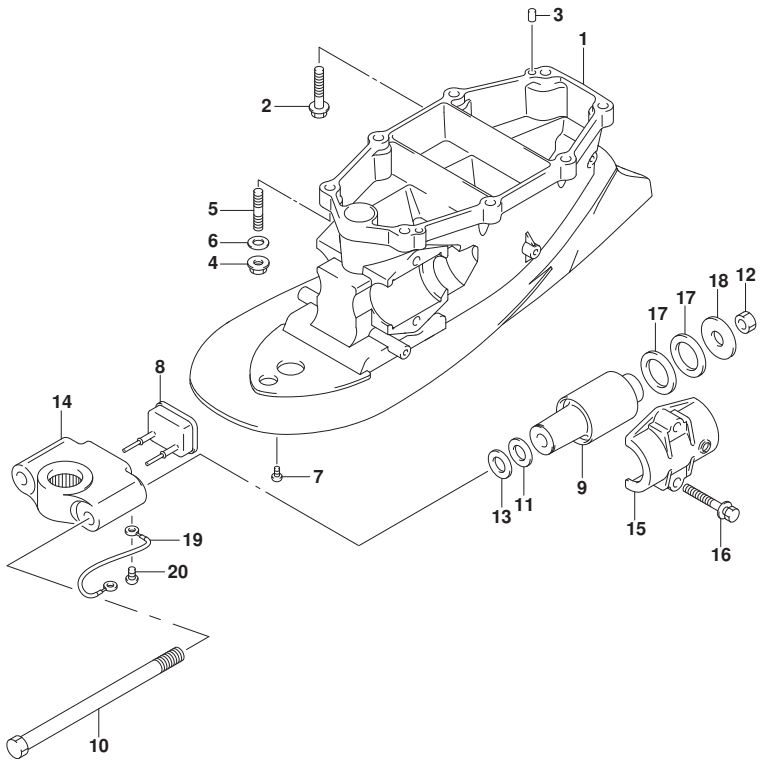

FIG.405A (1-H-14) ﾄﾞﾗｲﾌﾞ ｼｬﾌﾄ ﾊｳｼﾞﾝｸﾞ TRANSOM(L)

見出番号	品　番	品　名	使用個数	備　考	標　準 作業時間
1-1	52111-93J20-YAY	ﾊｳｼﾞﾝｸﾞ,ﾄﾞﾗｲﾌﾞｼｬﾌﾄ(L)(ﾌﾞﾗｯｸ)	1		
1-2	52111-93J20-Y5S	ﾊｳｼﾞﾝｸﾞ,ﾄﾞﾗｲﾌﾞｼｬﾌﾄ(L)(ﾎﾜｲﾄ)	1		
2	09116-10176	ﾎﾞﾙﾄ(10X44)	6		
3	09202-08006	ﾋﾟﾝ(8X12)	2		
4	09140-10031	ﾅｯﾄ	2		
5	09108-10150	ｽﾀｯﾄﾞﾎﾞﾙﾄ	2		
6	09160-10141	ﾜｯｼｬ(10.5X19X2)	2		
7	09125-06063	ｽｸﾘｭ(6X10)	1		
8	54151-93J00	ﾏｳﾝﾄ,ﾛｱｽﾗｽﾄ	1		
9	54160-93J01	ﾏｳﾝﾄ,ﾛｱ	2		
10	54112-93J00	ﾎﾞﾙﾄ,ﾏｳﾝﾄ	2		
11	09160-16050	ﾜｯｼｬ(16X32X3)	2		
12	29159-93J00	ﾅｯﾄ(M14)	2		
13	09160-16050	ﾜｯｼｬ(16X32X3)	2		
14-1	54211-93J00-YAY	ﾌﾞﾗｹｯﾄ,ﾛｱﾏｳﾝﾄ(ﾌﾞﾗｯｸ)	1		
14-2	54211-93J00-Y5S	ﾌﾞﾗｹｯﾄ,ﾛｱﾏｳﾝﾄ(ﾎﾜｲﾄ)	1		
15-1	54221-93J00-YAY	ｶﾊﾞｰ,ﾛｱﾏｳﾝﾄ(ﾌﾞﾗｯｸ)	2		
15-2	54221-93J00-Y5S	ｶﾊﾞｰ,ﾛｱﾏｳﾝﾄ(ﾎﾜｲﾄ)	2		
16	09116-10175	ﾎﾞﾙﾄ(10X50)	4		

DF200T

DF250_000_018_405A
DRIVE SHAFT HOUSING

FIG.405A

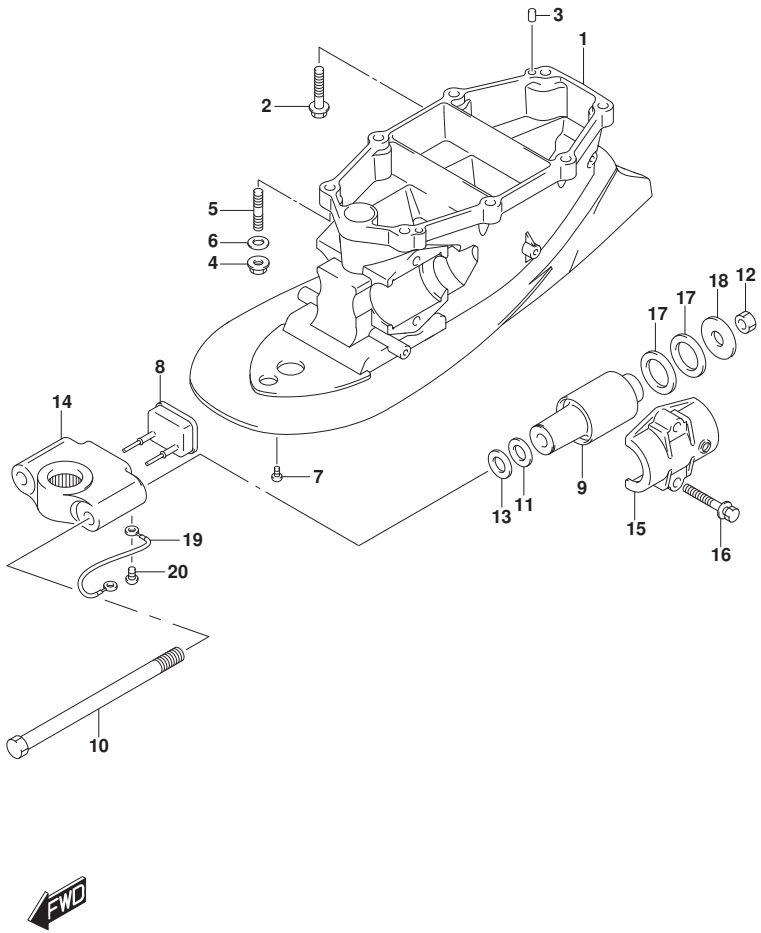

FIG.405A (1-H-15) ﾄﾞﾗｲﾌﾞ ｼｬﾌﾄ ﾊｳｼﾞﾝｸﾞ TRANSOM(L)

見出番号	品　番	品　名	使用個数	備　考	標　準 作業時間
17	54165-98J01	ｽﾄｯﾊﾟ,ﾛｱｽﾗｽﾄﾘﾊﾞｰｽ	4		
18	09160-14066	ﾜｯｼｬ(14X50X4)	2		
19	36894-87D00	ﾘｰﾄﾞ(L:165)	1		
20	09125-06063	ｽｸﾘｭ(6X10)	1		

DF200T

DF250_000_018_405A
DRIVE SHAFT HOUSING

FIG.405B

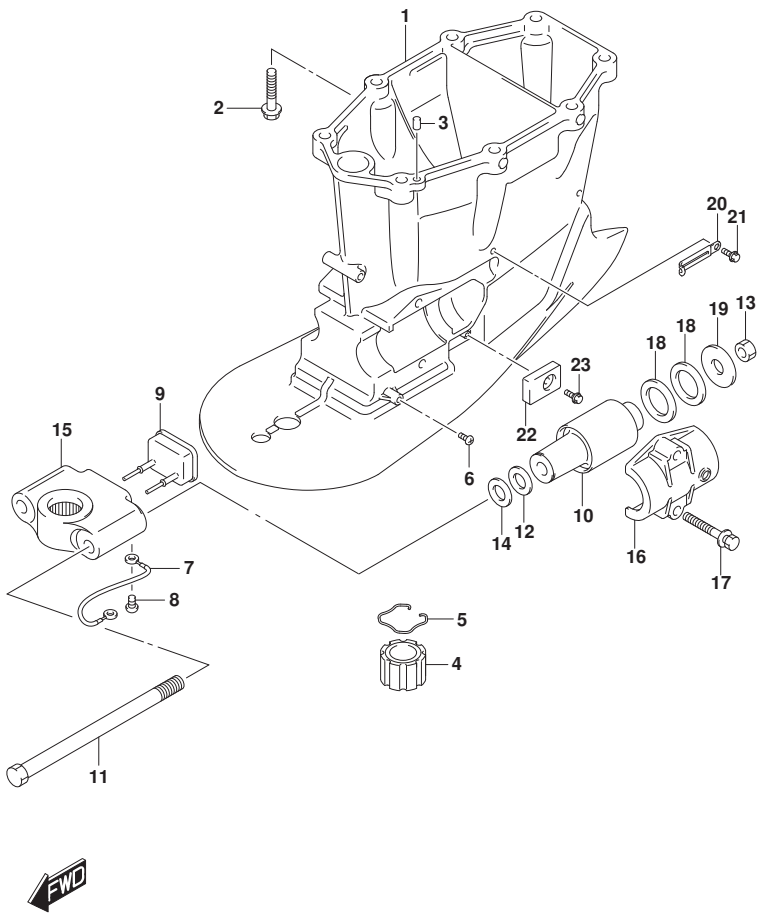

FIG.405B (1-I-2) ﾄﾞﾗｲﾌﾞ ｼｬﾌﾄ ﾊｳｼﾞﾝｸﾞ TRANSOM(X)

見出番号	品　番	品　名	使用個数	備　考	標準作業時間
1-1	52111-93J11-YAY	ﾊｳｼﾞﾝｸﾞ,ﾄﾞﾗｲﾌﾞｼｬﾌﾄ(X)(ﾌﾞﾗｯｸ)	1		
1-2	52111-93J11-Y5S	ﾊｳｼﾞﾝｸﾞ,ﾄﾞﾗｲﾌﾞｼｬﾌﾄ(ﾎﾜｲﾄ)	1		
2	09116-10176	ﾎﾞﾙﾄ(10X44)	8		
3	09202-08006	ﾋﾟﾝ(8X12)	2		
4	57130-87D10	ﾌﾞｯｼｭ,ﾄﾞﾗｲﾌﾞｼｬﾌﾄ	1		
5	09387-38002	ﾘﾝｸﾞ	1		
6	09125-06063	ｽｸﾘｭ(6X10)	1		
7	36894-87D00	ﾘｰﾄﾞ(L:165)	1		
8	09125-06063	ｽｸﾘｭ(6X10)	1		
9	54151-93J00	ﾏｳﾝﾄ,ﾛｱｽﾗｽﾄ	1		
10	54160-93J01	ﾏｳﾝﾄ,ﾛｱ	2		
11	54112-93J00	ﾎﾞﾙﾄ,ﾏｳﾝﾄ	2		
12	09160-16050	ﾜｯｼｬ(16X32X3)	2		
13	29159-93J00	ﾅｯﾄ(M14)	2		
14	09160-16050	ﾜｯｼｬ(16X32X3)	2		
15-1	54211-93J00-YAY	ﾌﾞﾗｹｯﾄ,ﾛｱﾏｳﾝﾄ(ﾌﾞﾗｯｸ)	1		
15-2	54211-93J00-Y5S	ﾌﾞﾗｹｯﾄ,ﾛｱﾏｳﾝﾄ(ﾎﾜｲﾄ)	1		
16-1	54221-93J00-YAY	ｶﾊﾞｰ,ﾛｱﾏｳﾝﾄ(ﾌﾞﾗｯｸ)	2		
16-2	54221-93J00-Y5S	ｶﾊﾞｰ,ﾛｱﾏｳﾝﾄ(ﾎﾜｲﾄ)	2		
17	09116-10175	ﾎﾞﾙﾄ(10X50)	4		

DF200T
DF225T

DF250_000_018_405B
DRIVE SHAFT HOUSING

FIG.405B

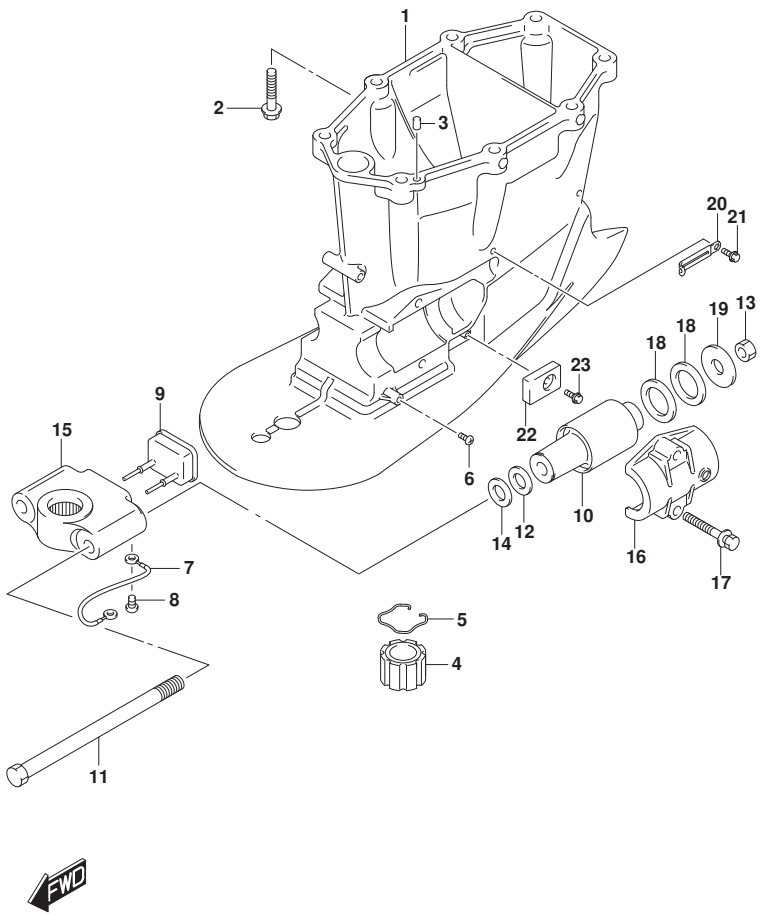

FIG.405B (1-I-3) ﾄﾞﾗｲﾌﾞ ｼｬﾌﾄ ﾊｳｼﾞﾝｸﾞ TRANSOM(X)

見出番号	品　番	品　名	使用個数	備　考	標　準 作業時間
18	54165-98J01	ｽﾄｯﾊﾟ,ﾛｱｽﾗｽﾄﾘﾊﾞｰｽ	4		
19	09160-14066	ﾜｯｼｬ(14X50X4)	2		
20	29404-93J10	ｸﾗﾝﾌﾟ	1		
21	29103-93J00	ﾎﾞﾙﾄ(6X12)	1		
22	55321-93J01	ｱﾉｰﾄﾞ,ﾌﾟﾛﾃｸｼｮﾝ	1		
23	09116-06236	ﾎﾞﾙﾄ(6X16)	1		

DF200T
DF225T

DF250_000_018_405B
DRIVE SHAFT HOUSING

FIG.405C

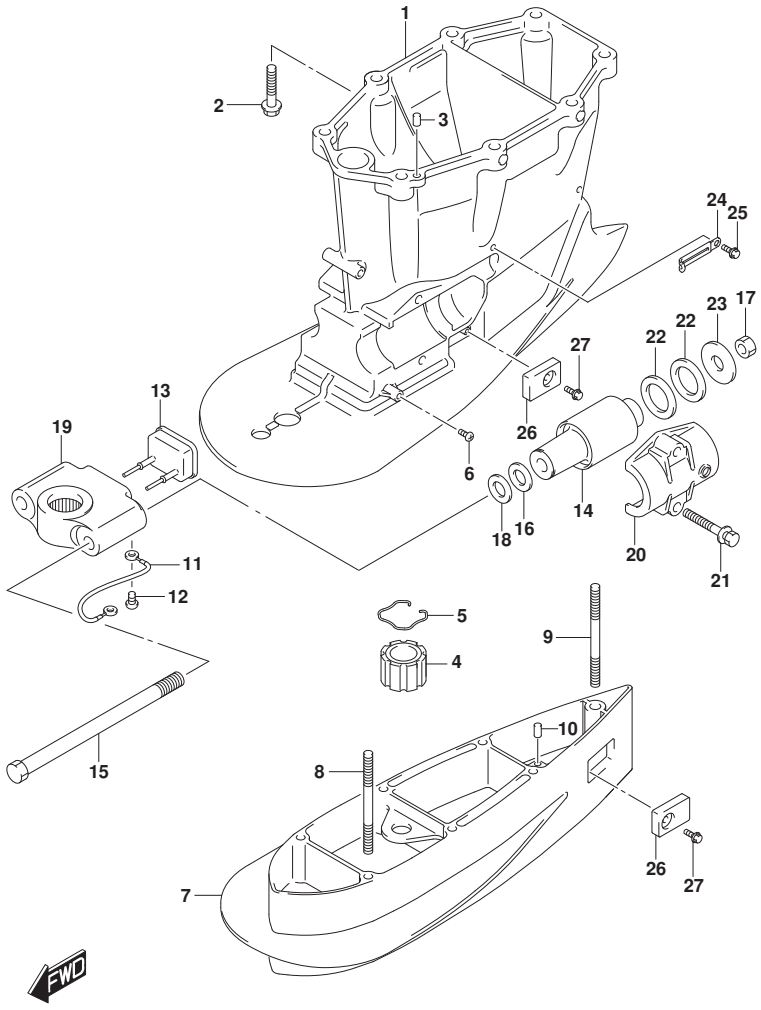

FIG.405C (1-I-4) ﾄﾞﾗｲﾌﾞ ｼｬﾌﾄ ﾊｳｼﾞﾝｸﾞ TRANSOM(XX)

見出番号	品　番	品　名	使用個数	備　考	標準作業時間
1-1	52111-93J11-YAY	ﾊｳｼﾞﾝｸﾞ,ﾄﾞﾗｲﾌﾞｼｬﾌﾄ(X)(ﾌﾞﾗｯｸ)	1		
1-2	52111-93J11-Y5S	ﾊｳｼﾞﾝｸﾞ,ﾄﾞﾗｲﾌﾞｼｬﾌﾄ(ﾎﾜｲﾄ)	1		
2	09116-10176	ﾎﾞﾙﾄ(10X44)	8		
3	09202-08006	ﾋﾟﾝ(8X12)	2		
4	57130-87D10	ﾌﾞｯｼｭ,ﾄﾞﾗｲﾌﾞｼｬﾌﾄ	1		
5	09387-38002	ﾘﾝｸﾞ	1		
6	09125-06063	ｽｸﾘｭ(6X10)	1		
7-1	52131-93J00-YAY	ｹｰｽ,ｴｸｽﾃﾝｼｮﾝ(XX)(ﾌﾞﾗｯｸ)	1	W/ﾄﾗﾝｻﾑ(XX)	
7-2	52131-93J00-Y5S	ｹｰｽ,ｴｸｽﾃﾝｼｮﾝ(XX)(ﾎﾜｲﾄ)	1	W/ﾄﾗﾝｻﾑ(XX)	
8	09108-10115	ｽﾀｯﾄﾞﾎﾞﾙﾄ,10X167	6	W/ﾄﾗﾝｻﾑ(XX)	
9	09108-12013	ｽﾀｯﾄﾞﾎﾞﾙﾄ	1	W/ﾄﾗﾝｻﾑ(XX)	
10	09202-08006	ﾋﾟﾝ(8X12)	2	W/ﾄﾗﾝｻﾑ(XX)	
11	36894-87D00	ﾘｰﾄﾞ(L:165)	1		
12	09125-06063	ｽｸﾘｭ(6X10)	1		
13	54151-93J00	ﾏｳﾝﾄ,ﾛｱｽﾗｽﾄ	1		
14	54160-93J01	ﾏｳﾝﾄ,ﾛｱ	2		
15	54112-93J00	ﾎﾞﾙﾄ,ﾏｳﾝﾄ	2		
16	09160-16050	ﾜｯｼｬ(16X32X3)	2		
17	29159-93J00	ﾅｯﾄ(M14)	2		
18	09160-16050	ﾜｯｼｬ(16X32X3)	2		

DF250T

DF250_000_018_405C
DRIVE SHAFT HOUSING

FIG.405C

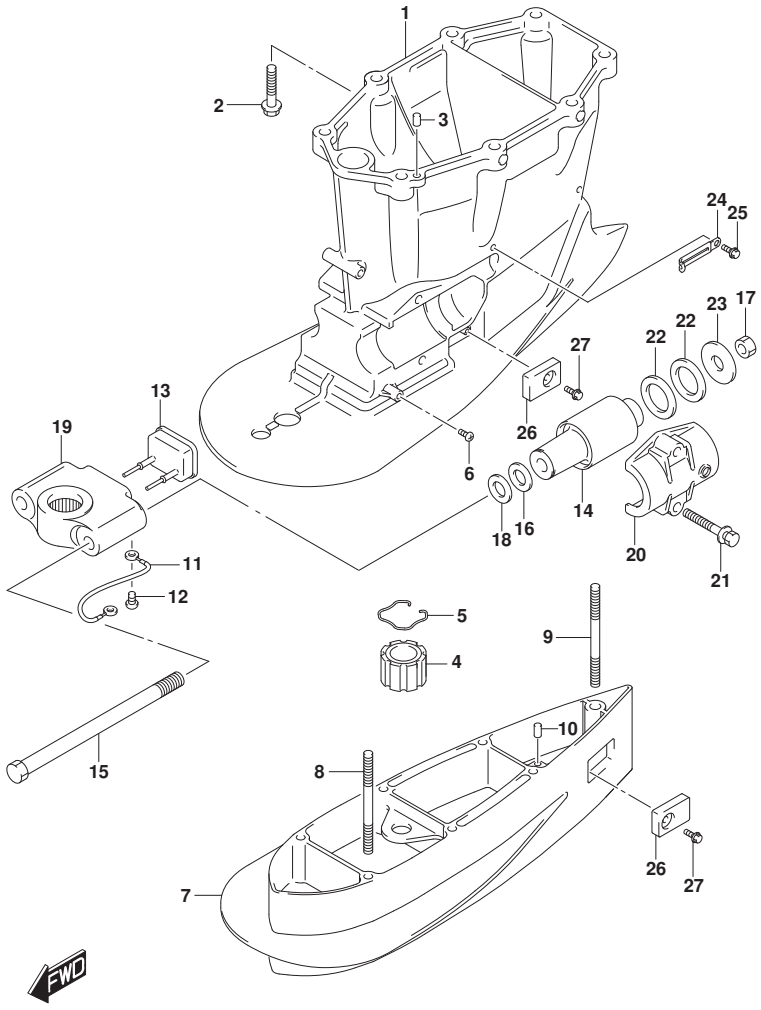

FIG.405C (1-I-5) ﾄﾞﾗｲﾌﾞ ｼｬﾌﾄ ﾊｳｼﾞﾝｸﾞ TRANSOM(XX)

見出番号	品　番	品　名	使用個数	備　考	標　準 作業時間
19-1	54211-93J00-YAY	ﾌﾞﾗｹｯﾄ,ﾛｱﾏｳﾝﾄ(ﾌﾞﾗｯｸ)	1		
19-2	54211-93J00-Y5S	ﾌﾞﾗｹｯﾄ,ﾛｱﾏｳﾝﾄ(ﾎﾜｲﾄ)	1		
20-1	54221-93J00-YAY	ｶﾊﾞｰ,ﾛｱﾏｳﾝﾄ(ﾌﾞﾗｯｸ)	2		
20-2	54221-93J00-Y5S	ｶﾊﾞｰ,ﾛｱﾏｳﾝﾄ(ﾎﾜｲﾄ)	2		
21	09116-10175	ﾎﾞﾙﾄ(10X50)	4		
22	54165-98J01	ｽﾄｯﾊﾟ,ﾛｱｽﾗｽﾄﾘﾊﾞｰｽ	4		
23	09160-14066	ﾜｯｼｬ(14X50X4)	2		
24	29404-93J10	ｸﾗﾝﾌﾟ	1		
25	29103-93J00	ﾎﾞﾙﾄ(6X12)	1		
26-1	55321-93J01	ｱﾉｰﾄﾞ,ﾌﾟﾛﾃｸｼｮﾝ	1	W/ﾄﾗﾝｻﾑ(X)	
26-2	55321-93J01	ｱﾉｰﾄﾞ,ﾌﾟﾛﾃｸｼｮﾝ	2	W/ﾄﾗﾝｻﾑ(XX)	
27-1	09116-06236	ﾎﾞﾙﾄ(6X16)	1	W/ﾄﾗﾝｻﾑ(X)	
27-2	09116-06236	ﾎﾞﾙﾄ(6X16)	2	W/ﾄﾗﾝｻﾑ(XX)	

DF250T

DF250_000_018_405C
DRIVE SHAFT HOUSING

FIG.407A

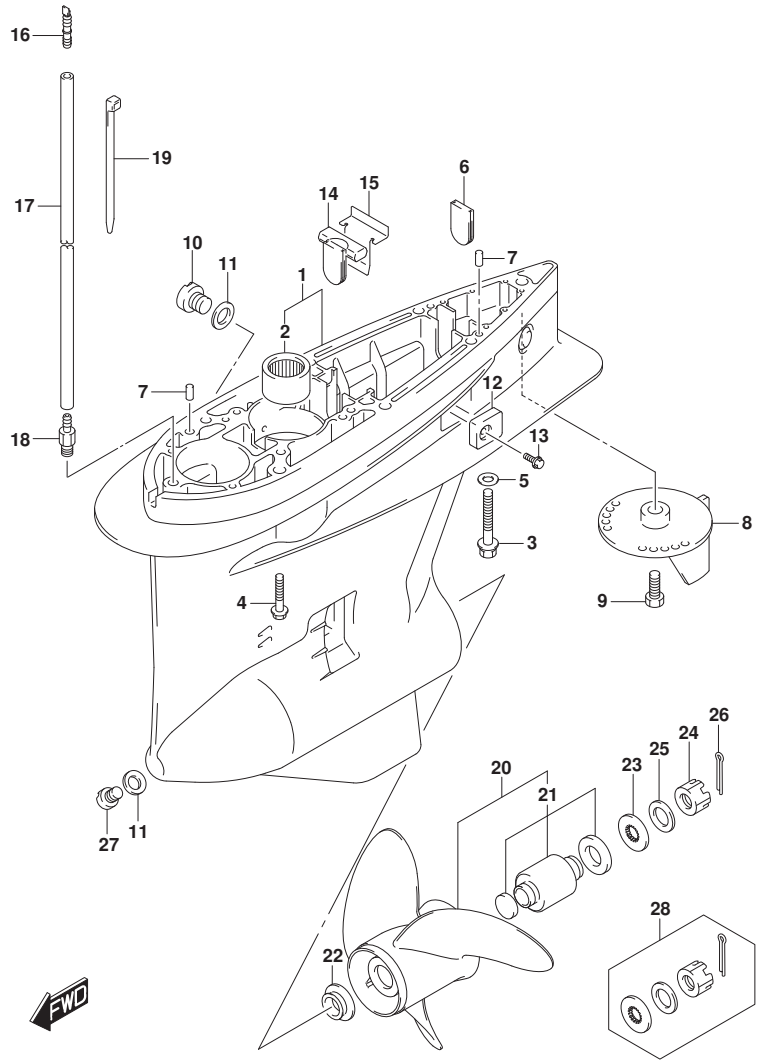

FIG.407A (1-I-6) ｷﾞﾔ ｹｰｽ (DF200T)(DF225T)

見出番号	品　番	品　名	使用個数	備　考	標　準 作業時間
1-1	55110-93J20-YAY	ｹｰｽ,ｷﾞﾔ(ﾌﾞﾗｯｸ)	1		
1-2	55110-93J20-Y5S	ｹｰｽ,ｷﾞﾔ(ﾎﾜｲﾄ)	1		
2	09263-32017	･ﾍﾞｱﾘﾝｸﾞ (32X48X30)	1		
3	09100-12052	ﾎﾞﾙﾄ(12X70)	1		
4	09116-10150	ﾎﾞﾙﾄ(10X55)	6		
5	09160-12066	ﾜｯｼｬ(12.5X22X2.5)	1		
6	17566-87D11	ｸﾞﾛﾒｯﾄ	1		
7	09202-08006	ﾋﾟﾝ(8X12)	2		
8-1	55125-98J00-YAY	ﾀﾌﾞ,ﾄﾘﾑ(ﾌﾞﾗｯｸ)	1		
8-2	55125-98J00-Y5S	ﾀﾌﾞ,ﾄﾘﾑ(ﾎﾜｲﾄ)	1		
9	09116-08137	ﾎﾞﾙﾄ(8X22)	1		
10	55128-93J10	ﾌﾟﾗｸﾞ,ﾄﾞﾚｰﾝ	2		
11	09168-10034	ｶﾞｽｹｯﾄ(9.5X16.5X2)	3		
12	55321-93J01	ｱﾉｰﾄﾞ,ﾌﾟﾛﾃｸｼｮﾝ	2		
13	09116-06236	ﾎﾞﾙﾄ(6X16)	2		
14	55332-87D11	ﾗﾊﾞｰ,ｴｷｿﾞｰｽﾄｼｰﾙ	1		
15	55333-87D10	ﾌﾟﾚｰﾄ,ｴｷｿﾞｰｽﾄｼｰﾙ	1		
16	55127-87D00	ﾌﾟﾗｸﾞ,ﾕﾆｵﾝ	1		
17	09355-40805-600	ﾎｰｽ(4X8X600)	1	L:600->50	
18	09362-09008	ﾕﾆｵﾝ	1		
19	09407-10404	ｸﾗﾝﾌﾟ(L:100)	2		

DF200T
DF225T

DF250_000_018_407A
GEAR CASE

FIG.407A

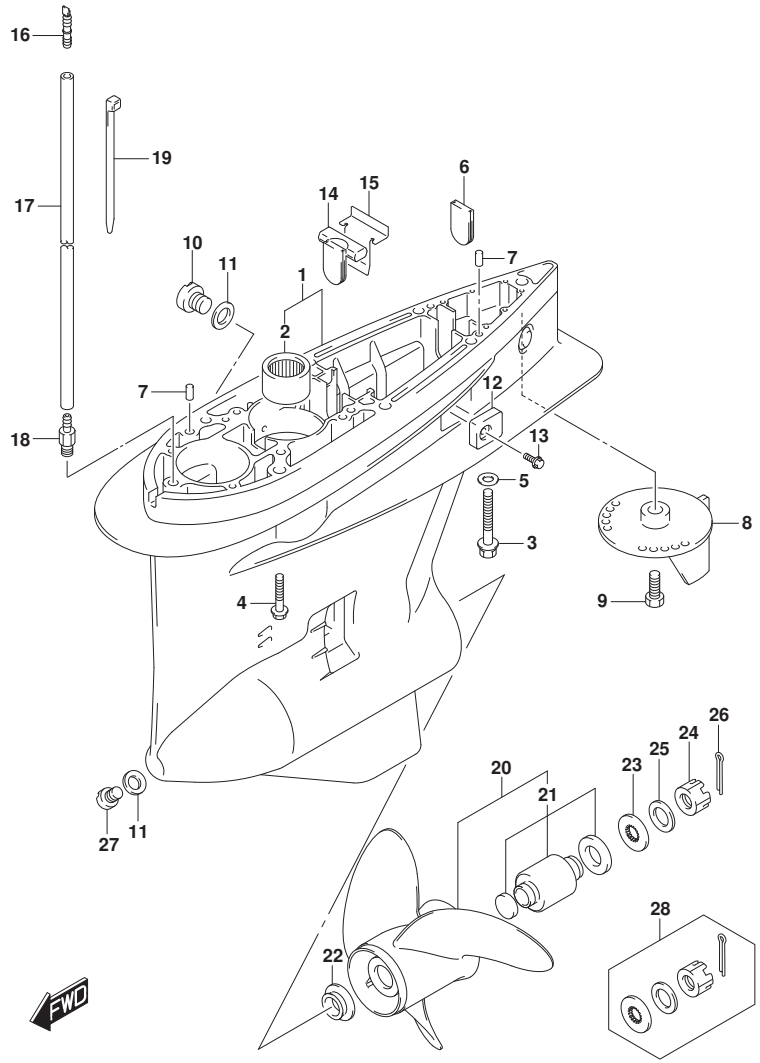

FIG.407A (1-I-7) ｷﾞﾔ ｹｰｽ (DF200T)(DF225T)

見出番号	品　番	品　名	使用個数	備　考	標　準 作業時間
20-1	58200-93L00	ﾌﾟﾛﾍﾟﾗ(3X16X17)	1		
20-2	58200-93L10	ﾌﾟﾛﾍﾟﾗ(3X16X18-1/2)	1		
20-3	58200-93L20	ﾌﾟﾛﾍﾟﾗ(3X16X20)	1		
20-4	58200-93L30	ﾌﾟﾛﾍﾟﾗ(3X16X21-1/2)	1		
20-5	58200-93L40	ﾌﾟﾛﾍﾟﾗ(3X16X23)	1		
20-6	58200-93L50	ﾌﾟﾛﾍﾟﾗ(3X16X24-1/2)	1		
20-7	58200-93L80	ﾌﾟﾛﾍﾟﾗ(3X16X15)	1		
20-8	58200-96J00	ﾌﾟﾛﾍﾟﾗ(3X15-1/2X17)	1	OPT	
20-9	58200-96J10	ﾌﾟﾛﾍﾟﾗ(3X15-1/4X19)	1	OPT	
20-10	58200-96J20	ﾌﾟﾛﾍﾟﾗ(3X15X21)	1	OPT	
20-11	58200-96J30	ﾌﾟﾛﾍﾟﾗ(3X14-3/4X23)	1	OPT	
20-12	58200-96J40	ﾌﾟﾛﾍﾟﾗ(3X14-1/2X25)	1	OPT	
20-13	58200-96J50	ﾌﾟﾛﾍﾟﾗ(3X14-1/2X27)	1	OPT	
21	58105-93J10	･ﾌﾞｯｼｭｾｯﾄ,ﾌﾟﾛﾍﾟﾗ	1		
22	57632-93L01	ｽﾄｯﾊﾟ,ﾌﾟﾛﾍﾟﾗﾌﾞｯｼｭ	1		
23	57633-87D30	ｽﾍﾟｰｻ,ﾅｯﾄ(T:6.0)	1		
24	09141-18005	ﾅｯﾄ	1		
25	09160-18028	ﾜｯｼｬ(18.5X31X1)	1		
26	09204-03003	ｺｯﾀﾋﾟﾝ	1		
27	55128-93L00	ﾌﾟﾗｸﾞ,ﾄﾞﾚｰﾝ	1		

DF200T
DF225T

DF250_000_018_407A
GEAR CASE

FIG.407A

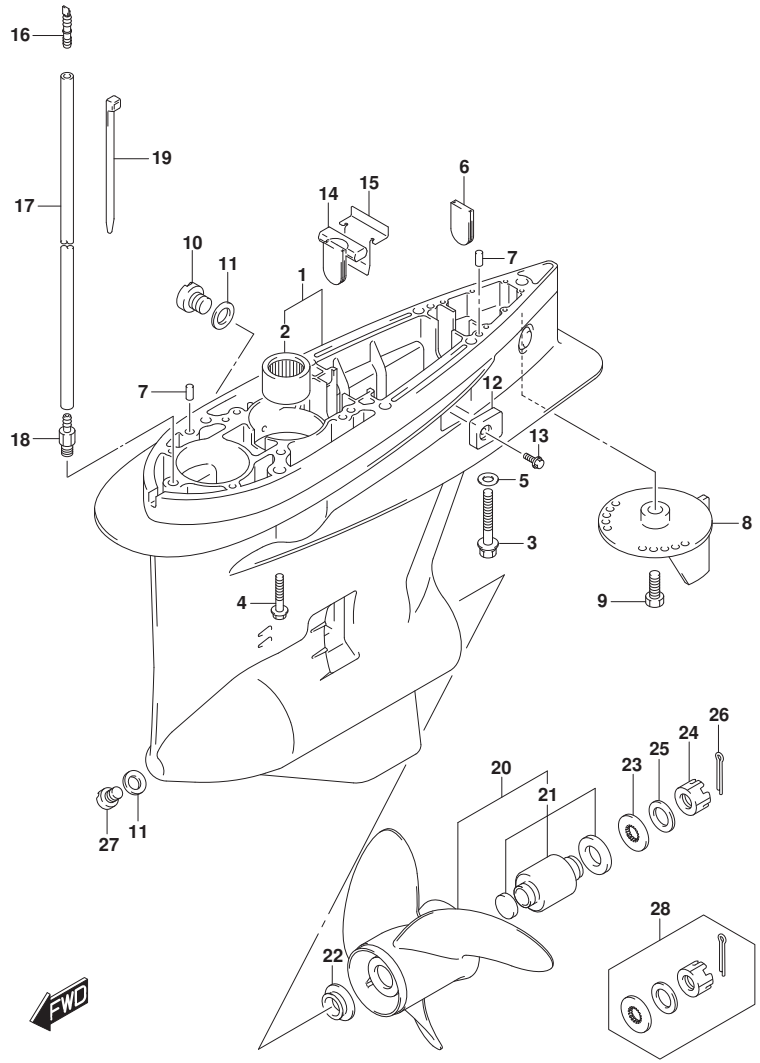

FIG.407A (1-I-8) ｷﾞﾔ ｹｰｽ (DF200T)(DF225T)

見出番号	品　番	品　名	使用個数	備　考	標　準 作業時間
28	57630-92E00	ｷｯﾄ,ﾌﾟﾛﾍﾟﾗﾅｯﾄ	1	OPT	
29	25700-93J00	ｼｰﾘﾝｸﾞｷｯﾄ,ｷﾞﾔｹｰｽ	1	OPT	
				ｲﾗｽﾄ ﾋｮｳｼﾞﾅｼ	

DF200T
DF225T

DF250_000_018_407A
GEAR CASE

FIG.407B

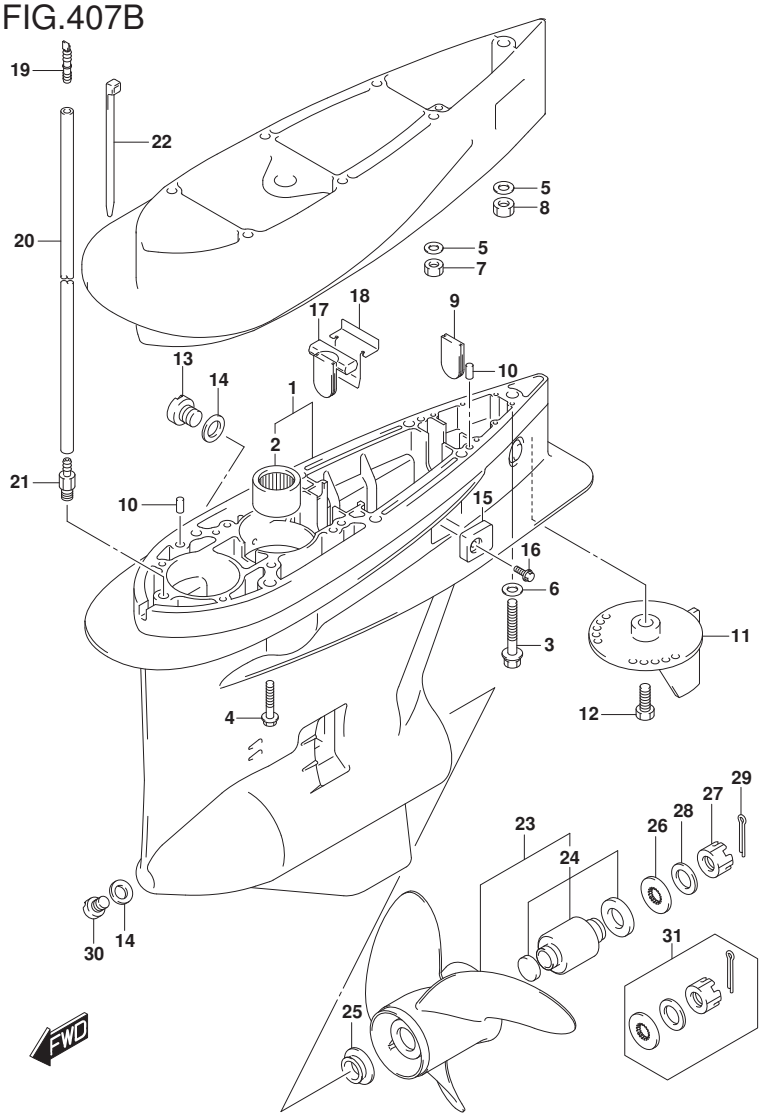

FIG.407B (1-I-9) ギヤ ケース (DF250T)

見出番号	品番	品名	使用個数	備考	標準作業時間
1-1	55110-93J20-YAY	ケース,ギヤ(ブラック)	1		
1-2	55110-93J20-Y5S	ケース,ギヤ(ホワイト)	1		
2	09263-32017	・ベアリング(32X48X30)	1		
3	09100-12052	ボルト(12X70)	1	W/トランサム(X)	
4	09116-10150	ボルト(10X55)	6	W/トランサム(X)	
5	09160-10141	ワッシヤ(10.5X19X2)	6	W/トランサム(XX)	
6	09160-12066	ワッシヤ(12.5X22X2.5)	1		
7	09140-10031	ナット	6	W/トランサム(XX)	
8	09159-12014	ナット	1	W/トランサム(XX)	
9	17566-87D11	グロメット	1		
10	09202-08006	ピン(8X12)	2		
11-1	55125-98J00-YAY	タブ,トリム(ブラック)	1		
11-2	55125-98J00-Y5S	タブ,トリム(ホワイト)	1		
12	09116-08137	ボルト(8X22)	1		
13	55128-93J10	プラグ,ドレーン	2		
14	09168-10034	ガスケット(9.5X16.5X2)	3		
15	55321-93J01	アノード,プロテクション	2		
16	09116-06236	ボルト(6X16)	2		
17	55332-87D11	ラバー,エキゾーストシール	1		
18	55333-87D10	プレート,エキゾーストシール	1		
19	55127-87D00	プラグ,ユニオン	1		

DF250T

DF250_000_018_407B
GEAR CASE

FIG.407B

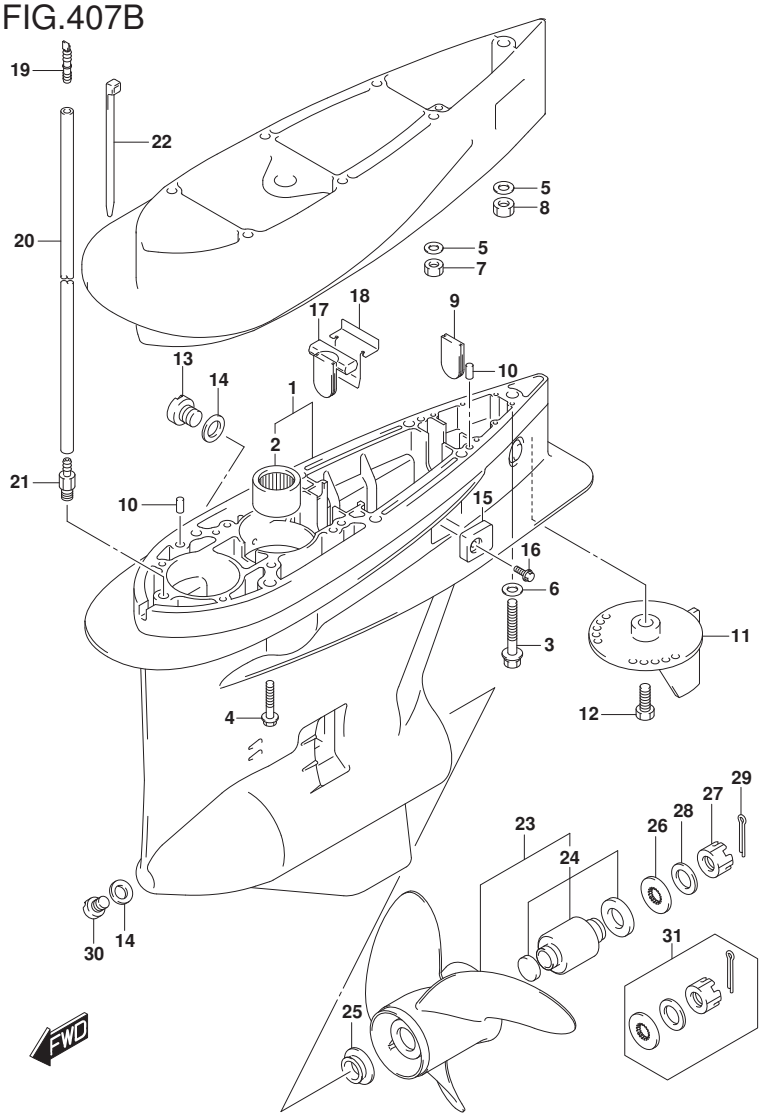

FIG.407B (1-I-10) ｷﾞｬ ｹｰｽ (DF250T)

見出番号	品番	品名	使用個数	備考	標準作業時間
20-1	09355-40805-600	ﾎｰｽ(4X8X600)	1	W/ﾄﾗﾝｻﾑ(X)	
				L:600->50	
20-2	09355-40805-600	ﾎｰｽ(4X8X600)	1	W/ﾄﾗﾝｻﾑ(XX)	
				L:600->180	
21	09362-09008	ﾕﾆｵﾝ	1		
22	09407-10404	ｸﾗﾝﾌﾟ(L:100)	2		
23-1	58200-93L00	ﾌﾟﾛﾍﾟﾗ(3X16X17)	1		
23-2	58200-93L10	ﾌﾟﾛﾍﾟﾗ(3X16X18-1/2)	1		
23-3	58200-93L20	ﾌﾟﾛﾍﾟﾗ(3X16X20)	1		
23-4	58200-93L30	ﾌﾟﾛﾍﾟﾗ(3X16X21-1/2)	1		
23-5	58200-93L40	ﾌﾟﾛﾍﾟﾗ(3X16X23)	1		
23-6	58200-93L50	ﾌﾟﾛﾍﾟﾗ(3X16X24-1/2)	1		
23-7	58200-93L80	ﾌﾟﾛﾍﾟﾗ(3X16X15)	1		
23-8	58200-96J00	ﾌﾟﾛﾍﾟﾗ(3X15-1/2X17)	1	OPT	
23-9	58200-96J10	ﾌﾟﾛﾍﾟﾗ(3X15-1/4X19)	1	OPT	
23-10	58200-96J20	ﾌﾟﾛﾍﾟﾗ(3X15X21)	1	OPT	
23-11	58200-96J30	ﾌﾟﾛﾍﾟﾗ(3X14-3/4X23)	1	OPT	
23-12	58200-96J40	ﾌﾟﾛﾍﾟﾗ(3X14-1/2X25)	1	OPT	
23-13	58200-96J50	ﾌﾟﾛﾍﾟﾗ(3X14-1/2X27)	1	OPT	
24	58105-93J10	･ﾌﾞｯｼｭｾｯﾄ,ﾌﾟﾛﾍﾟﾗ	1		
25	57632-93L01	ｽﾄｯﾊﾟ,ﾌﾟﾛﾍﾟﾗﾌﾞｯｼｭ	1		
26	57633-87D30	ｽﾍﾟｰｻ,ﾅｯﾄ(T:6.0)	1		

DF250T

DF250_000_018_407B
GEAR CASE

FIG.407B

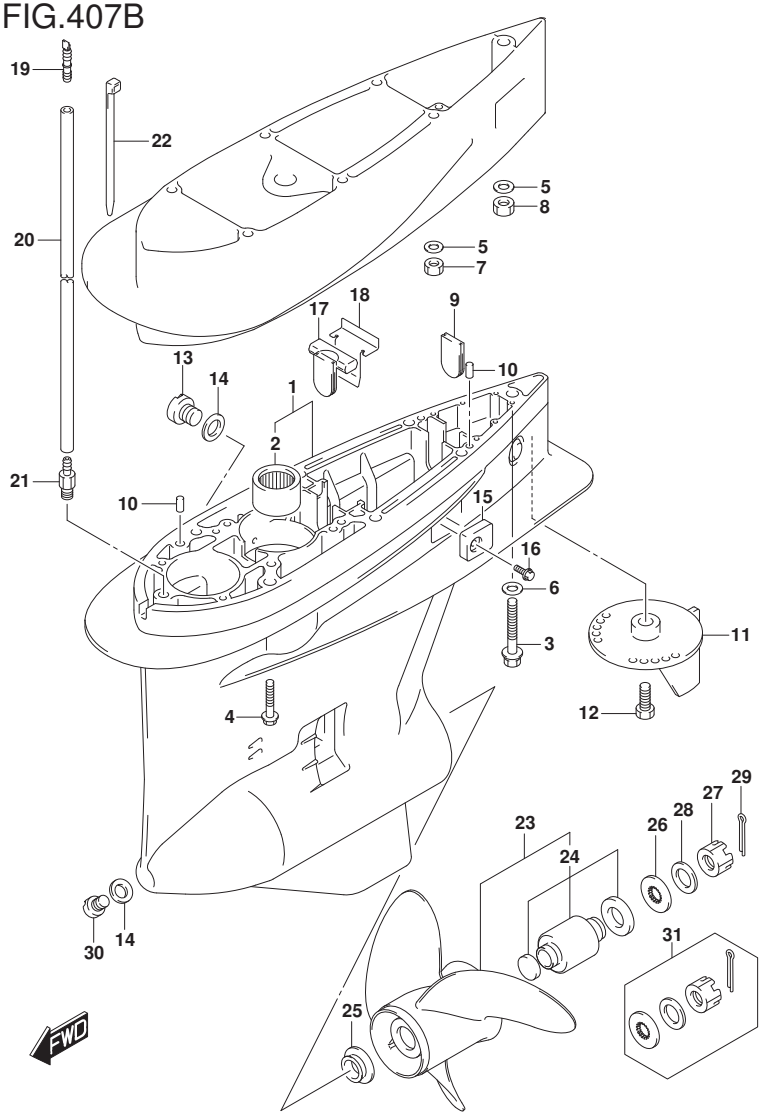

FIG.407B (1-I-11) ｷﾞｬ ｹｰｽ (DF250T)

見出番号	品　番	品　名	使用個数	備　考	標　準 作業時間
27	09141-18005	ﾅｯﾄ	1		
28	09160-18028	ﾜｯｼｬ(18.5X31X1)	1		
29	09204-03003	ｺｯﾀﾋﾟﾝ	1		
30	55128-93L00	ﾌﾟﾗｸﾞ,ﾄﾞﾚｰﾝ	1		
31	57630-92E00	ｷｯﾄ,ﾌﾟﾛﾍﾟﾗﾅｯﾄ	1	OPT	
32	25700-93J00	ｼｰﾘﾝｸﾞｷｯﾄ,ｷﾞｬｹｰｽ	1	OPT	
				ｲﾗｽﾄ ﾋｮｳｼﾞﾅｼ	

DF250T

DF250_000_018_407B
GEAR CASE

FIG.410A

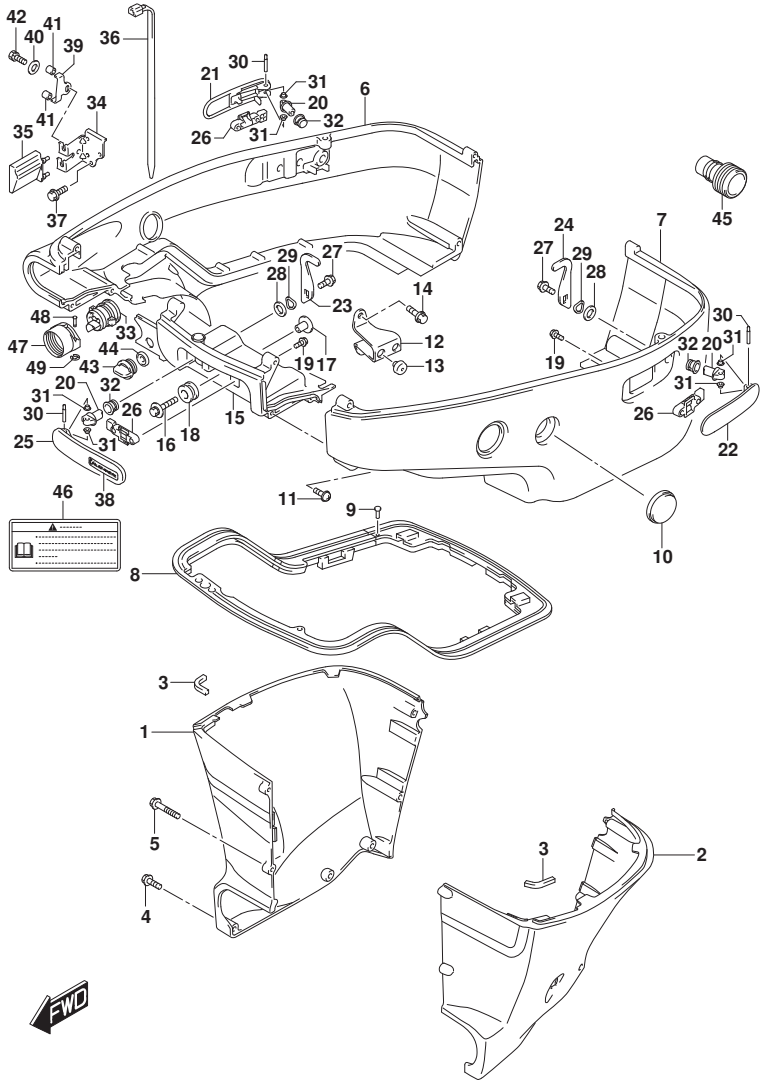

FIG.410A (1-I-12) ｻｲﾄﾞ ｶﾊﾞｰ TRANSOM(L)

見出番号	品　番	品　名	使用個数	備　考	標　準 作業時間
1-1	61131-93J20-YAY	ｶﾊﾞｰ,ｵｲﾙﾊﾟﾝｽﾀｰﾎﾞｰﾄﾞ(L)(ﾌﾞﾗｯｸ)	1		
1-2	61131-93J20-Y5S	ｶﾊﾞｰ,ｵｲﾙﾊﾟﾝｽﾀｰﾎﾞｰﾄﾞ(L)(ﾎﾜｲﾄ)	1		
2-1	61141-93J20-YAY	ｶﾊﾞｰ,ｵｲﾙﾊﾟﾝﾎﾟｰﾄ(L)(ﾌﾞﾗｯｸ)	1		
2-2	61141-93J20-Y5S	ｶﾊﾞｰ,ｵｲﾙﾊﾟﾝﾎﾟｰﾄ(L)(ﾎﾜｲﾄ)	1		
3	61137-93J00	ｸｯｼｮﾝ,ｵｲﾙﾊﾟﾝｶﾊﾞｰｱｯﾊﾟ	2		
4	09136-06161	ｽｸﾘｭ(6X17)	8		
5	09136-06148	ｽｸﾘｭ(6X35)	3		
6-1	61811-93J30-YAY	ｶﾊﾞｰ,ｻｲﾄﾞｽﾀｰﾎﾞｰﾄﾞ(L)(ﾌﾞﾗｯｸ)	1		
6-2	61811-93J30-Y5S	ｶﾊﾞｰ,ｻｲﾄﾞｽﾀｰﾎﾞｰﾄﾞ(L)(ﾎﾜｲﾄ)	1		
7-1	61821-93J10-YAY	ｶﾊﾞｰ,ｻｲﾄﾞﾎﾟｰﾄ(ﾌﾞﾗｯｸ)	1		
7-2	61821-93J10-Y5S	ｶﾊﾞｰ,ｻｲﾄﾞﾎﾟｰﾄ(ﾎﾜｲﾄ)	1		
8	61134-93J20	ｼｰﾙ,ｻｲﾄﾞｶﾊﾞｰ	1		
9	09409-05302-5PK	ｸﾘｯﾌﾟ(ﾌﾞﾗｯｸ)	2		
10	61817-93J00	ﾌﾟﾗｸﾞ,ｻｲﾄﾞｶﾊﾞｰ	2		
11	09136-06148	ｽｸﾘｭ(6X35)	8		
12	61827-93J02	ﾎﾙﾀﾞ,ｻｲﾄﾞｶﾊﾞｰ	1		
13	09321-10030	ｸｯｼｮﾝ	2		
14	01550-08167	ﾎﾞﾙﾄ	2		
15-1	61831-93J13-YAY	ﾊﾟﾈﾙ,ﾌﾛﾝﾄ(ﾌﾞﾗｯｸ)	1		
15-2	61831-93J13-Y5S	ﾊﾟﾈﾙ,ﾌﾛﾝﾄ(ﾎﾜｲﾄ)	1		
16	09116-08163	ﾎﾞﾙﾄ(8X38)	2		
17	09169-08039	ﾜｯｼｬ	2		

DF200T

DF250_000_018_410A
SIDE COVER

FIG.410A

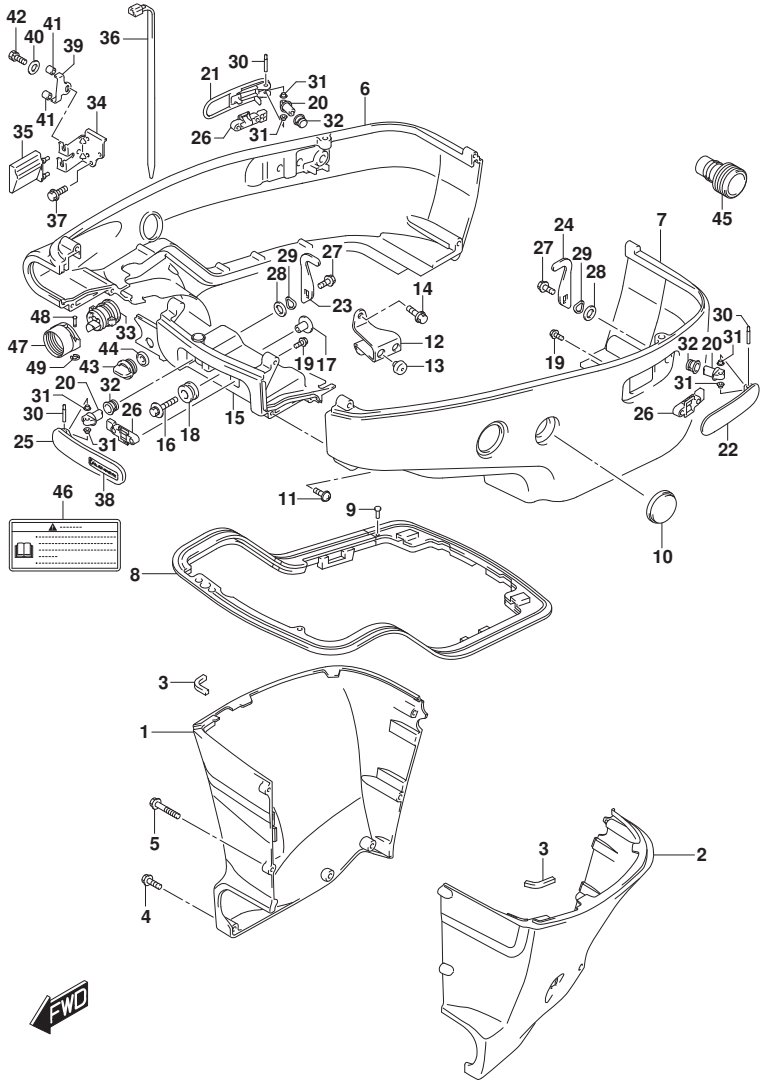

DF250_000_018_410A
SIDE COVER

FIG.410A (1-I-13) ｻｲﾄﾞ ｶﾊﾞｰ TRANSOM(L)

見出番号	品　番	品　名	使用個数	備　考	標　準 作業時間
18	09320-11013	ｸﾂｼｮﾝ	2		
19	01550-05107	ﾎﾞﾙﾄ	6		
20	61632-93J00	ｼｬﾌﾄ,ｴﾝｼﾞﾝｶﾊﾞｰﾌﾂｸ	3		
21-1	61633-93J00-YAY	ﾚﾊﾞｰ,ﾌﾂｸﾘｱｽﾀｰﾎﾞｰﾄﾞ(ﾌﾞﾗｯｸ)	1		
21-2	61633-93J00-Y5S	ﾚﾊﾞｰ,ﾌﾂｸﾘｱｽﾀｰﾎﾞｰﾄﾞ(ﾎﾜｲﾄ)	1		
22-1	61634-93J00-YAY	ﾚﾊﾞｰ,ﾌﾂｸﾘｱﾎﾟｰﾄ(ﾌﾞﾗｯｸ)	1		
22-2	61634-93J00-Y5S	ﾚﾊﾞｰ,ﾌﾂｸﾘｱﾎﾟｰﾄ(ﾎﾜｲﾄ)	1		
23	61641-93J10	ﾌﾂｸ,ｴﾝｼﾞﾝｶﾊﾞｰ	2		
24	61641-93J20	ﾌﾂｸ,ｴﾝｼﾞﾝｶﾊﾞｰﾘｱﾎﾟｰﾄ	1		
25-1	61645-93J01-YAY	ﾚﾊﾞｰ,ﾌﾂｸﾌﾛﾝﾄ(ﾌﾞﾗｯｸ)	1		
25-2	61645-93J01-Y5S	ﾚﾊﾞｰ,ﾌﾂｸﾌﾛﾝﾄ(ﾎﾜｲﾄ)	1		
26	61673-93J01	ﾗﾂﾁ,ﾌﾂｸﾚﾊﾞｰ	3		
27	09116-06127	ﾎﾞﾙﾄ(6X12)	3		
28	09160-13014	ﾜﾂｼｬ(13.2X25X1)	3		
29	09164-14008	ﾜﾂｼｬ	3		
30	09202-04022	ﾋﾟﾝ	3		
31	09306-04005	ﾌﾞﾂｼｭ	6		
32	09306-13007	ﾌﾞﾂｼｭ	3		
33	61124-93J60	ｸﾞﾛﾒｯﾄ,ﾘﾓｺﾝｹｰﾌﾞﾙ	1		
34	67341-93J30	ﾎﾙﾀﾞ,ﾘﾓｺﾝｹｰﾌﾞﾙ	1		
35	67345-93J00	ﾌﾟﾛﾃｸﾀ,ﾘﾓｺﾝｹｰﾌﾞﾙﾎﾙﾀﾞ	1		
36	09407-25402	ｸﾗﾝﾌﾟ(L:250)	1		

DF200T

FIG.410A

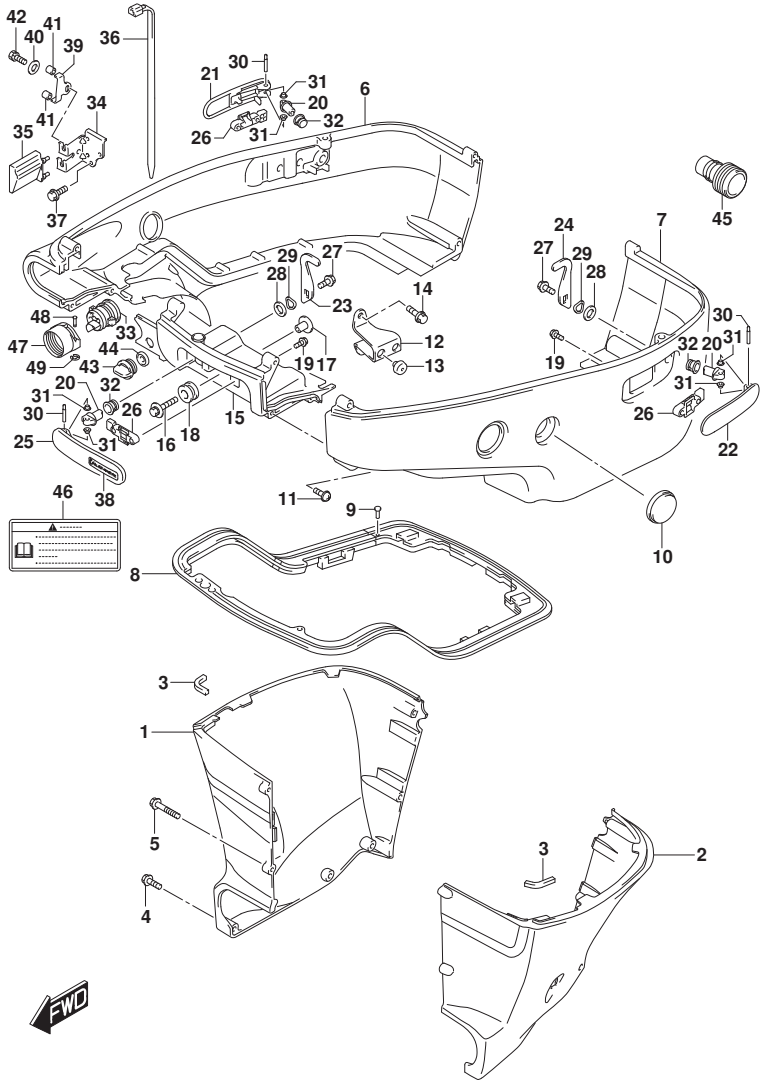

FIG.410A (1-I-14) ｻｲﾄﾞ ｶﾊﾞｰ TRANSOM(L)

見出番号	品　番	品　名	使用個数	備　考	標　準 作業時間
37	01550-06167	ﾎﾞﾙﾄ	2		
38-1	61649-93J00	ﾗﾍﾞﾙ,ﾌﾂｸﾚﾊﾞｰ	1	FOR YAY	
38-2	61649-93J10	ﾗﾍﾞﾙ,ﾌﾂｸﾚﾊﾞｰ	1	FOR Y5S	
39	67343-93J30	ｽﾄﾂﾊﾟ,ﾘﾓｺﾝｹｰﾌﾞﾙ	1		
40	09160-06047	ﾜﾂｼｬ(6.5X20X2)	1		
41	09352-70103-600	ﾎｰｽ(7X10.2X600)	2	L:600->21	
42	01570-06107	ﾎﾞﾙﾄ	1		
43	17913-93J00	ﾌﾟﾗｸﾞ,ｳｵｰﾀ	1		
44	17914-93J00	ｶﾞｽｹｯﾄ,ｳｵｰﾀﾌﾟﾗｸﾞ	1		
45	17917-87L00	ｺﾈｸﾀ,ﾌﾗﾂｼｭｳｵｰﾀ	1		
46	61458-99E50	ﾗﾍﾞﾙ,ｴﾝｼﾞﾝｶﾊﾞｰ	1		
47	67361-90J10	ｱﾀﾞﾌﾟﾀ,ﾎｰｽ(ﾘｷﾞﾝｸﾞ)	1	OPT	
48	09208-06009	ﾋﾟﾝ	2	OPT	
49	09383-04002	Eﾘﾝｸﾞ	2	OPT	

DF200T

DF250_000_018_410A
SIDE COVER

FIG.410B

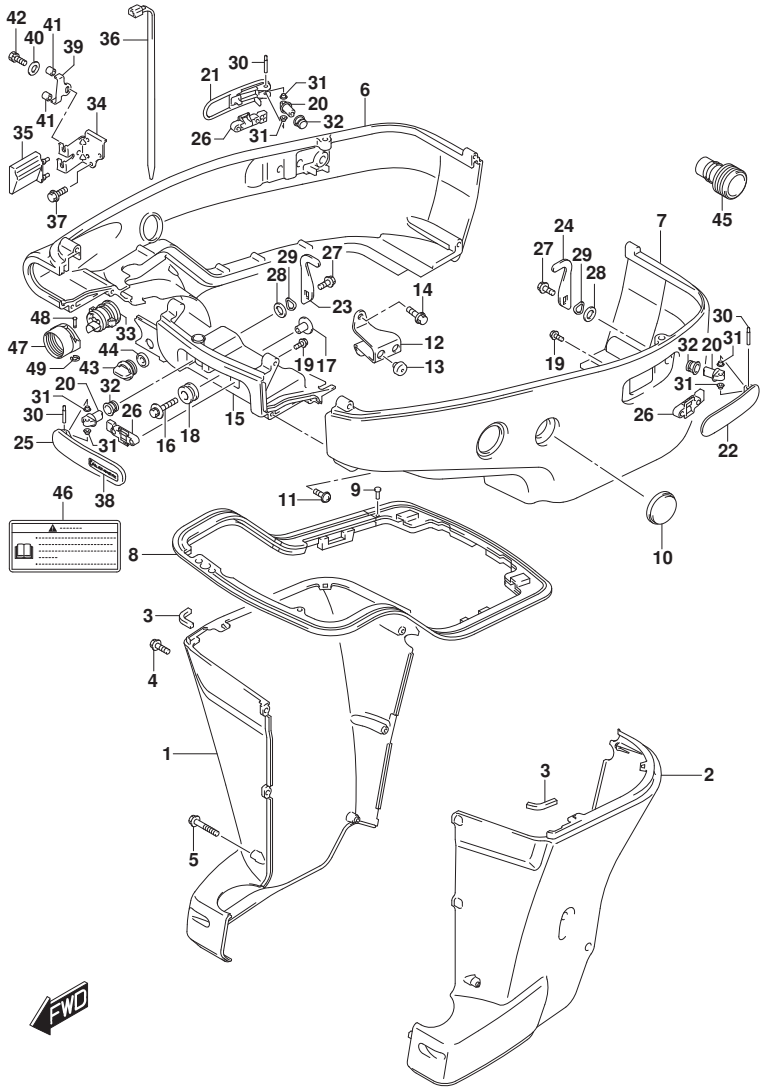

DF250_000_018_410B
SIDE COVER

FIG.410B (1-I-15) ｻｲﾄﾞ ｶﾊﾞｰ TRANSOM(X)

見出番号	品　番	品　名	使用個数	備　考	標準作業時間
1-1	61131-93J01-YAY	ｶﾊﾞｰ,ｵｲﾙﾊﾟﾝｽﾀｰﾎﾞｰﾄﾞ(ﾌﾞﾗｯｸ)	1		
1-2	61131-93J01-Y5S	ｶﾊﾞｰ,ｵｲﾙﾊﾟﾝｽﾀｰﾎﾞｰﾄﾞ(ﾎﾜｲﾄ)	1		
2-1	61141-93J01-YAY	ｶﾊﾞｰ,ｵｲﾙﾊﾟﾝﾎﾟｰﾄ(ﾌﾞﾗｯｸ)	1		
2-2	61141-93J01-Y5S	ｶﾊﾞｰ,ｵｲﾙﾊﾟﾝﾎﾟｰﾄ(ﾎﾜｲﾄ)	1		
3	61137-93J00	ｸｯｼｮﾝ,ｵｲﾙﾊﾟﾝｶﾊﾞｰｱｯﾊﾟ	2		
4	09139-06135	ｽｸﾘｭ(6X17)	5		
5	09139-06136	ｽｸﾘｭ(6X65)	3		
6-1	61811-93J40-YAY	ｶﾊﾞｰ,ｻｲﾄﾞｽﾀｰﾎﾞｰﾄﾞ(ﾌﾞﾗｯｸ)	1		
6-2	61811-93J40-Y5S	ｶﾊﾞｰ,ｻｲﾄﾞｽﾀｰﾎﾞｰﾄﾞ(ﾎﾜｲﾄ)	1		
7-1	61821-93J10-YAY	ｶﾊﾞｰ,ｻｲﾄﾞﾎﾟｰﾄ(ﾌﾞﾗｯｸ)	1		
7-2	61821-93J10-Y5S	ｶﾊﾞｰ,ｻｲﾄﾞﾎﾟｰﾄ(ﾎﾜｲﾄ)	1		
8	61134-93J20	ｼｰﾙ,ｻｲﾄﾞｶﾊﾞｰ	1		
9	09409-05302-5PK	ｸﾘｯﾌﾟ(ﾌﾞﾗｯｸ)	2		
10	61817-93J00	ﾌﾟﾗｸﾞ,ｻｲﾄﾞｶﾊﾞｰ	2		
11	09136-06148	ｽｸﾘｭ(6X35)	8		
12	61827-93J02	ﾎﾙﾀﾞ,ｻｲﾄﾞｶﾊﾞｰ	1		
13	09321-10030	ｸｯｼｮﾝ	2		
14	01550-08167	ﾎﾞﾙﾄ	2		
15-1	61831-93J13-YAY	ﾊﾟﾈﾙ,ﾌﾛﾝﾄ(ﾌﾞﾗｯｸ)	1		
15-2	61831-93J13-Y5S	ﾊﾟﾈﾙ,ﾌﾛﾝﾄ(ﾎﾜｲﾄ)	1		
16	09116-08163	ﾎﾞﾙﾄ(8X38)	2		

DF200T
DF225T

FIG.410B

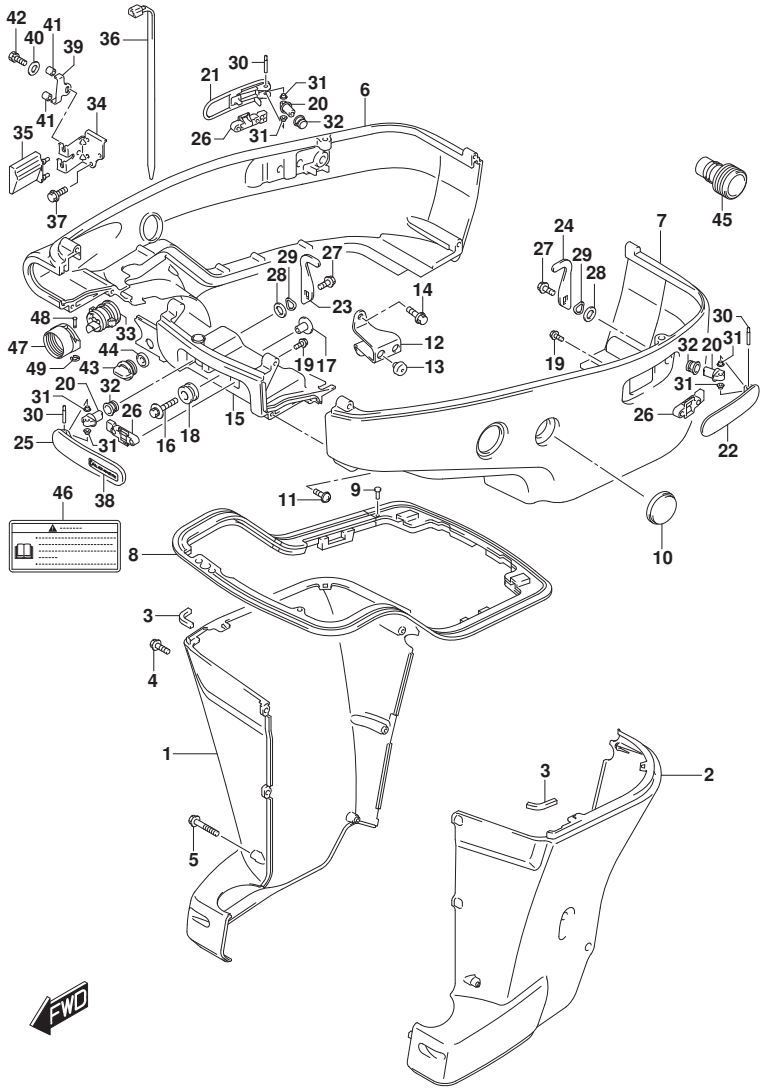

DF250_000_018_410B
SIDE COVER

FIG.410B (1-J-2) ｻｲﾄﾞ ｶﾊﾞｰ TRANSOM(X)

見出番号	品　番	品　名	使用個数	備　考	標　準 作業時間
17	09169-08039	ﾜｯｼｬ	2		
18	09320-11013	ｸｯｼｮﾝ	2		
19	01550-05107	ﾎﾞﾙﾄ	6		
20	61632-93J00	ｼｬﾌﾄ,ｴﾝｼﾞﾝｶﾊﾞｰﾌｯｸ	3		
21-1	61633-93J00-YAY	ﾚﾊﾞｰ,ﾌｯｸﾘｱｽﾀｰﾎﾞｰﾄﾞ(ﾌﾞﾗｯｸ)	1		
21-2	61633-93J00-Y5S	ﾚﾊﾞｰ,ﾌｯｸﾘｱｽﾀｰﾎﾞｰﾄﾞ(ﾎﾜｲﾄ)	1		
22-1	61634-93J00-YAY	ﾚﾊﾞｰ,ﾌｯｸﾘｱﾎﾟｰﾄ(ﾌﾞﾗｯｸ)	1		
22-2	61634-93J00-Y5S	ﾚﾊﾞｰ,ﾌｯｸﾘｱﾎﾟｰﾄ(ﾎﾜｲﾄ)	1		
23	61641-93J10	ﾌｯｸ,ｴﾝｼﾞﾝｶﾊﾞｰ	2		
24	61641-93J20	ﾌｯｸ,ｴﾝｼﾞﾝｶﾊﾞｰﾘｱﾎﾟｰﾄ	1		
25-1	61645-93J01-YAY	ﾚﾊﾞｰ,ﾌｯｸﾌﾛﾝﾄ(ﾌﾞﾗｯｸ)	1		
25-2	61645-93J01-Y5S	ﾚﾊﾞｰ,ﾌｯｸﾌﾛﾝﾄ(ﾎﾜｲﾄ)	1		
26	61673-93J01	ﾗｯﾁ,ﾌｯｸﾚﾊﾞｰ	3		
27	09116-06127	ﾎﾞﾙﾄ(6X12)	3		
28	09160-13014	ﾜｯｼｬ(13.2X25X1)	3		
29	09164-14008	ﾜｯｼｬ	3		
30	09202-04022	ﾋﾟﾝ	3		
31	09306-04005	ﾌﾞｯｼｭ	6		
32	09306-13007	ﾌﾞｯｼｭ	3		
33	61124-93J60	ｸﾞﾛﾒｯﾄ,ﾘﾓｺﾝｹｰﾌﾞﾙ	1		
34	67341-93J30	ﾎﾙﾀﾞ,ﾘﾓｺﾝｹｰﾌﾞﾙ	1		

DF200T
DF225T

FIG.410B

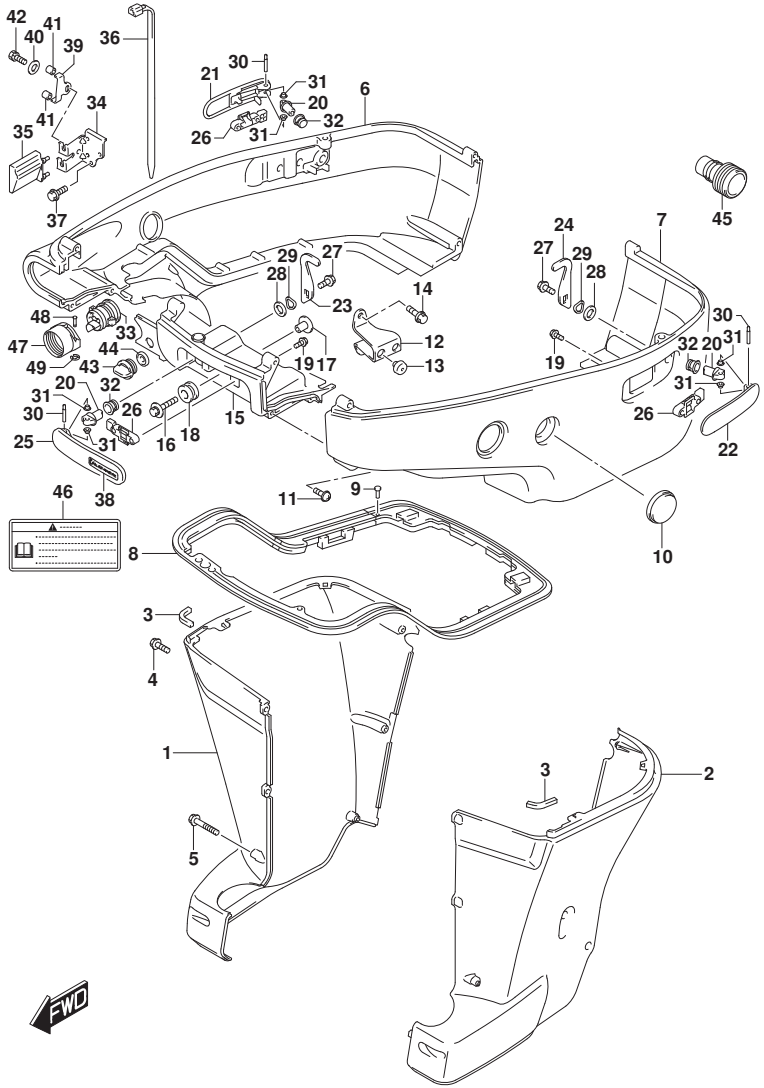

DF250_000_018_410B
SIDE COVER

FIG.410B (1-J-3) ｻｲﾄﾞ ｶﾊﾞｰ TRANSOM(X)

見出番号	品　番	品　名	使用個数	備　考	標準作業時間
35	67345-93J00	ﾌﾟﾛﾃｸﾀ,ﾘﾓｺﾝｹｰﾌﾞﾙﾎﾙﾀﾞ	1		
36	09407-25402	ｸﾗﾝﾌﾟ(L:250)	1		
37	01550-06167	ﾎﾞﾙﾄ	2		
38-1	61649-93J00	ﾗﾍﾞﾙ,ﾌﾂｸﾚﾊﾞｰ	1	FOR YAY	
38-2	61649-93J10	ﾗﾍﾞﾙ,ﾌﾂｸﾚﾊﾞｰ	1	FOR Y5S	
39	67343-93J30	ｽﾄﾂﾊﾟ,ﾘﾓｺﾝｹｰﾌﾞﾙ	1		
40	09160-06047	ﾜﾂｼｬ(6.5X20X2)	1		
41	09352-70103-600	ﾎｰｽ(7X10.2X600)	2	L:600->21	
42	01570-06107	ﾎﾞﾙﾄ	1		
43	17913-93J00	ﾌﾟﾗｸﾞ,ｳｵｰﾀ	1		
44	17914-93J00	ｶﾞｽｹｯﾄ,ｳｵｰﾀﾌﾟﾗｸﾞ	1		
45	17917-87L00	ｺﾈｸﾀ,ﾌﾗﾂｼｭｳｵｰﾀ	1		
46	61458-99E50	ﾗﾍﾞﾙ,ｴﾝｼﾞﾝｶﾊﾞｰ	1		
47	67361-90J10	ｱﾀﾞﾌﾟﾀ,ﾎｰｽ(ﾘｷﾞﾝｸﾞ)	1	OPT	
48	09208-06009	ﾋﾟﾝ	2	OPT	
49	09383-04002	Eﾘﾝｸﾞ	2	OPT	

DF200T
DF225T

FIG.410C

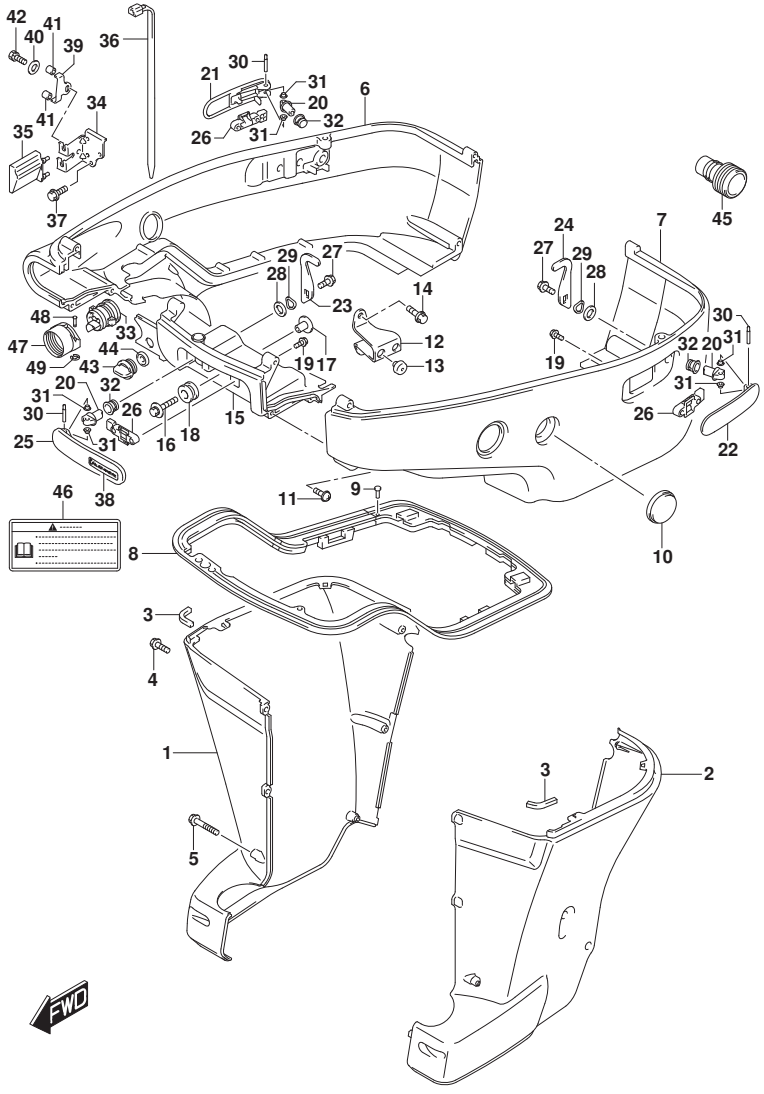

DF250_000_018_410C
SIDE COVER

FIG.410C (1-J-4) ｻｲﾄﾞ ｶﾊﾞｰ TRANSOM(XX)

見出番号	品　番	品　名	使用個数	備　考	標準作業時間
1-1	61131-93J01-YAY	ｶﾊﾞｰ,ｵｲﾙﾊﾟﾝｽﾀｰﾎﾞｰﾄﾞ(ﾌﾞﾗｯｸ)	1		
1-2	61131-93J01-Y5S	ｶﾊﾞｰ,ｵｲﾙﾊﾟﾝｽﾀｰﾎﾞｰﾄﾞ(ﾎﾜｲﾄ)	1		
2-1	61141-93J01-YAY	ｶﾊﾞｰ,ｵｲﾙﾊﾟﾝﾎﾟｰﾄ(ﾌﾞﾗｯｸ)	1		
2-2	61141-93J01-Y5S	ｶﾊﾞｰ,ｵｲﾙﾊﾟﾝﾎﾟｰﾄ(ﾎﾜｲﾄ)	1		
3	61137-93J00	ｸｯｼｮﾝ,ｵｲﾙﾊﾟﾝｶﾊﾞｰｱｯﾊﾟ	2		
4	09139-06135	ｽｸﾘｭ(6X17)	5		
5	09139-06136	ｽｸﾘｭ(6X65)	3		
6-1	61811-93J40-YAY	ｶﾊﾞｰ,ｻｲﾄﾞｽﾀｰﾎﾞｰﾄﾞ(ﾌﾞﾗｯｸ)	1		
6-2	61811-93J40-Y5S	ｶﾊﾞｰ,ｻｲﾄﾞｽﾀｰﾎﾞｰﾄﾞ(ﾎﾜｲﾄ)	1		
7-1	61821-93J10-YAY	ｶﾊﾞｰ,ｻｲﾄﾞﾎﾟｰﾄ(ﾌﾞﾗｯｸ)	1		
7-2	61821-93J10-Y5S	ｶﾊﾞｰ,ｻｲﾄﾞﾎﾟｰﾄ(ﾎﾜｲﾄ)	1		
8	61134-93J20	ｼｰﾙ,ｻｲﾄﾞｶﾊﾞｰ	1		
9	09409-05302-5PK	ｸﾘｯﾌﾟ(ﾌﾞﾗｯｸ)	2		
10	61817-93J00	ﾌﾟﾗｸﾞ,ｻｲﾄﾞｶﾊﾞｰ	2		
11	09136-06148	ｽｸﾘｭ(6X35)	8		
12	61827-93J02	ﾎﾙﾀﾞ,ｻｲﾄﾞｶﾊﾞｰ	1		
13	09321-10030	ｸｯｼｮﾝ	2		
14	01550-08167	ﾎﾞﾙﾄ	2		
15-1	61831-93J13-YAY	ﾊﾟﾈﾙ,ﾌﾛﾝﾄ(ﾌﾞﾗｯｸ)	1		
15-2	61831-93J13-Y5S	ﾊﾟﾈﾙ,ﾌﾛﾝﾄ(ﾎﾜｲﾄ)	1		
16	09116-08163	ﾎﾞﾙﾄ(8X38)	2		
17	09169-08039	ﾜｯｼｬ	2		

DF250T

FIG.410C

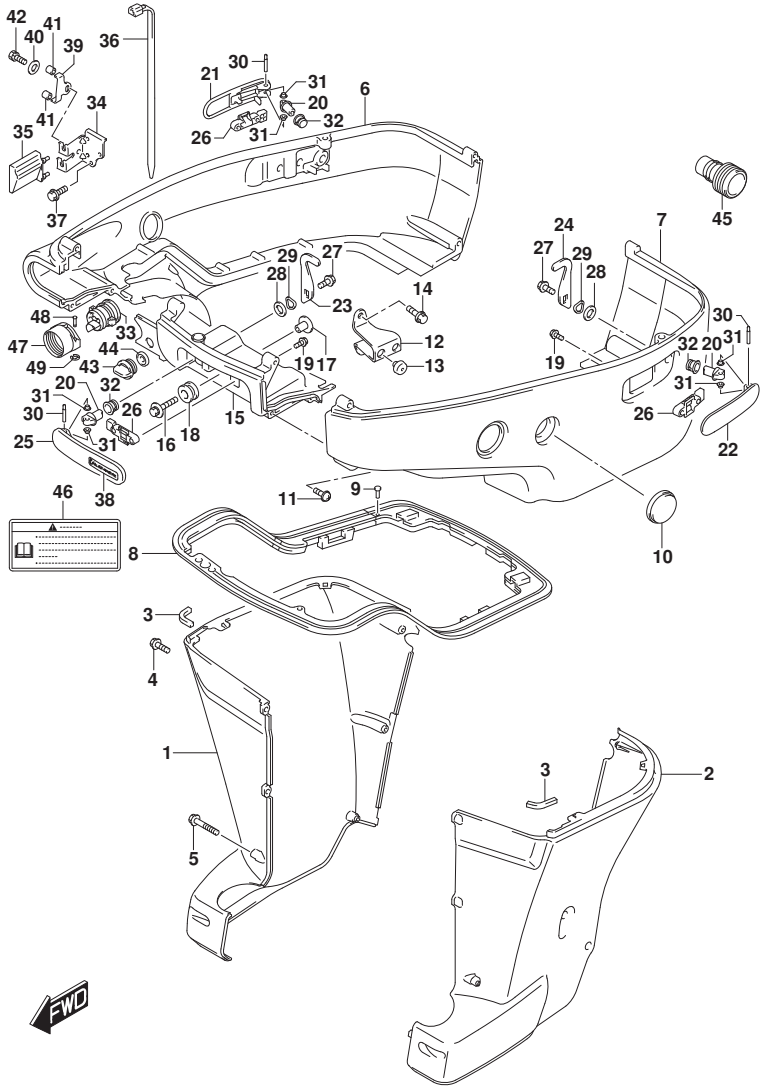

DF250_000_018_410C
SIDE COVER

FIG.410C (1-J-5) ｻｲﾄﾞ ｶﾊﾞｰ TRANSOM(XX)

見出番号	品番	品名	使用個数	備考	標準作業時間
18	09320-11013	ｸﾂｼｮﾝ	2		
19	01550-05107	ﾎﾞﾙﾄ	6		
20	61632-93J00	ｼｬﾌﾄ,ｴﾝｼﾞﾝｶﾊﾞｰﾌﾂｸ	3		
21-1	61633-93J00-YAY	ﾚﾊﾞｰ,ﾌﾂｸﾘｱｽﾀｰﾎﾞｰﾄﾞ(ﾌﾞﾗｯｸ)	1		
21-2	61633-93J00-Y5S	ﾚﾊﾞｰ,ﾌﾂｸﾘｱｽﾀｰﾎﾞｰﾄﾞ(ﾎﾜｲﾄ)	1		
22-1	61634-93J00-YAY	ﾚﾊﾞｰ,ﾌﾂｸﾘｱﾎﾟｰﾄ(ﾌﾞﾗｯｸ)	1		
22-2	61634-93J00-Y5S	ﾚﾊﾞｰ,ﾌﾂｸﾘｱﾎﾟｰﾄ(ﾎﾜｲﾄ)	1		
23	61641-93J10	ﾌﾂｸ,ｴﾝｼﾞﾝｶﾊﾞｰ	2		
24	61641-93J20	ﾌﾂｸ,ｴﾝｼﾞﾝｶﾊﾞｰﾘｱﾎﾟｰﾄ	1		
25-1	61645-93J01-YAY	ﾚﾊﾞｰ,ﾌﾂｸﾌﾛﾝﾄ(ﾌﾞﾗｯｸ)	1		
25-2	61645-93J01-Y5S	ﾚﾊﾞｰ,ﾌﾂｸﾌﾛﾝﾄ(ﾎﾜｲﾄ)	1		
26	61673-93J01	ﾗﾂﾁ,ﾌﾂｸﾚﾊﾞｰ	3		
27	09116-06127	ﾎﾞﾙﾄ(6X12)	3		
28	09160-13014	ﾜﾂｼｬ(13.2X25X1)	3		
29	09164-14008	ﾜﾂｼｬ	3		
30	09202-04022	ﾋﾟﾝ	3		
31	09306-04005	ﾌﾞﾂｼｭ	6		
32	09306-13007	ﾌﾞﾂｼｭ	3		
33	61124-93J60	ｸﾞﾛﾒｯﾄ,ﾘﾓｺﾝｹｰﾌﾞﾙ	1		
34	67341-93J30	ﾎﾙﾀﾞ,ﾘﾓｺﾝｹｰﾌﾞﾙ	1		
35	67345-93J00	ﾌﾟﾛﾃｸﾀ,ﾘﾓｺﾝｹｰﾌﾞﾙﾎﾙﾀﾞ	1		
36	09407-25402	ｸﾗﾝﾌﾟ(L:250)	1		

DF250T

FIG.410C

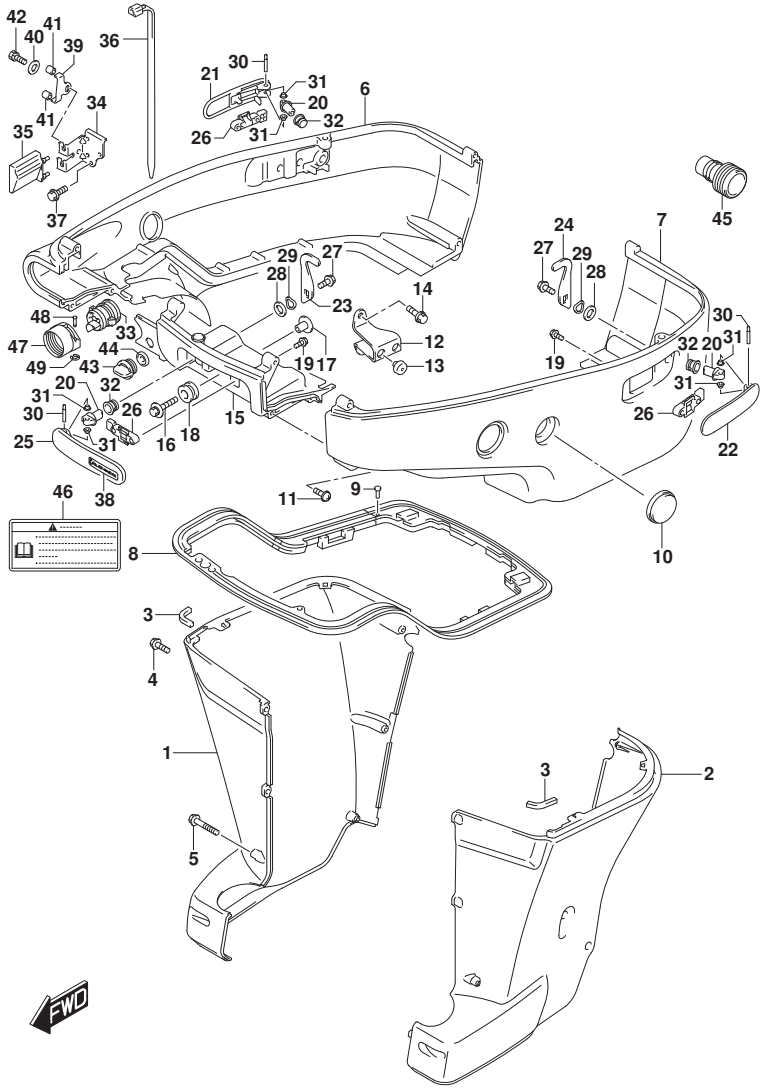

DF250_000_018_410C
SIDE COVER

FIG.410C (1-J-6) ｻｲﾄﾞ ｶﾊﾞｰ TRANSOM(XX)

見出番号	品　番	品　名	使用個数	備　考	標　準 作業時間
37	01550-06167	ﾎﾞﾙﾄ	2		
38-1	61649-93J00	ﾗﾍﾞﾙ,ﾌﾂｸﾚﾊﾞｰ	1	FOR YAY	
38-2	61649-93J10	ﾗﾍﾞﾙ,ﾌﾂｸﾚﾊﾞｰ	1	FOR Y5S	
39	67343-93J30	ｽﾄﾂﾊﾟ,ﾘﾓｺﾝｹｰﾌﾞﾙ	1		
40	09160-06047	ﾜﾂｼｬ(6.5X20X2)	1		
41	09352-70103-600	ﾎｰｽ(7X10.2X600)	2	L:600->21	
42	01570-06107	ﾎﾞﾙﾄ	1		
43	17913-93J00	ﾌﾟﾗｸﾞ,ｳｵｰﾀ	1		
44	17914-93J00	ｶﾞｽｹｯﾄ,ｳｵｰﾀﾌﾟﾗｸﾞ	1		
45	17917-87L00	ｺﾈｸﾀ,ﾌﾗﾂｼｭｳｵｰﾀ	1		
46	61458-99E50	ﾗﾍﾞﾙ,ｴﾝｼﾞﾝｶﾊﾞｰ	1		
47	67361-90J10	ｱﾀﾞﾌﾟﾀ,ﾎｰｽ(ﾘｷﾞﾝｸﾞ)	1	OPT	
48	09208-06009	ﾋﾟﾝ	2	OPT	
49	09383-04002	Eﾘﾝｸﾞ	2	OPT	

DF250T

FIG.420A

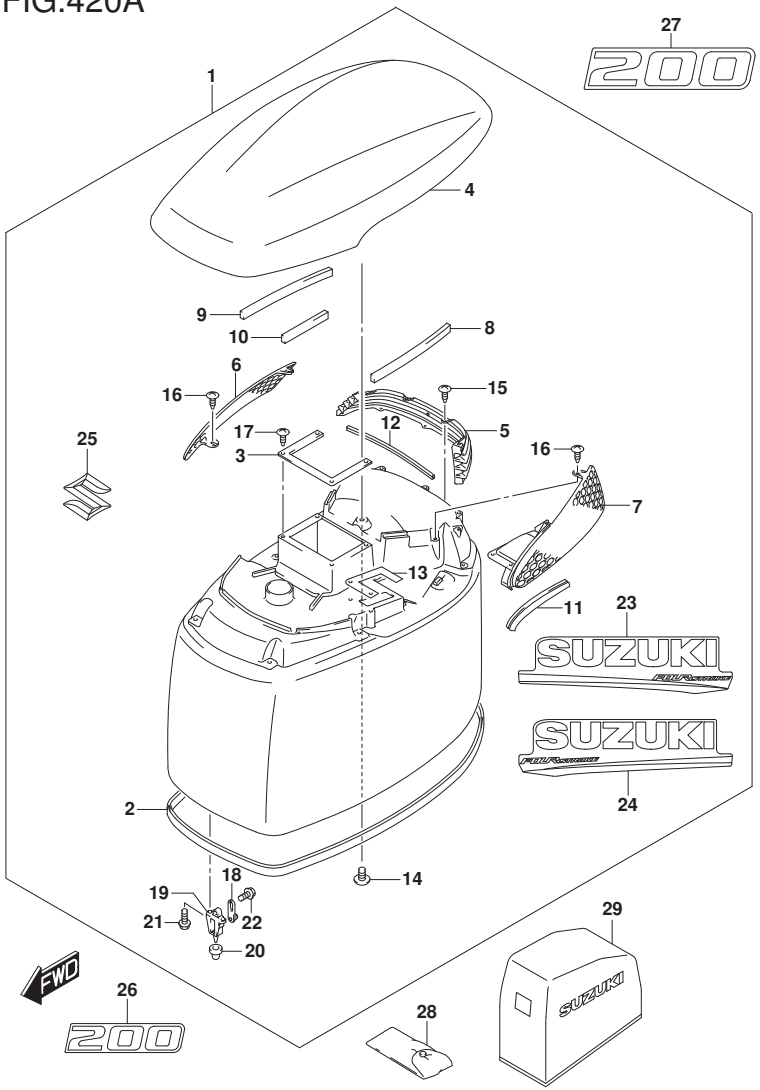

FIG.420A (1-J-7) ｴﾝｼﾞﾝ ｶﾊﾞｰ (DF200T)

見出番号	品　番	品　名	使用個数	備　考	標　準 作業時間
1-1	61420-93890-YAY	ｶﾊﾞｰｾｯﾄ,ｴﾝｼﾞﾝ(ﾌﾞﾗｯｸ)	1		
1-2	61430-93800-Y5S	ｶﾊﾞｰｾｯﾄ,ｴﾝｼﾞﾝ(ﾎﾜｲﾄ)	1		
2	61112-93J20	･ﾗﾊﾞｰ,ｴﾝｼﾞﾝｶﾊﾞｰ	1		
3	61416-93J00	･ｶﾞｰﾄﾞ,ｴｱｲﾝﾃｰｸ	1		
4-1	61431-93J03-YAY	･ﾊﾝﾄﾞﾙ,ﾁﾙﾄｱｯﾌﾟ(ﾌﾞﾗｯｸ)	1		
4-2	61431-93J03-Y5S	･ﾊﾝﾄﾞﾙ,ﾁﾙﾄｱｯﾌﾟ(ﾎﾜｲﾄ)	1		
5	61432-93J01	･ﾙｰﾊﾞ,ﾁﾙﾄｱｯﾌﾟﾊﾝﾄﾞﾙ	1		
6	61433-93J01	･ｶﾊﾞｰ,ｴｱｲﾝﾃｰｸｲﾝﾅｽﾀｰﾎﾞｰﾄﾞ	1		
7	61434-93J01	･ｶﾊﾞｰ,ｴｱｲﾝﾃｰｸｲﾝﾅﾎﾟｰﾄ	1		
8	61438-93J00	･ﾃｰﾌﾟ,ﾁﾙﾄｱｯﾌﾟﾊﾝﾄﾞﾙ(L:250)	1		
9	61438-93J00	･ﾃｰﾌﾟ,ﾁﾙﾄｱｯﾌﾟﾊﾝﾄﾞﾙ(L:250)	1	L:250->190	
10	61438-93J00	･ﾃｰﾌﾟ,ﾁﾙﾄｱｯﾌﾟﾊﾝﾄﾞﾙ(L:250)	1	L:250->106	
11	61439-93J20	･ｼｰﾙ,ﾁﾙﾄｱｯﾌﾟﾊﾝﾄﾞﾙﾎﾟｰﾄ	1		
12	61439-93J40	･ｼｰﾙ,ﾁﾙﾄｱｯﾌﾟﾊﾝﾄﾞﾙﾘﾔ	1		
13	61476-93J00	･ｼｰﾙ,ｴｱﾍﾞﾝﾄ	1		
14	03542-05169	･ｽｸﾘｭ	8		
15	03542-05169	･ｽｸﾘｭ	4		
16	03542-05169	･ｽｸﾘｭ	5		
17	03542-05169	･ｽｸﾘｭ	4		
18	61610-93J00	･ﾌｱｽﾅ	3		
19	61621-93J01	･ﾌﾞﾗｹｯﾄ,ﾌｱｽﾅ	3		
20	09329-10022	･ｸｯｼｮﾝ	3		

DF200T

DF250_000_018_420A
ENGINE COVER

FIG.420A

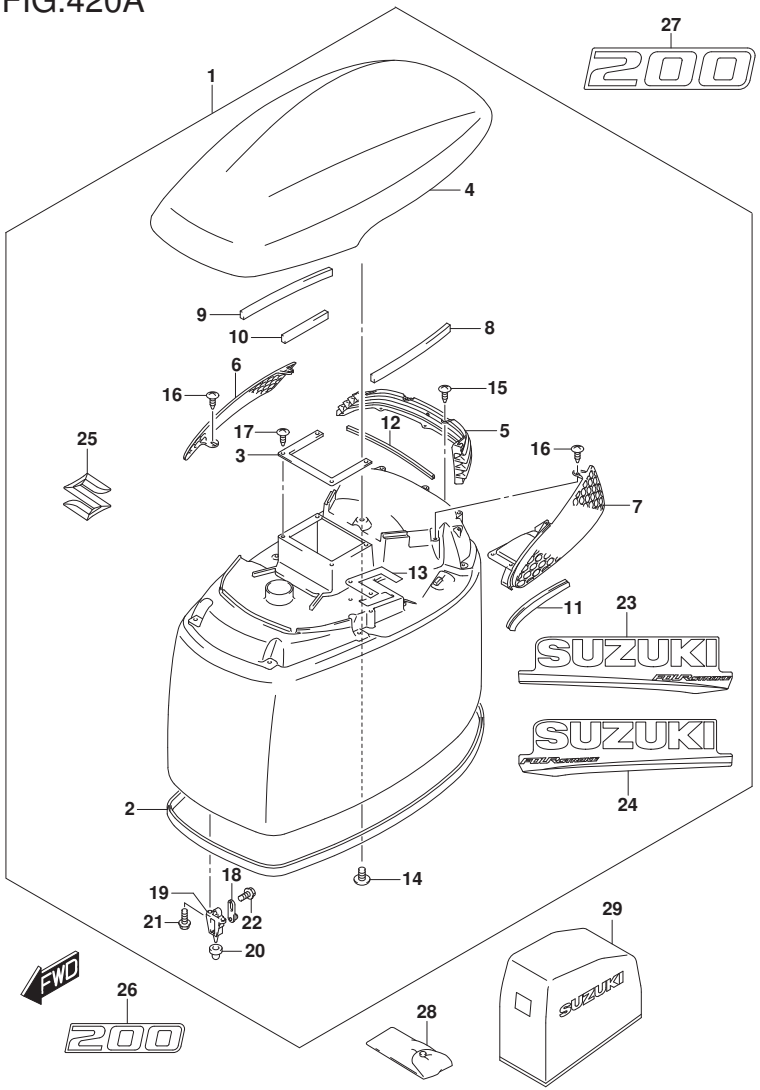

FIG.420A (1-J-8) ｴﾝｼﾞﾝ ｶﾊﾞｰ (DF200T)

見出番号	品　番	品　名	使用個数	備　考	標準作業時間
21	01547-06167	･ﾎﾞﾙﾄ	6		
22	01550-06127	･ﾎﾞﾙﾄ	3		
23-1	61443-96J50	･ｽﾄﾗｲﾌﾟ,ｴﾝｼﾞﾝｶﾊﾞｰｽﾀｰﾎﾞｰﾄﾞ	1	FOR YAY ﾌﾞﾗｯｸ	
23-2	61443-96J60	･ｽﾄﾗｲﾌﾟ,ｴﾝｼﾞﾝｶﾊﾞｰｽﾀｰﾎﾞｰﾄﾞ	1	FOR Y5S ﾎﾜｲﾄ	
24-1	61453-96J50	･ｽﾄﾗｲﾌﾟ,ｴﾝｼﾞﾝｶﾊﾞｰﾎﾞｰﾄ	1	FOR YAY ﾌﾞﾗｯｸ	
24-2	61453-96J60	･ｽﾄﾗｲﾌﾟ,ｴﾝｼﾞﾝｶﾊﾞｰﾎﾞｰﾄ	1	FOR Y5S ﾎﾜｲﾄ	
25	68111-93J00	･ｴﾝﾌﾞﾚﾑ,S	1		
26-1	61422-93JF0	ﾏｰｸ,ｴﾝﾌﾞﾚﾑﾌﾛﾝﾄ(200)	1	FOR YAY ﾌﾞﾗｯｸ	
26-2	61422-93JG0	ﾏｰｸ,ｴﾝﾌﾞﾚﾑﾌﾛﾝﾄ(200)	1	FOR Y5S ﾎﾜｲﾄ	
27-1	61435-93JE0	ﾏｰｸ,ｴﾝﾌﾞﾚﾑﾘﾔ(200)	1	FOR YAY ﾌﾞﾗｯｸ	
27-2	61435-93JF0	ﾏｰｸ,ｴﾝﾌﾞﾚﾑﾘﾔ(200)	1	FOR Y5S ﾎﾜｲﾄ	
28	09800-81835	ﾂｰﾙｾｯﾄ	1		
29	68110-96J01	ｶﾊﾞｰ,ｳｴｻﾞ	1	OPT	

DF200T

DF250_000_018_420A
ENGINE COVER

FIG.420B

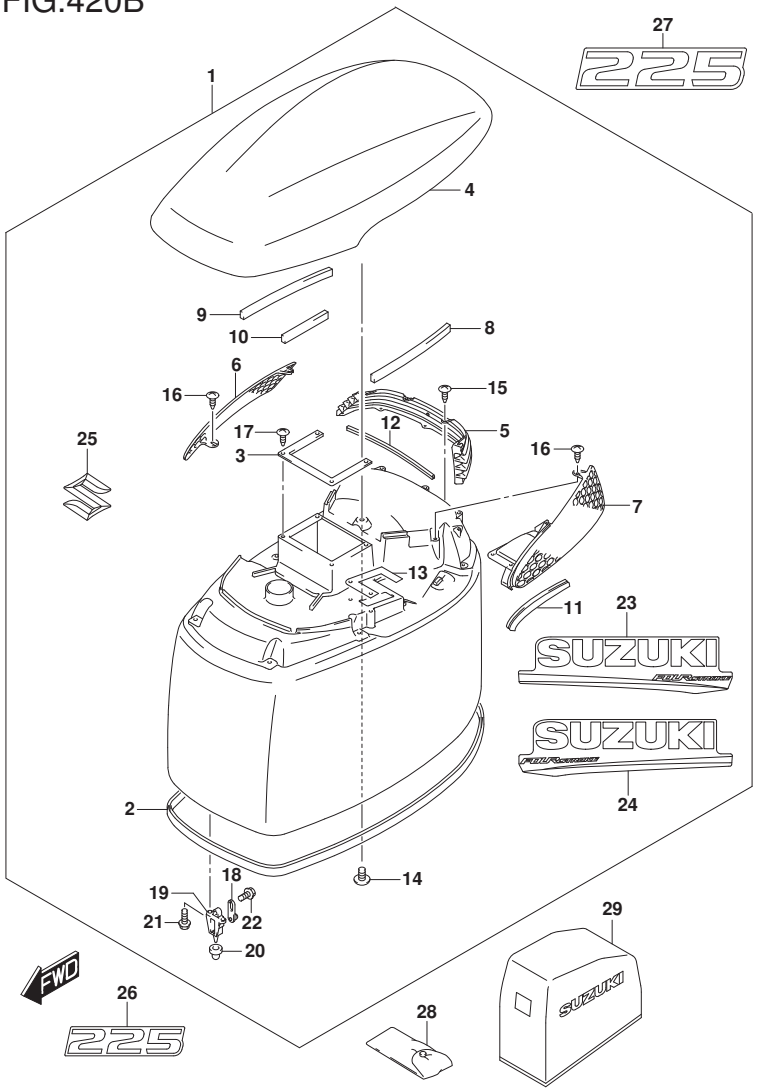

FIG.420B (1-J-9) ｴﾝｼﾞﾝ ｶﾊﾞｰ (DF225T)

見出番号	品　番	品　名	使用個数	備　考	標準作業時間
1-1	61420-93890-YAY	ｶﾊﾞｰｾｯﾄ,ｴﾝｼﾞﾝ(ﾌﾞﾗｯｸ)	1		
1-2	61430-93800-Y5S	ｶﾊﾞｰｾｯﾄ,ｴﾝｼﾞﾝ(ﾎﾜｲﾄ)	1		
2	61112-93J20	･ﾗﾊﾞｰ,ｴﾝｼﾞﾝｶﾊﾞｰ	1		
3	61416-93J00	･ｶﾞｰﾄﾞ,ｴｱｲﾝﾃｰｸ	1		
4-1	61431-93J03-YAY	･ﾊﾝﾄﾞﾙ,ﾁﾙﾄｱｯﾌﾟ(ﾌﾞﾗｯｸ)	1		
4-2	61431-93J03-Y5S	･ﾊﾝﾄﾞﾙ,ﾁﾙﾄｱｯﾌﾟ(ﾎﾜｲﾄ)	1		
5	61432-93J01	･ﾙｰﾊﾞ,ﾁﾙﾄｱｯﾌﾟﾊﾝﾄﾞﾙ	1		
6	61433-93J01	･ｶﾊﾞｰ,ｴｱｲﾝﾃｰｸｲﾝﾅｽﾀｰﾎﾞｰﾄﾞ	1		
7	61434-93J01	･ｶﾊﾞｰ,ｴｱｲﾝﾃｰｸｲﾝﾅﾎﾟｰﾄ	1		
8	61438-93J00	･ﾃｰﾌﾟ,ﾁﾙﾄｱｯﾌﾟﾊﾝﾄﾞﾙ(L:250)	1		
9	61438-93J00	･ﾃｰﾌﾟ,ﾁﾙﾄｱｯﾌﾟﾊﾝﾄﾞﾙ(L:250)	1	L:250->190	
10	61438-93J00	･ﾃｰﾌﾟ,ﾁﾙﾄｱｯﾌﾟﾊﾝﾄﾞﾙ(L:250)	1	L:250->106	
11	61439-93J20	･ｼｰﾙ,ﾁﾙﾄｱｯﾌﾟﾊﾝﾄﾞﾙﾎﾟｰﾄ	1		
12	61439-93J40	･ｼｰﾙ,ﾁﾙﾄｱｯﾌﾟﾊﾝﾄﾞﾙﾘﾔ	1		
13	61476-93J00	･ｼｰﾙ,ｴｱﾍﾞﾝﾄ	1		
14	03542-05169	･ｽｸﾘｭ	8		
15	03542-05169	･ｽｸﾘｭ	4		
16	03542-05169	･ｽｸﾘｭ	5		
17	03542-05169	･ｽｸﾘｭ	4		
18	61610-93J00	･ﾌｱｽﾅ	3		
19	61621-93J01	･ﾌﾞﾗｹｯﾄ,ﾌｱｽﾅ	3		
20	09329-10022	･ｸｯｼｮﾝ	3		

DF225T

DF250_000_018_420B
ENGINE COVER

FIG.420B

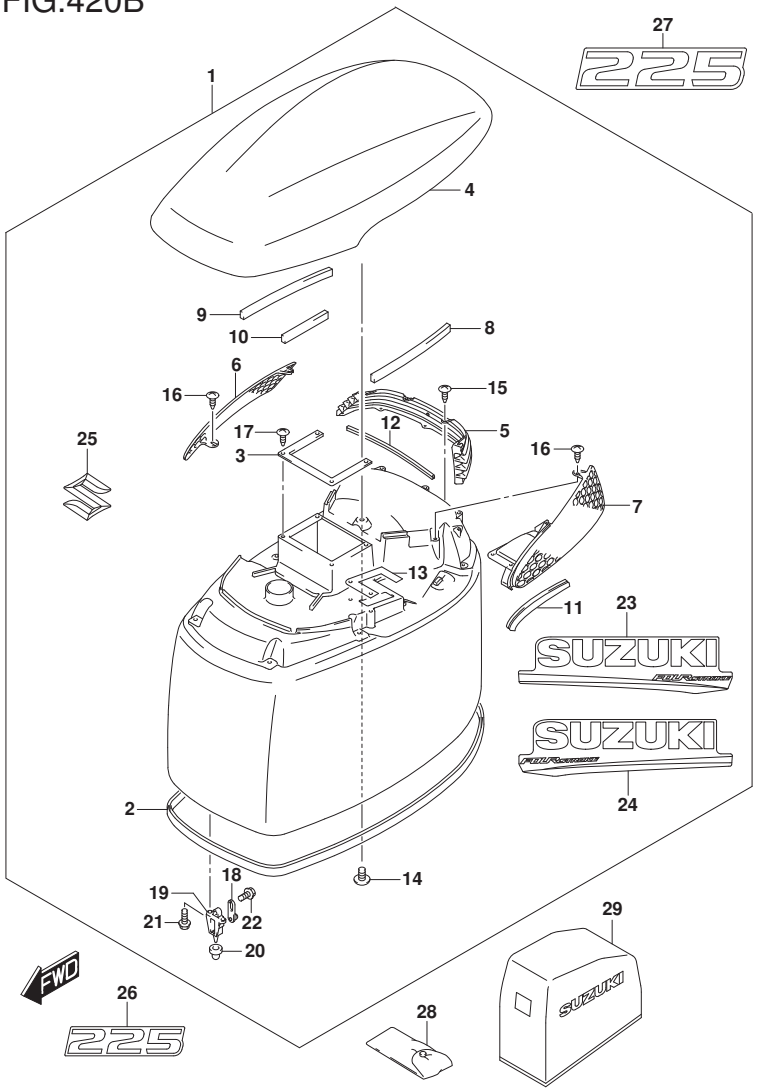

FIG.420B (1-J-10) ｴﾝｼﾞﾝ ｶﾊﾞｰ (DF225T)

見出番号	品　番	品　名	使用個数	備　考	標　準 作業時間
21	01547-06167	･ﾎﾞﾙﾄ	6		
22	01550-06127	･ﾎﾞﾙﾄ	3		
23-1	61443-96J50	･ｽﾄﾗｲﾌﾟ,ｴﾝｼﾞﾝｶﾊﾞｰｽﾀｰﾎﾞｰﾄﾞ	1	FOR YAY ﾌﾞﾗｯｸ	
23-2	61443-96J60	･ｽﾄﾗｲﾌﾟ,ｴﾝｼﾞﾝｶﾊﾞｰｽﾀｰﾎﾞｰﾄﾞ	1	FOR Y5S ﾎﾜｲﾄ	
24-1	61453-96J50	･ｽﾄﾗｲﾌﾟ,ｴﾝｼﾞﾝｶﾊﾞｰﾎﾞｰﾄ	1	FOR YAY ﾌﾞﾗｯｸ	
24-2	61453-96J60	･ｽﾄﾗｲﾌﾟ,ｴﾝｼﾞﾝｶﾊﾞｰﾎﾞｰﾄ	1	FOR Y5S ﾎﾜｲﾄ	
25	68111-93J00	･ｴﾝﾌﾞﾚﾑ,S	1		
26-1	61422-93JB0	ﾏｰｸ,ｴﾝﾌﾞﾚﾑﾌﾛﾝﾄ(225)	1	FOR YAY ﾌﾞﾗｯｸ	
26-2	61422-93JC0	ﾏｰｸ,ｴﾝﾌﾞﾚﾑﾌﾛﾝﾄ(225)	1	FOR Y5S ﾎﾜｲﾄ	
27-1	61435-93JA0	ﾏｰｸ,ｴﾝﾌﾞﾚﾑﾘﾔ(225)	1	FOR YAY ﾌﾞﾗｯｸ	
27-2	61435-93JB0	ﾏｰｸ,ｴﾝﾌﾞﾚﾑﾘﾔ(225)	1	FOR Y5S ﾎﾜｲﾄ	
28	09800-81835	ﾂｰﾙｾｯﾄ	1		
29	68110-96J01	ｶﾊﾞｰ,ｳｴｻﾞ	1	OPT	

DF225T

DF250_000_018_420B
ENGINE COVER

FIG.420C

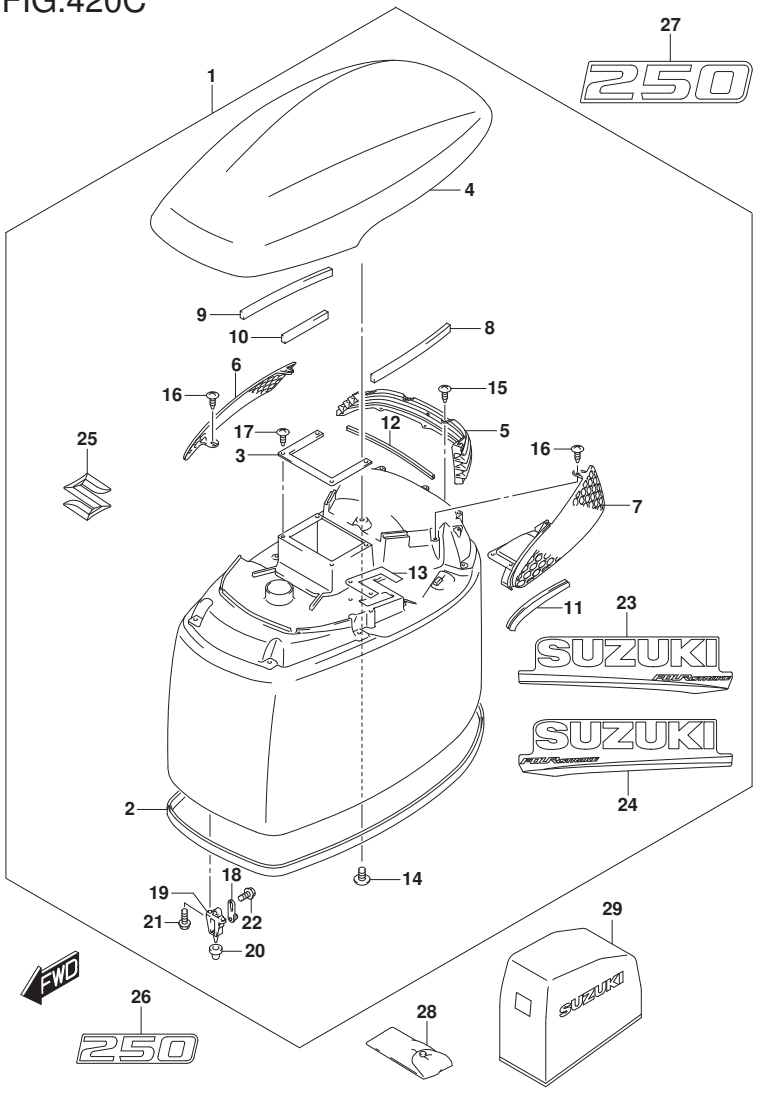

FIG.420C (1-J-11) ｴﾝｼﾞﾝ ｶﾊﾞｰ (DF250T)

見出番号	品　番	品　名	使用個数	備　考	標準作業時間
1-1	61420-93890-YAY	ｶﾊﾞｰｾｯﾄ,ｴﾝｼﾞﾝ(ﾌﾞﾗｯｸ)	1		
1-2	61430-93800-Y5S	ｶﾊﾞｰｾｯﾄ,ｴﾝｼﾞﾝ(ﾎﾜｲﾄ)	1		
2	61112-93J20	･ﾗﾊﾞｰ,ｴﾝｼﾞﾝｶﾊﾞｰ	1		
3	61416-93J00	･ｶﾞｰﾄﾞ,ｴｱｲﾝﾃｰｸ	1		
4-1	61431-93J03-YAY	･ﾊﾝﾄﾞﾙ,ﾁﾙﾄｱｯﾌﾟ(ﾌﾞﾗｯｸ)	1		
4-2	61431-93J03-Y5S	･ﾊﾝﾄﾞﾙ,ﾁﾙﾄｱｯﾌﾟ(ﾎﾜｲﾄ)	1		
5	61432-93J01	･ﾙｰﾊﾞ,ﾁﾙﾄｱｯﾌﾟﾊﾝﾄﾞﾙ	1		
6	61433-93J01	･ｶﾊﾞｰ,ｴｱｲﾝﾃｰｸｲﾝﾅｽﾀｰﾎﾞｰﾄﾞ	1		
7	61434-93J01	･ｶﾊﾞｰ,ｴｱｲﾝﾃｰｸｲﾝﾅﾎﾟｰﾄ	1		
8	61438-93J00	･ﾃｰﾌﾟ,ﾁﾙﾄｱｯﾌﾟﾊﾝﾄﾞﾙ(L:250)	1		
9	61438-93J00	･ﾃｰﾌﾟ,ﾁﾙﾄｱｯﾌﾟﾊﾝﾄﾞﾙ(L:250)	1	L:250->190	
10	61438-93J00	･ﾃｰﾌﾟ,ﾁﾙﾄｱｯﾌﾟﾊﾝﾄﾞﾙ(L:250)	1	L:250->106	
11	61439-93J20	･ｼｰﾙ,ﾁﾙﾄｱｯﾌﾟﾊﾝﾄﾞﾙﾎﾟｰﾄ	1		
12	61439-93J40	･ｼｰﾙ,ﾁﾙﾄｱｯﾌﾟﾊﾝﾄﾞﾙﾘﾔ	1		
13	61476-93J00	･ｼｰﾙ,ｴｱﾍﾞﾝﾄ	1		
14	03542-05169	･ｽｸﾘｭ	8		
15	03542-05169	･ｽｸﾘｭ	4		
16	03542-05169	･ｽｸﾘｭ	5		
17	03542-05169	･ｽｸﾘｭ	4		
18	61610-93J00	･ﾌｱｽﾅ	3		
19	61621-93J01	･ﾌﾞﾗｹｯﾄ,ﾌｱｽﾅ	3		
20	09329-10022	･ｸｯｼｮﾝ	3		

DF250T

DF250_000_018_420C
ENGINE COVER

FIG.420C

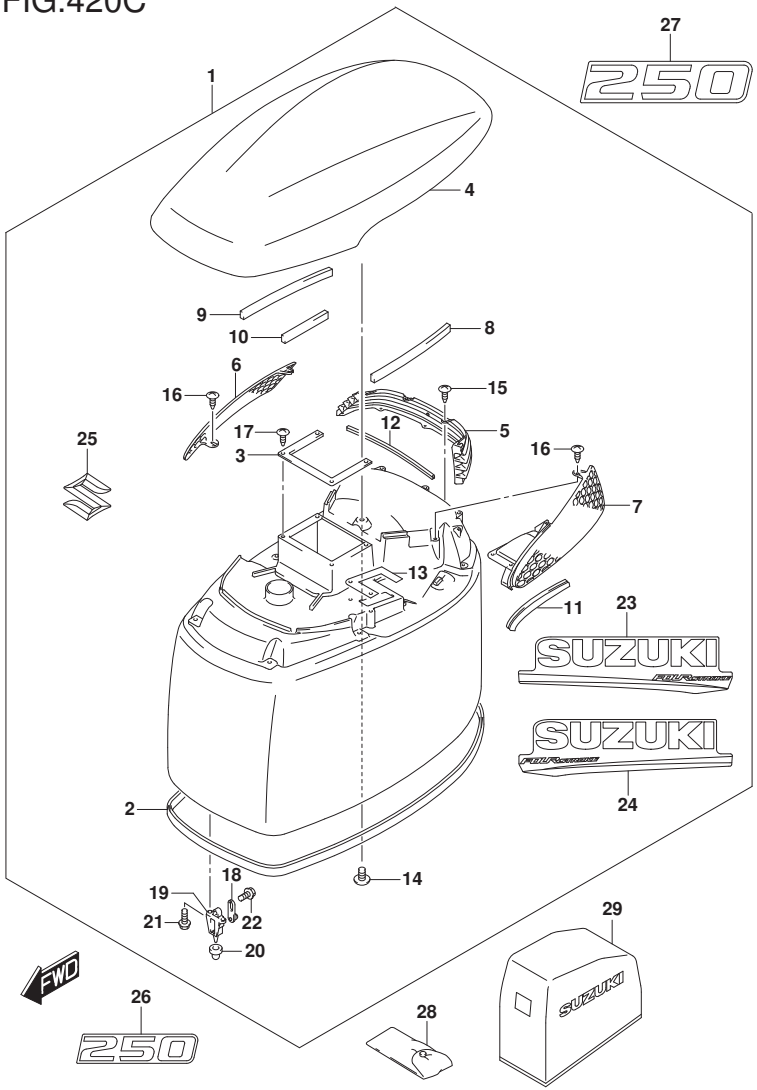

FIG.420C (1-J-12) ｴﾝｼﾞﾝ ｶﾊﾞｰ (DF250T)

見出番号	品　番	品　名	使用個数	備　考	標準作業時間
21	01547-06167	･ﾎﾞﾙﾄ	6		
22	01550-06127	･ﾎﾞﾙﾄ	3		
23-1	61443-96J50	･ｽﾄﾗｲﾌﾟ,ｴﾝｼﾞﾝｶﾊﾞｰｽﾀｰﾎﾞｰﾄﾞ	1	FOR YAY ﾌﾞﾗｯｸ	
23-2	61443-96J60	･ｽﾄﾗｲﾌﾟ,ｴﾝｼﾞﾝｶﾊﾞｰｽﾀｰﾎﾞｰﾄﾞ	1	FOR Y5S ﾎﾜｲﾄ	
24-1	61453-96J50	･ｽﾄﾗｲﾌﾟ,ｴﾝｼﾞﾝｶﾊﾞｰﾎﾞｰﾄ	1	FOR YAY ﾌﾞﾗｯｸ	
24-2	61453-96J60	･ｽﾄﾗｲﾌﾟ,ｴﾝｼﾞﾝｶﾊﾞｰﾎﾞｰﾄ	1	FOR Y5S ﾎﾜｲﾄ	
25	68111-93J00	･ｴﾝﾌﾞﾚﾑ,S	1		
26-1	61422-93JD0	ﾏｰｸ,ｴﾝﾌﾞﾚﾑﾌﾛﾝﾄ(250)	1	FOR YAY ﾌﾞﾗｯｸ	
26-2	61422-93JE0	ﾏｰｸ,ｴﾝﾌﾞﾚﾑﾌﾛﾝﾄ(250)	1	FOR Y5S ﾎﾜｲﾄ	
27-1	61435-93JC0	ﾏｰｸ,ｴﾝﾌﾞﾚﾑﾘﾔ(250)	1	FOR YAY ﾌﾞﾗｯｸ	
27-2	61435-93JD0	ﾏｰｸ,ｴﾝﾌﾞﾚﾑﾘﾔ(250)	1	FOR Y5S ﾎﾜｲﾄ	
28	09800-81835	ﾂｰﾙｾｯﾄ	1		
29	68110-96J01	ｶﾊﾞｰ,ｳｴｻﾞ	1	OPT	

DF250T

DF250_000_018_420C
ENGINE COVER

FIG.430A

FIG.430A (1-J-13) ﾌｭｰｴﾙ ﾎｰｽ

見出番号	品　番	品　名	使用個数	備　考	標　準 作業時間
1	65700-93J11	ﾎｰｽ,ﾌｭｰｴﾙ(ﾀﾝｸﾂｰｴﾝｼﾞﾝ)	1		
2	65770-93J12	･ﾎﾟﾝﾌﾟ,ｽｸｲｽﾞ	1		
3	09401-13423	ｸﾘｯﾌﾟ	2		

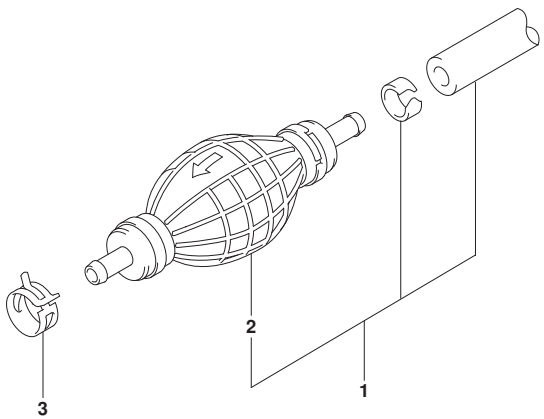

DF250_000_018_430A
FUEL HOSE

FIG.442A

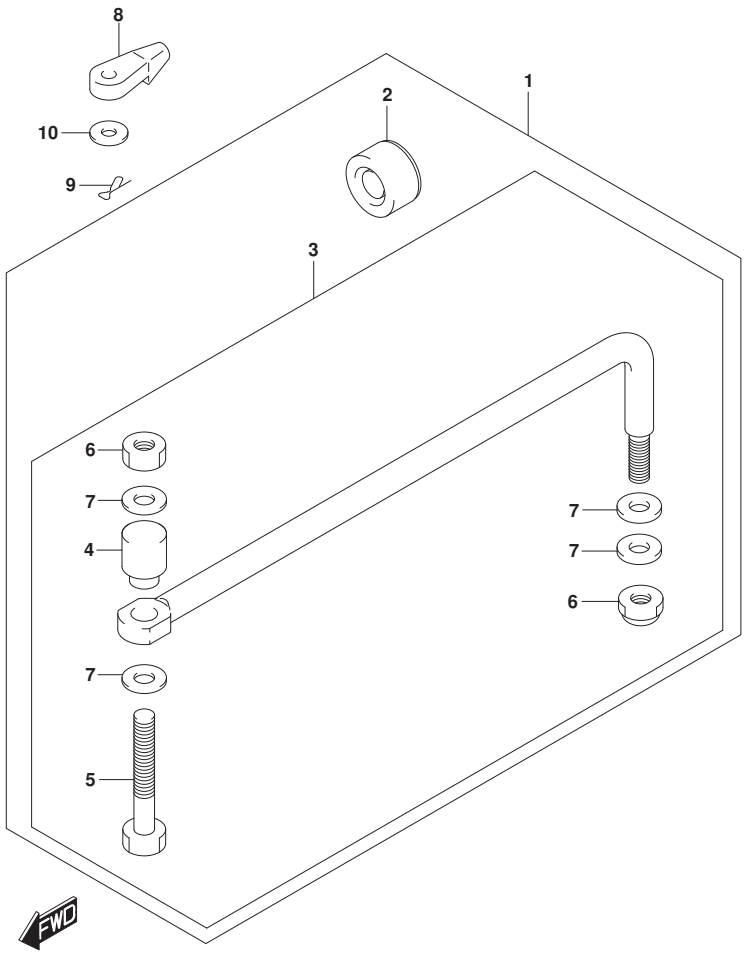

FIG.442A (1-J-14) ﾄﾞﾗｯｸﾞ ﾘﾝｸ

見出番号	品　番	品　名	使用個数	備　考	標　準 作業時間
1	67700-93J00	ﾘﾝｸｾｯﾄ,ﾄﾞﾗｯｸﾞ	1	OPT	
2	41161-94400	･ｼｰﾙ,ｽﾃｱﾘﾝｸﾞｹｰﾌﾞﾙ	1	OPT	
3	67701-87J11	･ﾘﾝｸｱｯｼ,ﾄﾞﾗｯｸﾞ	1	OPT	
4	67721-87J00	･･ｽﾍﾟｰｻ	1	OPT	
5	67725-99E00	･･ﾎﾞﾙﾄ,ﾄﾞﾗｯｸﾞﾘﾝｸ	1	OPT	
6	67726-99E00	･･ﾅｯﾄ,ﾛｯｸ	2	OPT	
7	67728-99E00	･･ﾜｯｼｬ	4	OPT	
8	67467-89J01	ｺﾈｸﾀ	2		
9	09385-06012	ｽﾅｯﾌﾟﾋﾟﾝ	2		
10	09160-06055	ﾜｯｼｬ(7X12X1)	2		

DF250_000_018_442A
DRAG LINK

FIG.460A

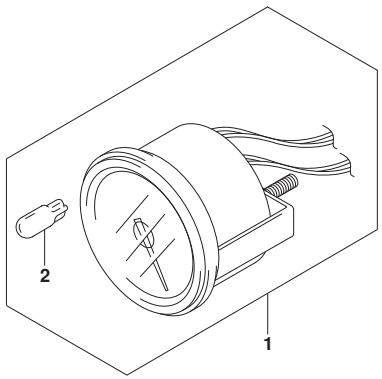

FIG.460A (1-J-15) ﾒｰﾀ

見出番号	品　番	品　名	使用個数	備　考	標　準 作業時間
1-1	34200-93J00	ﾀｺﾒｰﾀｱｯｼ,ｳｲｽﾞﾓﾆﾀ (ﾌﾞﾗｯｸ)	1	ﾌﾞﾗｯｸ	
1-2	34200-93J12	ﾀｺﾒｰﾀｱｯｼ,ｳｲｽﾞﾓﾆﾀ (ﾎﾜｲﾄ)	1	ﾎﾜｲﾄ	
2	09471-12077	･ﾊﾞﾙﾌﾞ(12V1.7W)	1		

DF250_000_018_460A
METER

FIG.501A

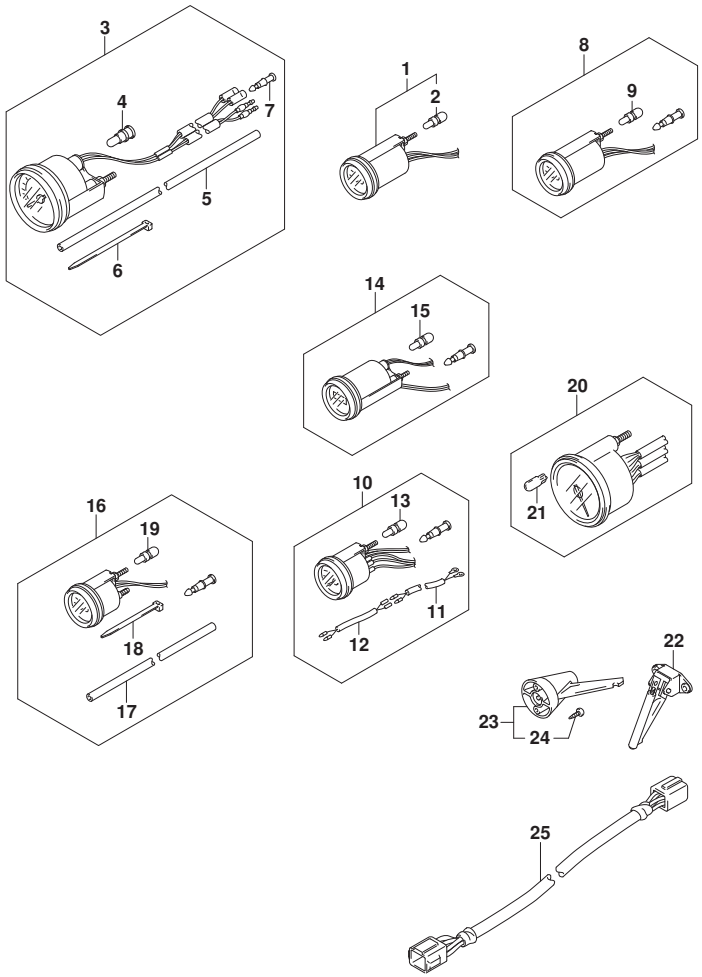

FIG.501A (1-K-2) ｵﾌﾟｼｮﾝ:ﾒｰﾀ

見出番号	品　番	品　名	使用個数	備　考	標準作業時間
1-1	34800-93J00	ﾒｰﾀｱｯｼ,ﾄﾘﾑ (ﾌﾞﾗｯｸ)	1	BLACK	
1-2	34800-93J11	ﾒｰﾀｱｯｼ,ﾄﾘﾑ (ﾎﾜｲﾄ)	1	WHITE	
2	#09471-12108	･ﾊﾞﾙﾌﾞ(12V1.7W,T:6.5)	1		
3-1	34100-93J00	ｽﾋﾟｰﾄﾞﾒｰﾀｱｯｼ,130KM/H (ﾌﾞﾗｯｸ)	1	MAX 130KM/H BLACK	
3-2	34100-93J11	ｽﾋﾟｰﾄﾞﾒｰﾀｱｯｼ,130KM/H (ﾎﾜｲﾄ)	1	MAX 130KM/H WHITE	
3-3	34100-93J20	ｽﾋﾟｰﾄﾞﾒｰﾀｱｯｼ,80KM/H (ﾌﾞﾗｯｸ)	1	MAX 80KM/H BLACK	
3-4	34100-93J31	ｽﾋﾟｰﾄﾞﾒｰﾀｱｯｼ,80KM/H (ﾎﾜｲﾄ)	1	MAX 80KM/H WHITE	
3-5	34100-93J40	ｽﾋﾟｰﾄﾞﾒｰﾀｱｯｼ,45KNOTS (ﾌﾞﾗｯｸ)	1	MAX 45KNOTS BLACK	
3-6	34100-93J51	ｽﾋﾟｰﾄﾞﾒｰﾀｱｯｼ,45KNOTS (ﾎﾜｲﾄ)	1	MAX 45KNOTS WHITE	
3-7	34100-93J60	ｽﾋﾟｰﾄﾞﾒｰﾀｱｯｼ,65KNOTS (ﾎﾜｲﾄ)	1	MAX 65KNOTS WHITE	
4	09471-12028	･ﾊﾞﾙﾌﾞ(12V3.4W)	1		
5	34191-92E00	･ﾁｭｰﾌﾞ	1		
6	09407-14407	･ｸﾗﾝﾌﾟ(L:145)	2		
7	36615-96300	･ﾀｰﾐﾅﾙ	2		
8-1	34600-93J00	ﾒｰﾀｱｯｼ,ﾎﾞﾙﾃｰｼﾞ (ﾌﾞﾗｯｸ)	1	BLACK	
8-2	34600-93J11	ﾒｰﾀｱｯｼ,ﾎﾞﾙﾃｰｼﾞ (ﾎﾜｲﾄ)	1	WHITE	
9	#09471-12103	･ﾊﾞﾙﾌﾞ(12V3W)	1		
10-1	34300-93J00	ｹﾞｰｼﾞｱｯｼ,ﾌｭｰｴﾙ (ﾌﾞﾗｯｸ)	1	BLACK	
10-2	34300-93J11	ｹﾞｰｼﾞｱｯｼ,ﾌｭｰｴﾙ (ﾎﾜｲﾄ)	1	WHITE	
11	34310-92E00	･ﾘｰﾄﾞｱｯｼ,ﾌｭｰｴﾙ,ｹﾞｰｼﾞ	1		
12	34360-92E00	･ｱﾀﾞﾌﾟﾀ,ﾌｭｰｴﾙｹﾞｰｼﾞ	1		
13	#09471-12103	･ﾊﾞﾙﾌﾞ(12V3W)	1		

DF250_000_018_501A
OPT:METER

FIG.501A

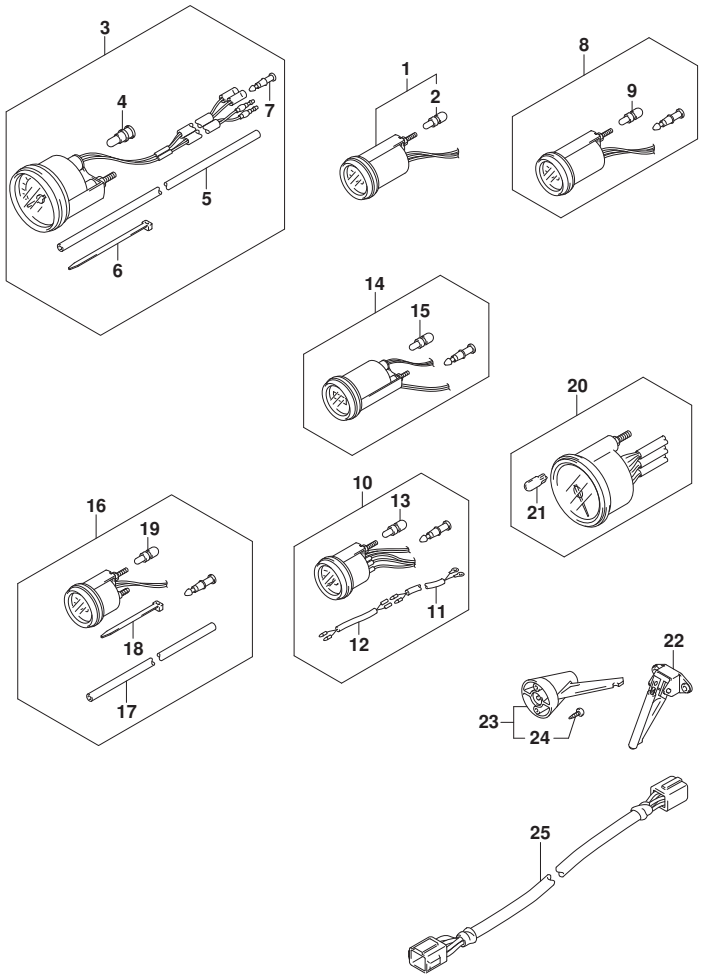

FIG.501A (1-K-3) ｵﾌﾟｼｮﾝ:ﾒｰﾀ

見出番号	品　番	品　名	使用個数	備　考	標　準 作業時間
14-1	34500-93J00	ﾒｰﾀｱｯｼ,ｱﾜｰ (ﾌﾞﾗｯｸ)	1	BLACK	
14-2	34500-93J11	ﾒｰﾀｱｯｼ,ｱﾜｰ (ﾎﾜｲﾄ)	1	WHITE	
15	#09471-12103	･ﾊﾞﾙﾌﾞ(12V3W)	1		
16-1	34650-93J20	ｹﾞｰｼﾞｱｯｼ,ｳｵｰﾀﾌﾟﾚｯｼｬ15PSI ﾌﾞﾗｯｸ	1	15PSI BLACK	
16-2	34650-93J31	ｹﾞｰｼﾞｱｯｼ,ｳｵｰﾀﾌﾟﾚｯｼｬ15PSI(ﾎﾜｲﾄ)	1	15PSI WHITE	
17	34191-92E00	･ﾁｭｰﾌﾞ	1		
18	09407-14407	･ｸﾗﾝﾌﾟ(L:145)	2		
19	#09471-12103	･ﾊﾞﾙﾌﾞ(12V3W)	1		
20-1	34200-93J00	ﾀｺﾒｰﾀｱｯｼ,ｳｲｽﾞﾓﾆﾀ (ﾌﾞﾗｯｸ)	1	BLACK	
20-2	34200-93J12	ﾀｺﾒｰﾀｱｯｼ,ｳｲｽﾞﾓﾆﾀ (ﾎﾜｲﾄ)	1	WHITE	
21	09471-12077	･ﾊﾞﾙﾌﾞ(12V1.7W)	1		
22	34190-87D00	ｾﾝﾀﾞ,ｽﾋﾟｰﾄﾞﾒｰﾀ	1		
23	34190-95500	ｾﾝﾀﾞ,ｽﾋﾟｰﾄﾞﾒｰﾀ	1		
24	03112-0630B	･ｽｸﾘｭ	2		
25	36682-92E00	ﾜｲﾔ,ﾄﾘﾑﾒｰﾀｴｸｽﾃﾝｼｮﾝ(L:6500)	1		

DF250_000_018_501A
OPT:METER

FIG.508A

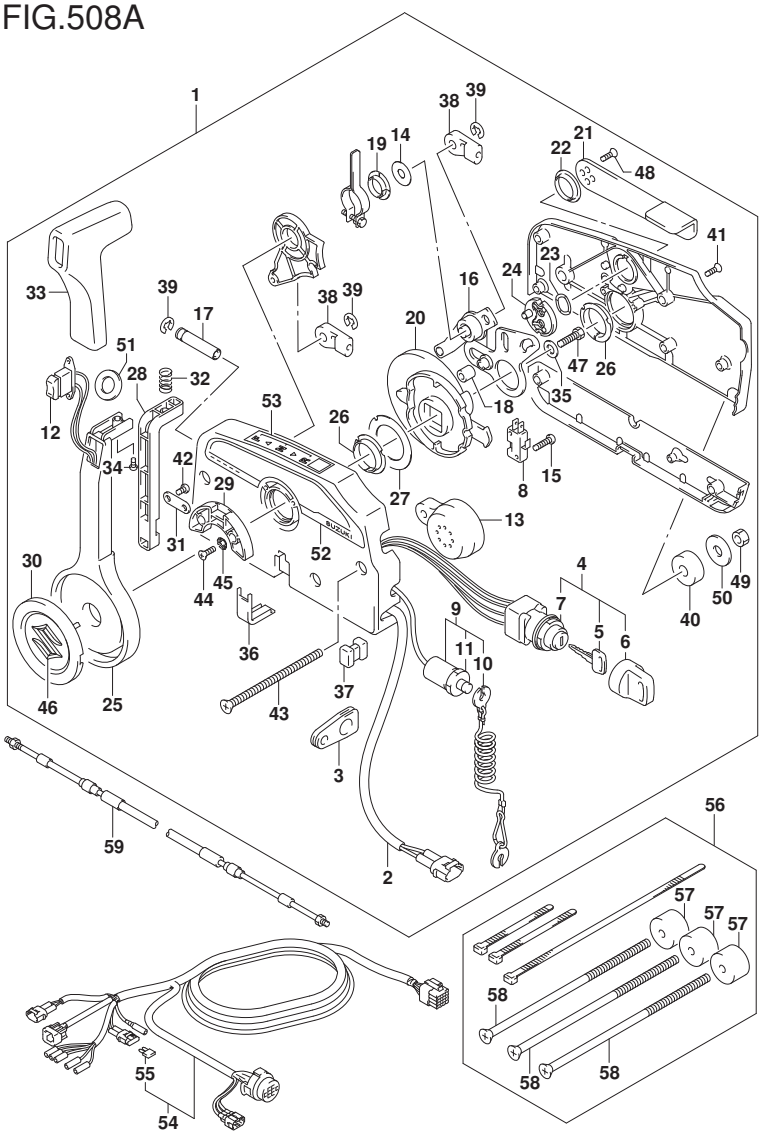

DF250_000_018_508A
OPT:REMOTE CONTROL

FIG.508A (1-K-4) ｵﾌﾟｼｮﾝ:ﾘﾓｰﾄ ｺﾝﾄﾛｰﾙ

見出番号	品番	品名	使用個数	備考	標準作業時間
1	67200-93J51	ﾘﾓｰﾄｺﾝﾄﾛｰﾙｱｯｼ	1		
2	36646-93J01	･ﾜｲﾔｱｯｼ,PTTｽｲｯﾁｱﾀﾞﾌﾟﾀ	1		
3	36628-92E00	･ｸﾞﾛﾒｯﾄ,ﾜｲﾔﾘﾝｸﾞﾊｰﾈｽ	1		
4	37110-93J11	･ｽｲｯﾁｱｯｼ,ｲｸﾞﾆｯｼｮﾝ	1		
5-1	37141-99E00	･･ｷｰ(931)	2		
5-2	37141-99E10	･･ｷｰ(932)	2		
5-3	37141-99E20	･･ｷｰ(933)	2		
5-4	37141-99E30	･･ｷｰ(934)	2		
5-5	37141-99E40	･･ｷｰ(935)	2		
5-6	37141-99E50	･･ｷｰ(936)	2		
5-7	37141-99E60	･･ｷｰ(937)	2		
5-8	37141-99E70	･･ｷｰ(938)	2		
5-9	37141-99E80	･･ｷｰ(939)	2		
5-10	37141-99E90	･･ｷｰ(940)	2		
5-11	37141-99EA0	･･ｷｰ(941)	2		
5-12	37141-99EB0	･･ｷｰ(942)	2		
6	37143-99E00	･･ｷｬｯﾌﾟ,ｷｰ	2		
7	37149-93J00	･･ｷｬｯﾌﾟ,ｼﾘﾝﾀﾞﾎﾞﾃﾞｰ	1		
8	37721-93J91	･ｽｲｯﾁｱｯｼ,ﾆｭｰﾄﾗﾙ	1		
9	37820-93J04	･ｽｲｯﾁｱｯｼ,ｴﾏｼﾞｴﾝｼ	1		
10	37823-92E01	･･ﾌﾟﾚｰﾄｱｯｼ,ｴﾏｼﾞｴﾝｼｽｲｯﾁﾛｯｸ	1		
11	37826-92J00	･･ﾅｯﾄ	1		
12	37850-90J06	･ｽｲｯﾁｱｯｼ,PTT	1		
13	38500-93J90	･ﾌﾞｻﾞｰ,ｳｵｰﾆﾝｸﾞ	1		

FIG.508A

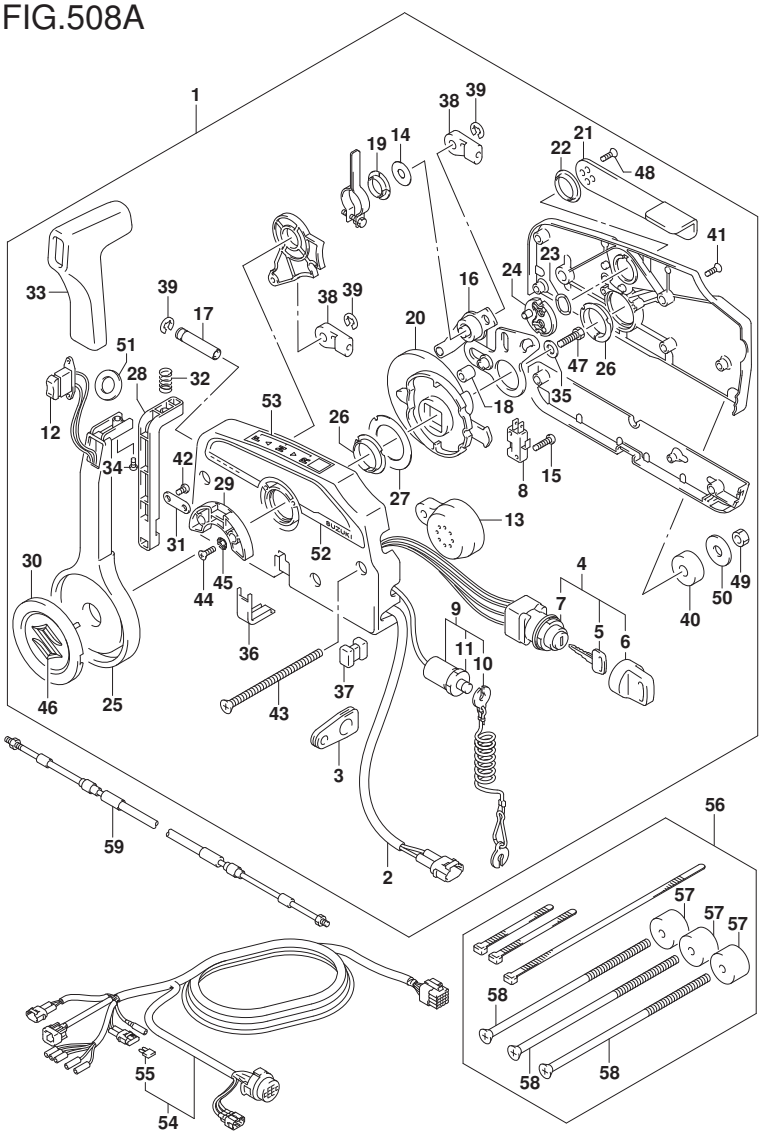

DF250_000_018_508A
OPT:REMOTE CONTROL

FIG.508A (1-K-5) ｵﾌﾟｼｮﾝ:ﾘﾓｰﾄ ｺﾝﾄﾛｰﾙ

見出番号	品番	品名	使用個数	備考	標準作業時間
14	67212-95600	･ﾜｯｼｬ	1		
15	67296-92E11	･ｽｸﾘｭ,ﾆｭｰﾄﾗﾙｽｲｯﾁ	2		
16	67220-95630	･ﾌﾟﾚｰﾄｱｯｼ	1		
17	67223-99E10	･ﾉﾌﾞ,ﾌﾞﾚｰｷｱｼﾞｬｽﾄ	1		
18	67229-95600	･ﾛｰﾗ	1		
19	67232-95600	･ﾌﾞｯｼｭ	1		
20	67238-87D00	･ｷﾞｬ,ﾄﾞﾗｲﾌﾞ	1		
21	67241-99E10	･ﾚﾊﾞｰ,ﾌﾘｰｽﾛｯﾄﾙ	1		
22	67243-95600	･ﾌﾞｯｼｭ	1		
23	67244-95600	･ｳｴｰﾌﾞﾜｯｼｬ	1		
24	67245-95600	･ﾄﾞﾗﾑ,ﾌﾘｰｽﾛｯﾄﾙ	1		
25	67251-99E20	･ﾚﾊﾞｰ,ﾊﾝﾄﾞﾙ	1		
26	67252-95600	･ﾌﾞｯｼｭ	2		
27	67253-95600	･ﾜｯｼｬ	1		
28	67255-99E10	･ｱｰﾑ,ﾛｯｸ	1		
29	67256-95600	･ﾎﾙﾀﾞ,ﾆｭｰﾄﾗﾙﾛｯｸ	1		
30	67257-99E10	･ｷｬｯﾌﾟ,ﾚﾊﾞｰ	1		
31	67258-99E00	･ﾌﾞﾗｹｯﾄ	1		
32	67259-87D00	･ｽﾌﾟﾘﾝｸﾞ,ﾆｭｰﾄﾗﾙｱｰﾑ	1		
33	67261-99E10	･ｸﾞﾘｯﾌﾟ	1		
34	67296-94310	･ｽｸﾘｭ	1		
35	67264-95600	･ﾜｯｼｬ	1		
36	67267-93J00	･ｶﾊﾞｰ,ﾜｲﾔ	1		
37	67273-95600	･ｽﾍﾟｰｻ	1		
38	67275-95600	･ｴﾝﾄﾞ,ｹｰﾌﾞﾙ	2		
39	67292-94300	･Eﾘﾝｸﾞ	3		

FIG.508A

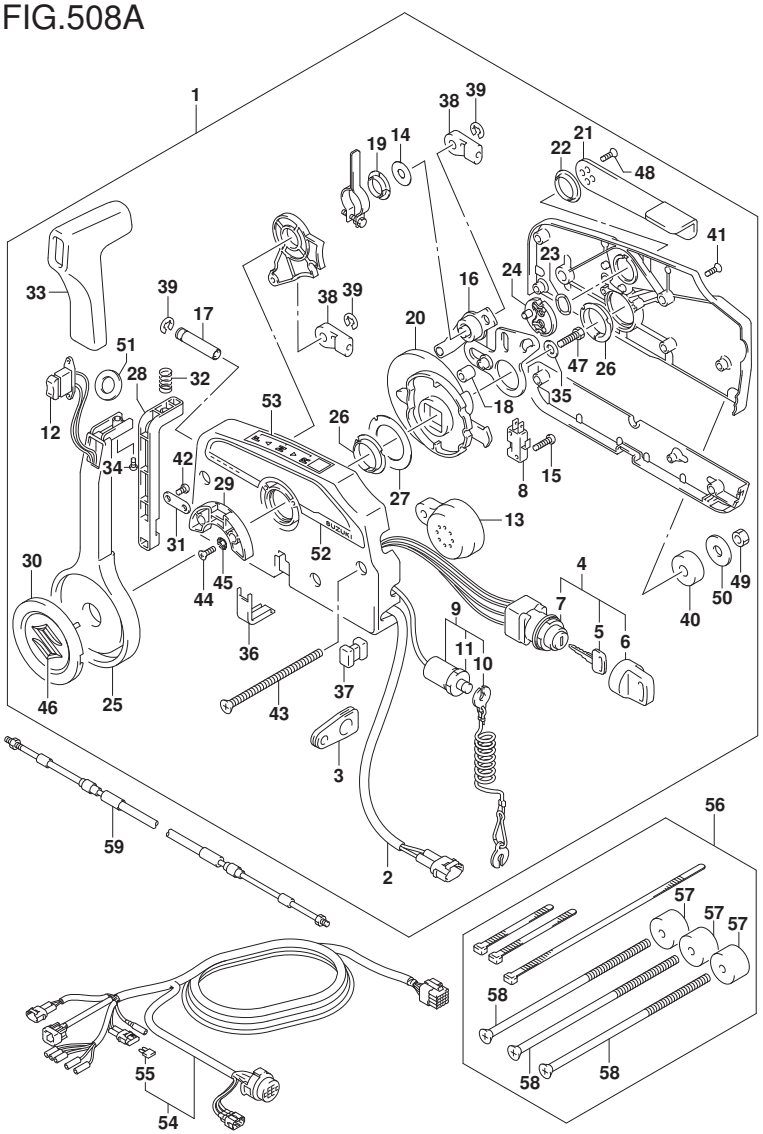

DF250_000_018_508A
OPT:REMOTE CONTROL

FIG.508A (1-K-6) ｵﾌﾟｼｮﾝ:ﾘﾓｰﾄ ｺﾝﾄﾛｰﾙ

見出番号	品　番	品　名	使用個数	備　考	標準作業時間
40	67294-95600	･ｽﾍﾟｰｻ	3		
41	67296-90J10	･ｽｸﾘｭ,ﾘﾔｶﾊﾞｰ	5		
42	67296-94300	･ｽｸﾘｭ(4X10)	2		
43	67296-95600	･ｽｸﾘｭ	3		
44	67296-95610	･ｽｸﾘｭ	2		
45	67297-95600	･ﾜｯｼﾔ	2		
46	77811-54GB0-0PG	･ｴﾝﾌﾞﾚﾑ,ﾘﾔﾏｰｸS(ｸﾛｰﾑ)	1		
47	09100-08232	･ﾎﾞﾙﾄ(8X30)	1		
48	09126-05003	･ｽｸﾘｭ(5X12)	2		
49	09140-06020	･ﾅｯﾄ	3		
50	09160-06104	･ﾜｯｼﾔ(6.5X24X2)	3		
51	37859-90J00	･ｽﾍﾟｰｻ	1		
52	67282-94L00	･ﾃﾞｶｰﾙ,ﾘﾓｺﾝｻｲﾄﾞ	1		
53	67284-94L00	･ﾏｰｸ,ﾊﾝﾄﾞﾙﾚﾊﾞｰ	1		
54-1	36620-93J02	ﾜｲﾔｱｯｼ,ﾘﾓｰﾄｺﾝﾄﾛｰﾙ	1	L:5000	
54-2	36620-93J52	ﾜｲﾔｱｯｼ,ﾘﾓｰﾄｺﾝﾄﾛｰﾙ	1	L:3500	
54-3	36620-93J62	ﾜｲﾔｱｯｼ,ﾘﾓｰﾄｺﾝﾄﾛｰﾙ	1	L:6500	
55	09481-10501	･ﾌｭｰｽﾞ(10A)	1		
56	67140-95600	ｱﾀｯﾁﾒﾝﾄｷｯﾄ,ﾂｲﾝﾘﾓｺﾝ	1		
57	67294-95600	･ｽﾍﾟｰｻ	3		
58	67296-95621	･ｽｸﾘｭ(L:165)	3		

FIG.508A

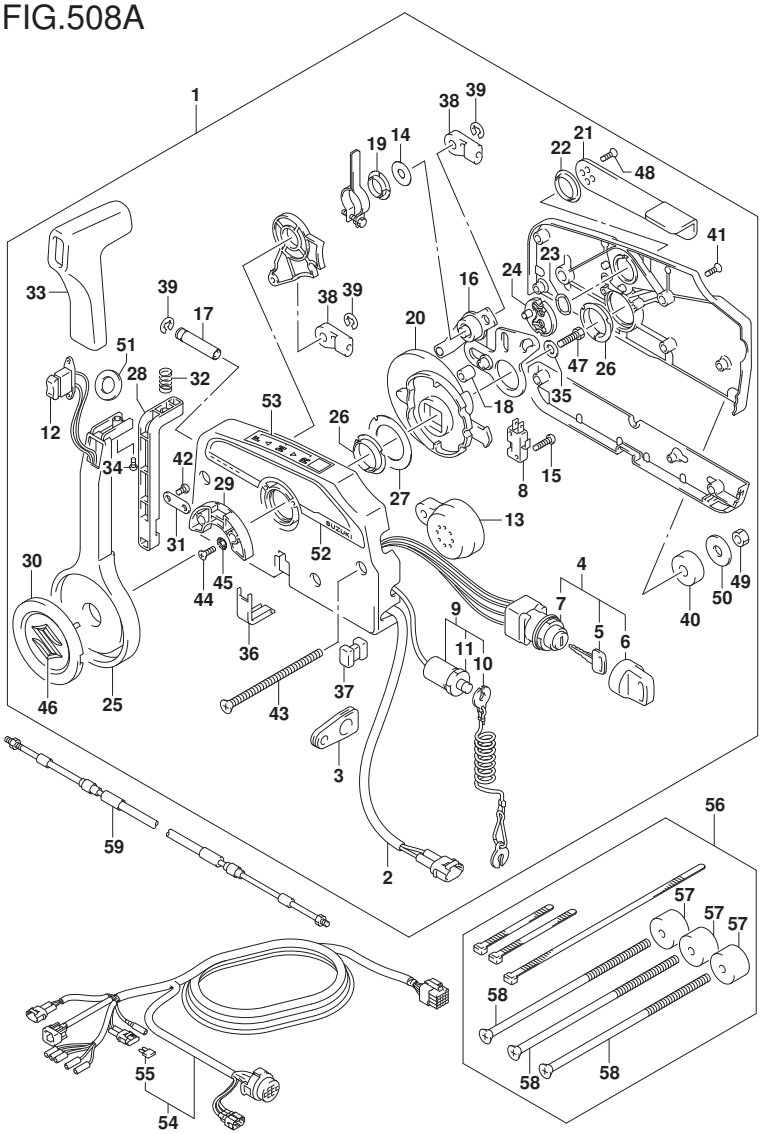

DF250_000_018_508A
OPT:REMOTE CONTROL

FIG.508A (1-K-7) ｵﾌﾟｼｮﾝ:ﾘﾓｰﾄ ｺﾝﾄﾛｰﾙ

見出番号	品　番	品　名	使用個数	備　考	標　準 作業時間
59-1	67320-93J00	ｹｰﾌﾞﾙｱｯｼ,ﾘﾓｺﾝ(8F:2.4M)	2		
59-2	67320-93J10	ｹｰﾌﾞﾙｱｯｼ,ﾘﾓｺﾝ(10F:3.1M)	2		
59-3	67320-93J20	ｹｰﾌﾞﾙｱｯｼ,ﾘﾓｺﾝ(12F:3.7M)	2		
59-4	67320-93J30	ｹｰﾌﾞﾙｱｯｼ,ﾘﾓｺﾝ(14F:4.2M)	2		
59-5	67320-93J40	ｹｰﾌﾞﾙｱｯｼ,ﾘﾓｺﾝ(16F:4.8M)	2		
59-6	67320-93J50	ｹｰﾌﾞﾙｱｯｼ,ﾘﾓｺﾝ(18F:5.4M)	2		
59-7	67320-93J60	ｹｰﾌﾞﾙｱｯｼ,ﾘﾓｺﾝ(20F:6.1M)	2		
59-8	67320-93J70	ｹｰﾌﾞﾙｱｯｼ,ﾘﾓｺﾝ(22F:6.7M)	2		
59-9	67320-93J80	ｹｰﾌﾞﾙｱｯｼ,ﾘﾓｺﾝ(24F:7.3M)	2		

FIG.517A

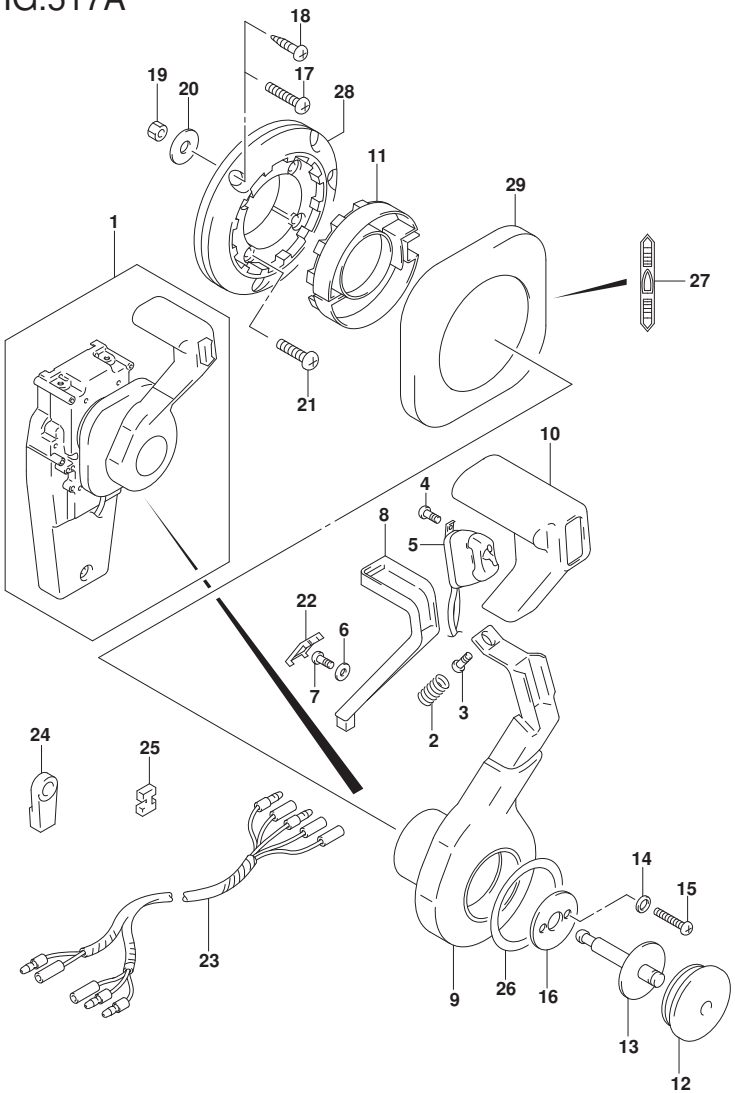

FIG.517A (1-K-8) ｵﾌﾟｼｮﾝ:ｺﾝｼｰﾙﾄﾞ ﾘﾓｺﾝ (1)

見出番号	品番	品名	使用個数	備考	標準作業時間
1	67200-93J33	ﾘﾓｰﾄｺﾝﾄﾛｰﾙｱｯｼ,ｺﾝｼｰﾙ	1		
2	67298-92E50	・ｽﾌﾟﾘﾝｸﾞ	1		
3	67296-94310	・ｽｸﾘｭ	1		
4	67295-92E10	・ｽｸﾘｭ	2		
5	37850-92E27	・ｽｲｯﾁｱｯｼ,PTT	1		
6	67288-92E60	・ﾜｯｼｬ	1		
7	09125-04021	・ｽｸﾘｭ(4X20)	1		
8	67255-92E50	・ｱｰﾑ,ﾆｭｰﾄﾗﾙﾛｯｸ	1		
9	67251-92E50	・ﾚﾊﾞｰ,ﾊﾝﾄﾞﾙ	1		
10	67261-92E50	・ｸﾞﾘｯﾌﾟ	1		
11	67256-92E50	・ﾎﾙﾀﾞ,ﾆｭｰﾄﾗﾙﾛｯｸ	1		
12	67257-92E00	・ｷｬｯﾌﾟ,ﾚﾊﾞｰ	1		
13	67242-92E50	・ｼｬﾌﾄ,ﾌﾘｰｱｷｭﾑﾚｰﾀ	1		
14	67288-92E20	・ﾜｯｼｬ	6		
15	67296-88D10	・ｽｸﾘｭ(5X16)	4		
16	67288-92E70	・ﾜｯｼｬ	1		
17	67296-88D20	・ｽｸﾘｭ	3		
18	67295-92E50	・ｽｸﾘｭ	3		
19	67287-92E50	・ﾅｯﾄ	3		
20	09160-06104	・ﾜｯｼｬ(6.5X24X2)	3		
21	67296-88D30	・ｽｸﾘｭ	4		
22	67254-92E50	・ｶﾊﾞｰ,ﾛｯｸｱｰﾑ	1		

DF250_000_018_517A
OPT:CONCEALED REMOCON (1)

FIG.517A

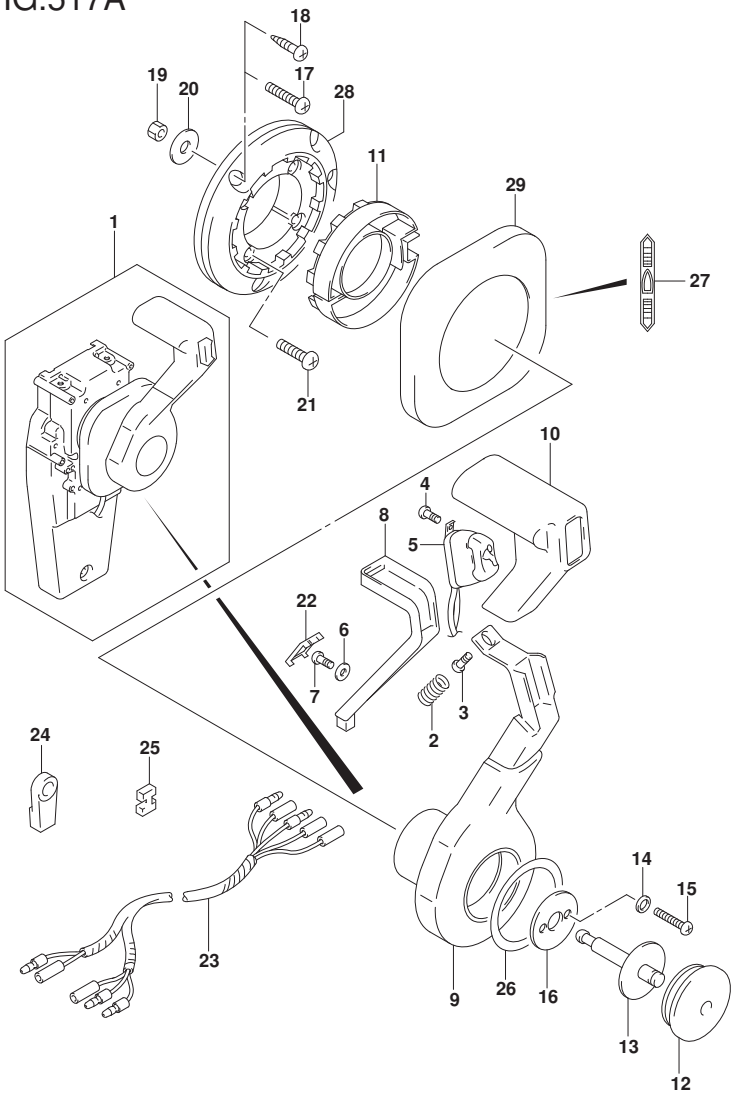

FIG.517A (1-K-9) ｵﾌﾟｼｮﾝ:ｺﾝｼｰﾙﾄﾞ ﾘﾓｺﾝ (1)

見出番号	品　番	品　名	使用個数	備　考	標　準 作業時間
23	36890-93J00	･ﾜｲﾔ,ﾆｭｰﾄﾗﾙ/PTTｽｲｯﾁ	1		
24	67275-95600	･ｴﾝﾄﾞ,ｹｰﾌﾞﾙ	2		
25	67273-95600	･ｽﾍﾟｰｻ	1		
26	67283-92E50	･ﾃﾞｶｰﾙ,ﾚﾊﾞｰ	1		
27	67284-92E50	･ﾃﾞｶｰﾙ,ｸﾗｯﾁ	1		
28	67274-92E50	･ﾍﾞｰｽ	1		
29	67211-92E50	･ｶﾊﾞｰ	1		

DF250_000_018_517A
OPT:CONCEALED REMOCON (1)

FIG.518A

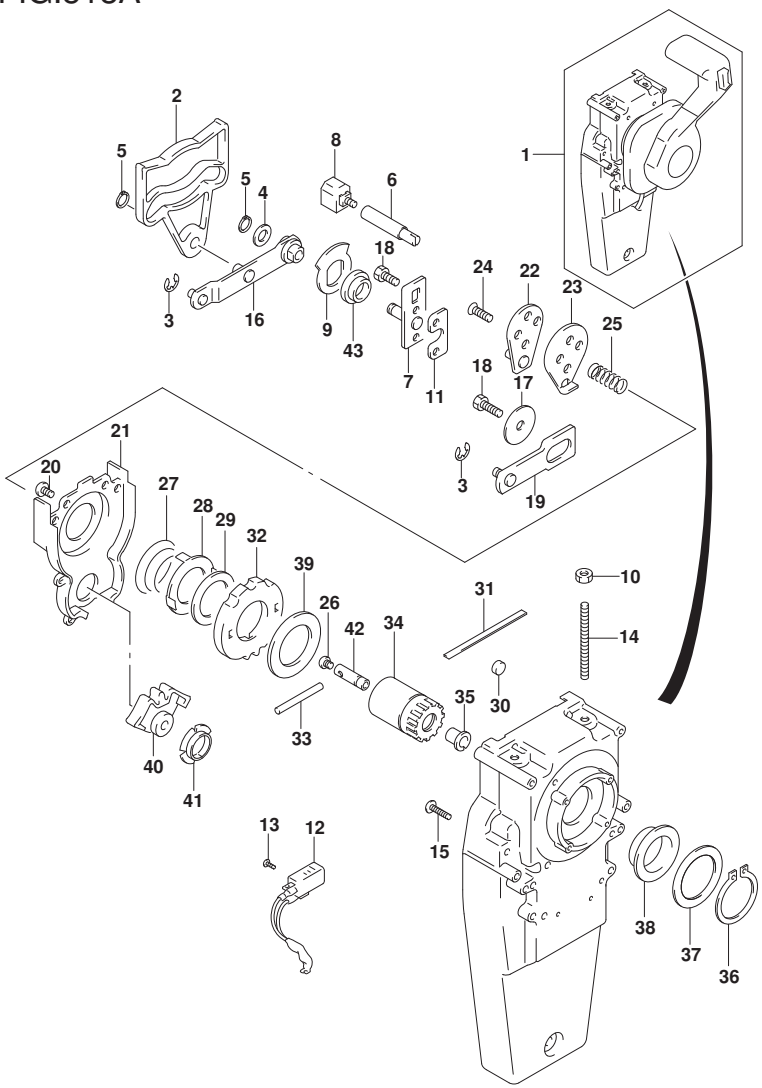

FIG.518A (1-K-10) ｵﾌﾟｼｮﾝ:ｺﾝｼｰﾙﾄﾞ ﾘﾓｺﾝ (2)

見出番号	品番	品名	使用個数	備考	標準作業時間
1	67200-93J33	ﾘﾓｰﾄｺﾝﾄﾛｰﾙｱｯｼ,ｺﾝｼｰﾙ	1		
2	67222-92E50	･ﾌﾟﾚｰﾄ	1		
3	67292-94300	･Eﾘﾝｸﾞ	3		
4	67288-92E10	･ﾜｯｼｬ	1		
5	67291-92E00	･ﾘﾝｸﾞ,ｽﾅｯﾌﾟ	2		
6	67223-92E50	･ﾌﾞﾚｰｷｱｼﾞｬｽﾄ	1		
7	67221-92E50	･ﾎﾙﾀﾞｱｯｼ	1		
8	67224-92E50	･ﾌﾞﾚｰｷｼｭｰｱｯｼ	1		
9	67225-92E50	･ﾃﾞｨｽｸ,ﾌﾞﾚｰｷ	1		
10	09140-06020	･ﾅｯﾄ	2		
11	67294-92E00	･ｽﾍﾟｰｻ	1		
12	37721-95500	･ｽｲｯﾁｱｯｼ,ﾆｭｰﾄﾗﾙ	1		
13	67296-92E11	･ｽｸﾘｭ,ﾆｭｰﾄﾗﾙｽｲｯﾁ	2		
14	67226-92E10	･ﾎﾞﾙﾄ,ｽﾄｯﾊﾟﾘｬ	2		
15	67296-92E20	･ｽｸﾘｭ(5X25)	2		
16	67240-92E50	･ｽﾛｯﾄﾙｱｰﾑｱｯｼ	1		
17	67228-92E00	･ﾜｯｼｬ	1		
18	67286-92E00	･ﾎﾞﾙﾄ(6X18)	3		
19	67230-92E00	･ｼﾌﾄｱｰﾑｱｯｼ	1		
20	09125-05042	･ｽｸﾘｭ(5X10)	11		
21	67234-92E00	･ｹｰｽ,ｷﾞｬ	1		
22	67245-92E00	･ﾚﾊﾞｰｱｯｼ,ｽﾛｯﾄﾙ	1		
23	67227-92E00	･ｽﾄｯﾊﾟ	1		
24	67296-88D10	･ｽｸﾘｭ(5X16)	2		
25	67225-92E00	･ｽﾌﾟﾘﾝｸﾞ	1		
26	09125-04004	･ｽｸﾘｭ(4X6)	1		

DF250_000_018_518A
OPT:CONCEALED REMOCON (2)

FIG.518A

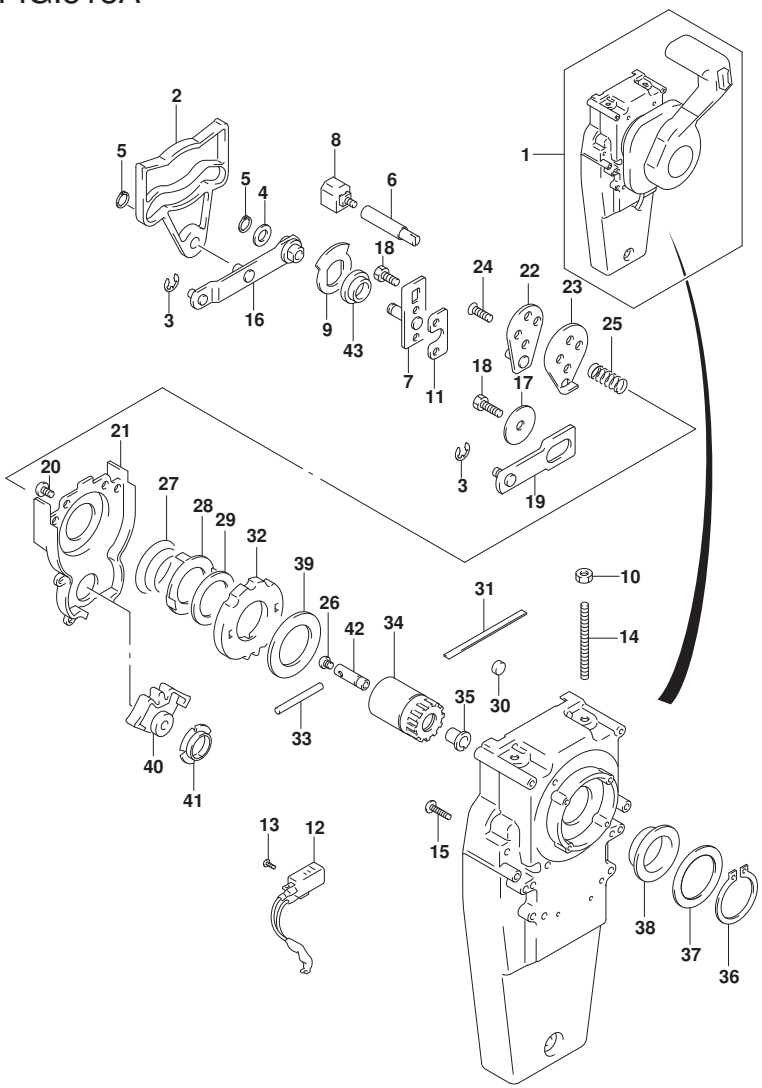

FIG.518A (1-K-11) ｵﾌﾟｼｮﾝ:ｺﾝｼｰﾙﾄﾞ ﾘﾓｺﾝ (2)

見出番号	品　番	品　名	使用個数	備　考	標　準 作業時間
27	67233-92E00	･ｽﾌﾟﾘﾝｸﾞ	1		
28	67235-92E00	･ﾌﾟﾚｰﾄ,ｼﾌﾄﾛｯｸ	1		
29	67239-92E10	･ﾌﾟﾚｰﾄ,ｼﾌﾄﾋﾟﾝ	1		
30	67236-92E00	･ﾛｰﾗ	1		
31	67237-92E01	･ｽﾌﾟﾘﾝｸﾞ	5		
32	67238-92E50	･ｷﾞﾔ,ﾄﾞﾗｲﾌﾞ	1		
33	67239-92E00	･ﾋﾟﾝ	1		
34	67246-92E50	･ｼﾔﾌﾄ,ﾄﾞﾗｲﾌﾞ	1		
35	67252-92E00	･ﾌﾞｯｼｭ	1		
36	67291-92E10	･ﾘﾝｸﾞ,ｽﾅｯﾌﾟ	1		
37	67253-92E10	･ﾜｯｼﾔ	1		
38	67252-92E10	･ﾌﾞｯｼｭ	1		
39	67253-95600	･ﾜｯｼﾔ	1		
40	67231-92E00	･ｷﾞﾔ,ｼﾌﾄ	1		
41	67232-95600	･ﾌﾞｯｼｭ	1		
42	67241-92E50	･ﾛｯﾄﾞ,ﾌﾘｰｱｷｭﾑﾚｰﾀ	1		
43	67232-92E50	･ﾌﾞｯｼｭ	1		

DF250_000_018_518A
OPT:CONCEALED REMOCON (2)

FIG.521A

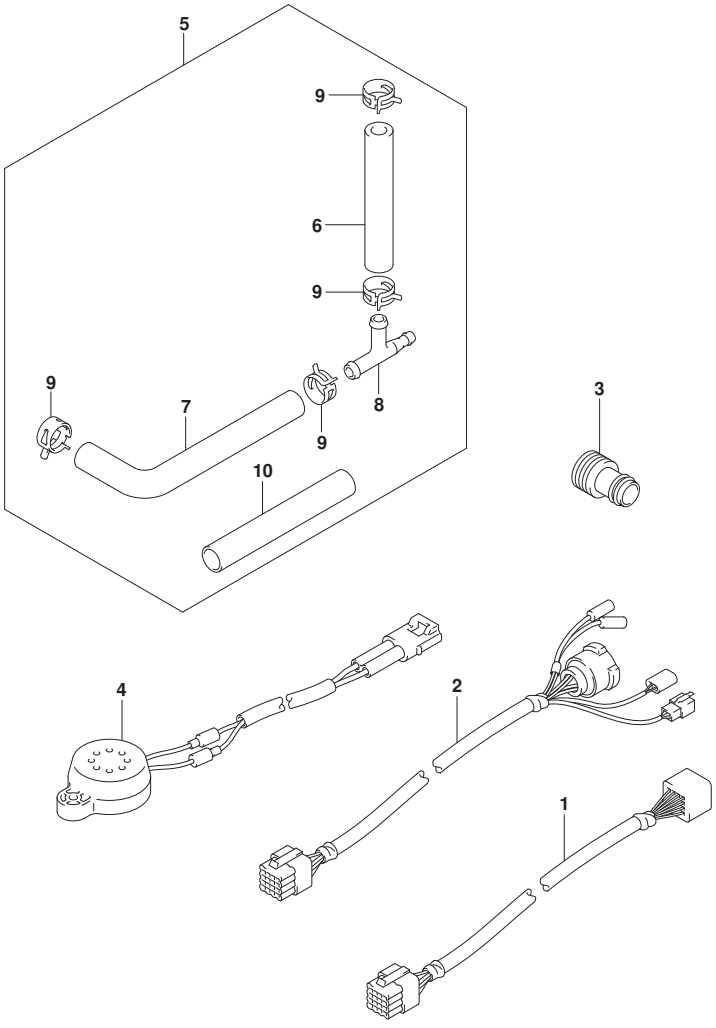

FIG.521A (1-K-12) ｵﾌﾟｼｮﾝ:ﾊｰﾈｽ

見出番号	品　番	品　名	使用個数	備　考	標　準 作業時間
1-1	36620-93J10	ﾜｲﾔｱｯｼ,ﾘﾓｺﾝｴｸｽﾃﾝｼｮﾝ(L:2000)	1	L:2000	
1-2	36620-93J40	ﾜｲﾔｱｯｼ,ﾘﾓｺﾝｴｸｽﾃﾝｼｮﾝ(L:3000)	1	L:3000	
2	36620-93J30	ﾜｲﾔｱｯｼ,ﾘﾓｺﾝ(L:2000)	1	L:2000	
3	17917-87L00	ｺﾈｸﾀ,ﾌﾗｯｼｭｳｵｰﾀ	1		
4	38500-93J00	ﾌﾞｻﾞｰｱｯｼ,ｳｵｰﾆﾝｸﾞ	1		
5	34660-93J00	ｷｯﾄ,ｳｵｰﾀﾌﾟﾚｯｼｬｹﾞｰｼﾞ	1		
6	09352-50903-600	･ﾎｰｽ(5X9X600)	1	L:600->110	
7	09352-50903-00B	･ﾎｰｽ(5X9X2000)	1	L:2000->750	
8	09367-06006	･3ｳｴｲ	1		
9	09401-08413	･ｸﾘｯﾌﾟ	4		
10	18498-87JC0	･ﾌﾟﾛﾃｸﾀ,ﾎｰｽ(9.5X11.5X450)	1	L:450->390	

DF250_000_018_521A
OPT:HARNESS

FIG.530A

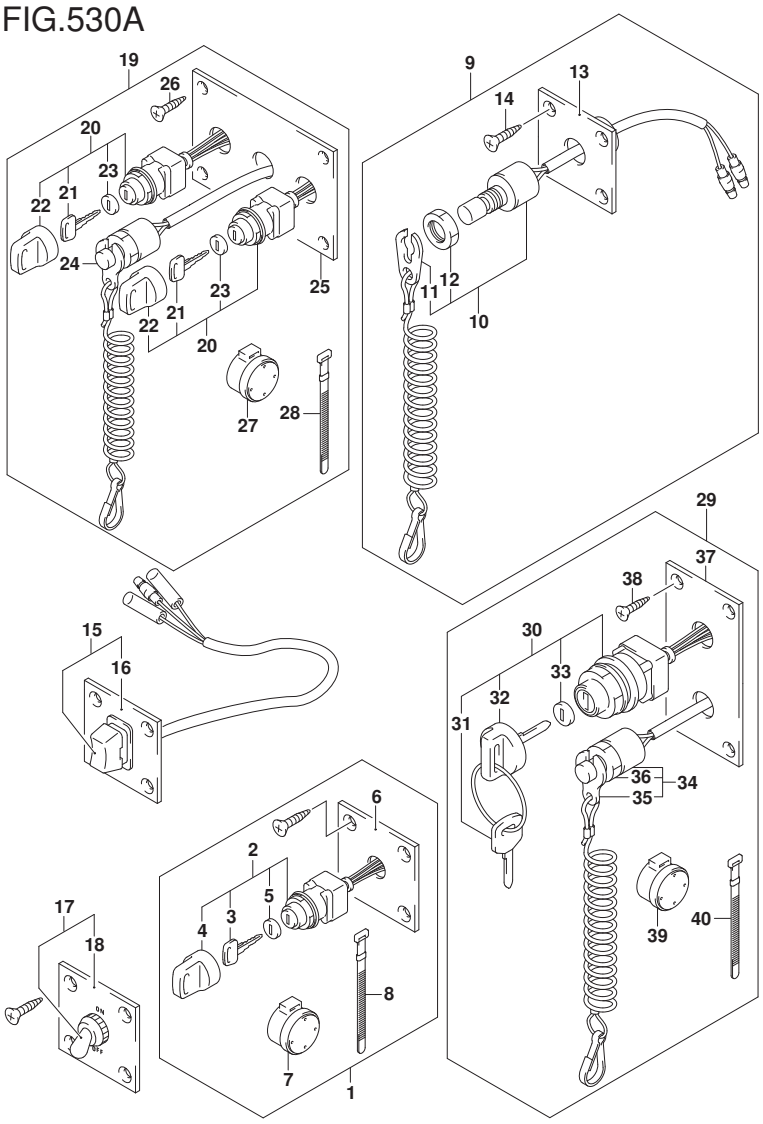

DF250_000_018_530A
OPT:SWITCH

FIG.530A (1-K-13) ｵﾌﾟｼｮﾝ:ｽｲｯﾁ

見出番号	品　番	品　名	使用個数	備　考	標　準 作業時間
1	37100-96J00	ﾊﾟﾈﾙｱｯｼ,ｲｸﾞﾆｯｼｮﾝｽｲｯﾁ	1		
2	37110-93J01	･ｽｲｯﾁｱｯｼ,ｲｸﾞﾆｯｼｮﾝ	1		
3-1	37141-99E00	･･ｷｰ(931)	2		
3-2	37141-99E10	･･ｷｰ(932)	2		
3-3	37141-99E20	･･ｷｰ(933)	2		
3-4	37141-99E30	･･ｷｰ(934)	2		
3-5	37141-99E40	･･ｷｰ(935)	2		
3-6	37141-99E50	･･ｷｰ(936)	2		
3-7	37141-99E60	･･ｷｰ(937)	2		
3-8	37141-99E70	･･ｷｰ(938)	2		
3-9	37141-99E80	･･ｷｰ(939)	2		
3-10	37141-99E90	･･ｷｰ(940)	2		
3-11	37141-99EA0	･･ｷｰ(941)	2		
3-12	37141-99EB0	･･ｷｰ(942)	2		
4	37143-99E00	･･ｷｬｯﾌﾟ,ｷｰ	1		
5	37149-93J00	･･ｷｬｯﾌﾟ,ｼﾘﾝﾀﾞﾎﾞﾃﾞｰ	1		
6	37139-99E00	･ﾊﾟﾈﾙ,ｲｸﾞﾆｯｼｮﾝｽｲｯﾁ	1		
7	38500-93J90	･ﾌﾞｻﾞｰ,ｳｵｰﾆﾝｸﾞ	1		
8	09407-08401	･ｸﾗﾝﾌﾟ(L:80)	1		
9	37803-93J05	ﾊﾟﾈﾙｱｯｼ,ｴﾏｼﾞｪﾝｼｽｲｯﾁ	1		
10	37820-93J10	･ｽｲｯﾁｱｯｼ,ｴﾏｼﾞｪﾝｼ	1		
11	37823-92E01	･･ﾌﾟﾚｰﾄｱｯｼ,ｴﾏｼﾞｪﾝｼｽｲｯﾁﾛｯｸ	1		
12	37826-92J10	･･ﾅｯﾄ	1		
13	37825-99E10	･ﾊﾟﾈﾙ,ｴﾏｼﾞｪﾝｼｽﾄｯﾌﾟｽｲｯﾁ	1		
14	03122-05165	･ｽｸﾘｭ	4		

FIG.530A

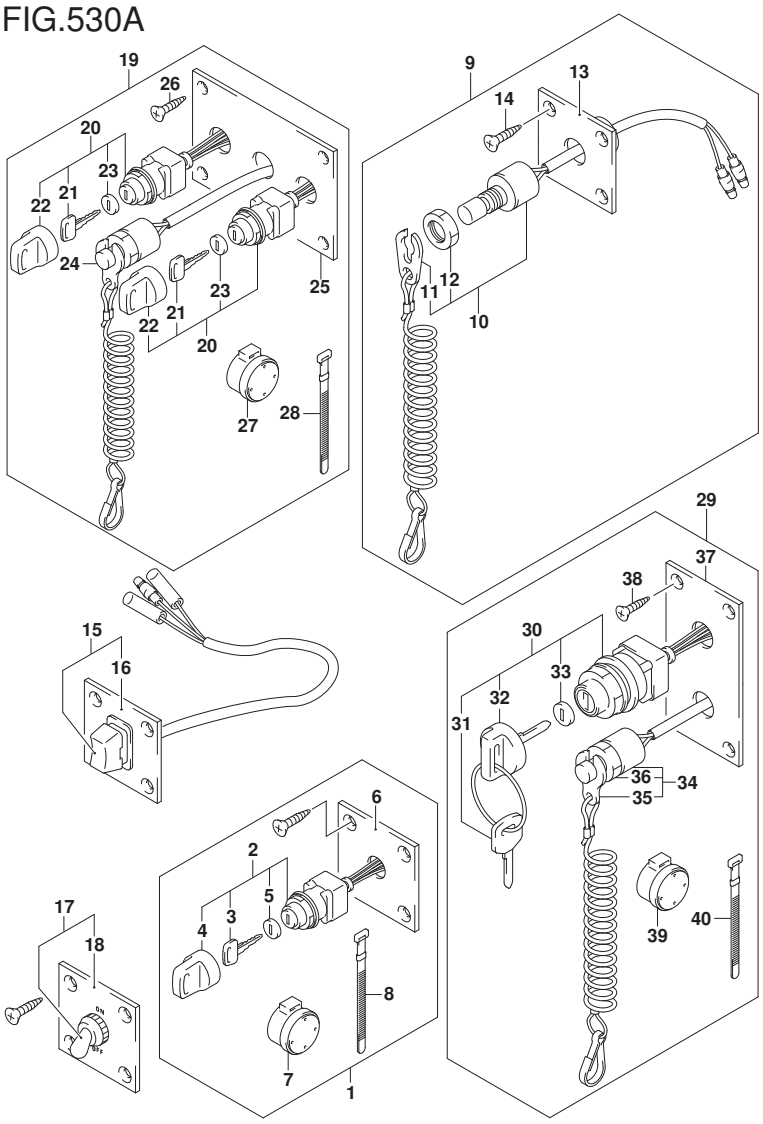

FIG.530A (1-K-14) ｵﾌﾟｼｮﾝ:ｽｲｯﾁ

見出番号	品　番	品　名	使用個数	備　考	標　準 作業時間
15	37805-93J00	ﾊﾟﾈﾙｱｯｼ,PTTｽｲｯﾁ	1		
16	37855-99E00	･ﾊﾟﾈﾙ,PTTｽｲｯﾁ	1		
17	37210-93J00	ﾊﾟﾈﾙｱｯｼ,ﾗｲﾃｲﾝｸﾞｽｲｯﾁ	1		
18	37212-93J00	･ﾊﾟﾈﾙ,ﾗｲﾃｲﾝｸﾞｽｲｯﾁ	1		
19	37100-96J15	ﾊﾟﾈﾙｱｯｼ,ﾃﾞｭｱﾙｴﾝｼﾞﾝｽｲｯﾁ	1		
20	37110-93J01	･ｽｲｯﾁｱｯｼ,ｲｸﾞﾆｯｼｮﾝ	2		
21-1	37141-99E00	･･ｷｰ(931)	4		
21-2	37141-99E10	･･ｷｰ(932)	4		
21-3	37141-99E20	･･ｷｰ(933)	4		
21-4	37141-99E30	･･ｷｰ(934)	4		
21-5	37141-99E40	･･ｷｰ(935)	4		
21-6	37141-99E50	･･ｷｰ(936)	4		
21-7	37141-99E60	･･ｷｰ(937)	4		
21-8	37141-99E70	･･ｷｰ(938)	4		
21-9	37141-99E80	･･ｷｰ(939)	4		
21-10	37141-99E90	･･ｷｰ(940)	4		
21-11	37141-99EA0	･･ｷｰ(941)	4		
21-12	37141-99EB0	･･ｷｰ(942)	4		
22	37143-99E00	･･ｷｬｯﾌﾟ,ｷｰ	2		
23	37149-93J00	･･ｷｬｯﾌﾟ,ｼﾘﾝﾀﾞﾎﾞﾃﾞｰ	2		
24	37820-93JA0	･ｽｲｯﾁｱｯｼ,ｴﾏｼﾞｴﾝｼ	1		
25	37139-99E30	･ﾊﾟﾈﾙ,ｲｸﾞﾆｯｼｮﾝｽｲｯﾁ	1		
26	03121-0516A	･ｽｸﾘｭ	4		
27	38500-93J90	･ﾌﾞｻﾞｰ,ｳｵｰﾆﾝｸﾞ	1		
28	09407-08401	･ｸﾗﾝﾌﾟ(L:80)	1		

DF250_000_018_530A
OPT:SWITCH

FIG.530A

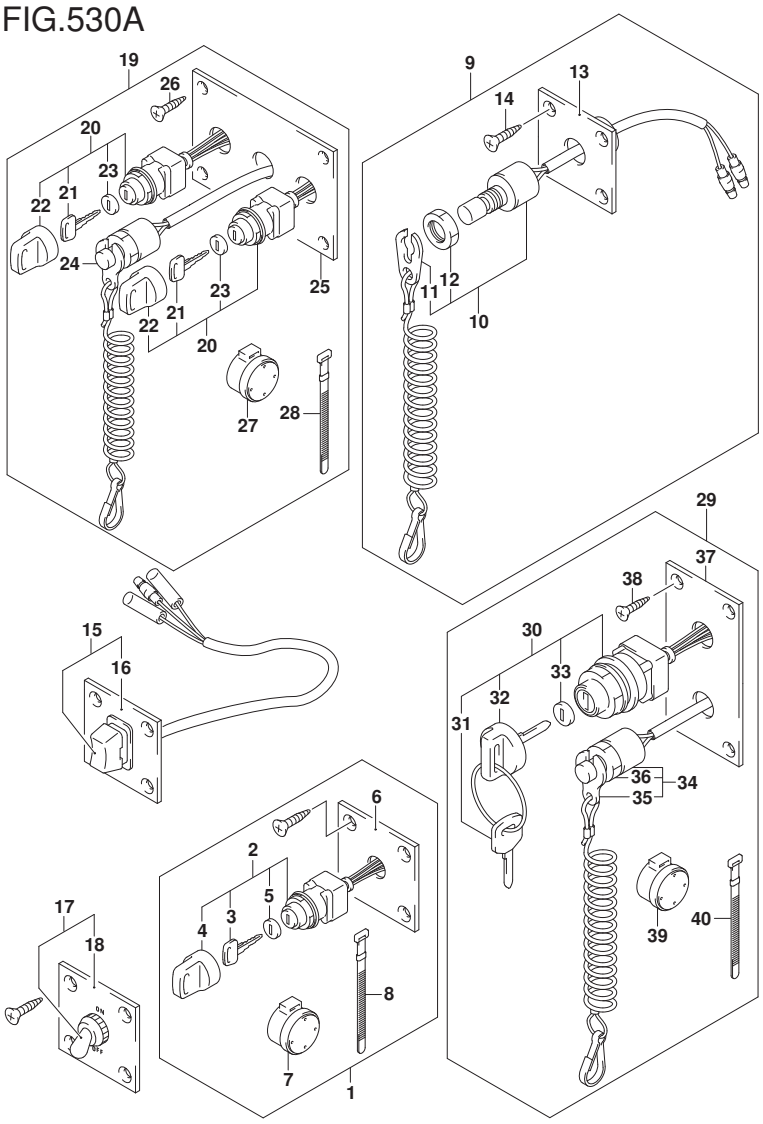

FIG.530A (1-K-15) ｵﾌﾟｼｮﾝ:ｽｲｯﾁ

見出番号	品　番	品　名	使用個数	備　考	標　準 作業時間
29	37100-96J25	ﾊﾟﾈﾙｱｯｼ,ｴﾝｼﾞﾝｽｲｯﾁ	1		
30	37110-93J01	･ｽｲｯﾁｱｯｼ,ｲｸﾞﾆｯｼｮﾝ	1		
31-1	37141-99E00	･･ｷｰ(931)	2		
31-2	37141-99E10	･･ｷｰ(932)	2		
31-3	37141-99E20	･･ｷｰ(933)	2		
31-4	37141-99E30	･･ｷｰ(934)	2		
31-5	37141-99E40	･･ｷｰ(935)	2		
31-6	37141-99E50	･･ｷｰ(936)	2		
31-7	37141-99E60	･･ｷｰ(937)	2		
31-8	37141-99E70	･･ｷｰ(938)	2		
31-9	37141-99E80	･･ｷｰ(939)	2		
31-10	37141-99E90	･･ｷｰ(940)	2		
31-11	37141-99EA0	･･ｷｰ(941)	2		
31-12	37141-99EB0	･･ｷｰ(942)	2		
32	37143-99E00	･･ｷｬｯﾌﾟ,ｷｰ	1		
33	37149-93J00	･･ｷｬｯﾌﾟ,ｼﾘﾝﾀﾞﾎﾞﾃﾞｰ	1		
34	37820-93J04	･ｽｲｯﾁｱｯｼ,ｴﾏｼﾞｴﾝｼ	1		
35	37823-92E01	･･ﾌﾟﾚｰﾄｱｯｼ,ｴﾏｼﾞｴﾝｼｽｲｯﾁﾛｯｸ	1		
36	37826-92J10	･･ﾅｯﾄ	1		
37	37139-99E40	･ﾊﾟﾈﾙ,ｲｸﾞﾆｯｼｮﾝｽｲｯﾁ	1		
38	03121-0516A	･ｽｸﾘｭ	4		
39	38500-93J90	･ﾌﾞｻﾞｰ,ｳｵｰﾆﾝｸﾞ	1		
40	09407-08401	･ｸﾗﾝﾌﾟ(L:80)	1		

DF250_000_018_530A
OPT:SWITCH

FIG.541A

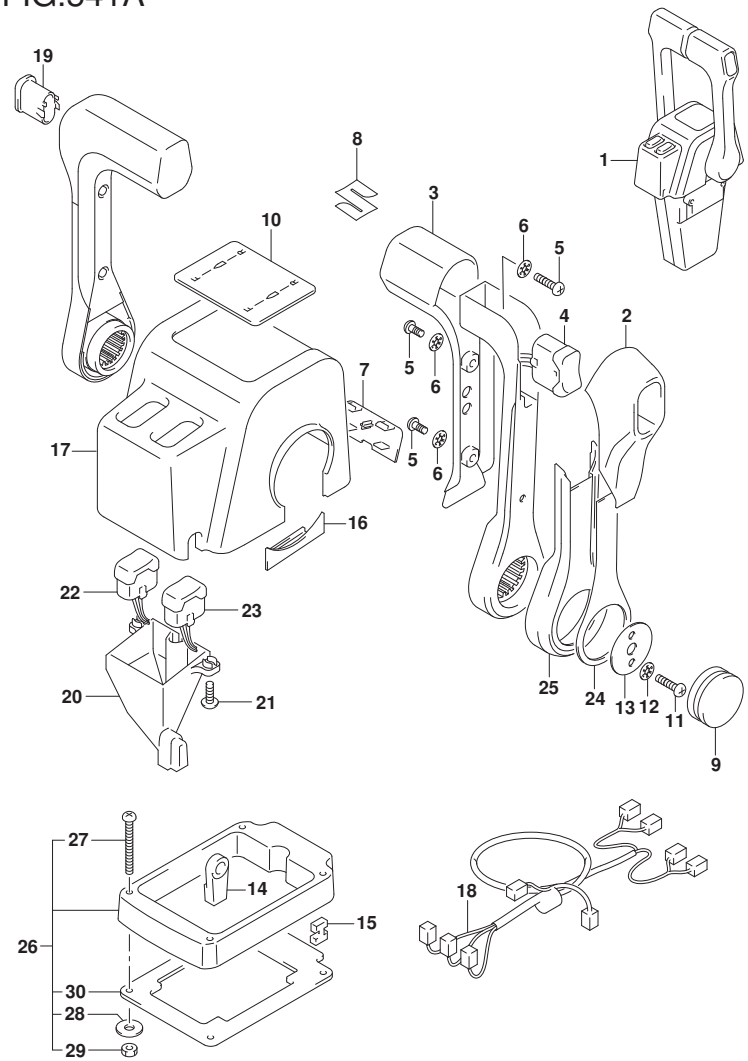

FIG.541A (1-L-2) ｵﾌﾟｼｮﾝ:ﾘﾓｰﾄ ｺﾝﾄﾛｰﾙ ｱｯｼ ﾃﾞｭｱﾙ (1)

見出番号	品　番	品　名	使用個数	備　考	標準作業時間
1	67200-88L10	ﾘﾓｰﾄｺﾝﾄﾛｰﾙｱｯｼ,ﾃﾞｭｱﾙ	1		
2	67261-88L10	･ｸﾞﾘｯﾌﾟ,ﾘﾓｺﾝNO.2	2		
3	67261-88L00	･ｸﾞﾘｯﾌﾟ,ﾘﾓｺﾝNO.1	2		
4	37850-88L10	･ｽｲｯﾁｱｯｼ,ｸﾞﾘｯﾌﾟPTT(ﾃﾞｭｱﾙ)	1		
5	67296-88L00	･ｽｸﾘｭ	6		
6	67288-92E20	･ﾜｯｼｬ	6		
7	67212-88L10	･ｶﾊﾞｰ,ﾌﾟﾗｸﾞ(ﾃﾞｭｱﾙ)	1		
8	68111-88L00	･ｴﾝﾌﾞﾚﾑ,ﾏｰｸ(S)	1		
9	67257-88L00	･ｷｬｯﾌﾟ,ﾘﾓｺﾝﾚﾊﾞｰ	2		
10	67281-88L10	･ﾃﾞｶｰﾙ(ﾃﾞｭｱﾙ)	1		
11	67296-92E60	･ｽｸﾘｭ	4		
12	67288-92E60	･ﾜｯｼｬ	4		
13	67253-92E00	･ﾜｯｼｬ	2		
14	67275-95600	･ｴﾝﾄﾞ,ｹｰﾌﾞﾙ	4		
15	67273-95600	･ｽﾍﾟｰｻ	2		
16	67271-88L10	･ｶﾊﾞｰ,ﾘﾓｺﾝﾚﾊﾞｰﾛｱ	2		
17	67211-88L10	･ｶﾊﾞｰ(ﾃﾞｭｱﾙ)	1		
18	36890-88L00	･ﾜｲﾔｱｯｼ,ﾆｭｰﾄﾗﾙ/PTTｽｲｯﾁ	1		
19	67263-88L30	･ｷｬｯﾌﾟ,ｸﾞﾘｯﾌﾟｽｲｯﾁﾎｰﾙ	1		
20	67217-88L00	･ｶﾞｲﾄﾞ,ｳｵｰﾀｰﾌﾟﾙｰﾌ	1		
21	67296-88L10	･ｽｸﾘｭ,ｳｵｰﾀｰﾌﾟﾙｰﾌｶﾞｲﾄﾞ	2		
22	37850-88L30	･ｽｲｯﾁｱｯｼ,PTTｽﾀｰﾎﾞｰﾄﾞ(ﾃﾞｭｱﾙ)	1		
23	37850-88L20	･ｽｲｯﾁｱｯｼ,PTTﾎﾞｰﾄ(ﾃﾞｭｱﾙ)	1		
24	67264-88L00	･ｶﾊﾞｰ,ﾚﾊﾞｰﾃﾞｻﾞｲﾝ	2		
25	67264-88L10	･ｶﾊﾞｰ,ﾚﾊﾞｰﾒｯｷ	2		

DF250_000_018_541A
OPT:REMOTE CONTROL ASSY DUAL (1)

FIG.541A

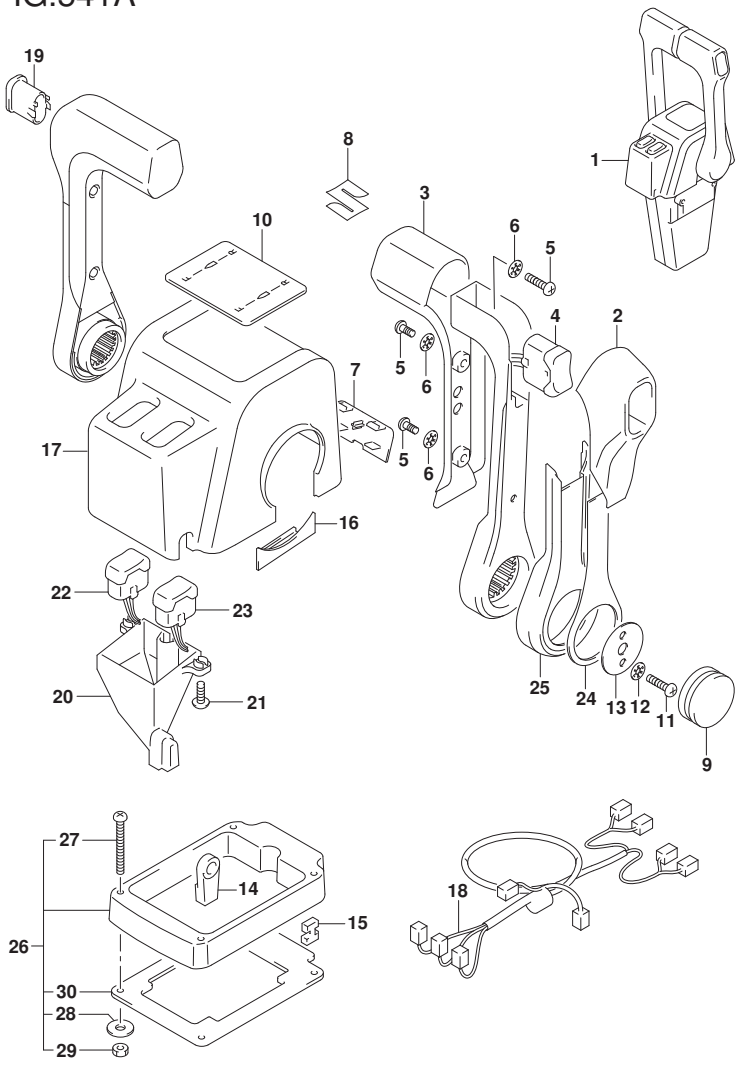

FIG.541A (1-L-3) ｵﾌﾟｼｮﾝ:ﾘﾓｰﾄ ｺﾝﾄﾛｰﾙ ｱｯｼ ﾃﾞｭｱﾙ (1)

見出番号	品　番	品　名	使用個数	備　考	標　準 作業時間
26	67500-88L10	ｷｯﾄ,ﾘﾓｺﾝｽﾍﾟｰｻﾂｲﾝ	1		
27	09125-05135	･ｽｸﾘｭ(5X65)	4		
28	09160-05029	･ﾜｯｼｬ(5.5X12X0.8)	4		
29	09140-05005	･ﾅｯﾄ	4		
30	67273-88L10	･ｸﾞﾛﾒｯﾄ,ﾘﾓｺﾝﾃﾞｭｱﾙ	1		

DF250_000_018_541A
OPT:REMOTE CONTROL ASSY DUAL (1)

FIG.542A

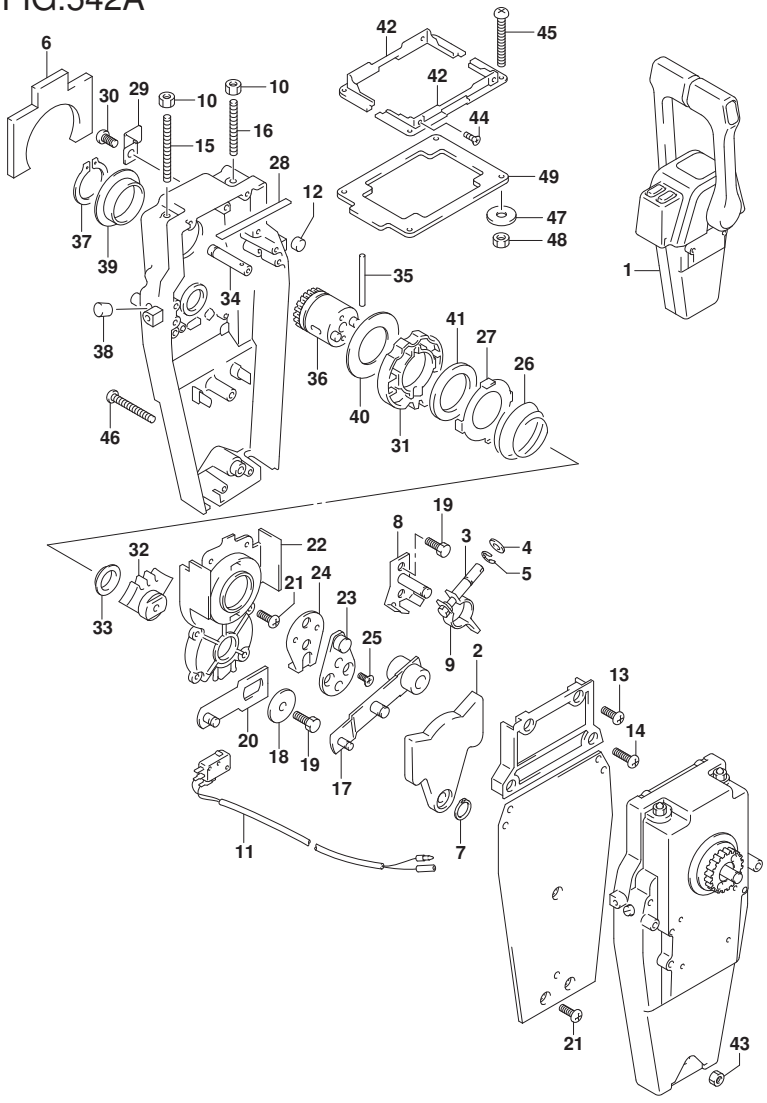

FIG.542A (1-L-4) ｵﾌﾟｼｮﾝ:ﾘﾓｰﾄ ｺﾝﾄﾛｰﾙ ｱｯｼ ﾃﾞｭｱﾙ (2)

見出番号	品番	品名	使用個数	備考	標準作業時間
1	67200-88L10	ﾘﾓｰﾄｺﾝﾄﾛｰﾙｱｯｼ,ﾃﾞｭｱﾙ	1		
2	67222-92E00	・ﾌﾟﾚｰﾄ	2		
3	67223-92E00	・ﾌﾞﾚｰｷｱｼﾞﾔｽﾄ	2		
4	67288-92E00	・ﾜｯｼｬ	2		
5	67292-94300	・Eﾘﾝｸﾞ	8		
6	67272-88L00	・ｺﾞﾑｼｰﾙ,ｳｵｰﾀｰﾌﾟﾙｰﾌ	2		
7	67291-92E00	・ﾘﾝｸﾞ,ｽﾅｯﾌﾟ	2		
8	67221-92E00	・ｼﾌﾄｱｯｼ	2		
9	67224-92E00	・ﾌﾞﾚｰｷｱｰﾑｱｯｼ	2		
10	09140-06020	・ﾅｯﾄ	4		
11	37721-92E10	・ｽｲｯﾁｱｯｼ,ﾆｭｰﾄﾗﾙ	1		
12	67236-92E00	・ﾛｰﾗ	2		
13	67296-88D10	・ｽｸﾘｭ(5X16)	4		
14	67296-92E20	・ｽｸﾘｭ(5X25)	4		
15	67226-92E00	・ﾎﾞﾙﾄ,ｽﾄｯﾊﾟﾌﾛﾝﾄ	2		
16	67226-92E10	・ﾎﾞﾙﾄ,ｽﾄｯﾊﾟﾘﾔ	2		
17	67240-92E00	・ｽﾛｯﾄﾙｱｰﾑｱｯｼ	2		
18	67228-92E00	・ﾜｯｼｬ	2		
19	67286-92E00	・ﾎﾞﾙﾄ(6X18)	6		
20	67230-88L00	・ｱｰﾑｱｯｼ,ﾘﾓｺﾝｼﾌﾄ	2		
21	09125-05042	・ｽｸﾘｭ(5X10)	18		
22	67234-88L00	・ｹｰｽ,ﾘﾓｺﾝｷﾞﾔ	2		
23	67245-92E00	・ﾚﾊﾞｰｱｯｼ,ｽﾛｯﾄﾙ	2		
24	67227-92E00	・ｽﾄｯﾊﾟ	2		
25	09126-06006	・ｽｸﾘｭ(6X20)	4		
26	67233-92E00	・ｽﾌﾟﾘﾝｸﾞ	2		

DF250_000_018_542A
OPT:REMOTE CONTROL ASSY DUAL (2)

FIG.542A

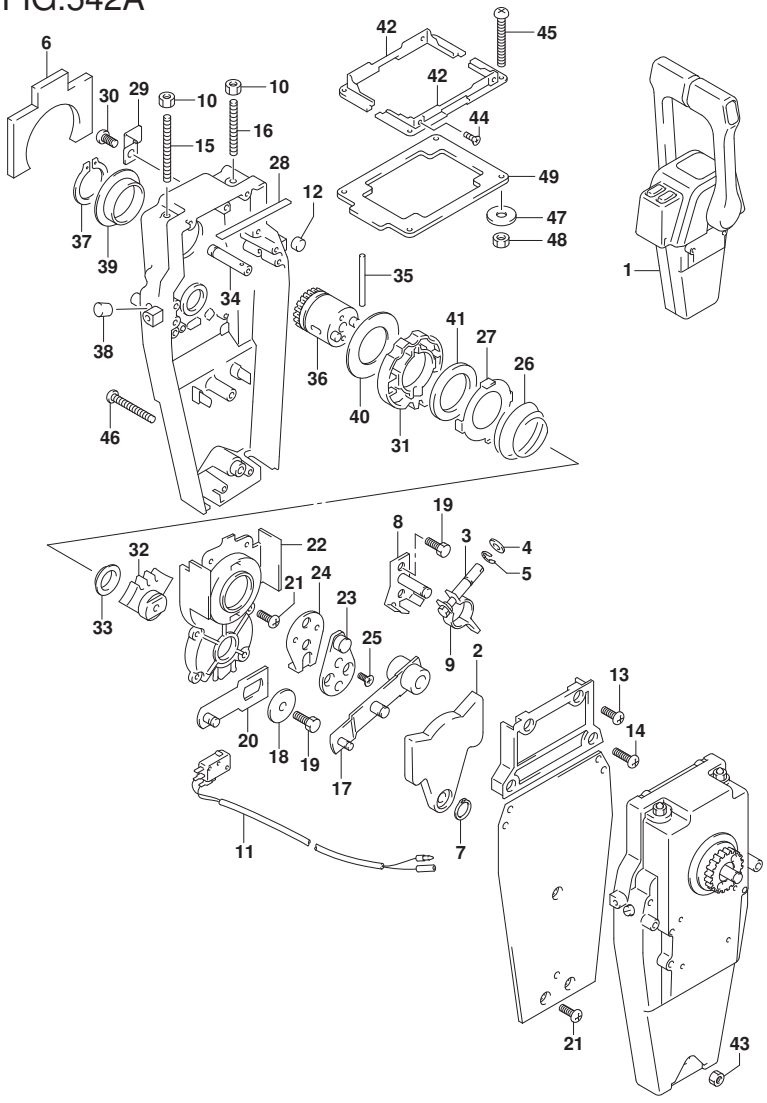

FIG.542A (1-L-5) ｵﾌﾟｼｮﾝ:ﾘﾓｰﾄ ｺﾝﾄﾛｰﾙ ｱｯｼ ﾃﾞｭｱﾙ (2)

見出番号	品　番	品　名	使用個数	備　考	標　準 作業時間
27	67235-92E00	･ﾌﾟﾚｰﾄ,ｼﾌﾄﾛｯｸ	2		
28	67237-92E01	･ｽﾌﾟﾘﾝｸﾞ	10		
29	67269-92E00	･ﾌﾞﾗｹｯﾄ	1		
30	67296-88D10	･ｽｸﾘｭ(5X16)	1		
31	67238-88L00	･ｷﾞﾔ,ﾘﾓｺﾝﾄﾞﾗｲﾌﾞ	2		
32	67231-88L00	･ｷﾞﾔ,ﾘﾓｺﾝｼﾌﾄ	2		
33	67232-88L00	･ﾌﾞｯｼｭ,ｼﾌﾄｷﾞﾔ	2		
34	67241-88L00	･ﾛｯﾄﾞ,ﾘﾓｺﾝﾌﾘｰｱｸｾﾙ	2		
35	67239-92E00	･ﾋﾟﾝ	2		
36	67246-88L00	･ｼﾔﾌﾄ,ﾘﾓｺﾝﾄﾞﾗｲﾌﾞ	2		
37	67291-92E10	･ﾘﾝｸﾞ,ｽﾅｯﾌﾟ	2		
38	67243-92E00	･ｷｬｯﾌﾟ,ﾎｰﾙ	2		
39	67252-88L00	･ﾌﾞｯｼｭ,ﾘﾓｺﾝﾄﾞﾗｲﾌﾞｼﾔﾌﾄ	2		
40	67253-88L00	･ﾜｯｼﾔ,ﾘﾓｺﾝﾄﾞﾗｲﾌﾞｼﾔﾌﾄ	2		
41	67239-92E10	･ﾌﾟﾚｰﾄ,ｼﾌﾄﾋﾟﾝ	2		
42	67274-88L10	･ﾌﾗﾝｼﾞ,ｶﾊﾞｰﾍﾞｰｽ(ﾃﾞｭｱﾙ)	2		
43	67287-92E10	･ﾅｯﾄ	1		
44	67296-95610	･ｽｸﾘｭ	4		
45	67296-92E30	･ｽｸﾘｭ	4		
46	67296-92E80	･ｽｸﾘｭ	3		
47	09160-05024	･ﾜｯｼﾔ(5.5X16X1.5)	4		
48	67287-92E00	･ﾅｯﾄ	4		
49	67273-88L10	･ｸﾞﾛﾒｯﾄ,ﾘﾓｺﾝﾃﾞｭｱﾙ	1		

DF250_000_018_542A
OPT:REMOTE CONTROL ASSY DUAL (2)

FIG.544A

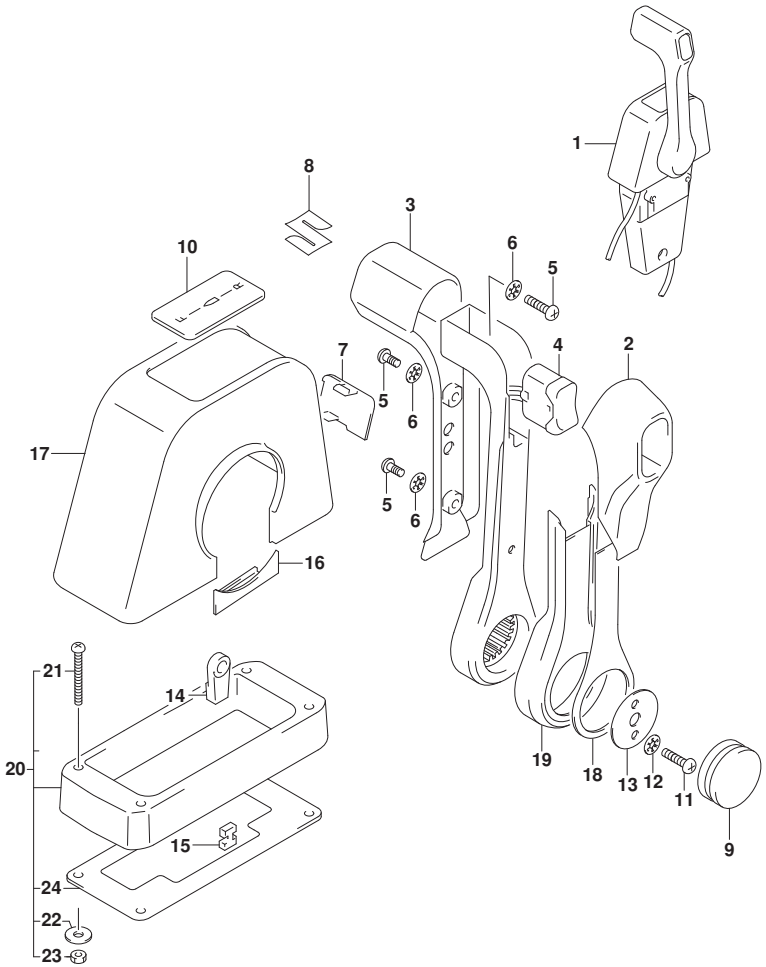

FIG.544A (1-L-6) ｵﾌﾟｼｮﾝ:ﾘﾓｰﾄ ｺﾝﾄﾛｰﾙ ｱｯｼ ｼﾝｸﾞﾙ (1)

見出番号	品　番	品　名	使用個数	備　考	標　準 作業時間
1	67200-88L00	ﾘﾓｰﾄｺﾝﾄﾛｰﾙｱｯｼ,ｼﾝｸﾞﾙ	1		
2	67261-88L10	･ｸﾞﾘｯﾌﾟ,ﾘﾓｺﾝNO.2	1		
3	67261-88L00	･ｸﾞﾘｯﾌﾟ,ﾘﾓｺﾝNO.1	1		
4	37850-88L00	･ｽｲｯﾁｱｯｼ,ｸﾞﾘｯﾌﾟPTT(ｼﾝｸﾞﾙ)	1		
5	67296-88L00	･ｽｸﾘｭ	3		
6	67288-92E20	･ﾜｯｼｬ	3		
7	67212-88L00	･ｶﾊﾞｰ,ﾌﾟﾗｸﾞ(ｼﾝｸﾞﾙ)	1		
8	68111-88L00	･ｴﾝﾌﾞﾚﾑ,ﾏｰｸ(S)	1		
9	67257-88L00	･ｷｬｯﾌﾟ,ﾘﾓｺﾝﾚﾊﾞｰ	1		
10	67281-88L00	･ﾃﾞｶｰﾙ(ｼﾝｸﾞﾙ)	1		
11	67296-92E60	･ｽｸﾘｭ	2		
12	67288-92E60	･ﾜｯｼｬ	2		
13	67253-92E00	･ﾜｯｼｬ	1		
14	67275-95600	･ｴﾝﾄﾞ,ｹｰﾌﾞﾙ	2		
15	67273-95600	･ｽﾍﾟｰｻ	1		
16	67271-88L10	･ｶﾊﾞｰ,ﾘﾓｺﾝﾚﾊﾞｰﾛｱ	1		
17	67211-88L00	･ｶﾊﾞｰ(ｼﾝｸﾞﾙ)	1		
18	67264-88L00	･ｶﾊﾞｰ,ﾚﾊﾞｰﾃﾞｻﾞｲﾝ	1		
19	67264-88L10	･ｶﾊﾞｰ,ﾚﾊﾞｰﾒｯｷ	1		
20	67500-88L00	ｷｯﾄ,ﾘﾓｺﾝｽﾍﾟｰｻｼﾝｸﾞﾙ	1		
21	09125-05135	･ｽｸﾘｭ(5X65)	4		
22	09160-05029	･ﾜｯｼｬ(5.5X12X0.8)	4		
23	09140-05005	･ﾅｯﾄ	4		
24	67273-88L00	･ｸﾞﾛﾒｯﾄ,ﾘﾓｺﾝｼﾝｸﾞﾙ	1		

DF250_000_018_544A
OPT:REMOTE CONTROL ASSY SINGLE (1)

FIG.545A

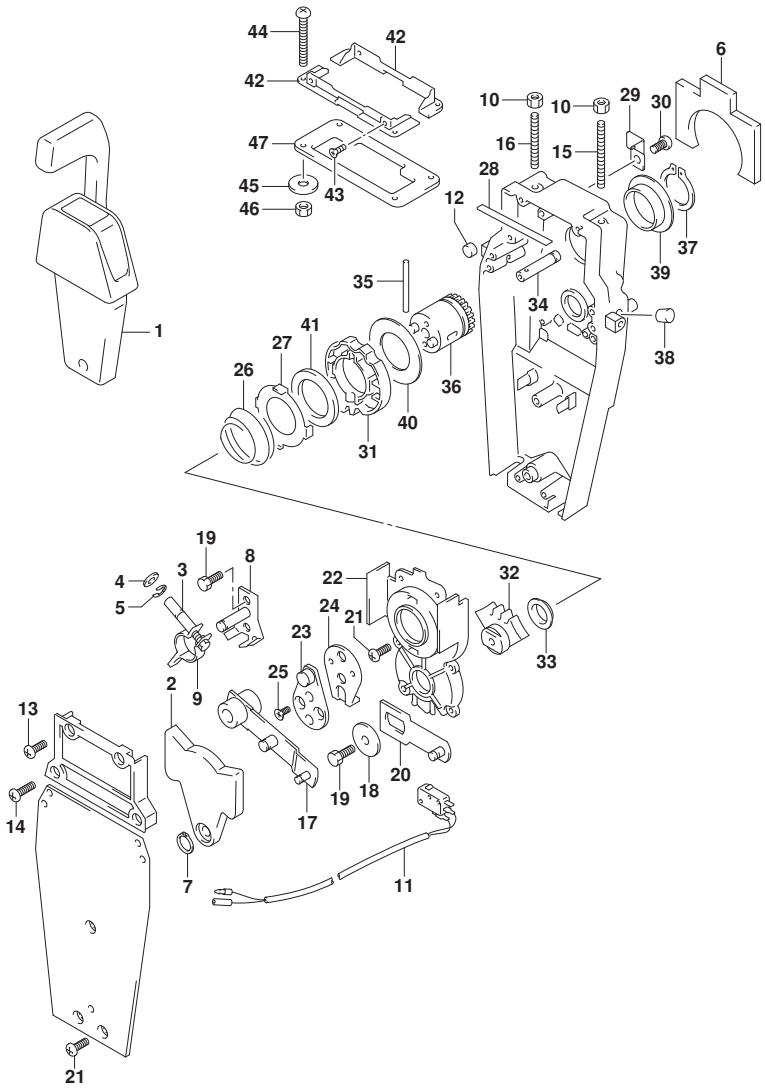

DF250_000_018_545A
OPT:REMOTE CONTROL ASSY SINGLE (2)

FIG.545A (1-L-7) ｵﾌﾟｼｮﾝ:ﾘﾓｰﾄ ｺﾝﾄﾛｰﾙ ｱｯｼ ｼﾝｸﾞﾙ (2)

見出番号	品番	品名	使用個数	備考	標準作業時間
1	67200-88L00	ﾘﾓｰﾄｺﾝﾄﾛｰﾙｱｯｼ,ｼﾝｸﾞﾙ	1		
2	67222-92E00	･ﾌﾟﾚｰﾄ	1		
3	67223-92E00	･ﾌﾞﾚｰｷｱｼﾞｬｽﾄ	1		
4	67288-92E00	･ﾜｯｼｬ	1		
5	67292-94300	･Eﾘﾝｸﾞ	4		
6	67272-88L00	･ｺﾞﾑｼｰﾙ,ｳｵｰﾀｰﾌﾟﾙｰﾌ	1		
7	67291-92E00	･ﾘﾝｸﾞ,ｽﾅｯﾌﾟ	1		
8	67221-92E00	･ｼﾌﾄｱｯｼ	1		
9	67224-92E00	･ﾌﾞﾚｰｷｱｰﾑｱｯｼ	1		
10	09140-06020	･ﾅｯﾄ	2		
11	37721-88L00	･ｽｲｯﾁｱｯｼ,ﾆｭｰﾄﾗﾙ	1		
12	67236-92E00	･ﾛｰﾗ	1		
13	67296-88D10	･ｽｸﾘｭ(5X16)	2		
14	67296-92E20	･ｽｸﾘｭ(5X25)	2		
15	67226-92E00	･ﾎﾞﾙﾄ,ｽﾄｯﾊﾟﾌﾛﾝﾄ	1		
16	67226-92E10	･ﾎﾞﾙﾄ,ｽﾄｯﾊﾟﾘﾔ	1		
17	67240-92E00	･ｽﾛｯﾄﾙｱｰﾑｱｯｼ	1		
18	67228-92E00	･ﾜｯｼｬ	1		
19	67286-92E00	･ﾎﾞﾙﾄ(6X18)	3		
20	67230-88L00	･ｱｰﾑｱｯｼ,ﾘﾓｺﾝｼﾌﾄ	1		
21	09125-05042	･ｽｸﾘｭ(5X10)	10		
22	67234-88L00	･ｹｰｽ,ﾘﾓｺﾝｷﾞﾔ	1		
23	67245-92E00	･ﾚﾊﾞｰｱｯｼ,ｽﾛｯﾄﾙ	1		
24	67227-92E00	･ｽﾄｯﾊﾟ	1		
25	09126-06006	･ｽｸﾘｭ(6X20)	2		
26	67233-92E00	･ｽﾌﾟﾘﾝｸﾞ	1		

FIG.545A

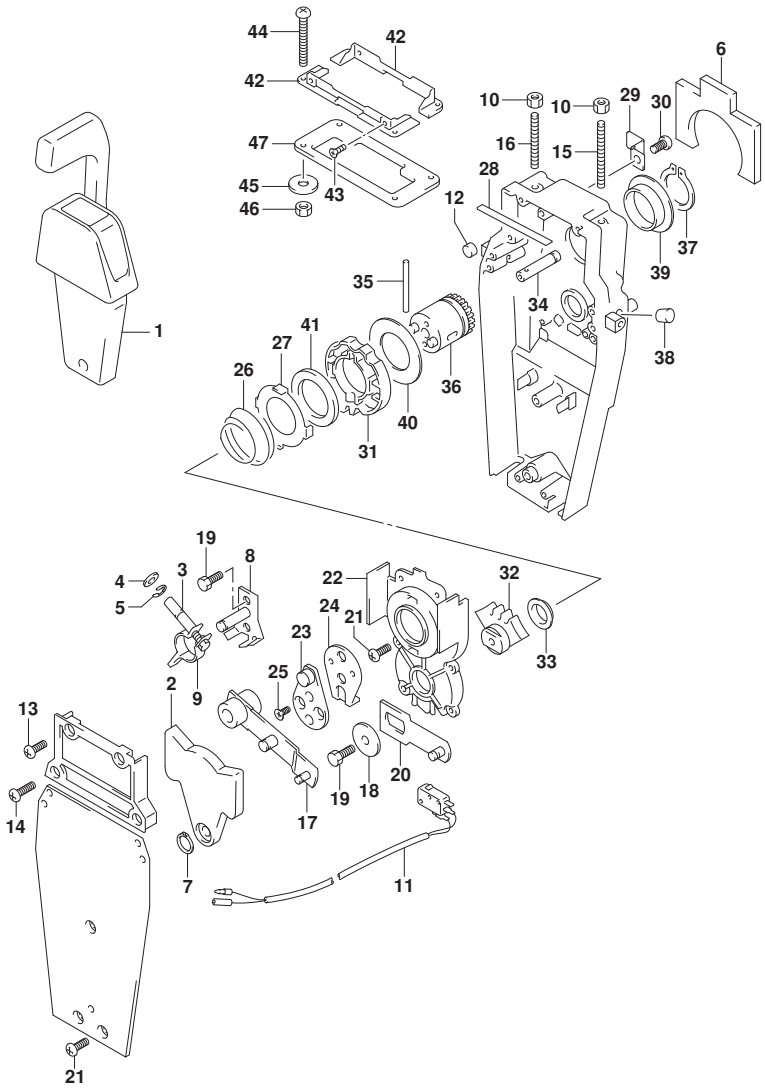

DF250_000_018_545A
OPT:REMOTE CONTROL ASSY SINGLE (2)

FIG.545A (1-L-8) ｵﾌﾟｼｮﾝ:ﾘﾓｰﾄ ｺﾝﾄﾛｰﾙ ｱｯｼ ｼﾝｸﾞﾙ (2)

見出番号	品　番	品　名	使用個数	備　考	標　準 作業時間
27	67235-92E00	･ﾌﾟﾚｰﾄ,ｼﾌﾄﾛｯｸ	1		
28	67237-92E01	･ｽﾌﾟﾘﾝｸﾞ	5		
29	67269-92E00	･ﾌﾞﾗｹｯﾄ	1		
30	67296-88D10	･ｽｸﾘｭ(5X16)	1		
31	67238-88L00	･ｷﾞﾔ,ﾘﾓｺﾝﾄﾞﾗｲﾌﾞ	1		
32	67231-88L00	･ｷﾞﾔ,ﾘﾓｺﾝｼﾌﾄ	1		
33	67232-88L00	･ﾌﾞｯｼｭ,ｼﾌﾄｷﾞﾔ	1		
34	67241-88L00	･ﾛｯﾄﾞ,ﾘﾓｺﾝﾌﾘｰｱｸｾﾙ	1		
35	67239-92E00	･ﾋﾟﾝ	1		
36	67246-88L00	･ｼﾔﾌﾄ,ﾘﾓｺﾝﾄﾞﾗｲﾌﾞ	1		
37	67291-92E10	･ﾘﾝｸﾞ,ｽﾅｯﾌﾟ	1		
38	67243-92E00	･ｷｬｯﾌﾟ,ﾎｰﾙ	1		
39	67252-88L00	･ﾌﾞｯｼｭ,ﾘﾓｺﾝﾄﾞﾗｲﾌﾞｼﾔﾌﾄ	1		
40	67253-88L00	･ﾜｯｼﾔ,ﾘﾓｺﾝﾄﾞﾗｲﾌﾞｼﾔﾌﾄ	1		
41	67239-92E10	･ﾌﾟﾚｰﾄ,ｼﾌﾄﾋﾟﾝ	1		
42	67274-88L00	･ﾌﾗﾝｼﾞ,ｶﾊﾞｰﾍﾞｰｽ(ｼﾝｸﾞﾙ)	2		
43	67296-95610	･ｽｸﾘｭ	4		
44	67296-92E30	･ｽｸﾘｭ	4		
45	09160-05024	･ﾜｯｼﾔ(5.5X16X1.5)	4		
46	67287-92E00	･ﾅｯﾄ	4		
47	67273-88L00	･ｸﾞﾛﾒｯﾄ,ﾘﾓｺﾝｼﾝｸﾞﾙ	1		

FIG.585A

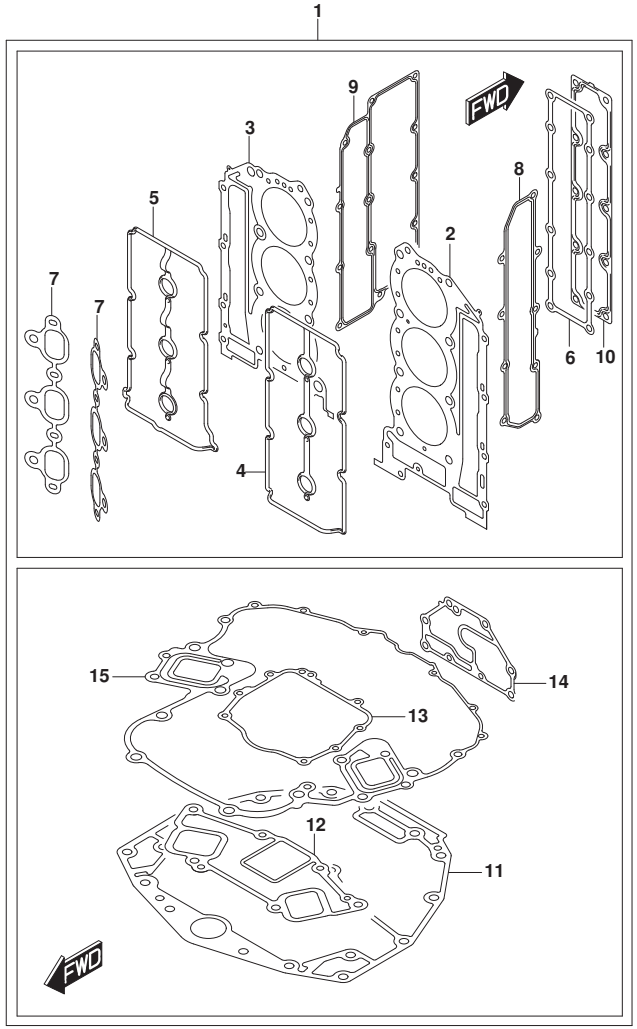

FIG.585A (1-L-9) ｵﾌﾟｼｮﾝ:ｶﾞｽｹｯﾄ ｾｯﾄ

見出番号	品　番	品　名	使用個数	備　考	標　準 作業時間
1	11410-93871	ｶﾞｽｹｯﾄｾｯﾄ	1		
2	11141-93J10	･ｶﾞｽｹｯﾄ,ｼﾘﾝﾀﾞﾍｯﾄﾞｽﾀｰﾎﾞｰﾄﾞ	1		
3	11142-93J10	･ｶﾞｽｹｯﾄ,ｼﾘﾝﾀﾞﾍｯﾄﾞﾎﾟｰﾄ	1		
4	11179-93J00	･ｶﾞｽｹｯﾄ,ｼﾘﾝﾀﾞﾍｯﾄﾞｶﾊﾞｰｽﾀｰﾎﾞｰﾄﾞ	1		
5	11189-93J00	･ｶﾞｽｹｯﾄ,ｼﾘﾝﾀﾞﾍｯﾄﾞｶﾊﾞｰﾎﾟｰﾄ	1		
6	11332-93J00	･ｶﾞｽｹｯﾄ,ｸﾗﾝｸｹｰｽｳｵｰﾀｼﾞﾔｹｯﾄｶﾊﾞｰ	1		
7	13119-93J00	･ｶﾞｽｹｯﾄ,ｲﾝﾃｰｸﾏﾆﾎｰﾙﾄﾞ	2		
8	14151-93J00	･ｶﾞｽｹｯﾄ,ｴｷｿﾞｰｽﾄｶﾊﾞｰ(ｽﾀｰﾎﾞｰﾄﾞ)	1		
9	14152-93J00	･ｶﾞｽｹｯﾄ,ｴｷｿﾞｰｽﾄｶﾊﾞｰ(ﾎﾟｰﾄ)	1		
10	11272-93J00	･ｶﾞｽｹｯﾄ,ｼﾘﾝﾀﾞﾌﾞﾛｯｸﾌﾟﾚｰﾄ	1		
11	11489-93J00	･ｶﾞｽｹｯﾄ,ｵｲﾙﾊﾟﾝ	1		
12	14212-93J00	･ｶﾞｽｹｯﾄ,ｴｷｿﾞｰｽﾄﾁｭｰﾌﾞ	1		
13	51123-93J00	･ｶﾞｽｹｯﾄ,ﾏｳﾝﾄｵｲﾙｼｰﾙｶﾊﾞｰ	1		
14	51142-93J00	･ｶﾞｽｹｯﾄ,ｴﾝｼﾞﾝﾎﾙﾀﾞｶﾊﾞｰ	1		
15	51211-93J00	･ｶﾞｽｹｯﾄ,ｴﾝｼﾞﾝﾎﾙﾀﾞ	1		

DF250_000_018_585A
OPT:GASKET SET

FIG.601A

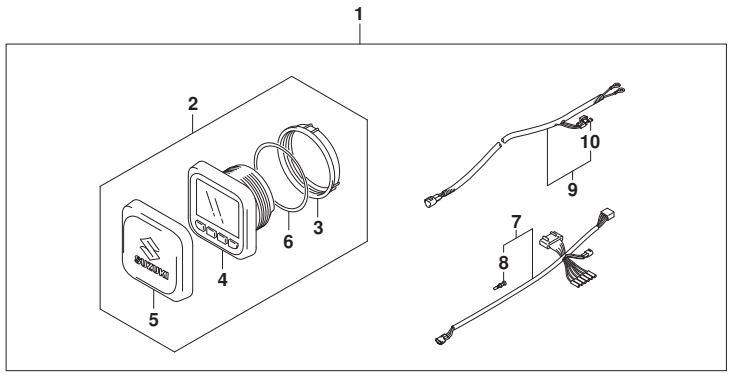

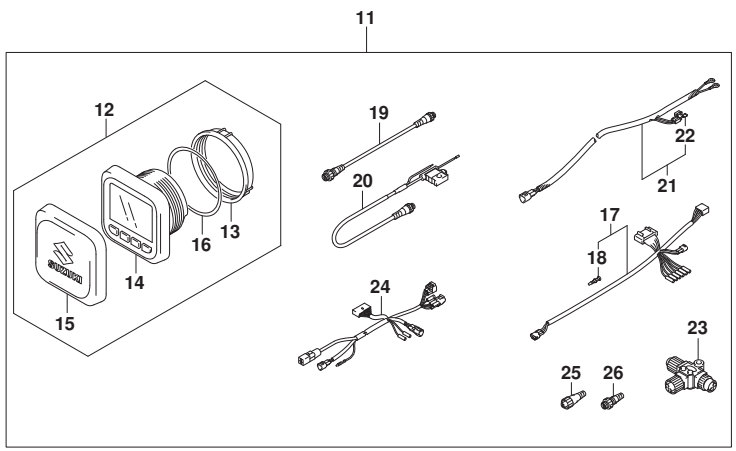

FIG.601A (1-L-10) ｵﾌﾟｼｮﾝ:ﾏﾙﾁ ﾌｧﾝｸｼｮﾝ ｹﾞｰｼﾞ (1)

見出番号	品番	品名	使用個数	備考	標準作業時間
1	34000-96L42	ｷｯﾄ,ｼﾝｸﾞﾙｹﾞｰｼﾞﾒｶﾆｶﾙ	1		
2	34011-96L12	･ｹﾞｰｼﾞｾｯﾄ,ﾏﾙﾁ(W/ｲﾝｽﾄﾗｸｼｮﾝ)	1		
3	34112-96L00	･･ﾅｯﾄ,ｹﾞｰｼﾞ	1		
4	34193-96L00	･･ﾍﾞｾﾞﾙ,ｹﾞｰｼﾞ	1		
5	34211-96L00	･･ｶﾊﾞｰ,ｹﾞｰｼﾞ	1		
6	34825-96L00	･･ﾊﾟｯｷﾝｸﾞ,ｹﾞｰｼﾞ	1		
7	36661-96L10	･ｱﾀﾞﾌﾟﾀ,ｹﾞｰｼﾞ	1		
8	36615-96300	･･ﾀｰﾐﾅﾙ	5		
9	36663-98J10	･ﾊｰﾈｽｱｯｼ,ｱｸﾃｲﾌﾞﾊﾌﾟﾊﾟﾜｰ(6M)	1		
10	09481-05501	･･ﾌｭｰｽﾞ(5A)	1		
11	34000-96L52	ｷｯﾄ,ﾃﾞｭｱﾙｹﾞｰｼﾞﾒｶﾆｶﾙ	1		
12	34011-96L12	･ｹﾞｰｼﾞｾｯﾄ,ﾏﾙﾁ(W/ｲﾝｽﾄﾗｸｼｮﾝ)	2		
13	34112-96L00	･･ﾅｯﾄ,ｹﾞｰｼﾞ	2		
14	34193-96L00	･･ﾍﾞｾﾞﾙ,ｹﾞｰｼﾞ	2		
15	34211-96L00	･･ｶﾊﾞｰ,ｹﾞｰｼﾞ	2		
16	34825-96L00	･･ﾊﾟｯｷﾝｸﾞ,ｹﾞｰｼﾞ	2		
17	36661-96L10	･ｱﾀﾞﾌﾟﾀ,ｹﾞｰｼﾞ	2		
18	36615-96300	･･ﾀｰﾐﾅﾙ	10		
19	36662-88L10	･ﾜｲﾔ,2ｴｸｽﾃﾝｼｮﾝ	2		
20	36663-88L00	･ﾊｰﾈｽｱｯｼ,ﾈｯﾄﾜｰｸﾊﾟﾜｰ	1		
21	36663-98J10	･ﾊｰﾈｽｱｯｼ,ｱｸﾃｲﾌﾞﾊﾌﾟﾊﾟﾜｰ(6M)	1		
22	09481-05501	･･ﾌｭｰｽﾞ(5A)	1		
23	36664-88L00	･ｺﾈｸﾀ,BRANCH	2		
24	36665-87L00	･ｱﾀﾞﾌﾟﾀ,ｹﾞｰｼﾞﾌｫｰﾏﾙﾁﾌﾟﾙ	1		
25	36665-88L00	･ﾕﾆｯﾄ,ﾚｼﾞｽﾀﾋｰﾒｲﾙ	1		
26	36665-88L10	･ﾕﾆｯﾄ,ﾚｼﾞｽﾀﾒｰﾙ	1		

DF250_000_018_601A
OPT:MULTI FUNCTION GAUGE (1)

FIG.602A

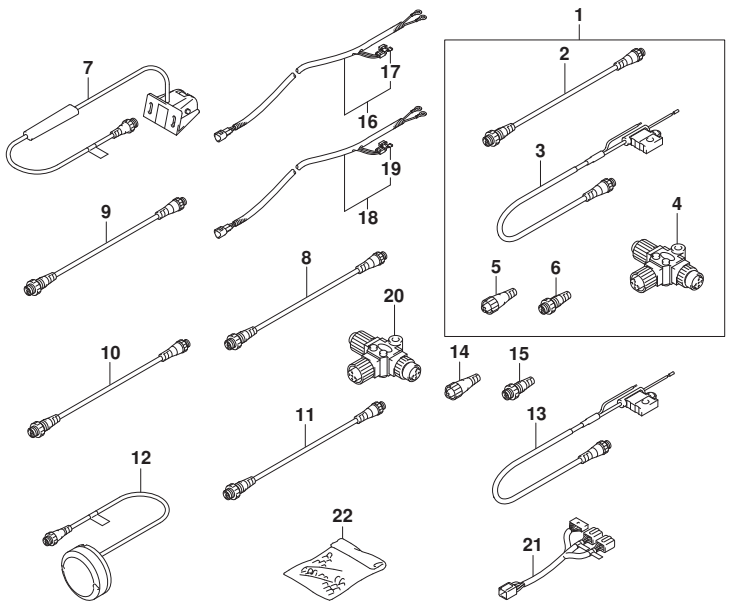

FIG.602A (1-L-11) ｵﾌﾟｼｮﾝ:ﾏﾙﾁ ﾌｧﾝｸｼｮﾝ ｹﾞｰｼﾞ (2)

見出番号	品番	品名	使用個数	備考	標準作業時間
1	36001-88L00	ｾｯﾄ,ﾜｲﾔ	1		
2	36662-88L10	・ﾜｲﾔ,2ｴｸｽﾃﾝｼｮﾝ	1		
3	36663-88L00	・ﾊｰﾈｽｱｯｼ,ﾈｯﾄﾜｰｸﾊﾟﾜｰ	1		
4	36664-88L00	・ｺﾈｸﾀ,BRANCH	1		
5	36665-88L00	・ﾕﾆｯﾄ,ﾚｼﾞｽﾀﾋｰﾒｲﾙ	1		
6	36665-88L10	・ﾕﾆｯﾄ,ﾚｼﾞｽﾀﾒｰﾙ	1		
7	34190-88L00	ｾﾝｻｱｯｼ,ﾊﾟｯﾄﾞﾎｲｰﾙ	1		
8	36662-88L10	ﾜｲﾔ,2ｴｸｽﾃﾝｼｮﾝ	1		
9	36662-88L20	ﾜｲﾔ,6ｴｸｽﾃﾝｼｮﾝ	1		
10	36662-88L30	ﾜｲﾔ,15ｴｸｽﾃﾝｼｮﾝ	1		
11	36662-88L00	ﾜｲﾔ,25ｴｸｽﾃﾝｼｮﾝ	1		
12	39950-88L02	ﾓｼﾞｭｰﾙｱｯｼ,GPSﾚｼｰﾊﾞ	1		
13	36663-88L00	ﾊｰﾈｽｱｯｼ,ﾈｯﾄﾜｰｸﾊﾟﾜｰ	1		
14	36665-88L00	ﾕﾆｯﾄ,ﾚｼﾞｽﾀﾋｰﾒｲﾙ	1		
15	36665-88L10	ﾕﾆｯﾄ,ﾚｼﾞｽﾀﾒｰﾙ	1		
16	36663-98J00	ﾊｰﾈｽｱｯｼ,ｱｸﾃｲﾌﾞﾊﾌﾞﾊﾟﾜｰ(2.5M)	1		
17	09481-05501	・ﾌｭｰｽﾞ(5A)	1		
18	36663-98J10	ﾊｰﾈｽｱｯｼ,ｱｸﾃｲﾌﾞﾊﾌﾞﾊﾟﾜｰ(6M)	1		
19	09481-05501	・ﾌｭｰｽﾞ(5A)	1		
20	36664-88L00	ｺﾈｸﾀ,BRANCH	1		
21	36667-96L11	ﾜｲﾔ,ﾃﾞｭｱﾙｹﾞｰｼﾞｱﾀﾞﾌﾟﾀ	1		
22	36990-87D00	ﾀｰﾐﾅﾙ/ｽﾘｰﾌﾞｾｯﾄ	1		

DF250_000_018_602A
OPT:MULTI FUNCTION GAUGE (2)

10000

品番	FIG.NO.
11101-93J13	111A-1
	111B-1
11103-93J13	111A-5
	111B-5
11112-93J00	113A-4
11115-93J10-001	111A-40
	111B-41
11116-93J01	111A-9
	111B-9
11117-93J10	113A-5
11119-93J00	111A-10
	111B-10
11128-90J00	111A-2
	111A-6
	111B-2
	111B-6
11141-93J10	111A-11
	111B-11
	585A-2
11142-93J10	111A-12
	111B-12
	585A-3
11170-93J01	111A-22
	111B-22
11173-93J00	111A-24
	111B-24
11174-93J10	111A-31
	111B-32
11179-93J00	111A-26
	111B-26
	585A-4
11180-93J02	111A-23
11180-93J22	111B-23
11183-93J00	111A-25
	111B-25
11184-93J10	111A-38
	111B-39
11189-93J00	111A-27
	111B-27
	585A-5
11196-93J00	162A-1
11197-93J00	162A-2
11217-85FA0	113A-6
11261-93J00	111A-14
	111B-14

品番	FIG.NO.
	140A-5
11261-93J10-Y5S	180A-1-2
11261-93J10-YAY	180A-1-1
11270-93J00	162A-3
11272-93J00	162A-4
	585A-10
11291-93J00	111A-36
	111B-37
11291-98J00	111A-41
	111B-42
11293-98J00	113A-1
11301-93J11	113A-3
11330-93J01	113A-18
11332-93J00	113A-19
	585A-6
11382-93J00	111A-33
	111B-34
11410-93871	585A-1
11435-93J00	180A-14
11489-93J00	180A-6
	585A-11
11501-93J03-Y5S	180A-7-2
11501-93J03-YAY	180A-7-1
11510-93J03	136A-1
11515-93J00	136A-4
11516-93J00	136A-6
11541-93J00-Y5S	180A-9-2
11541-93J00-YAY	180A-9-1
11591-93J10	180A-8
12100-93J00-050	116A-14
12100-98810-025	116A-6-2
12100-98810-0A0	116A-6-1
12111-93J02-0B0	116A-1
12140-93J00	116A-2
12140-93J00-050	116A-15
12151-93J10	116A-3
12160-93J10	116A-5
12220-93J01	116A-7
12242-93J01	116A-10
12300-85830	116A-9-1
12300-85830-012	116A-9-2
12300-86812-0BA	116A-8-6
12300-86812-0CA	116A-8-7
12300-86812-0DA	116A-8-8
12300-86812-0EA	116A-8-9
12300-86812-0FA	116A-8-10
12340-86FA2-0B0	116A-8-1
12340-86FA2-0C0	116A-8-2
12340-86FA2-0D0	116A-8-3
12340-86FA2-0E0	116A-8-4

品番	FIG.NO.
12340-86FA2-0F0	116A-8-5
12632-93J11	175A-1
12701-93J30	121A-1
12701-93J40	121B-1
12701-93J50	121C-1
12705-93J30	121A-2
12705-93J40	121B-2
12705-93J50	121C-2
12721-93J30	121A-3
	121B-3
12721-93J50	121C-3
12725-93J30	121A-4
	121B-4
12729-93J50	121C-4
12730-93J02	119A-1
12734-93J00	119A-5
12740-93J00	121C-5
12742-93J10	121A-5
	121B-5
12748-93J00	121A-6
	121B-6
	121C-6
12749-93J00	121A-7
	121B-7
	121C-8
12753-93J00	121C-7
12761-93J00	119A-8
12762-93J00	119A-9
12770-93J00	119A-10
12771-93J00	119A-14
12772-93J00	119A-16
12775-93J00	119A-15
12778-93J00	119A-11
12810-93J00	119A-18
12812-90J00	119A-20
12813-73G00	119A-19
12831-93J01	119A-22
12832-93J00	119A-23
12833-93J00	119A-24
12891-93J00	121A-13
	121B-13
	121C-14
12892-93J00-218	121A-14-1
	121B-14-1
	121C-15-1
12892-93J00-220	121A-14-2
	121B-14-2
	121C-15-2
12892-93J00-223	121A-14-3
	121B-14-3

品番	FIG.NO.
	121C-15-3
12892-93J00-225	121A-14-4
	121B-14-4
	121C-15-4
12892-93J00-228	121A-14-5
	121B-14-5
	121C-15-5
12892-93J00-230	121A-14-6
	121B-14-6
	121C-15-6
12892-93J00-233	121A-14-7
	121B-14-7
	121C-15-7
12892-93J00-235	121A-14-8
	121B-14-8
	121C-15-8
12892-93J00-238	121A-14-9
	121B-14-9
	121C-15-9
12892-93J00-240	121A-14-10
	121B-14-10
	121C-15-10
12892-93J00-243	121A-14-11
	121B-14-11
	121C-15-11
12892-93J00-245	121A-14-12
	121B-14-12
	121C-15-12
12892-93J00-248	121A-14-13
	121B-14-13
	121C-15-13
12892-93J00-250	121A-14-14
	121B-14-14
	121C-15-14
12892-93J00-253	121A-14-15
	121B-14-15
	121C-15-15
12892-93J00-255	121A-14-16
	121B-14-16
	121C-15-16
12892-93J00-258	121A-14-17
	121B-14-17
	121C-15-17
12892-93J00-260	121A-14-18
	121B-14-18
	121C-15-18
12892-93J00-263	121A-14-19
	121B-14-19
	121C-15-19
12892-93J00-265	121A-14-20

品番	FIG.NO.
	121B-14-20
12892-93J00-268	121A-14-21
	121B-14-21
	121C-15-21
12892-93J00-270	121A-14-22
	121B-14-22
	121C-15-22
12892-93J00-273	121A-14-23
	121B-14-23
	121C-15-23
12892-93J00-275	121A-14-24
	121B-14-24
	121C-15-24
12892-93J00-278	121A-14-25
	121B-14-25
	121C-15-25
12892-93J00-280	121A-14-26
	121B-14-26
	121C-15-26
12892-93J00-283	121A-14-27
	121B-14-27
	121C-15-27
12892-93J00-285	121A-14-28
	121B-14-28
	121C-15-28
12892-93J00-288	121A-14-29
	121B-14-29
	121C-15-29
12892-93J00-290	121A-14-30
	121B-14-30
	121C-15-30
12892-93J00-293	121A-14-31
	121B-14-31
	121C-15-31
12892-93J00-295	121A-14-32
	121B-14-32
	121C-15-32
12892-93J00-298	121A-14-33
	121B-14-33
	121C-15-33
12892-93J00-300	121A-14-34
	121B-14-34
	121C-15-34
12911-93J00	121A-15
	121B-15
	121C-16
12915-93J60	121A-16
	121B-16
	121C-17

品番	FIG.NO.
12921-93J11	121A-17
	121B-17
	121C-18
12931-78G00	121A-18
	121B-18
	121C-19
12932-24400	121A-19
	121B-19
	121C-20
12933-69G10	121A-20
	121B-20
	121C-21
13110-93J00	122A-1
13119-93J00	122A-2
	585A-7
13130-93J21	163B-1
13130-93J30	163A-1
13132-93J00	163B-56
13133-93J00	163B-57
13138-93J00	163A-4
	163B-13
13139-93J00	163A-2
	163B-2
13140-93J03	163B-15
13140-93J13	163A-6
13144-93J00	163A-20
	163B-32
13147-93J00	163A-3
	163B-3
13279-10G00	163A-10
	163B-19
13295-10G00	163A-12
	163B-21
13310-93J01	163A-8
	163B-17
13312-93J00	163A-9
	163B-18
13320-93J00	163A-13
	163B-22
13355-93J00	163A-11
	163B-20
13370-93J00	147A-21
13421-93J00	163A-14
	163B-23
13510-93J00	164A-1
13514-93J00	163A-31
	163B-45
13521-93J00	163A-30
	163B-44
13537-93J00	163A-24

品番	FIG.NO.	品番	FIG.NO.	品番	FIG.NO.
	163B-38	15415-93J10	147A-4	16510-96J10	113A-26
13538-93J00	163A-33	15440-93J00	147A-11	16519-93J00	401A-2
	163B-47	15600-93J01	147A-20		401B-2
13541-93J00	163A-34	15626-93J00	147A-22	16520-93J00	175A-4
	163B-48	15627-93J00	147A-33	16550-93J00	121C-11
13542-93J00	163A-35	15628-99E00	147A-32	16551-93J00	121A-10
	163B-49	15629-99E10	147A-54		121B-10
13543-93J00	163A-36	15632-93J20	147A-44	16555-93J00	121C-12
	163B-50	15633-93J20	147A-8	16559-93J00	121A-11
13553-93J00	163A-26	15634-93J20	147A-49		121B-11
	163B-40	15635-93J20	147A-43	16700-93J00	113A-11
13554-93J00	163A-27	15636-98J20	147A-38	16712-93J00	113A-15
	163B-41	15637-93J20	147A-53	16721-93J00	113A-16
13555-93J00	163A-23	15641-90J00	147A-26	16760-93J00	175A-5
	163B-37	15642-90J00	147A-27	16781-93J00	175A-6
13580-93J02	326A-1	15643-93J00	147A-47	16782-93J00	175A-7
	326B-1	15644-93J00	147A-7	16783-93J01	175A-8
13583-93J00	163A-21	15645-93J00	147A-52	16910-93J00	180A-26
	163A-22	15646-93J00	147A-9	16930-93J00	180A-27
	163B-35	15647-93J00	147A-25	17400-93J02	160A-19
	163B-36	15650-93J00	147A-23		160B-19
13599-93J00	163A-32	15654-99E00	147A-28		160C-19
	163B-46	15671-93J00	147A-62	17410-93J01	160A-1
13650-52G00	315A-1	15672-93J00	147A-41		160B-1
	315B-1	15673-98J00	147A-45		160C-1
13655-87J00	315A-2	15674-93J00	147A-51	17413-93J02	160A-2
	315B-2	15675-93J00	147A-35		160B-2
13710-93J00	134A-1	15680-93J31	144A-19		160C-2
13730-93J00	163B-24	15681-93J01	144A-1	17416-93J00	160A-3
13811-93J02	134A-2	15683-87J00	147A-55		160B-3
13813-93J00	134A-3	15684-98J00	144A-22		160C-3
13851-93J01	134A-4	15685-93J00	147A-40	17461-93J00	160A-4
13853-96L00	134A-8	15686-93J00	147A-39		160B-4
13881-93J00	134A-5	15710-93J00	144A-2		160C-4
14140-98J01	140A-2	15717-16G00	144A-3	17471-93J02	160A-5
14141-93J01	140A-1	15735-58B00	144A-4		160B-5
14151-93J00	140A-3	15751-93J00	144A-5		160C-5
	585A-8	15756-93J01	144A-6	17472-93J00	160A-6
14152-93J00	140A-4	15760-93J00	147A-31		160B-6
	585A-9	15762-93J00	144A-7		160C-6
14154-93J01	180A-10	15770-93J00	147A-16	17561-93J03	160A-7-1
14211-93J00	180A-11	15773-90J00	147A-13		160B-7
14212-93J00	180A-12	15830-77EA0	144A-8		160C-7-1
	585A-12	15830-93J00	147A-14	17561-93J13	160C-7-2
15100-94900	147A-1	15831-93J00	144A-9	17561-93J21	160A-7-2
15200-93J01	147A-24	16113-93J10	175A-2	17562-93J01	160A-8
15410-93J10	147A-2	16400-93J03	175A-3		160B-8
15411-93J10	147A-3	16430-93J00	113A-21		160C-8
15412-93J10	147A-5	16431-93J00	113A-22	17563-93J00	160A-9
15413-93J10	147A-6	16433-93J00	113A-23		160B-9

品番	FIG.NO.	品番	FIG.NO.	品番	FIG.NO.
	160C-9	18119-93J00	163B-6		206A-6
17564-93J00	160A-10	18137-93J00	163A-15		206B-6
	160B-10		163B-25	25232-96302	206A-3
	160C-10	18417-93J00	147A-66		206B-3
17566-87D11	407A-6	18498-87JC0	521A-10	25321-93J00	206A-8
	407B-9	18498-90J00	163B-12		206B-8
17581-93J00	162A-5	18498-93J00	144A-10	25700-93J00	407A-29
17582-93J00	162A-6	18498-93J10	147A-59		407B-32
17611-90J00-Y5S	162A-7-2	18590-68H00	163A-7	29103-93J00	180A-24
17611-90J00-YAY	162A-7-1		163B-16		315A-8
17612-93J00	160A-11	19115-93J01	164A-2		315A-18
	160B-11	19121-93J02	164A-3		315B-8
	160C-11	19148-93J00	164A-4		405B-21
17631-93J20	160A-12-1	19184-93J00	164A-5		405C-25
	160B-12-1	19185-93J00	164A-6	29103-93J30	180A-3
	160C-12-1			29116-93J00	180A-13
17631-93J30	160A-12-2				206A-9
	160B-12-2	20000			206B-9
	160C-12-2			29125-93J00	326A-16
17632-93J20	160A-13-1				326B-16
	160B-13-1	21100-93J02	204A-1	29159-93J00	401A-28
	160C-13-1		204B-1		401B-28
17632-93J30	160A-13-2	21131-93J00	204A-2		405A-12
	160B-13-2		204B-2		405B-13
	160C-13-2	21151-93J00	204A-3		405C-17
17660-99E01	162A-8		204B-3	29404-93J00	337A-25
17670-90J00	162A-9-1	21155-93J00	204A-4	29404-93J10	180A-25
17670-90J10	162A-9-2		204B-4		315A-11
17681-93J00	162A-10	21210-93J01	204A-5		315B-11
17711-90J00	162A-11		204B-5		322A-18
17712-93J00	162A-12	21230-93J01	204A-6		322B-18
17713-98J00	162A-36		204B-6		322C-18
17895-93J00	134A-6	22511-99011	336A-1		405B-20
17913-93J00	401A-3		336B-1		405C-24
	401B-3		401A-11	29404-93J20	315A-16
	410A-43		401B-11		
	410B-43	23111-93J00	204A-7-1		
	410C-43		204B-7	30000	
17914-93J00	401A-4	23111-93J10	204A-7-2		
	401B-4	23115-93J00	204A-8		
	410A-44		204B-8	31100-98L00	301A-1
	410B-44	25111-93J00	206A-1	31111-94900	340A-2
	410C-44		206B-1-1		340B-2
17915-98J01	162A-38	25111-93J10	206B-1-2	31123-94910	340A-4
17917-87L00	410A-45	25131-93J00	206A-2		340B-3
	410B-45		206B-2	31133-90J10	340A-5
	410C-45	25141-93J00	206A-5		340B-4
	521A-3		206B-5	31133-94910	340A-6
18116-93J00	163B-4	25223-94400	204A-9		340B-5
18117-93J00	163B-5		204B-9	31135-94900	340A-7

品番	FIG.NO.	品番	FIG.NO.	品番	FIG.NO.
	340B-6	33920-93JM2	326A-20		315A-5
31136-90J20	340A-8		326B-20		315B-4
	340B-7	33925-93J00	326A-21		315B-5
31150-98L00	301A-2		326B-21	36001-88L00	602A-1
31170-92J00	301A-3	34000-96L42	601A-1	36615-96300	501A-7
31173-94920	340A-3	34000-96L52	601A-11		601A-8
	340B-8	34011-96L12	601A-2		601A-18
31173-98L00	301A-4		601A-12	36616-93J01	322A-3
31191-63J00	301A-5	34100-93J00	501A-3-1		322B-3
31192-92J00	301A-8	34100-93J11	501A-3-2		322C-3
31220-98L00	301A-6	34100-93J20	501A-3-3	36617-93J00	322A-12
31261-75F10	301A-9	34100-93J31	501A-3-4		322B-12
31281-92J10	337A-17	34100-93J40	501A-3-5		322C-12
	337B-28	34100-93J51	501A-3-6	36617-93J10	322A-13
31311-63J00	301A-7	34100-93J60	501A-3-7		322B-13
31311-93J00	340A-10	34112-96L00	601A-3		322C-13
	340B-9		601A-13	36617-93J20	322A-14
31313-86030	301A-11	34190-87D00	501A-22		322B-14
31320-98L00	301A-12	34190-88L00	602A-7		322C-14
31340-98L00	301A-10	34190-95500	501A-23	36617-93J30	322A-15
31341-98L00	301A-13	34191-92E00	501A-5		322B-15
31343-63J00	301A-14		501A-17		322C-15
31344-63J00	301A-15	34193-96L00	601A-4	36620-93J02	508A-54-1
31912-93J01	301A-16		601A-14	36620-93J10	521A-1-1
31918-92J01	301A-17	34200-93J00	460A-1-1	36620-93J30	521A-2
32102-93J02	303A-1		501A-20-1	36620-93J40	521A-1-2
	303B-1	34200-93J12	460A-1-2	36620-93J52	508A-54-2
32120-93J00	303A-4		501A-20-2	36620-93J62	508A-54-3
	303B-4	34211-96L00	601A-5	36625-93J00	322A-29-1
32131-93J00	303A-5		601A-15		322B-29-1
	303B-5	34300-93J00	501A-10-1		322C-29-1
32160-88L00	303A-7	34300-93J11	501A-10-2	36625-93J10	322A-29-2
	303B-7	34310-92E00	501A-11		322B-29-2
32800-93J03	310A-1	34360-92E00	501A-12		322C-29-2
32805-93J00	310A-2	34500-93J00	501A-14-1	36628-92E00	508A-3
32890-93J01	310A-3	34500-93J11	501A-14-2	36630-93J10	322A-8
32891-93J00	310A-4	34600-93J00	501A-8-1	36630-93J20	322B-8
33220-69J00	303A-9	34600-93J11	501A-8-2	36630-93J30	322C-8
	303B-9	34650-93J20	501A-16-1	36645-93J00	301A-20
33221-42F00	303A-10	34650-93J31	501A-16-2	36646-93J01	508A-2
	303B-10	34660-93J00	521A-5	36647-93J00	322A-33
33410-93J00	310A-9	34800-93J00	501A-1-1		322B-33
33634-96J00	322A-9	34800-93J11	501A-1-2		322C-33
	322B-9	34801-93J03	315A-3	36661-96L10	601A-7
	322C-9		315B-3		601A-17
33799-97E00	340A-9	34801-99E04	315A-13	36662-88L00	602A-11
	340B-10	34813-93J00	315A-17	36662-88L10	601A-19
33810-98J00	322A-1	34825-96L00	601A-6		602A-2
	322B-1		601A-16		602A-8
	322C-1	34830-87J20	315A-4	36662-88L20	602A-9

品番	FIG.NO.	品番	FIG.NO.	品番	FIG.NO.
36662-88L30	602A-10		530A-21-1	37149-93J00	508A-7
36663-88L00	601A-20		530A-31-1		530A-5
	602A-3	37141-99E10	508A-5-2		530A-23
	602A-13		530A-3-2		530A-33
36663-98J00	602A-16		530A-21-2	37210-93J00	530A-17
36663-98J10	601A-9		530A-31-2	37212-93J00	530A-18
	601A-21	37141-99E20	508A-5-3	37721-88L00	545A-11
	602A-18		530A-3-3	37721-92E10	542A-11
36664-88L00	601A-23		530A-21-3	37721-93J00	326A-5
	602A-4		530A-31-3		326B-5
	602A-20	37141-99E30	508A-5-4	37721-93J91	508A-8
36665-87L00	601A-24		530A-3-4	37721-95500	518A-12
36665-88L00	601A-25		530A-21-4	37722-93J11	326A-14
	602A-5		530A-31-4		326B-14
	602A-14	37141-99E40	508A-5-5	37725-93J11	326A-8
36665-88L10	601A-26		530A-3-5		326B-8
	602A-6		530A-21-5	37729-93J00	326A-2
	602A-15		530A-31-5		326B-2
36667-96L11	602A-21	37141-99E50	508A-5-6	37803-93J05	530A-9
36682-92E00	501A-25		530A-3-6	37805-93J00	530A-15
36865-90J00	322A-24		530A-21-6	37820-93J04	508A-9
	322B-24		530A-31-6		530A-34
	322C-24	37141-99E60	508A-5-7	37820-93J10	530A-10
36890-88L00	541A-18		530A-3-7	37820-93JA0	530A-24
36890-93J00	517A-23		530A-21-7	37820-99E02	315A-6
36894-87D00	335B-23		530A-31-7		315B-6
	336A-2	37141-99E70	508A-5-8	37823-92E01	508A-10
	336B-2		530A-3-8		530A-11
	337A-35		530A-21-8		530A-35
	337B-37		530A-31-8	37825-99E10	530A-13
	405A-19	37141-99E80	508A-5-9	37826-92J00	508A-11
	405B-7		530A-3-9	37826-92J10	530A-12
	405C-11		530A-21-9		530A-36
36895-87D01	337B-38		530A-31-9	37850-88L00	544A-4
	337B-39	37141-99E90	508A-5-10	37850-88L10	541A-4
36895-87D10	336A-13		530A-3-10	37850-88L20	541A-23
	337A-38		530A-21-10	37850-88L30	541A-22
36990-87D00	602A-22		530A-31-10	37850-90J06	508A-12
37100-96J00	530A-1	37141-99EA0	508A-5-11	37850-92E27	517A-5
37100-96J15	530A-19		530A-3-11	37850-92J00	326A-9
37100-96J25	530A-29		530A-21-11		326B-9
37110-93J01	530A-2		530A-31-11	37855-99E00	530A-16
	530A-20	37141-99EB0	508A-5-12	37856-92J00	326A-10
	530A-30		530A-3-12		326B-10
37110-93J11	508A-4		530A-21-12	37857-92J00	326A-11
37139-99E00	530A-6		530A-31-12		326B-11
37139-99E30	530A-25	37143-99E00	508A-6	37859-90J00	508A-51
37139-99E40	530A-37		530A-4	38100-93J04	337B-27
37141-99E00	508A-5-1		530A-22		340B-1
	530A-3-1		530A-32	38100-93J13	337A-16

品番	FIG.NO.
	340A-1
38410-93J12	326A-17
	326B-17
38415-93J00	326A-18
	326B-18
38500-93J00	521A-4
38500-93J90	508A-13
	530A-7
	530A-27
	530A-39
38860-76F01	301A-21
	326A-22
	326B-22
38915-90J00	301A-22
	326A-23
	326B-23
39950-88L02	602A-12
40000	
41111-93J16-Y5S	335B-1-2
41111-93J16-YAY	335B-1-1
41111-96J22-Y5S	335A-1-2
41111-96J22-YAY	335A-1-1
41117-93J02	335B-3
41118-96J00	315A-24
41121-93J08-Y5S	335B-2-2
41121-93J08-YAY	335B-2-1
41121-96J13-Y5S	335A-2-2
41121-96J13-YAY	335A-2-1
41122-93J02	335B-4
41130-92J03	335A-3
41130-93J12	335B-6
41135-92J00	335A-4
41135-93J11	335B-7
41155-93J02	335A-10
	335B-13
41161-94400	442A-2
41220-93J11	336B-13
41220-96J10	336A-15
41224-95E01	336A-17
	336B-15
41230-96J00	336A-18
	336B-16
41233-95E10	336A-19

品番	FIG.NO.
	336B-17
41234-93J11	336B-14
41234-96J10	336A-16
43111-93J24-Y5S	336B-3-2
43111-93J24-YAY	336B-3-1
43111-96J20-Y5S	336A-3-2
43111-96J20-YAY	336A-3-1
43114-93J00	336B-4
43117-96J00	315A-21
43118-96J00	315A-23
43211-93J00	336A-4
	336B-5
43711-97E01	336A-5
	336B-6
43750-93J21-Y5S	336B-7-2
43750-93J21-YAY	336B-7-1
43750-96J51-Y5S	336A-6-2
43750-96J51-YAY	336A-6-1
45421-87D03	335B-16
48000-93J17	337A-1
48000-93J24	337B-1
48121-92J00	337A-26
48121-93J20	337B-18
48125-93J10	337B-19
48126-93J00	337B-29
48128-93J11	337B-25
48140-93J01	335A-13
	335B-18
48144-93J00	335A-14
	335B-19
48145-93J00	335A-16
	335B-22
48311-96J10	337B-30
48311-96J20	337A-27
48320-93J00	337B-23
48321-87D03	337A-28
48321-93J00	337B-31
48326-95E00	337A-29
48400-93J07	337B-9
48401-93J11	337A-3
48405-93J00	337A-10
	337B-10
48451-93J00	337B-20
48452-93J00	337B-21
48452-93J10	337B-22
48500-98J10	337B-2
48502-93J14	337A-18
48503-93J13	337A-2
48570-95E01	337A-12
48571-93J00	337B-26

品番	FIG.NO.
48572-87J10	337B-13
48572-95E00	337A-13
48573-93J00	337B-24
48582-95E01	337A-19
	337B-3
48583-95E00	337A-21
	337B-17
48585-95E00	337A-22
	337B-14
48588-94900	337A-14
48601-94900	337A-4
48605-93J00	337B-4
48610-93J01	337B-5
48615-97E00	337A-11
48627-93J00	337B-12
48627-95E00	337A-5
48630-96J03	337A-6
48630-98J01	337B-6
48633-93J00	337B-7
48633-94900	337A-7
48641-96J02	337A-8
48650-93J00	337B-11
48650-94900	337A-9
48691-93J00	337B-8
48861-92J01	337A-15
48862-87J20	337B-15
48862-92J20	337A-23
48862-92J30	337A-24
48864-93J01	337B-16
48864-96J10	337A-20
50000	
51111-93J20-Y5S	401A-1-2
	401B-1-2
51111-93J20-YAY	401A-1-1
	401B-1-1
51116-93J00	401A-5
	401B-5
51120-93J02	401A-10
	401B-10
51123-93J00	401A-14
	401B-14
	585A-13
51124-93J01	401A-12
	401B-12
51125-93J00	401A-13
	401B-13

品番	FIG.NO.
51140-93J11-Y5S	401A-18-2
51140-93J11-YAY	401A-18-1
51140-98J00-Y5S	401A-18-4
	401B-18-2
51140-98J00-YAY	401A-18-3
	401B-18-1
51142-93J00	401A-19
	401B-19
	585A-14
51151-93J00	401A-21
	401B-21
51152-93J00	401A-22
	401B-22
51211-93J00	401A-6
	401B-6
	585A-15
52111-93J11-Y5S	405B-1-2
	405C-1-2
52111-93J11-YAY	405B-1-1
	405C-1-1
52111-93J20-Y5S	405A-1-2
52111-93J20-YAY	405A-1-1
52131-93J00-Y5S	405C-7-2
52131-93J00-YAY	405C-7-1
54112-93J00	401A-27
	401B-27
	405A-10
	405B-11
	405C-15
54121-98J01	401A-33
	401B-33
54123-93J03	401A-25
	401B-25
54125-93J00	401A-34
	401B-34
54130-93J01	401A-26
	401B-26
54137-93J02	401A-30
	401B-30
54144-93J00	401A-41
	401B-41
54151-93J00	405A-8
	405B-9
	405C-13
54160-93J01	405A-9
	405B-10
	405C-14
54165-98J01	405A-17
	405B-18
	405C-22

品番	FIG.NO.
54211-93J00-Y5S	405A-14-2
	405B-15-2
	405C-19-2
54211-93J00-YAY	405A-14-1
	405B-15-1
	405C-19-1
54221-93J00-Y5S	405A-15-2
	405B-16-2
	405C-20-2
54221-93J00-YAY	405A-15-1
	405B-16-1
	405C-20-1
55110-93J20-Y5S	407A-1-2
	407B-1-2
55110-93J20-YAY	407A-1-1
	407B-1-1
55125-98J00-Y5S	407A-8-2
	407B-11-2
55125-98J00-YAY	407A-8-1
	407B-11-1
55127-87D00	407A-16
	407B-19
55128-93J10	407A-10
	407B-13
55128-93L00	407A-27
	407B-30
55320-94900	335A-11
	335B-14
55321-87J01	111A-16
	111B-16
	140A-6
	180A-2-1
55321-87J11	180A-2-2
55321-93J01	405B-22
	405C-26-1
	405C-26-2
	407A-12
	407B-15
55321-94910	335A-17
	335B-21
55332-87D11	407A-14
	407B-17
55333-87D10	407A-15
	407B-18
56120-93J50-Y5S	220A-26-2
	220B-26-2
	220C-26-2
56120-93J50-YAY	220A-26-1
	220B-26-1
	220C-26-1

品番	FIG.NO.
56130-93J02	220A-33
	220B-33
	220C-33
56140-93J01	220A-37
	220B-37
	220C-37
57110-93J21	220A-1-2
	220B-1
	220C-1-1
57110-93J31	220C-1-2
57110-96J51	220A-1-1
57130-87D10	405B-4
	405C-4
57133-93J00	220A-2
	220B-2
	220C-2
57134-93J00	220A-3
	220B-3
	220C-3
57300-93860	220A-6
	220B-6
	220C-6
57500-87852	220A-13
	220B-13
	220C-13
57500-87861	220A-10
	220B-10
	220C-10
57610-93J00	220A-17
	220B-17
	220C-17
57621-93J10	220A-18
	220B-18
	220C-18
57630-92E00	407A-28
	407B-31
57631-93J00	220A-20
	220B-20
	220C-20
57632-93L01	407A-22
	407B-25
57633-87D30	407A-23
	407B-26
58105-93J10	407A-21
	407B-24
58200-93L00	407A-20-1
	407B-23-1
58200-93L10	407A-20-2
	407B-23-2
58200-93L20	407A-20-3

品番	FIG.NO.	品番	FIG.NO.	品番	FIG.NO.
	407B-23-3	61141-93J01-YAY	410B-2-1		420C-10
58200-93L30	407A-20-4		410C-2-1	61439-93J20	420A-11
	407B-23-4	61141-93J20-Y5S	410A-2-2		420B-11
58200-93L40	407A-20-5	61141-93J20-YAY	410A-2-1		420C-11
	407B-23-5	61155-93J20	401A-7	61439-93J40	420A-12
58200-93L50	407A-20-6		401B-7		420B-12
	407B-23-6	61416-93J00	420A-3		420C-12
58200-93L80	407A-20-7		420B-3	61443-96J50	420A-23-1
	407B-23-7		420C-3		420B-23-1
58200-96J00	407A-20-8	61420-93890-YAY	420A-1-1		420C-23-1
	407B-23-8		420B-1-1	61443-96J60	420A-23-2
58200-96J10	407A-20-9		420C-1-1		420B-23-2
	407B-23-9	61422-93JB0	420B-26-1		420C-23-2
58200-96J20	407A-20-10	61422-93JC0	420B-26-2	61453-96J50	420A-24-1
	407B-23-10	61422-93JD0	420C-26-1		420B-24-1
58200-96J30	407A-20-11	61422-93JE0	420C-26-2		420C-24-1
	407B-23-11	61422-93JF0	420A-26-1	61453-96J60	420A-24-2
58200-96J40	407A-20-12	61422-93JG0	420A-26-2		420B-24-2
	407B-23-12	61430-93800-Y5S	420A-1-2		420C-24-2
58200-96J50	407A-20-13		420B-1-2	61458-99E50	410A-46
	407B-23-13		420C-1-2		410B-46
		61431-93J03-Y5S	420A-4-2		410C-46
			420B-4-2	61476-93J00	420A-13
			420C-4-2		420B-13
		61431-93J03-YAY	420A-4-1		420C-13
			420B-4-1	61494-93J00	136A-8
			420C-4-1	61610-93J00	420A-18
60000		61432-93J01	420A-5		420B-18
			420B-5		420C-18
			420C-5	61621-93J01	420A-19
61112-93J20	420A-2	61433-93J01	420A-6		420B-19
	420B-2		420B-6		420C-19
	420C-2		420C-6	61632-93J00	410A-20
61124-93J60	410A-33	61434-93J01	420A-7		410B-20
	410B-33		420B-7		410C-20
	410C-33		420C-7	61633-93J00-Y5S	410A-21-2
61131-93J01-Y5S	410B-1-2	61435-93JA0	420B-27-1		410B-21-2
	410C-1-2	61435-93JB0	420B-27-2		410C-21-2
61131-93J01-YAY	410B-1-1	61435-93JC0	420C-27-1	61633-93J00-YAY	410A-21-1
	410C-1-1	61435-93JD0	420C-27-2		410B-21-1
61131-93J20-Y5S	410A-1-2	61435-93JE0	420A-27-1		410C-21-1
61131-93J20-YAY	410A-1-1	61435-93JF0	420A-27-2	61634-93J00-Y5S	410A-22-2
61134-93J20	410A-8	61438-93J00	420A-8		410B-22-2
	410B-8		420A-9		410C-22-2
	410C-8		420A-10	61634-93J00-YAY	410A-22-1
61137-93J00	410A-3		420B-8		410B-22-1
	410B-3		420B-9		410C-22-1
	410C-3		420B-10	61641-93J10	410A-23
61141-93J01-Y5S	410B-2-2		420C-8		410B-23
	410C-2-2		420C-9		410C-23

品番	FIG.NO.	品番	FIG.NO.	品番	FIG.NO.
61641-93J20	410A-24	67200-93J33	517A-1		542A-26
	410B-24		518A-1		545A-26
	410C-24	67200-93J51	508A-1	67234-88L00	542A-22
61645-93J01-Y5S	410A-25-2	67211-88L00	544A-17		545A-22
	410B-25-2	67211-88L10	541A-17	67234-92E00	518A-21
	410C-25-2	67211-92E50	517A-29	67235-92E00	518A-28
61645-93J01-YAY	410A-25-1	67212-88L00	544A-7		542A-27
	410B-25-1	67212-88L10	541A-7		545A-27
	410C-25-1	67212-95600	508A-14	67236-92E00	518A-30
61649-93J00	410A-38-1	67217-88L00	541A-20		542A-12
	410B-38-1	67220-95630	508A-16		545A-12
	410C-38-1	67221-92E00	542A-8	67237-92E01	518A-31
61649-93J10	410A-38-2		545A-8		542A-28
	410B-38-2	67221-92E50	518A-7		545A-28
	410C-38-2	67222-92E00	542A-2	67238-87D00	508A-20
61673-93J01	410A-26		545A-2	67238-88L00	542A-31
	410B-26	67222-92E50	518A-2		545A-31
	410C-26	67223-92E00	542A-3	67238-92E50	518A-32
61811-93J30-Y5S	410A-6-2		545A-3	67239-92E00	518A-33
61811-93J30-YAY	410A-6-1	67223-92E50	518A-6		542A-35
61811-93J40-Y5S	410B-6-2	67223-99E10	508A-17		545A-35
	410C-6-2	67224-92E00	542A-9	67239-92E10	518A-29
61811-93J40-YAY	410B-6-1		545A-9		542A-41
	410C-6-1	67224-92E50	518A-8		545A-41
61817-93J00	410A-10	67225-92E00	518A-25	67240-92E00	542A-17
	410B-10	67225-92E50	518A-9		545A-17
	410C-10	67226-92E00	542A-15	67240-92E50	518A-16
61821-93J10-Y5S	410A-7-2		545A-15	67241-88L00	542A-34
	410B-7-2	67226-92E10	518A-14		545A-34
	410C-7-2		542A-16	67241-92E50	518A-42
61821-93J10-YAY	410A-7-1		545A-16	67241-99E10	508A-21
	410B-7-1	67227-92E00	518A-23	67242-92E50	517A-13
	410C-7-1		542A-24	67243-92E00	542A-38
61827-93J02	410A-12		545A-24		545A-38
	410B-12	67228-92E00	518A-17	67243-95600	508A-22
	410C-12		542A-18	67244-95600	508A-23
61831-93J13-Y5S	410A-15-2		545A-18	67245-92E00	518A-22
	410B-15-2	67229-95600	508A-18		542A-23
	410C-15-2	67230-88L00	542A-20		545A-23
61831-93J13-YAY	410A-15-1		545A-20	67245-95600	508A-24
	410B-15-1	67230-92E00	518A-19	67246-88L00	542A-36
	410C-15-1	67231-88L00	542A-32		545A-36
63610-93J00	164A-7		545A-32	67246-92E50	518A-34
65700-93J11	430A-1	67231-92E00	518A-40	67251-92E50	517A-9
65770-93J12	430A-2	67232-88L00	542A-33	67251-99E20	508A-25
67140-95600	508A-56		545A-33	67252-88L00	542A-39
67200-88L00	544A-1	67232-92E50	518A-43		545A-39
	545A-1	67232-95600	508A-19	67252-92E00	518A-35
67200-88L10	541A-1		518A-41	67252-92E10	518A-38
	542A-1	67233-92E00	518A-27	67252-95600	508A-26

品番	FIG.NO.	品番	FIG.NO.	品番	FIG.NO.
67253-88L00	542A-40		541A-14	67296-88L10	541A-21
	545A-40		544A-14	67296-90J10	508A-41
67253-92E00	541A-13	67281-88L00	544A-10	67296-92E11	508A-15
	544A-13	67281-88L10	541A-10		518A-13
67253-92E10	518A-37	67282-94L00	508A-52	67296-92E20	518A-15
67253-95600	508A-27	67283-92E50	517A-26		542A-14
	518A-39	67284-92E50	517A-27		545A-14
67254-92E50	517A-22	67284-94L00	508A-53	67296-92E30	542A-45
67255-92E50	517A-8	67286-92E00	518A-18		545A-44
67255-99E10	508A-28		542A-19	67296-92E60	541A-11
67256-92E50	517A-11		545A-19		544A-11
67256-95600	508A-29	67287-92E00	542A-48	67296-92E80	542A-46
67257-88L00	541A-9		545A-46	67296-94300	508A-42
	544A-9	67287-92E10	542A-43	67296-94310	508A-34
67257-92E00	517A-12	67287-92E50	517A-19		517A-3
67257-99E10	508A-30	67288-92E00	542A-4	67296-95600	508A-43
67258-99E00	508A-31		545A-4	67296-95610	508A-44
67259-87D00	508A-32	67288-92E10	518A-4		542A-44
67261-88L00	541A-3	67288-92E20	517A-14		545A-43
	544A-3		541A-6	67296-95621	508A-58
67261-88L10	541A-2		544A-6	67297-95600	508A-45
	544A-2	67288-92E60	517A-6	67298-92E50	517A-2
67261-92E50	517A-10		541A-12	67320-93J00	508A-59-1
67261-99E10	508A-33		544A-12	67320-93J10	508A-59-2
67263-88L30	541A-19	67288-92E70	517A-16	67320-93J20	508A-59-3
67264-88L00	541A-24	67291-92E00	518A-5	67320-93J30	508A-59-4
	544A-18		542A-7	67320-93J40	508A-59-5
67264-88L10	541A-25		545A-7	67320-93J50	508A-59-6
	544A-19	67291-92E10	518A-36	67320-93J60	508A-59-7
67264-95600	508A-35		542A-37	67320-93J70	508A-59-8
67267-93J00	508A-36		545A-37	67320-93J80	508A-59-9
67269-92E00	542A-29	67292-94300	508A-39	67341-93J30	410A-34
	545A-29		518A-3		410B-34
67271-88L10	541A-16		542A-5		410C-34
	544A-16		545A-5	67343-93J30	410A-39
67272-88L00	542A-6	67294-92E00	518A-11		410B-39
	545A-6	67294-95600	508A-40		410C-39
67273-88L00	544A-24		508A-57	67345-93J00	410A-35
	545A-47	67295-92E10	517A-4		410B-35
67273-88L10	541A-30	67295-92E50	517A-18		410C-35
	542A-49	67296-88D10	517A-15	67361-90J10	410A-47
67273-95600	508A-37		518A-24		410B-47
	517A-25		542A-13		410C-47
	541A-15		542A-30	67463-95200	164A-8
	544A-15		545A-13	67467-89J01	442A-8
67274-88L00	545A-42		545A-30	67500-88L00	544A-20
67274-88L10	542A-42	67296-88D20	517A-17	67500-88L10	541A-26
67274-92E50	517A-28	67296-88D30	517A-21	67700-93J00	442A-1
67275-95600	508A-38	67296-88L00	541A-5	67701-87J11	442A-3
	517A-24		544A-5	67721-87J00	442A-4

品番	FIG.NO.	品番	FIG.NO.	品番	FIG.NO.
67725-99E00	442A-5	01547-06507	111A-30	01550-06257	121A-12
67726-99E00	442A-6		111B-31		121B-12
67728-99E00	442A-7	01550-05107	410A-19		121C-13
68110-96J01	420A-29		410B-19		140A-10
	420B-29		410C-19		147A-46
	420C-29	01550-06127	144A-23		162A-35
68111-88L00	541A-8		147A-67		164A-16
	544A-8		180A-29		310A-8
68111-93J00	420A-25		303A-14		322A-7
	420B-25		303B-14		322B-7
	420C-25		322A-16		322C-7
69711-93E10	136A-7		322A-21	01550-06307	163B-29
			322A-23	01550-06357	147A-63
			322B-16		164A-17
			322B-21	01550-06407	136A-3
			322B-23	01550-08127	162A-25
			322C-16	01550-08167	163B-8
70000			322C-21		410A-14
			322C-23		410B-14
			326A-13		410C-14
77811-54GB0-0PG	508A-46		326A-19	01550-08207	111A-18
			326B-13		111A-37
			326B-19		111B-18
			420A-22		111B-38
			420B-22		113A-2
			420C-22		140A-9
		01550-06167	163A-39		301A-18
90000			163B-53	01550-0820A	163B-62
			164A-15	01550-08307	163A-40
			303A-6		163B-54
95569-78040	163B-26		303A-11		301A-19
			303B-6		401A-9
			303B-11		401A-23
			410A-37		401B-9
			410B-37		401B-23
			410C-37	01550-0830A	119A-13
		01550-0616A	175A-11		119A-17
00000		01550-06207	111A-4		119A-21
			111A-8		401A-17
			111B-4		401B-17
01500-06167	147A-42		111B-8	01550-08357	136A-5
01500-06307	163A-37		113A-20	01550-0835A	113A-24
	163B-51		136A-2	01550-08407	144A-18
01547-06167	420A-21		162A-33		147A-65
	420B-21		162A-34	01550-08457	113A-25
	420C-21		204A-21	01550-0845A	175A-12
01547-06257	111A-29		204B-21	01550-0855A	119A-7
	111B-30		310A-10	01550-08607	111A-19
	163A-17	01550-0620A	119A-25		111A-20
	163B-28		119A-26		111B-19

品番	FIG.NO.	品番	FIG.NO.	品番	FIG.NO.
	111B-20		220B-38		335B-9-2
	164A-18		220C-38	09103-06093	315A-14
	401A-24	06111-07004	220A-23		315A-15
	401B-24		220B-23	09103-06231	303A-12
01550-0865A	175A-13		220C-23		303B-12
01550-0885A	175A-14	06111-11004	220A-24	09103-06278	335A-15
01550-1025A	116A-12		220B-24		335B-20
01550-1050A	180A-19		220C-24	09103-06281	111A-17
01570-06107	410A-42	07130-0616A	113A-14		111B-17
	410B-42	08110-60020	175A-15		140A-7
	410C-42	08110-62080	119A-3		180A-4
01570-06127	322A-27	08113-60100	220A-31	09103-08109	401A-15
	322B-27		220B-31		401B-15
	322C-27		220C-31	09103-08134	163A-43
01570-06357	147A-50	08211-30382	220A-11-1		163B-59
02112-0406B	147A-56		220B-11-1	09103-08182	163A-42
02112-05107	147A-30		220C-11-1		163B-58
02112-0512A	163B-9	08211-30384	220A-11-5	09103-08437	122A-4
02112-0612A	111A-28		220B-11-5	09103-12125	303A-2
	111B-29		220C-11-5		303B-2
02112-3416B	163A-18	08211-30385	220A-11-8	09106-05030	303A-8
	163B-30		220B-11-8		303B-8
02112-35087	163A-28		220C-11-8	09108-08267	163A-44
	163B-42	08221-16256	220A-9		163B-60
02112-35167	326A-4		220B-9	09108-08282	122A-3
	326B-4		220C-9	09108-10115	405C-8
02142-0408B	147A-29	08310-00067	322A-28	09108-10150	405A-5
02142-05107	204A-22		322B-28	09108-12013	405C-9
	204B-22		322C-28	09116-05010	315A-22
02142-06207	134A-7	08316-10087	163A-41	09116-06121	162A-13
02162-0520B	163A-19		163B-55		335A-12
	163B-31		322A-2		335B-15
03112-0630B	501A-24		322B-2	09116-06127	410A-27
03121-0516A	530A-26		322C-2		410B-27
	530A-38	08316-1008A	163A-45		410C-27
03122-05165	530A-14		163B-63	09116-06202	147A-61
03542-05169	420A-14	08322-01087	163A-5		310A-7
	420A-15		163B-14	09116-06236	405B-23
	420A-16	08331-41359	204A-23		405C-27-1
	420A-17		204B-23		405C-27-2
	420B-14	09100-06113	315A-7		407A-13
	420B-15		315B-7		407B-16
	420B-16	09100-08232	508A-47	09116-08122	401A-20
	420B-17	09100-12052	407A-3		401B-20
	420C-14		407B-3	09116-08126	401A-39
	420C-15	09100-12085	335A-6-1		401B-39
	420C-16		335B-9-1	09116-08128	180A-20
	420C-17	09100-12086	335A-6-2	09116-08131	160A-14
04211-13149	119A-12		335B-9-3		160B-14
04221-08129	220A-38	09100-12092	335A-6-3		160C-14

品番	FIG.NO.	品番	FIG.NO.	品番	FIG.NO.
09116-08137	407A-9		336B-8		335B-10
	407B-12		336B-18	09159-14020	335B-17
09116-08158	220A-32		337A-36	09159-22006	335A-5
	220B-32		337B-40		335B-8
	220C-32		337B-41	09159-28003	220A-4
09116-08163	410A-16		337B-42		220B-4
	410B-16		405A-7		220C-4
	410C-16		405A-20	09160-05024	542A-47
09116-10134	401A-38		405B-6		545A-45
	401B-38		405B-8	09160-05029	326A-3
09116-10135	401A-31		405C-6		326B-3
	401B-31		405C-12		541A-28
09116-10137	401A-35	09126-05003	508A-48		544A-22
	401B-35	09126-06006	542A-25	09160-05043	163A-29
09116-10146	180A-22		545A-25		163B-43
	401A-37	09132-04034	160A-15	09160-06036	163A-38
	401B-37		160B-15		163B-52
09116-10150	407A-4		160C-15	09160-06047	410A-40
	407B-4	09136-06148	410A-5		410B-40
09116-10175	180A-21		410A-11		410C-40
	337B-36		410B-11	09160-06055	442A-10
	401A-32		410C-11	09160-06066	164A-11
	401A-36	09136-06161	410A-4	09160-06082	336A-22
	401B-32	09137-04004	326A-6		336B-20
	401B-36		326B-6	09160-06094	204A-10
	405A-16	09139-06135	410B-4		204B-10
	405B-17		410C-4	09160-06104	508A-50
	405C-21	09139-06136	410B-5		517A-20
09116-10176	405A-2		410C-5	09160-08016	122A-6
	405B-2	09140-05005	164A-10	09160-08151	206A-10
	405C-2		541A-29		206B-10
09116-10183	337A-30		544A-23	09160-10104	116A-11
09116-10184	180A-23	09140-06020	508A-49	09160-10141	405A-6
09119-06047	164A-9		518A-10		407B-5
09125-04004	518A-26		542A-10	09160-12066	407A-5
09125-04021	517A-7		545A-10		407B-6
09125-05042	518A-20	09140-10031	337A-31	09160-13014	410A-28
	542A-21		337B-32		410B-28
	545A-21		405A-4		410C-28
09125-05050	337A-37		407B-7	09160-13021	335A-8
09125-05135	541A-27	09140-10032	336A-21		335B-12
	544A-21		336B-19	09160-13022	335A-9
09125-06063	315A-9	09140-16021	220A-8		335B-11
	315B-9		220B-8	09160-14066	405A-18
	335B-5		220C-8		405B-19
	335B-24	09141-18005	407A-24		405C-23
	336A-7		407B-27	09160-15051	401A-29
	336A-14	09159-08136	122A-5		401B-29
	336A-20	09159-12014	407B-8	09160-16050	405A-11
	336A-26	09159-12062	335A-7		405A-13

品番	FIG.NO.	品番	FIG.NO.	品番	FIG.NO.
	405B-12	09169-05018	163B-7		220B-7-2
	405B-14	09169-06062	147A-15		220C-7-2
	405C-16		147A-60	09181-60006	220A-7-3
	405C-18		310A-5		220B-7-3
09160-18028	407A-25		322A-4		220C-7-3
	407B-28		322B-4	09181-60007	220A-7-4
09160-18031	113A-8		322C-4		220B-7-4
09160-30036	220A-11-2	09169-08038	401A-40		220C-7-4
	220B-11-2		401B-40	09181-60008	220A-7-5
	220C-11-2	09169-08039	410A-17		220B-7-5
09160-30037	220A-11-3		410B-17		220C-7-5
	220B-11-3		410C-17	09181-60009	220A-7-6
	220C-11-3	09169-08042	147A-64		220B-7-6
09160-30038	220A-11-4	09169-28003	336A-11		220C-7-6
	220B-11-4	09180-06186	164A-12	09181-60010	220A-7-7
	220C-11-4	09180-06230	164A-13		220B-7-7
09160-30039	220A-11-6	09180-25082	220A-25		220C-7-7
	220B-11-6		220B-25	09181-60011	220A-7-8
	220C-11-6		220C-25		220B-7-8
09160-30041	220A-11-7	09181-12158	175A-9		220C-7-8
	220B-11-7	09181-39001	336A-9	09181-60012	220A-7-9
	220C-11-7		336B-10		220B-7-9
09160-30042	220A-11-9	09181-50005	220A-14-3		220C-7-9
	220B-11-9		220B-14-3	09181-60013	220A-7-10
	220C-11-9		220C-14-3		220B-7-10
09160-30043	220A-11-10	09181-50006	220A-14-4		220C-7-10
	220B-11-10		220B-14-4	09181-75008	220A-15-5
	220C-11-10		220C-14-4		220B-15-5
09160-30044	220A-11-11	09181-50007	220A-14-5		220C-15-5
	220B-11-11		220B-14-5	09181-75009	220A-15-7
	220C-11-11		220C-14-5		220B-15-7
09160-39001	336A-8	09181-50008	220A-14-6		220C-15-7
	336B-9		220B-14-6	09181-75010	220A-15-9
09160-75002	220A-12		220C-14-6		220B-15-9
	220B-12	09181-50009	220A-14-7		220C-15-9
	220C-12		220B-14-7	09181-75011	220A-15-11
09162-10005	337A-32		220C-14-7		220B-15-11
	337B-33	09181-50010	220A-14-8		220C-15-11
09164-14008	410A-29		220B-14-8	09181-75012	220A-15-3
	410B-29		220C-14-8		220B-15-3
	410C-29	09181-50012	220A-14-2		220C-15-3
09168-10034	407A-11		220B-14-2	09181-75013	220A-15-4
	407B-14		220C-14-2		220B-15-4
09168-12012	180A-15	09181-50013	220A-14-1		220C-15-4
09168-12013	147A-17		220B-14-1	09181-75014	220A-15-6
09168-16009	111A-13		220C-14-1		220B-15-6
	111B-13	09181-60004	220A-7-1		220C-15-6
09168-20002	160A-18		220B-7-1	09181-75015	220A-15-8
	160B-18		220C-7-1		220B-15-8
	160C-18	09181-60005	220A-7-2		220C-15-8

品番	FIG.NO.	品番	FIG.NO.	品番	FIG.NO.
09181-75016	220A-15-10		401B-8		180A-5
	220B-15-10		401B-16	09280-22020	175A-10
	220C-15-10	09206-13019	113A-10	09280-26006	111A-34
09181-75018	220A-15-1	09206-14004	111A-21		111B-35
	220B-15-1		111B-21		162A-14
	220C-15-1	09208-06009	410A-48	09280-29006	163A-16
09181-75019	220A-15-2		410B-48		163B-27
	220B-15-2		410C-48	09280-60007	206A-11
	220C-15-2	09246-05006	113A-17		206B-11
09202-04022	410A-30	09247-14041	144A-11	09280-66004	220A-34
	410B-30	09248-12009	180A-16		220B-34
	410C-30	09248-12011	204A-13		220C-34
09202-05032	121A-8		204B-13	09280-70012	119A-6
	121B-8	09248-18006	113A-9	09282-08005	206A-7
	121C-9	09248-26001	113A-7		206B-7
09202-06031	160A-16	09251-09002	322A-25	09282-24004	220A-35
	160B-16		322B-25		220B-35
	160C-16		322C-25		220C-35
	303A-3	09251-09005	144A-24	09282-30006	220A-29
	303B-3	09260-10005	204A-14		220B-29
09202-08006	180A-17		204B-14		220C-29
	180A-18	09261-05006	121A-9	09282-39001	336A-12
	405A-3		121B-9		336B-11
	405B-3		121C-10	09283-32044	119A-4
	405C-3	09262-17019	204A-15	09283-91001	116A-13
	405C-10		204B-15	09289-05012	121A-21
	407A-7	09262-40018	119A-2		121B-21
	407B-10	09263-30063	220A-27		121C-22
09202-08007	220A-19		220B-27	09289-18001	204A-16
	220B-19		220C-27		204B-16
	220C-19	09263-32017	407A-2	09306-04005	410A-31
09204-01004	163A-25		407B-2		410B-31
	163B-39	09263-50009	220A-39		410C-31
09204-01006	204A-11		220B-39	09306-06004	204A-17
	204B-11		220C-39		204B-17
	336A-23	09269-32001	220A-5	09306-10001	204A-18
	336B-21		220B-5		204B-18
09204-03003	407A-26		220C-5	09306-13007	410A-32
	407B-29	09269-75002	220A-16		410B-32
09205-02006	206A-4		220B-16		410C-32
	206B-4		220C-16	09306-17001	337A-33
09205-10006	204A-12	09280-00040	220A-28	09306-24001	337B-34
	204B-12		220B-28	09320-04009	322A-5
09206-08001	111A-3		220C-28		322B-5
	111A-7	09280-09008	180A-28		322C-5
	111B-3	09280-10009	113A-12	09320-08062	144A-12
	111B-7	09280-10016	113A-13	09320-08086	147A-68
	111B-28	09280-22019	111A-15	09320-08501	147A-12
	401A-8		111B-15	09320-09016	310A-6
	401A-16		140A-8		322A-6

品番	FIG.NO.	品番	FIG.NO.	品番	FIG.NO.
	322B-6	09381-22010	116A-4		530A-28
	322C-6	09381-40003	220A-30		530A-40
09320-11013	410A-18		220A-36	09407-10404	322A-31
	410B-18		220B-30		322B-31
	410C-18		220B-36		322C-31
09320-12014	162A-15		220C-30		407A-19
09320-12072	147A-34		220C-36		407B-22
09321-10030	410A-13	09383-04002	410A-49	09407-11401	164A-14
	410B-13		410B-49	09407-14407	315A-12
	410C-13		410C-49		315B-12
09329-06002	163B-61	09383-08004	204A-19		322A-32
09329-10022	420A-20		204B-19		322B-32
	420B-20	09385-06012	442A-9		322C-32
	420C-20	09387-38002	405B-5		326A-24
09343-75001-600	147A-10		405C-5		501A-6
	147A-36	09401-08412	147A-58		501A-18
	147A-48	09401-08413	162A-27	09407-25402	410A-36
09352-50003-23A	147A-57		521A-9		410B-36
09352-50903-00B	162A-23	09401-11414	147A-37		410C-36
	162A-24	09401-11425	144A-14	09408-00008	162A-31
	521A-7	09401-13423	144A-20		322A-19
09352-50903-600	162A-16		430A-3		322A-22
	162A-17	09401-14409	162A-28		322B-19
	162A-18	09401-15414	162A-37		322B-22
	162A-19	09401-18410	111A-32		322C-19
	162A-20		111A-39		322C-22
	162A-21		111B-33	09408-00021	162A-40
	162A-22		111B-40		310A-11
	521A-6	09401-25406	162A-29	09408-00024	162A-39
09352-70103-600	410A-41	09403-07340	315A-25	09408-00043	147A-70
	410B-41		315B-13	09408-00056	162A-32
	410C-41	09403-09316	326A-15	09408-00060	163B-64
09355-35754-00B	163B-10		326B-15	09408-00105	144A-16
	163B-34	09403-11315	326A-12	09408-00135	144A-21
09355-35754-601	163B-11		326B-12	09408-00155	144A-17
	163B-33	09403-12412	326A-7	09408-00184	322A-20
09355-40805-600	407A-17		326B-7		322B-20
	407B-20-1	09403-13408	303A-13		322C-20
	407B-20-2		303B-13	09409-05302-5PK	410A-9
09360-12008	147A-18	09403-14304	147A-69		410B-9
09360-14009	144A-13	09403-16307	144A-15		410C-9
09362-09008	407A-18	09403-19409	315A-10	09420-05009	160A-17
	407B-21		315A-19		160B-17
09363-08004	147A-19		315B-10		160C-17
09367-06002	162A-26	09403-20308	315A-20	09440-07051	204A-20
09367-06006	521A-8		322A-17		204B-20
09380-17009	337A-34		322B-17	09440-09040	220A-22
09380-21002	337B-35		322C-17		220B-22
09380-38003	336A-10	09403-25304	162A-30		220C-22
	336B-12	09407-08401	530A-8	09440-19028	336A-24

品番	FIG.NO.	品番	FIG.NO.	品番	FIG.NO.
	336B-22				
09440-52003	220A-21				
	220B-21				
	220C-21				
09443-10043	336A-25				
	336B-23				
09471-12028	501A-4				
09471-12077	460A-2				
	501A-21				
09471-12103	501A-9				
	501A-13				
	501A-15				
	501A-19				
09471-12108	501A-2				
09481-05501	601A-10				
	601A-22				
	602A-17				
	602A-19				
09481-10501	508A-55				
09481-15501	322A-10				
	322A-30				
	322B-10				
	322B-30				
	322C-10				
	322C-30				
09481-30501	322A-11				
	322B-11				
	322C-11				
09481-60401	322A-26				
	322B-26				
	322C-26				
09482-00427	111A-35				
	111B-36				
09800-81835	420A-28				
	420B-28				
	420C-28				

品　名	FIG.NO.
(ｱ)	
ｱｼﾞﾔｽﾀｱﾂｼ,ﾃﾝｼｮﾅNO.1	119A-22
ｱﾀｯﾁﾒﾝﾄｷｯﾄ,ﾂｲﾝﾘﾓｺﾝ	508A-56
ｱﾀﾞﾌﾟﾀ,ｹﾞｰｼﾞ	601A-7
*	601A-17
ｱﾀﾞﾌﾟﾀ,ｹﾞｰｼﾞﾌｵｰﾏﾙﾁﾌﾟﾙ	601A-24
ｱﾀﾞﾌﾟﾀ,ﾌｭｰｴﾙｹﾞｰｼﾞ	501A-12
ｱﾀﾞﾌﾟﾀ,ﾎｰｽ(ﾘｷﾞﾝｸﾞ)	410C-47
*	410B-47
*	410A-47
ｱﾉｰﾄﾞ(ﾏｸﾞﾈｼｳﾑ)	180A-2-2
*	335A-17
*	335B-21
ｱﾉｰﾄﾞ,ﾌﾟﾛﾃｸｼｮﾝ	405C-26-2
*	111B-16
*	111A-16
*	180A-2-1
*	140A-6
*	405B-22
*	405C-26-1
*	407A-12
*	407B-15
ｱﾉｰﾄﾞｾｯﾄ,ｸﾗﾝﾌﾟﾌﾞﾗｹｯﾄ	335A-11
*	335B-14
ｱﾏﾁｭｱ	340A-10
*	340B-9
*	301A-7
ｱｰﾑ,ｸﾗｯﾁｼｬﾌﾄ	204B-6
*	204A-6
ｱｰﾑ,ﾆｭｰﾄﾗﾙﾛｯｸ	517A-8
ｱｰﾑ,ﾘﾝｸ	163B-35
*	163B-36
*	163A-22
*	163A-21
ｱｰﾑ,ﾛｯｸ	508A-28
ｱｰﾑｱｯｼ,ﾘﾓｺﾝｼﾌﾄ	545A-20
*	542A-20
ｱﾚｽﾀ,ﾌﾚｰﾑ	134A-1
(ｲ)	

品　名	FIG.NO.
ｲﾝｼﾞｪｸﾀｱｯｼ,ﾌｭｰｴﾙ	144A-2
ｲﾝｼｭﾚｰﾀ,ﾃﾞﾘﾊﾞﾘﾊﾟｲﾌﾟ	144A-4
ｲﾝﾀｰﾅﾙｷﾞﾔ	301A-14
ｲﾝﾍﾟﾗ,ｳｵｰﾀﾎﾟﾝﾌﾟ	160C-4
*	160B-4
*	160A-4
(ｳ)	
ｳｴｰﾌﾞﾜｯｼｬ	508A-23
(ｴ)	
ｴﾝﾄﾞ,ｹｰﾌﾞﾙ	541A-14
*	544A-14
*	508A-38
*	517A-24
ｴﾝﾌﾞﾚﾑ,S	420C-25
*	420B-25
*	420A-25
ｴﾝﾌﾞﾚﾑ,ﾏｰｸ(S)	544A-8
*	541A-8
ｴﾝﾌﾞﾚﾑ,ﾘﾔﾏｰｸS(ｸﾛｰﾑ)	508A-46
(ｵ)	
ｵｲﾙｼｰﾙ	204B-16
*	204A-16
*	119A-4
*	206A-7
*	336B-11
*	336A-12
*	206B-7
*	220B-29
*	220A-35
*	220A-29

品　名	FIG.NO.
*	220B-35
*	116A-13
*	220C-35
*	220C-29
ｵｲﾙｼｰﾙ(5.5X11.5X9.3)	121C-22
*	121B-21
*	121A-21
(ｶ)	
ｶﾞｲﾄﾞ,ｳｵｰﾀｰﾌﾞﾙｰﾌ	541A-20
ｶﾞｲﾄﾞ,ｵｲﾙﾚﾍﾞﾙｹﾞｰｼﾞ	180A-27
ｶﾞｲﾄﾞ,ﾀｲﾐﾝｸﾞﾁｪｰﾝNO.2	119A-16
ｶﾞｲﾄﾞ,ﾊﾞﾙﾌﾞ(OS)	111B-41
*	111A-40
ｶﾞｲﾄﾞ,ﾌｭｰｴﾙﾎｰｽ	144A-22
ｶﾞｽｹｯﾄ(11.8X22X1.2)	147A-17
ｶﾞｽｹｯﾄ(12.5X20X2.5)	180A-15
ｶﾞｽｹｯﾄ(16X22X0.8)	111A-13
*	111B-13
ｶﾞｽｹｯﾄ(20.5X30X1.5)	160A-18
*	160C-18
*	160B-18
ｶﾞｽｹｯﾄ(9.5X16.5X2)	407A-11
*	407B-14
ｶﾞｽｹｯﾄ,M26ﾌﾟﾗｸﾞ	113A-6
ｶﾞｽｹｯﾄ,ｲﾝﾃｰｸﾏﾆﾎｰﾙﾄﾞ	585A-7
*	122A-2
ｶﾞｽｹｯﾄ,ｳｵｰﾀｱｳﾄﾚｯﾄﾊﾟｲﾌﾟ	162A-6
ｶﾞｽｹｯﾄ,ｳｵｰﾀﾌﾟﾗｸﾞ	410C-44
*	401A-4
*	410B-44
*	401B-4
*	410A-44
ｶﾞｽｹｯﾄ,ｴｷｿﾞｰｽﾄｶﾊﾞｰ(ｽﾀｰﾎﾞｰﾄﾞ)	585A-8
*	140A-3
ｶﾞｽｹｯﾄ,ｴｷｿﾞｰｽﾄｶﾊﾞｰ(ﾎﾞｰﾄ)	140A-4
*	585A-9
ｶﾞｽｹｯﾄ,ｴｷｿﾞｰｽﾄﾁｭｰﾌﾞ	180A-12
*	585A-12
ｶﾞｽｹｯﾄ,ｴﾝｼﾞﾝﾎﾙﾀﾞ	401A-6
*	401B-6
*	585A-15
ｶﾞｽｹｯﾄ,ｴﾝｼﾞﾝﾎﾙﾀﾞｶﾊﾞｰ	401B-19
*	401A-19

品　名	FIG.NO.
*	585A-14
ｶﾞｽｹｯﾄ,ｵｲﾙｷﾞﾔﾗﾘ	113A-23
ｶﾞｽｹｯﾄ,ｵｲﾙｺﾝﾄﾛｰﾙﾊﾞﾙﾌﾞ	121B-11
*	121C-12
*	121A-11
ｶﾞｽｹｯﾄ,ｵｲﾙﾊﾟﾝ	585A-11
*	180A-6
ｶﾞｽｹｯﾄ,ｸﾗﾝｸｹｰｽｳｵｰﾀｼﾞﾔｹｯﾄｶﾊﾞｰ	585A-6
*	113A-19
ｶﾞｽｹｯﾄ,ｺﾚｸﾀ	163A-2
*	163B-2
ｶﾞｽｹｯﾄ,ｺﾚｸﾀｶﾊﾞｰ	163A-3
*	163B-3
ｶﾞｽｹｯﾄ,ｼﾘﾝﾀﾞﾌﾞﾛｯｸﾌﾟﾚｰﾄ	585A-10
*	162A-4
ｶﾞｽｹｯﾄ,ｼﾘﾝﾀﾞﾍﾂﾄﾞｶﾊﾞｰｽﾀｰﾎﾞｰﾄﾞ	585A-4
*	111A-26
*	111B-26
ｶﾞｽｹｯﾄ,ｼﾘﾝﾀﾞﾍﾂﾄﾞｶﾊﾞｰﾎﾟｰﾄ	111B-27
*	111A-27
*	585A-5
ｶﾞｽｹｯﾄ,ｼﾘﾝﾀﾞﾍﾂﾄﾞｽﾀｰﾎﾞｰﾄﾞ	111A-11
*	111B-11
*	585A-2
ｶﾞｽｹｯﾄ,ｼﾘﾝﾀﾞﾍﾂﾄﾞﾎﾟｰﾄ	111A-12
*	111B-12
*	585A-3
ｶﾞｽｹｯﾄ,ｽﾛｯﾄﾙﾎﾞﾃﾞｰ	163A-14
*	163B-23
ｶﾞｽｹｯﾄ,ｾﾊﾟﾚｰﾀ	147A-22
ｶﾞｽｹｯﾄ,ﾀｲﾐﾝｸﾞﾁｪｰﾝｶﾞｲﾄﾞﾍﾞｰｽ	119A-11
ｶﾞｽｹｯﾄ,ﾃﾞﾘﾊﾞﾘﾊﾟｲﾌﾟ	144A-7
ｶﾞｽｹｯﾄ,ﾎﾟﾝﾌﾟｹｰｽﾊﾟﾈﾙ	160A-6
*	160C-6
*	160B-6
ｶﾞｽｹｯﾄ,ﾏｳﾝﾄｵｲﾙｼｰﾙｶﾊﾞｰ	401A-14
*	585A-13
*	401B-14
ｶﾞｽｹｯﾄｾｯﾄ	585A-1
ｶﾞｰﾄﾞ,ｴｱｲﾝﾃｰｸ	420C-3
*	420B-3
*	420A-3
ｶﾞｰﾄﾞ,ｽﾛｯﾄﾙﾄﾞﾗﾑ	163B-32
*	163A-20
ｶﾊﾞｰ	337B-24
*	517A-29
ｶﾊﾞｰ(ｼﾝｸﾞﾙ)	544A-17
ｶﾊﾞｰ(ﾃﾞｭｱﾙ)	541A-17
ｶﾊﾞｰ,ｱｯﾊﾟﾏｳﾝﾄ	401B-30
*	401A-30

品　名	FIG.NO.
ｶﾊﾞｰ,ｳｴｻﾞ	420C-29
*	420B-29
*	420A-29
ｶﾊﾞｰ,ｳｵｰﾀﾌﾟﾚｯｼｬﾊﾞﾙﾌﾞ(ﾌﾞﾗｯｸ)	162A-7-1
ｶﾊﾞｰ,ｳｵｰﾀﾌﾟﾚｯｼｬﾊﾞﾙﾌﾞ(ﾎﾜｲﾄ)	162A-7-2
ｶﾊﾞｰ,ｴｱｲﾝﾃｰｸｲﾝﾅｽﾀｰﾎﾞｰﾄﾞ	420A-6
*	420B-6
*	420C-6
ｶﾊﾞｰ,ｴｱｲﾝﾃｰｸｲﾝﾅﾎﾞｰﾄ	420C-7
*	420A-7
*	420B-7
ｶﾊﾞｰ,ｴｷｿﾞｰｽﾄｽﾀｰﾎﾞｰﾄﾞ	140A-1
ｶﾊﾞｰ,ｴｷｿﾞｰｽﾄﾎﾞｰﾄ	140A-2
ｶﾊﾞｰ,ｴﾚｸﾄﾘｯｸﾊﾞｰﾂﾎﾙﾀﾞ	310A-4
ｶﾊﾞｰ,ｴﾝｼﾞﾝﾎﾙﾀﾞ(L)(ﾌﾞﾗｯｸ)	401A-18-1
ｶﾊﾞｰ,ｴﾝｼﾞﾝﾎﾙﾀﾞ(L)(ﾎﾜｲﾄ)	401A-18-2
ｶﾊﾞｰ,ｴﾝｼﾞﾝﾎﾙﾀﾞ(ﾌﾞﾗｯｸ)	401B-18-1
*	401A-18-3
ｶﾊﾞｰ,ｴﾝｼﾞﾝﾎﾙﾀﾞ(ﾎﾜｲﾄ)	401B-18-2
*	401A-18-4
ｶﾊﾞｰ,ｴﾝｼﾞﾝﾎﾙﾀﾞｱﾂﾊﾞ	401B-21
*	401A-21
ｶﾊﾞｰ,ｵｲﾙｷﾞｬﾗﾘ	113A-21
ｶﾊﾞｰ,ｵｲﾙﾊﾟﾝｽﾀｰﾎﾞｰﾄﾞ(L)(ﾌﾞﾗｯｸ)	410A-1-1
ｶﾊﾞｰ,ｵｲﾙﾊﾟﾝｽﾀｰﾎﾞｰﾄﾞ(L)(ﾎﾜｲﾄ)	410A-1-2
ｶﾊﾞｰ,ｵｲﾙﾊﾟﾝｽﾀｰﾎﾞｰﾄﾞ(ﾌﾞﾗｯｸ)	410C-1-1
*	410B-1-1
ｶﾊﾞｰ,ｵｲﾙﾊﾟﾝｽﾀｰﾎﾞｰﾄﾞ(ﾎﾜｲﾄ)	410C-1-2
*	410B-1-2
ｶﾊﾞｰ,ｵｲﾙﾊﾟﾝﾎﾟｰﾄ(L)(ﾌﾞﾗｯｸ)	410A-2-1
ｶﾊﾞｰ,ｵｲﾙﾊﾟﾝﾎﾟｰﾄ(L)(ﾎﾜｲﾄ)	410A-2-2
ｶﾊﾞｰ,ｵｲﾙﾊﾟﾝﾎﾟｰﾄ(ﾌﾞﾗｯｸ)	410C-2-1
*	410B-2-1
ｶﾊﾞｰ,ｵｲﾙﾊﾟﾝﾎﾟｰﾄ(ﾎﾜｲﾄ)	410C-2-2
*	410B-2-2
ｶﾊﾞｰ,ｸﾗﾝｸｹｰｽｳｵｰﾀｼﾞｬｹｯﾄ	113A-18
ｶﾊﾞｰ,ｹﾞｰｼﾞ	601A-15
*	601A-5
ｶﾊﾞｰ,ｺﾚｸﾀ	163B-15
*	163A-6
ｶﾊﾞｰ,ｻｲﾄﾞｽﾀｰﾎﾞｰﾄﾞ(L)(ﾌﾞﾗｯｸ)	410A-6-1
ｶﾊﾞｰ,ｻｲﾄﾞｽﾀｰﾎﾞｰﾄﾞ(L)(ﾎﾜｲﾄ)	410A-6-2
ｶﾊﾞｰ,ｻｲﾄﾞｽﾀｰﾎﾞｰﾄﾞ(ﾌﾞﾗｯｸ)	410B-6-1
*	410C-6-1
ｶﾊﾞｰ,ｻｲﾄﾞｽﾀｰﾎﾞｰﾄﾞ(ﾎﾜｲﾄ)	410C-6-2
*	410B-6-2
ｶﾊﾞｰ,ｻｲﾄﾞﾎﾞｰﾄ(ﾌﾞﾗｯｸ)	410C-7-1
*	410B-7-1
*	410A-7-1
ｶﾊﾞｰ,ｻｲﾄﾞﾎﾞｰﾄ(ﾎﾜｲﾄ)	410A-7-2

品　名	FIG.NO.
*	410C-7-2
*	410B-7-2
ｶﾊﾞｰ,ｻｰﾓｽﾀｯﾄ	162A-10
ｶﾊﾞｰ,ｼﾘﾝﾀﾞﾍｯﾄﾞｽﾀｰﾎﾞｰﾄﾞ	111B-22
*	111A-22
ｶﾊﾞｰ,ｼﾘﾝﾀﾞﾍｯﾄﾞﾎﾞｰﾄ	111B-23
*	111A-23
ｶﾊﾞｰ,ｽｲｯﾁｱﾂｼ	326B-8
*	326A-8
ｶﾊﾞｰ,ﾁﾙﾄﾘﾐｯﾄｽｲｯﾁ	335B-22
*	335A-16
ｶﾊﾞｰ,ﾌｭｰｴﾙﾌｨﾙﾀ	147A-7
ｶﾊﾞｰ,ﾌﾟﾗｸﾞ(ｼﾝｸﾞﾙ)	544A-7
ｶﾊﾞｰ,ﾌﾟﾗｸﾞ(ﾃﾞｭｱﾙ)	541A-7
ｶﾊﾞｰ,ﾌﾟﾛﾃｸｼｮﾝｱﾉｰﾄﾞ	111B-14
*	111A-14
*	140A-5
ｶﾊﾞｰ,ﾌﾟﾛﾃｸｼｮﾝｱﾉｰﾄﾞ(ﾌﾞﾗｯｸ)	180A-1-1
ｶﾊﾞｰ,ﾌﾟﾛﾃｸｼｮﾝｱﾉｰﾄﾞ(ﾎﾜｲﾄ)	180A-1-2
ｶﾊﾞｰ,ﾏｳﾝﾄｵｲﾙｼｰﾙ	401B-10
*	401A-10
ｶﾊﾞｰ,ﾘﾓｺﾝﾚﾊﾞｰﾛｱ	544A-16
*	541A-16
ｶﾊﾞｰ,ﾘﾝｸﾞｷﾞｬ	136A-1
ｶﾊﾞｰ,ﾚﾊﾞｰﾃﾞｻﾞｲﾝ	541A-24
*	544A-18
ｶﾊﾞｰ,ﾚﾊﾞｰﾒｯｷ	541A-25
*	544A-19
ｶﾊﾞｰ,ﾛｱﾏｳﾝﾄ(ﾌﾞﾗｯｸ)	405A-15-1
*	405B-16-1
*	405C-20-1
ｶﾊﾞｰ,ﾛｱﾏｳﾝﾄ(ﾎﾜｲﾄ)	405A-15-2
*	405C-20-2
*	405B-16-2
ｶﾊﾞｰ,ﾛｯｸｱｰﾑ	517A-22
ｶﾊﾞｰ,ﾜｲﾔ	508A-36
ｶﾊﾞｰｾｯﾄ,ｴﾝｼﾞﾝ(ﾌﾞﾗｯｸ)	420A-1-1
*	420B-1-1
*	420C-1-1
ｶﾊﾞｰｾｯﾄ,ｴﾝｼﾞﾝ(ﾎﾜｲﾄ)	420A-1-2
*	420B-1-2
*	420C-1-2
ｶﾑ,ｽﾛｯﾄﾙ	163A-34
*	163B-48
ｶﾑ,ﾄﾘﾑｾﾝﾀﾞ	315A-21
ｶﾑｱﾂｼ,ﾁﾙﾄﾘﾐｯﾄｽｲｯﾁ	335B-18
*	335A-13
ｶﾑｼｬﾌﾄ,ｲﾝﾃｰｸｽﾀｰﾎﾞｰﾄﾞ	121C-1
*	121B-1
*	121A-1

品　名	FIG.NO.
ｶﾑｼｬﾌﾄ,ｲﾝﾃｰｸﾎﾞｰﾄ	121C-2
*	121B-2
*	121A-2
ｶﾑｼｬﾌﾄ,ｴｷｿﾞｰｽﾄｽﾀｰﾎﾞｰﾄﾞ	121C-3
*	121B-3
*	121A-3
ｶﾑｼｬﾌﾄ,ｴｷｿﾞｰｽﾄﾎﾞｰﾄ	121C-4
*	121B-4
*	121A-4
ｶﾗｰ,ﾄﾞﾗｲﾌﾞｼｬﾌﾄ	220C-2
*	220B-2
*	220A-2

(キ)

品　名	FIG.NO.
ｷｰ	160C-17
*	160B-17
*	160A-17
ｷｰ(931)	508A-5-1
*	530A-3-1
*	530A-21-1
*	530A-31-1
ｷｰ(932)	508A-5-2
*	530A-3-2
*	530A-31-2
*	530A-21-2
ｷｰ(933)	508A-5-3
*	530A-21-3
*	530A-3-3
*	530A-31-3
ｷｰ(934)	530A-3-4
*	530A-21-4
*	530A-31-4
*	508A-5-4
ｷｰ(935)	508A-5-5
*	530A-3-5
*	530A-21-5
*	530A-31-5
ｷｰ(936)	530A-31-6
*	530A-3-6
*	530A-21-6
*	508A-5-6
ｷｰ(937)	530A-3-7
*	530A-21-7
*	508A-5-7

品　名	FIG.NO.
*	530A-31-7
ｷｰ(938)	508A-5-8
*	530A-3-8
*	530A-21-8
*	530A-31-8
ｷｰ(939)	530A-31-9
*	530A-3-9
*	530A-21-9
*	508A-5-9
ｷｰ(940)	530A-3-10
*	508A-5-10
*	530A-21-10
*	530A-31-10
ｷｰ(941)	530A-3-11
*	508A-5-11
*	530A-21-11
*	530A-31-11
ｷｰ(942)	530A-31-12
*	508A-5-12
*	530A-3-12
*	530A-21-12
ｷｯﾄ,ｳｵｰﾀﾌﾟﾚｯｼｬｹﾞｰｼﾞ	521A-5
ｷｯﾄ,ｳｵｰﾀﾎﾟﾝﾌﾟﾘﾍﾟｱ	160C-19
*	160B-19
*	160A-19
ｷｯﾄ,ｼﾝｸﾞﾙｹﾞｰｼﾞﾒｶﾆｶﾙ	601A-1
ｷｯﾄ,ﾃﾞｱﾙｹﾞｰｼﾞﾒｶﾆｶﾙ	601A-11
ｷｯﾄ,ﾌﾟﾛﾍﾟﾗﾅｯﾄ	407A-28
*	407B-31
ｷｯﾄ,ﾘﾓｺﾝｽﾍﾟｰｻｼﾝｸﾞﾙ	544A-20
ｷｯﾄ,ﾘﾓｺﾝｽﾍﾟｰｻﾂｲﾝ	541A-26
ｷﾞｬ,ｼﾌﾄ	518A-40
ｷﾞｬ,ﾄﾞﾗｲﾌﾞ	518A-32
*	116A-10
*	508A-20
ｷﾞｬ,ﾄﾞﾘﾌﾞﾝ	119A-1
ｷﾞｬ,ﾘﾓｺﾝｼﾌﾄ	545A-32
*	542A-32
ｷﾞｬ,ﾘﾓｺﾝﾄﾞﾗｲﾌﾞ	545A-31
*	542A-31
ｷﾞｬｱﾂｼ	301A-15
ｷｬｯﾌﾟ	337A-13
ｷｬｯﾌﾟ(OD:13.6)	322A-25
*	322B-25
*	322C-25
ｷｬｯﾌﾟ,ｵｲﾙﾌｲﾗ	111A-33
*	111B-34
ｷｬｯﾌﾟ,ｷｰ	530A-22
*	530A-32
*	508A-6

品　名	FIG.NO.
*	530A-4
ｷｬﾘｯﾌﾟ,ｸﾞﾘｯﾌﾟｽｲｯﾁﾎｰﾙ	541A-19
ｷｬﾘｯﾌﾟ,ｻｰﾋﾞｽｺﾈｸﾀ	322A-9
*	322C-9
*	322B-9
ｷｬﾘｯﾌﾟ,ｼﾘﾝﾀﾞﾎﾞﾃﾞｰ	530A-23
*	530A-33
*	530A-5
*	508A-7
ｷｬﾘｯﾌﾟ,ﾌｭｰｴﾙﾌｨﾙﾀ	147A-3
ｷｬﾘｯﾌﾟ,ﾎｰﾙ	542A-38
*	545A-38
ｷｬﾘｯﾌﾟ,ﾘﾓｺﾝﾚﾊﾞｰ	544A-9
*	541A-9
ｷｬﾘｯﾌﾟ,ﾚﾊﾞｰ	517A-12
*	508A-30

(ｸ)

品　名	FIG.NO.
ｸｯｼｮﾝ	163B-61
*	162A-15
*	322A-6
*	310A-6
*	147A-12
*	144A-12
*	147A-68
*	147A-34
*	410B-18
*	410B-13
*	410C-18
*	410C-13
*	322C-6
*	322B-6
*	410A-18
*	410A-13
*	420C-20
*	420B-20
*	420A-20
ｸｯｼｮﾝ,ｴﾝｼﾞﾝｺﾝﾄﾛｰﾙﾕﾆｯﾄ	326A-21
*	326B-21
ｸｯｼｮﾝ,ｵｲﾙﾊﾟﾝｶﾊﾞｰｱｯﾊﾟ	410B-3
*	410A-3
*	410C-3
ｸｯｼｮﾝ,ﾊﾞｷｭｰﾑﾊﾞﾙﾌﾞ	163B-4

品　名	FIG.NO.
ｸｰﾗ,ﾌｭｰｴﾙ	147A-16
ｸﾗｯﾁｾｯﾄ,ｽﾀｰﾃｲﾝｸﾞﾓｰﾀ	301A-10
ｸﾗﾝｸｼｬﾌﾄ	116A-7
ｸﾗﾝﾌﾟ	315A-10
*	315A-11
*	303A-13
*	303B-13
*	315A-20
*	315A-25
*	315A-16
*	315A-19
*	315B-13
*	322A-17
*	315B-11
*	322C-17
*	315B-10
*	322B-18
*	322B-20
*	322B-17
*	322A-18
*	322A-20
*	326B-12
*	326B-7
*	326B-15
*	405C-24
*	405B-20
*	322C-20
*	322C-18
*	326A-7
*	326A-15
*	326A-12
*	144A-16
*	144A-17
*	337A-25
*	144A-15
*	147A-69
*	163B-64
*	180A-25
*	147A-70
*	162A-30
ｸﾗﾝﾌﾟ(L:100)	322C-31
*	407B-22
*	407A-19
*	322B-31
*	322A-31
ｸﾗﾝﾌﾟ(L:145)	501A-18
*	501A-6
*	315A-12
*	322C-32
*	326A-24

品　名	FIG.NO.
*	322B-32
*	315B-12
*	322A-32
ｸﾗﾝﾌﾟ(L:250)	410C-36
*	410B-36
*	410A-36
ｸﾗﾝﾌﾟ(L:80)	530A-40
*	530A-28
*	530A-8
ｸﾗﾝﾌﾟ(L:95)	164A-14
ｸﾗﾝﾌﾟ,ｱｳﾄﾚｯﾄﾁｭｰﾌﾟ	134A-6
ｸﾗﾝﾌﾟ,ﾌｭｰｴﾙﾌｨﾙﾀ	147A-9
ｸﾘｯﾌﾟ	111A-39
*	111B-33
*	111B-40
*	111A-32
*	147A-58
*	430A-3
*	162A-37
*	162A-27
*	162A-28
*	162A-29
*	162A-32
*	144A-14
*	144A-20
*	144A-21
*	521A-9
ｸﾞﾘｯﾌﾟ	517A-10
*	508A-33
ｸﾘｯﾌﾟ(ID:11.5)	147A-37
ｸﾘｯﾌﾟ(ID:16)	310A-11
*	162A-40
ｸﾘｯﾌﾟ(ID:20)	322C-19
*	162A-31
*	322C-22
*	322A-19
*	322A-22
*	322B-22
*	322B-19
ｸﾘｯﾌﾟ(ID:23)	162A-39
ｸﾘｯﾌﾟ(ﾌﾞﾗｯｸ)	410A-9
*	410C-9
*	410B-9
ｸﾘｯﾌﾟ,ﾌｭｰｴﾙﾎｰｽNO.1	147A-40
ｸﾘｯﾌﾟ,ﾌｭｰｴﾙﾎｰｽNO.2	147A-39
ｸﾞﾘｯﾌﾟ,ﾘﾓｺﾝNO.1	541A-3
*	544A-3
ｸﾞﾘｯﾌﾟ,ﾘﾓｺﾝNO.2	544A-2
*	541A-2
ｸﾞﾛﾒｯﾄ	407B-9

品　名	FIG.NO.
*	407A-6
ｸﾞﾛﾒｯﾄ,ｴｱﾃﾝﾊﾟﾚﾁﾔｾﾝｻ	315A-2
*	315B-2
ｸﾞﾛﾒｯﾄ,ﾌﾞﾘｰｻﾞﾎｰｽ	134A-8
ｸﾞﾛﾒｯﾄ,ﾘﾓｺﾝｹｰﾌﾞﾙ	410A-33
*	410B-33
*	410C-33
ｸﾞﾛﾒｯﾄ,ﾘﾓｺﾝｼﾝｸﾞﾙ	545A-47
*	544A-24
ｸﾞﾛﾒｯﾄ,ﾘﾓｺﾝﾃﾞｭｱﾙ	542A-49
*	541A-30
ｸﾞﾛﾒｯﾄ,ﾘﾝｸ	163B-37
*	163A-23
ｸﾞﾛﾒｯﾄ,ﾜｲﾔﾘﾝｸﾞﾊｰﾈｽ	508A-3

(ｹ)

品　名	FIG.NO.
ｹﾞｰｼﾞ,ｵｲﾙﾚﾍﾞﾙ	180A-26
ｹﾞｰｼﾞｱｯｼ,ｳｵｰﾀﾌﾟﾚｯｼｬ15PSI ﾌﾞﾗｯｸ	501A-16-1
ｹﾞｰｼﾞｱｯｼ,ｳｵｰﾀﾌﾟﾚｯｼｬ15PSI(ﾎﾜｲﾄ)	501A-16-2
ｹﾞｰｼﾞｱｯｼ,ﾌｭｰｴﾙ (ﾌﾞﾗｯｸ)	501A-10-1
ｹﾞｰｼﾞｱｯｼ,ﾌｭｰｴﾙ (ﾎﾜｲﾄ)	501A-10-2
ｹﾞｰｼﾞｾｯﾄ,ﾏﾙﾁ(W/ｲﾝｽﾄﾗｸｼｮﾝ)	601A-2
*	601A-12
ｹｰｽ,ｳｵｰﾀﾎﾟﾝﾌﾟ	160B-1
*	160A-1
*	160C-1
ｹｰｽ,ｴｸｽﾃﾝｼｮﾝ(XX)(ﾌﾞﾗｯｸ)	405C-7-1
ｹｰｽ,ｴｸｽﾃﾝｼｮﾝ(XX)(ﾎﾜｲﾄ)	405C-7-2
ｹｰｽ,ｷﾞﾔ	301A-2
*	518A-21
ｹｰｽ,ｷﾞﾔ(ﾌﾞﾗｯｸ)	407B-1-1
*	407A-1-1
ｹｰｽ,ｷﾞﾔ(ﾎﾜｲﾄ)	407A-1-2
*	407B-1-2
ｹｰｽ,ﾘﾓｺﾝｷﾞﾔ	542A-22
*	545A-22
ｹｰｽｱｯｼ,ﾌｭｰｴﾙﾌｨﾙﾀ	147A-6
ｹｰﾌﾞﾙ,ｽﾛｯﾄﾙ	164A-7
ｹｰﾌﾞﾙｱｯｼ,ｽﾀｰﾀﾓｰﾀ	322C-1
*	322B-1
*	322A-1
ｹｰﾌﾞﾙｱｯｼ,ﾘﾓｺﾝ(10F:3.1M)	508A-59-2
ｹｰﾌﾞﾙｱｯｼ,ﾘﾓｺﾝ(12F:3.7M)	508A-59-3
ｹｰﾌﾞﾙｱｯｼ,ﾘﾓｺﾝ(14F:4.2M)	508A-59-4
ｹｰﾌﾞﾙｱｯｼ,ﾘﾓｺﾝ(16F:4.8M)	508A-59-5
ｹｰﾌﾞﾙｱｯｼ,ﾘﾓｺﾝ(18F:5.4M)	508A-59-6

品　名	FIG.NO.
ｹｰﾌﾞﾙｱｯｼ,ﾘﾓｺﾝ(20F:6.1M)	508A-59-7
ｹｰﾌﾞﾙｱｯｼ,ﾘﾓｺﾝ(22F:6.7M)	508A-59-8
ｹｰﾌﾞﾙｱｯｼ,ﾘﾓｺﾝ(24F:7.3M)	508A-59-9
ｹｰﾌﾞﾙｱｯｼ,ﾘﾓｺﾝ(8F:2.4M)	508A-59-1
(コ)	
ｺｲﾙ,ｲｸﾞﾆｯｼｮﾝﾀｲﾐﾝｸﾞ	303B-7
*	303A-7
ｺｲﾙ,ﾊﾞｯﾃﾘﾁｬｰｼﾞﾝｸﾞ	303B-4
*	303A-4
ｺｲﾙｱｯｼ,ｲｸﾞﾆｯｼｮﾝ	310A-9
ｺｯﾀ,ﾊﾞﾙﾌﾞ	121B-19
*	121A-19
*	121C-20
ｺｯﾀﾋﾟﾝ	336B-21
*	407A-26
*	407B-29
*	204A-11
*	204B-11
*	336A-23
*	163B-39
*	163A-25
ｺﾈｸﾀ	442A-8
ｺﾈｸﾀ,BRANCH	602A-20
*	602A-4
*	601A-23
ｺﾈｸﾀ,ｽﾛｯﾄﾙｺﾝﾄﾛｰﾙ	164A-8
ｺﾈｸﾀ,ﾌﾗｯｼｭｳｵｰﾀ	410B-45
*	410A-45
*	521A-3
*	410C-45
ｺﾞﾑｼｰﾙ,ｳｵｰﾀｰﾌﾟﾙｰﾌ	542A-6
*	545A-6
ｺﾚｸﾀ	163B-1
*	163A-1
ｺﾝﾛｯﾄﾞｱｯｼ	116A-5
(サ)	
ｻｲﾚﾝｻ,ｱｯﾊﾟｶﾊﾞｰ	134A-2
ｻｰｸﾘｯﾌﾟ	220C-36
*	204B-23
*	204A-23
*	220C-30

品　名	FIG.NO.
*	220A-36
*	220A-30
*	220B-36
*	220B-30
ｻｰﾓｽﾀｯﾄ,ｳｵｰﾀ 60°C	162A-9-1
ｻｰﾓｽﾀｯﾄ,ｳｵｰﾀ 71°C	162A-9-2
(シ)	
ｼﾞｪｯﾄ,ﾋﾟｽﾄﾝｸｰﾘﾝｸﾞ	113A-16
ｼｰﾄ,ﾊﾞﾙﾌﾞｽﾌﾟﾘﾝｸﾞ	121C-21
*	121B-20
*	121A-20
ｼﾌﾀ,ｸﾗｯﾁﾄﾞｯｸﾞ	220B-18
*	220C-18
*	220A-18
ｼﾌﾄｱｯｼ	542A-8
*	545A-8
ｼﾌﾄｱｰﾑｱｯｼ	518A-19
ｼﾑ	220A-9
*	220C-9
*	220B-9
ｼﾑ(12X20X0.5)	175A-9
ｼﾑ(39.5X64X0.3)	336B-10
*	336A-9
ｼﾑ(50X62X1)	220B-14-1
*	220C-14-1
*	220A-14-1
ｼﾑ(50X62X1.1)	220A-14-2
*	220B-14-2
*	220C-14-2
ｼﾑ(50X62X1.2)	220B-14-3
*	220A-14-3
*	220C-14-3
ｼﾑ(50X62X1.3)	220A-14-4
*	220B-14-4
*	220C-14-4
ｼﾑ(50X62X1.4)	220C-14-5
*	220B-14-5
*	220A-14-5
ｼﾑ(50X62X1.5)	220A-14-6
*	220C-14-6
*	220B-14-6
ｼﾑ(50X62X1.6)	220B-14-7

品　名	FIG.NO.
*	220C-14-7
*	220A-14-7
ｼﾑ(50X62X1.7)	220C-14-8
*	220A-14-8
*	220B-14-8
ｼﾑ(60X66X0.45)	220C-7-1
*	220B-7-1
*	220A-7-1
ｼﾑ(60X66X0.5)	220B-7-2
*	220A-7-2
*	220C-7-2
ｼﾑ(60X66X0.55)	220A-7-3
*	220C-7-3
*	220B-7-3
ｼﾑ(60X66X0.6)	220B-7-4
*	220A-7-4
*	220C-7-4
ｼﾑ(60X66X0.65)	220C-7-5
*	220A-7-5
*	220B-7-5
ｼﾑ(60X66X0.7)	220C-7-6
*	220A-7-6
*	220B-7-6
ｼﾑ(60X66X0.75)	220C-7-7
*	220A-7-7
*	220B-7-7
ｼﾑ(60X66X0.8)	220A-7-8
*	220C-7-8
*	220B-7-8
ｼﾑ(60X66X0.85)	220A-7-9
*	220B-7-9
*	220C-7-9
ｼﾑ(60X66X0.9)	220A-7-10
*	220C-7-10
*	220B-7-10
ｼﾑ(75X100X0.5)	220A-15-1
*	220C-15-1
*	220B-15-1
ｼﾑ(75X100X0.55)	220B-15-2
*	220C-15-2
*	220A-15-2
ｼﾑ(75X100X0.6)	220C-15-3
*	220A-15-3
*	220B-15-3
ｼﾑ(75X100X0.65)	220B-15-4
*	220C-15-4
*	220A-15-4
ｼﾑ(75X100X0.7)	220B-15-5
*	220C-15-5
*	220A-15-5

品　名	FIG.NO.
ｼﾑ(75X100X0.75)	220A-15-6
*	220C-15-6
*	220B-15-6
ｼﾑ(75X100X0.8)	220A-15-7
*	220C-15-7
*	220B-15-7
ｼﾑ(75X100X0.85)	220B-15-8
*	220C-15-8
*	220A-15-8
ｼﾑ(75X100X0.9)	220C-15-9
*	220A-15-9
*	220B-15-9
ｼﾑ(75X100X0.95)	220A-15-10
*	220B-15-10
*	220C-15-10
ｼﾑ(75X100X1)	220B-15-11
*	220C-15-11
*	220A-15-11
ｼﾑ,ﾀﾍﾞｯﾄ(T:2.175)	121A-14-1
*	121B-14-1
*	121C-15-1
ｼﾑ,ﾀﾍﾞｯﾄ(T:2.200)	121A-14-2
*	121C-15-2
*	121B-14-2
ｼﾑ,ﾀﾍﾞｯﾄ(T:2.225)	121B-14-3
*	121A-14-3
*	121C-15-3
ｼﾑ,ﾀﾍﾞｯﾄ(T:2.250)	121C-15-4
*	121A-14-4
*	121B-14-4
ｼﾑ,ﾀﾍﾞｯﾄ(T:2.275)	121C-15-5
*	121B-14-5
*	121A-14-5
ｼﾑ,ﾀﾍﾞｯﾄ(T:2.300)	121C-15-6
*	121B-14-6
*	121A-14-6
ｼﾑ,ﾀﾍﾞｯﾄ(T:2.325)	121A-14-7
*	121C-15-7
*	121B-14-7
ｼﾑ,ﾀﾍﾞｯﾄ(T:2.350)	121C-15-8
*	121B-14-8
*	121A-14-8
ｼﾑ,ﾀﾍﾞｯﾄ(T:2.375)	121B-14-9
*	121A-14-9
*	121C-15-9
ｼﾑ,ﾀﾍﾞｯﾄ(T:2.400)	121B-14-10
*	121C-15-10
*	121A-14-10
ｼﾑ,ﾀﾍﾞｯﾄ(T:2.425)	121A-14-11
*	121C-15-11

品　名	FIG.NO.	品　名	FIG.NO.
*	121B-14-1	*	121B-14-28
ｼﾑ,ﾀﾍﾟｯﾄ(T:2.450)	121B-14-1	*	121A-14-28
*	121C-15-1	ｼﾑ,ﾀﾍﾟｯﾄ(T:2.875)	121C-15-29
*	121A-14-1	*	121A-14-29
ｼﾑ,ﾀﾍﾟｯﾄ(T:2.475)	121B-14-1	*	121B-14-29
*	121C-15-1	ｼﾑ,ﾀﾍﾟｯﾄ(T:2.900)	121B-14-30
*	121A-14-1	*	121C-15-30
ｼﾑ,ﾀﾍﾟｯﾄ(T:2.500)	121B-14-1	*	121A-14-30
*	121C-15-1	ｼﾑ,ﾀﾍﾟｯﾄ(T:2.925)	121B-14-31
*	121A-14-1	*	121A-14-31
ｼﾑ,ﾀﾍﾟｯﾄ(T:2.525)	121B-14-1	*	121C-15-31
*	121C-15-1	ｼﾑ,ﾀﾍﾟｯﾄ(T:2.950)	121B-14-32
*	121A-14-1	*	121A-14-32
ｼﾑ,ﾀﾍﾟｯﾄ(T:2.550)	121A-14-1	*	121C-15-32
*	121C-15-1	ｼﾑ,ﾀﾍﾟｯﾄ(T:2.975)	121C-15-33
*	121B-14-1	*	121B-14-33
ｼﾑ,ﾀﾍﾟｯﾄ(T:2.575)	121A-14-1	*	121A-14-33
*	121C-15-1	ｼﾑ,ﾀﾍﾟｯﾄ(T:3.000)	121A-14-34
*	121B-14-1	*	121C-15-34
ｼﾑ,ﾀﾍﾟｯﾄ(T:2.600)	121C-15-1	*	121B-14-34
*	121B-14-1	ｼﾑｾｯﾄ,ﾘﾊﾞｰｽｷﾞﾔ	220A-13
*	121A-14-1	*	220C-13
ｼﾑ,ﾀﾍﾟｯﾄ(T:2.625)	121B-14-1	*	220B-13
*	121C-15-1	ｼﾑｾｯﾄ,ﾘﾊﾞｰｽﾌﾟﾛﾍﾟﾗｼｬﾌﾄ	220C-10
*	121A-14-1	*	220A-10
ｼﾑ,ﾀﾍﾟｯﾄ(T:2.650)	121C-15-2	*	220B-10
*	121B-14-2	ｼｬﾌﾄ	337B-18
*	121A-14-2	ｼｬﾌﾄ,ｴﾝｼﾞﾝｶﾊﾞｰﾌﾂｸ	410A-20
ｼﾑ,ﾀﾍﾟｯﾄ(T:2.675)	121A-14-2	*	410C-20
*	121C-15-2	*	410B-20
*	121B-14-2	ｼｬﾌﾄ,ｸﾗﾂﾁ	204A-5
ｼﾑ,ﾀﾍﾟｯﾄ(T:2.700)	121B-14-2	*	204B-5
*	121C-15-2	ｼｬﾌﾄ,ｸﾗﾝﾌﾟﾌﾞﾗｹｯﾄ	335B-6
*	121A-14-2	*	335A-3
ｼﾑ,ﾀﾍﾟｯﾄ(T:2.725)	121C-15-2	ｼｬﾌﾄ,ﾁﾙﾄｼﾘﾝﾀﾞｱｯﾊﾟ	337A-28
*	121B-14-2	*	337B-31
*	121A-14-2	ｼｬﾌﾄ,ﾁﾙﾄｼﾘﾝﾀﾞﾛｱ	337A-26
ｼﾑ,ﾀﾍﾟｯﾄ(T:2.750)	121C-15-2	ｼｬﾌﾄ,ﾄﾞﾗｲﾌﾞ	518A-34
*	121A-14-2	ｼｬﾌﾄ,ﾄﾞﾗｲﾌﾞ(L)	220A-1-1
*	121B-14-2	ｼｬﾌﾄ,ﾄﾞﾗｲﾌﾞ(X)	220A-1-2
ｼﾑ,ﾀﾍﾟｯﾄ(T:2.775)	121C-15-2	*	220B-1
*	121A-14-2	*	220C-1-1
*	121B-14-2	ｼｬﾌﾄ,ﾄﾞﾗｲﾌﾞ(XX)	220C-1-2
ｼﾑ,ﾀﾍﾟｯﾄ(T:2.800)	121B-14-2	ｼｬﾌﾄ,ﾋﾞﾆｵﾝ	301A-13
*	121C-15-2	ｼｬﾌﾄ,ﾌﾘｰｱｷｭﾑﾚｰﾀ	517A-13
*	121A-14-2	ｼｬﾌﾄ,ﾌﾟﾛﾍﾟﾗ	220A-17
ｼﾑ,ﾀﾍﾟｯﾄ(T:2.825)	121C-15-2	*	220B-17
*	121B-14-2	*	220C-17
*	121A-14-2	ｼｬﾌﾄ,ﾘﾓｺﾝﾄﾞﾗｲﾌﾞ	542A-36
ｼﾑ,ﾀﾍﾟｯﾄ(T:2.850)	121C-15-2	*	545A-36

品　名	FIG.NO.	品　名	FIG.NO.
ｼｭｰ,ﾀｲﾐﾝｸﾞﾁｪｰﾝｱｯﾊﾟ	119A-14	ｽｲｯﾁｱｯｼ	301A-6
ｼｭｰ,ﾀｲﾐﾝｸﾞﾁｪｰﾝﾛｱ	119A-15	ｽｲｯﾁｱｯｼ,PTT	517A-5
ｼﾞｮｲﾝﾄ,3ｳｴｲ	162A-26	*	508A-12
ｼﾞｮｲﾝﾄ,ﾄﾞﾗｲﾌﾞ	337A-21	*	326A-9
*	337B-17	*	326B-9
ｼﾞｮｲﾝﾄ,ﾌｭｰｴﾙﾒｲﾝ	144A-8	ｽｲｯﾁｱｯｼ,PTTｽﾀｰﾎﾞｰﾄﾞ(ﾃﾞｭｱﾙ)	541A-22
ｼｰﾘﾝｸﾞ,ｳｵｰﾀﾎﾟﾝﾌﾟｹｰｽ	160B-3	ｽｲｯﾁｱｯｼ,PTTﾎﾟｰﾄ(ﾃﾞｭｱﾙ)	541A-23
*	160C-3	ｽｲｯﾁｱｯｼ,ｲｸﾞﾆｯｼｮﾝ	530A-2
*	160A-3	*	508A-4
ｼｰﾘﾝｸﾞｷｯﾄ,ｷﾞﾔｹｰｽ	407A-29	*	530A-20
*	407B-32	*	530A-30
ｼﾘﾝﾀﾞｱｯｼ	337B-9	ｽｲｯﾁｱｯｼ,ｴﾏｼﾞｴﾝｼ	530A-10
ｼｰﾙ,ｱｯﾊﾟﾏｳﾝﾄ	401A-41	*	530A-24
*	401B-41	*	530A-34
ｼｰﾙ,ｳｵｰﾀﾘﾀｰﾝ	401B-5	*	508A-9
*	401A-5	ｽｲｯﾁｱｯｼ,ｵｲﾙﾌﾟﾚｯｼｬ	315B-6
ｼｰﾙ,ｴｱﾍﾞﾝﾄ	420A-13	*	315A-6
*	420C-13	ｽｲｯﾁｱｯｼ,ｸﾞﾘｯﾌﾟPTT(ｼﾝｸﾞﾙ)	544A-4
*	420B-13	ｽｲｯﾁｱｯｼ,ｸﾞﾘｯﾌﾟPTT(ﾃﾞｭｱﾙ)	541A-4
ｼｰﾙ,ｴｷｿﾞｰｽﾄﾁｭｰﾌﾞ	180A-10	ｽｲｯﾁｱｯｼ,ﾁﾙﾄﾘﾐｯﾄ	326B-14
ｼｰﾙ,ｴﾝｼﾞﾝﾎﾙﾀﾞｱｯﾊﾟｶﾊﾞｰ	401A-22	*	326A-14
*	401B-22	ｽｲｯﾁｱｯｼ,ﾆｭｰﾄﾗﾙ	545A-11
ｼｰﾙ,ｴﾝｼﾞﾝﾎﾙﾀﾞｵｲﾙ	401B-2	*	326A-5
*	401A-2	*	326B-5
ｼｰﾙ,ｵｲﾙ	340B-10	*	542A-11
*	340A-9	*	508A-8
*	401B-12	*	518A-12
*	401A-12	ｽｸﾘｭ	541A-5
ｼｰﾙ,ｻｲﾄﾞｶﾊﾞｰ	410B-8	*	542A-46
*	410A-8	*	542A-45
*	410C-8	*	542A-44
ｼｰﾙ,ｻｲﾚﾝｻ	134A-4	*	541A-11
ｼｰﾙ,ｼﾌﾄﾛｯﾄﾞﾀﾞｽﾄ	204A-9	*	530A-38
*	206A-6	*	517A-17
*	204B-9	*	517A-4
*	206B-6	*	517A-3
ｼｰﾙ,ｽﾃｱﾘﾝｸﾞｹｰﾌﾞﾙ	442A-2	*	517A-18
ｼｰﾙ,ﾁﾙﾄｱｯﾌﾟﾊﾝﾄﾞﾙﾎﾟｰﾄ	420A-11	*	530A-26
*	420B-11	*	530A-14
*	420C-11	*	517A-21
ｼｰﾙ,ﾁﾙﾄｱｯﾌﾟﾊﾝﾄﾞﾙﾘﾔ	420A-12	*	326A-4
*	420B-12	*	204B-22
*	420C-12	*	204A-22
ｼｰﾙ,ﾌｭｰｴﾙﾌｲﾙﾀNO.1	147A-4	*	326B-16
		*	326B-4
		*	326A-16
		*	147A-56
		*	545A-43
		*	544A-11
		*	544A-5

品　名	FIG.NO.	品　名	FIG.NO.
*	134A-7	ｽｸﾘｭ(5X65)	541A-27
*	111B-29	*	544A-21
*	545A-44	ｽｸﾘｭ(5X8)	337A-37
*	508A-44	ｽｸﾘｭ(6X10)	336B-18
*	163B-31	*	336B-8
*	163B-30	*	336A-26
*	163B-9	*	337A-36
*	163B-42	*	337B-42
*	420A-14	*	337B-41
*	340B-2	*	337B-40
*	340A-2	*	335B-5
*	147A-30	*	315B-9
*	147A-29	*	315A-9
*	111A-28	*	335B-24
*	147A-33	*	336A-20
*	163A-28	*	336A-14
*	163A-19	*	336A-7
*	163A-18	*	405B-8
*	420C-15	*	405C-6
*	420C-16	*	405C-12
*	420B-17	*	405A-7
*	420C-14	*	405A-20
*	508A-34	*	405B-6
*	508A-43	ｽｸﾘｭ(6X17)	410C-4
*	420C-17	*	410B-4
*	501A-24	*	410A-4
*	420B-16	ｽｸﾘｭ(6X20)	542A-25
*	420A-16	*	545A-25
*	420A-17	ｽｸﾘｭ(6X35)	410C-11
*	420A-15	*	410A-5
*	420B-15	*	410A-11
*	420B-14	*	410B-11
ｽｸﾘｭ(4X10)	508A-42	ｽｸﾘｭ(6X65)	410C-5
ｽｸﾘｭ(4X16)	326A-6	*	410B-5
*	326B-6	ｽｸﾘｭ(L:15)	147A-32
ｽｸﾘｭ(4X20)	517A-7	ｽｸﾘｭ(L:165)	508A-58
ｽｸﾘｭ(4X6)	518A-26	ｽｸﾘｭ,ｱｼﾞｬｽﾄ	163B-19
ｽｸﾘｭ(5X10)	518A-20	*	163A-10
*	545A-21	ｽｸﾘｭ,ｳｵｰﾀｰﾌﾟﾙｰﾌｶﾞｲﾄﾞ	541A-21
*	542A-21	ｽｸﾘｭ,ﾄﾞﾚｰﾝ	147A-54
ｽｸﾘｭ(5X12)	508A-48	ｽｸﾘｭ,ﾆｭｰﾄﾗﾙｽｲｯﾁ	508A-15
ｽｸﾘｭ(5X16)	542A-30	*	518A-13
*	542A-13	ｽｸﾘｭ,ﾘﾔｶﾊﾞｰ	508A-41
*	545A-30	ｽｸﾘｭｾｯﾄ	301A-8
*	545A-13	ｽｸﾘｭｰﾊﾟ	401B-13
*	517A-15	*	401A-13
*	518A-24	ｽﾀｯﾄﾞﾎﾞﾙﾄ	405C-9
ｽｸﾘｭ(5X25)	542A-14	*	122A-3
*	518A-15	*	163B-60
*	545A-14	*	163A-44

品　名	FIG.NO.	品　名	FIG.NO.
*	405A-5	*	220B-22
ｽﾀｯﾄﾞﾎﾞﾙﾄ,10X167	405C-8	*	220B-21
ｽﾄｯﾊﾟ	542A-24	*	542A-28
*	545A-24	*	542A-26
*	518A-23	*	545A-26
ｽﾄｯﾊﾟ,ｱｯﾊﾟｽﾗｽﾄ	401A-33	*	340A-7
*	401B-33	*	545A-28
ｽﾄｯﾊﾟ,ﾌﾟﾛﾍﾟﾗﾌﾞｯｼｭ	407A-22	*	517A-2
*	407B-25	*	340B-6
ｽﾄｯﾊﾟ,ﾘﾓｺﾝｹｰﾌﾞﾙ	410C-39	*	518A-25
*	410B-39	*	518A-31
*	410A-39	*	518A-27
ｽﾄｯﾊﾟ,ﾛｱｽﾗｽﾄﾘﾊﾞｰｽ	405A-17	*	336B-23
*	405B-18	*	336A-25
*	405C-22	*	336A-24
ｽﾄｯﾊﾟｾｯﾄ	301A-11	*	336B-22
ｽﾄﾗｲﾌﾟ,ｴﾝｼﾞﾝｶﾊﾞｰｽﾀｰﾎﾞｰﾄﾞ	420B-23-1	ｽﾌﾟﾘﾝｸﾞ,ｵｲﾙﾎﾟﾝﾌﾟﾃﾝｼｮﾅ	175A-7
*	420A-23-2	ｽﾌﾟﾘﾝｸﾞ,ｽﾛｯﾄﾙｶﾑ	163A-35
*	420C-23-2	*	163B-49
*	420C-23-1	ｽﾌﾟﾘﾝｸﾞ,ｽﾛｯﾄﾙﾚﾊﾞｰ	164A-6
*	420A-23-1	ｽﾌﾟﾘﾝｸﾞ,ﾆｭｰﾄﾗﾙｱｰﾑ	508A-32
*	420B-23-2	ｽﾌﾟﾘﾝｸﾞ,ﾊﾞｲﾊﾟｽｴｱ	163A-11
ｽﾄﾗｲﾌﾟ,ｴﾝｼﾞﾝｶﾊﾞｰﾎﾟｰﾄ	420C-24-1	*	163B-20
*	420B-24-1	ｽﾌﾟﾘﾝｸﾞ,ﾊﾞﾙﾌﾞ	121B-17
*	420B-24-2	*	121C-18
*	420A-24-2	*	121A-17
*	420A-24-1	ｽﾌﾟﾛｹｯﾄ,ｲﾝﾃｰｸｶﾑｼｬﾌﾄ	121A-5
*	420C-24-2	*	121B-5
ｽﾄﾚｰﾅ,ｵｲﾙﾎﾟﾝﾌﾟ	175A-4	ｽﾌﾟﾛｹｯﾄ,ｵｲﾙﾎﾟﾝﾌﾟﾄﾞﾗｲﾌﾞ	175A-1
ｽﾅｯﾌﾟﾋﾟﾝ	442A-9	ｽﾌﾟﾛｹｯﾄ,ｵｲﾙﾎﾟﾝﾌﾟﾄﾞﾘﾌﾞﾝ	175A-2
ｽﾅｯﾌﾟﾘﾝｸﾞ	336B-12	ｽﾌﾟﾛｹｯﾄ,ｶﾑｼｬﾌﾄ	121C-6
*	116A-4	*	121B-6
*	336A-10	*	121A-6
*	337B-35	ｽﾌﾟﾛｹｯﾄｱｯｼ,ｶﾑﾀｲﾐﾝｸﾞ	121C-5
*	337A-34	ｽﾍﾟｰｻ	518A-11
ｽﾊﾟｰｸﾌﾟﾗｸﾞ(NGK BKR6E)	111A-35	*	541A-15
*	111B-36	*	544A-15
ｽﾋﾟｰﾄﾞﾒｰﾀｱｯｼ,130KM/H (ﾌﾞﾗｯｸ)	501A-3-1	*	508A-51
ｽﾋﾟｰﾄﾞﾒｰﾀｱｯｼ,130KM/H (ﾎﾜｲﾄ)	501A-3-2	*	508A-57
ｽﾋﾟｰﾄﾞﾒｰﾀｱｯｼ,45KNOTS (ﾌﾞﾗｯｸ)	501A-3-5	*	517A-25
ｽﾋﾟｰﾄﾞﾒｰﾀｱｯｼ,45KNOTS (ﾎﾜｲﾄ)	501A-3-6	*	508A-40
ｽﾋﾟｰﾄﾞﾒｰﾀｱｯｼ,65KNOTS (ﾎﾜｲﾄ)	501A-3-7	*	442A-4
ｽﾋﾟｰﾄﾞﾒｰﾀｱｯｼ,80KM/H (ﾌﾞﾗｯｸ)	501A-3-3	*	147A-26
ｽﾋﾟｰﾄﾞﾒｰﾀｱｯｼ,80KM/H (ﾎﾜｲﾄ)	501A-3-4	*	508A-37
ｽﾌﾟﾘﾝｸﾞ	220C-21	ｽﾍﾟｰｻ(25X36.5X9.5)	220A-25
*	220C-22	*	220C-25
*	204A-20	*	220B-25
*	220A-21	ｽﾍﾟｰｻ(6.2X12.6X12.5)	164A-13
*	204B-20	ｽﾍﾟｰｻ(6.2X12.6X21)	164A-12
*	220A-22	ｽﾍﾟｰｻ,ｳｵｰﾀﾁｭｰﾌﾞ	160A-11

品　名	FIG.NO.
*	160C-11
*	160B-11
ｽﾍﾟｰｻ,ｽﾛｯﾄﾙｶﾑ	163A-36
*	163B-50
ｽﾍﾟｰｻ,ﾀｲﾐﾝｸﾞﾁｪｰﾝﾃﾝｼｮﾅ	119A-20
ｽﾍﾟｰｻ,ﾄﾞﾗｲﾌﾞｼｬﾌﾄﾍﾞｱﾘﾝｸﾞ	220A-3
*	220C-3
*	220B-3
ｽﾍﾟｰｻ,ﾅｯﾄ(T:6.0)	407B-26
*	407A-23
ｽﾍﾟｰｻ,ﾘﾝｸｼｬﾌﾄ	163A-31
*	163B-45
ｽﾗｲﾀﾞ,ｼﾌﾄﾎﾙﾘﾞﾝﾀﾙ	206B-8
*	206A-8
ｽﾘｰﾌﾞ,ｳｵｰﾀﾎﾟﾝﾌﾟｹｰｽ	160B-2
*	160A-2
*	160C-2
ｽﾛｯﾄﾙｱｰﾑｱｯｼ	545A-17
*	542A-17
*	518A-16

(ｾ)

品　名	FIG.NO.
ｾｯﾄ,ﾜｲﾔ	602A-1
ｾﾊﾟﾚｰﾀｱｯｼ,ﾌｭｰｴﾙﾍﾟｰﾊﾟ	147A-20
ｾﾝｻ,ｲﾝﾚｯﾄｴｱﾃﾝﾊﾟﾚﾁｬ	315B-1
*	315A-1
ｾﾝｻ,ﾃﾝﾊﾟﾚﾁｬ	315B-4
*	315A-5
*	315A-4
*	315B-5
ｾﾝｻ,ﾌﾟﾚｯｼｬ	163A-7
*	163B-16
ｾﾝｻｱｯｼ,ｶﾑｼｬﾌﾄﾎﾟｼﾞｼｮﾝ	303B-9
*	303A-9
ｾﾝｻｱｯｼ,ｼﾌﾄﾎﾟｼﾞｼｮﾝ	326B-1
*	326A-1
ｾﾝｻｱｯｼ,ﾊﾟｯﾄﾞﾎｲｰﾙ	602A-7
ｾﾝﾀﾞ,ｽﾋﾟｰﾄﾞﾒｰﾀ	501A-23
*	501A-22
ｾﾝﾀﾞｱｯｼ,ﾄﾘﾑ	315B-3
*	315A-13
*	315A-3

(ﾀ)

品　名	FIG.NO.
ﾀｺﾒｰﾀｱｯｼ,ｳｲｽﾞﾓﾆﾀ (ﾌﾞﾗｯｸ)	501A-20-1
*	460A-1-1
ﾀｺﾒｰﾀｱｯｼ,ｳｲｽﾞﾓﾆﾀ (ﾎﾜｲﾄ)	460A-1-2
*	501A-20-2
ﾀｯﾋﾟﾝｸﾞｽｸﾘｭｳ	160B-15
*	160A-15
*	160C-15
ﾀﾌﾞ,ﾄﾘﾑ(ﾌﾞﾗｯｸ)	407B-11-1
*	407A-8-1
ﾀﾌﾞ,ﾄﾘﾑ(ﾎﾜｲﾄ)	407A-8-2
*	407B-11-2
ﾀﾍﾟｯﾄ	121A-13
*	121B-13
*	121C-14
ﾀｰﾐﾅﾙ	601A-18
*	501A-7
*	601A-8
ﾀｰﾐﾅﾙ,ﾒｲﾝﾌｭｰｽﾞ	322C-24
*	322B-24
*	322A-24
ﾀｰﾐﾅﾙ/ｽﾘｰﾌﾞｾｯﾄ	602A-22
ﾀﾞﾝﾊﾟ,ﾛｱ	301A-17

(ﾁ)

品　名	FIG.NO.
ﾁｪｯｸﾊﾞﾙﾌﾞ	337B-8
ﾁｪｰﾝ,ｵｲﾙﾎﾟﾝﾌﾟﾄﾞﾗｲﾌﾞ	175A-5
ﾁｪｰﾝ,ﾀｲﾐﾝｸﾞｾｶﾝﾄﾞ	119A-9
ﾁｪｰﾝ,ﾀｲﾐﾝｸﾞﾌｧｰｽﾄ	119A-8
ﾁｬﾝﾊﾟ,ﾊﾞｷｭｰﾑ	163B-24
ﾁｭｰﾌﾞ	501A-5
*	501A-17
ﾁｭｰﾌﾞ,ｱｳﾄﾚｯﾄ	134A-5
ﾁｭｰﾌﾞ,ｳｵｰﾀ(L)	160A-7-2
ﾁｭｰﾌﾞ,ｳｵｰﾀ(X)	160C-7-1
*	160B-7
*	160A-7-1
ﾁｭｰﾌﾞ,ｳｵｰﾀ(XX)	160C-7-2
ﾁｭｰﾌﾞ,ｴｷｿﾞｰｽﾄ	180A-11

(ﾂ)

品　名	FIG.NO.
ﾂｰﾙｾｯﾄ	420C-28
*	420B-28
*	420A-28

(ﾃ)

品　名	FIG.NO.
ﾃﾞｨｽｸ,ﾌﾞﾚｰｷ	518A-9
ﾃﾞｶｰﾙ(ｼﾝｸﾞﾙ)	544A-10
ﾃﾞｶｰﾙ(ﾃﾞｭｱﾙ)	541A-10
ﾃﾞｶｰﾙ,ｸﾗｯﾁ	517A-27
ﾃﾞｶｰﾙ,ﾘﾓｺﾝｻｲﾄﾞ	508A-52
ﾃﾞｶｰﾙ,ﾚﾊﾞｰ	517A-26
ﾃｰﾌﾟ,PTTｽｲｯﾁ	326B-10
*	326A-10
ﾃｰﾌﾟ,ﾁﾙﾄｱｯﾌﾟﾊﾝﾄﾞﾙ(L:250)	420C-8
*	420B-10
*	420C-10
*	420C-9
*	420B-9
*	420A-9
*	420A-8
*	420B-8
*	420A-10
ﾃﾝｼｮﾅ,ｵｲﾙﾎﾟﾝﾌﾟﾁｪｰﾝ	175A-6
ﾃﾝｼｮﾅｱｯｼ,ｽﾀｰﾎﾞｰﾄﾞ	119A-23
ﾃﾝｼｮﾅｱｯｼ,ﾀｲﾐﾝｸﾞﾁｪｰﾝ	119A-18
ﾃﾝｼｮﾅｱｯｼ,ﾎﾞｰﾄ	119A-24

(ﾄ)

品　名	FIG.NO.
ﾄﾞﾗﾑ,ｽﾛｯﾄﾙ	164A-4
ﾄﾞﾗﾑ,ﾌﾘｰｽﾛｯﾄﾙ	508A-24
ﾄﾘﾑｱｯｼ,ﾊﾟﾜｰｳｲｽﾞﾁﾙﾄ	337B-1
*	337A-1

(ﾅ)

品　名	FIG.NO.
ﾅｯﾄ	322B-28
*	322B-2
*	322A-28
*	335A-5
*	322C-28
*	322C-2
*	220B-8
*	220B-4
*	220A-8
*	322A-2
*	220C-8
*	220C-4
*	335A-7
*	407A-24
*	405A-4
*	337B-32
*	407B-27
*	407B-8
*	407B-7
*	335B-17
*	335B-10
*	335B-8
*	337A-31
*	336B-19
*	336A-21
*	542A-10
*	541A-29
*	542A-43
*	544A-23
*	542A-48
*	518A-10
*	530A-12
*	508A-11
*	530A-36
*	517A-19
*	508A-49
*	163B-55
*	163A-45
*	220A-4
*	164A-10
*	163B-63
*	163A-41
*	545A-10
*	545A-46
*	122A-5
ﾅｯﾄ(M14)	401A-28
*	405B-13
*	401B-28
*	405A-12
*	405C-17

品　名	FIG.NO.
ﾅｯﾄ,ｹﾞｰｼﾞ	601A-13
*	601A-3
ﾅｯﾄ,ﾘﾝｸｼｬﾌﾄ	163A-32
*	163B-46
ﾅｯﾄ,ﾛｯｸ	442A-6
(ﾆ)	
ﾆｯﾌﾟﾙ,ｸﾞﾘｰｽ	336A-1
*	336B-1
*	401A-11
*	401B-11
(ﾉ)	
ﾉﾌﾞ,ﾌﾞﾚｰｷｱｼﾞｬｽﾄ	508A-17
(ﾊ)	
ﾊﾟｲﾌﾟ,ｳｵｰﾀｱｳﾄﾚｯﾄ	162A-5
ﾊﾟｲﾌﾟ,ｳｵｰﾀｲﾝｼﾞｹｰﾀ	401B-7
*	401A-7
ﾊﾟｲﾌﾟ,ｴｷｿﾞｰｽﾄ(ﾌﾞﾗｯｸ)	180A-9-1
ﾊﾟｲﾌﾟ,ｴｷｿﾞｰｽﾄ(ﾎﾜｲﾄ)	180A-9-2
ﾊﾟｲﾌﾟ,ｴｷｿﾞｰｽﾄﾚﾘｰｽﾞ	180A-14
ﾊﾟｲﾌﾟ,ﾃﾞﾘﾊﾞﾘ	144A-5
ﾊｳｼﾞﾝｸﾞ,ｼﾌﾄﾛｯﾄﾞｶﾞｲﾄﾞ	206B-5
*	206A-5
ﾊｳｼﾞﾝｸﾞ,ﾄﾞﾗｲﾌﾞｼｬﾌﾄ(L)(ﾌﾞﾗｯｸ)	405A-1-1
ﾊｳｼﾞﾝｸﾞ,ﾄﾞﾗｲﾌﾞｼｬﾌﾄ(L)(ﾎﾜｲﾄ)	405A-1-2
ﾊｳｼﾞﾝｸﾞ,ﾄﾞﾗｲﾌﾞｼｬﾌﾄ(X)(ﾌﾞﾗｯｸ)	405C-1-1
*	405B-1-1
ﾊｳｼﾞﾝｸﾞ,ﾄﾞﾗｲﾌﾞｼｬﾌﾄ(ﾎﾜｲﾄ)	405B-1-2
*	405C-1-2
ﾊｳｼﾞﾝｸﾞ,ﾄﾞﾗｲﾌﾞｼｬﾌﾄﾍﾞｱﾘﾝｸﾞ	220C-33
*	220A-33
*	220B-33
ﾊｳｼﾞﾝｸﾞ,ﾌｵﾜｰﾄﾞｷﾞｬﾍﾞｱﾘﾝｸﾞ	220B-37
*	220C-37

品　名	FIG.NO.
*	220A-37
ﾊｳｼﾞﾝｸﾞ,ﾌﾟﾛﾍﾟﾗｼｬﾌﾄﾍﾞｱﾘﾝｸﾞ	220C-26-1
*	220B-26-1
*	220A-26-1
ﾊｳｼﾞﾝｸﾞ,ﾌﾟﾛﾍﾟﾗｼｬﾌﾄﾍﾞｱﾘﾝｸﾞ(WH)	220B-26-2
*	220C-26-2
*	220A-26-2
ﾊｳｼﾞﾝｸﾞ,ﾘﾔ	301A-3
ﾊﾟｯｷﾝｸﾞ,ｹﾞｰｼﾞ	601A-6
*	601A-16
ﾊﾟｯｸｱｯﾌﾟﾘﾝｸﾞ	337B-20
ﾊﾟｯﾄﾞ,ﾀｲﾐﾝｸﾞﾁｪｰﾝﾃﾝｼｮﾅ	119A-19
ﾊﾟｯﾄﾞ,ﾄﾘﾑｼﾘﾝﾀﾞﾗﾑ	337A-27
*	337B-30
ﾊｰﾈｽｱｯｼ,ｱｸﾃｲﾌﾞﾊﾌﾞﾊﾟﾜｰ(2.5M)	602A-16
ﾊｰﾈｽｱｯｼ,ｱｸﾃｲﾌﾞﾊﾌﾞﾊﾟﾜｰ(6M)	601A-9
*	601A-21
*	602A-18
ﾊｰﾈｽｱｯｼ,ﾈｯﾄﾜｰｸﾊﾟﾜｰ	602A-3
*	601A-20
*	602A-13
ﾊｰﾈｽｱｯｼ,ﾜｲﾔﾘﾝｸﾞ	322B-8
*	322C-8
*	322A-8
ﾊﾟﾈﾙ,PTTｽｲｯﾁ	530A-16
ﾊﾟﾈﾙ,ｲｸﾞﾆｯｼｮﾝｽｲｯﾁ	530A-25
*	530A-6
*	530A-37
ﾊﾟﾈﾙ,ｴﾏｼﾞｴﾝｼｽﾄｯﾌﾟｽｲｯﾁ	530A-13
ﾊﾟﾈﾙ,ﾌﾛﾝﾄ(ﾌﾞﾗｯｸ)	410A-15-1
*	410C-15-1
*	410B-15-1
ﾊﾟﾈﾙ,ﾌﾛﾝﾄ(ﾎﾜｲﾄ)	410A-15-2
*	410C-15-2
*	410B-15-2
ﾊﾟﾈﾙ,ﾎﾞﾝﾌﾞｹｰｽｱﾝﾀﾞ	160C-5
*	160B-5
*	160A-5
ﾊﾟﾈﾙ,ﾗｲﾃｨﾝｸﾞｽｲｯﾁ	530A-18
ﾊﾟﾈﾙｱｯｼ,PTTｽｲｯﾁ	530A-15
ﾊﾟﾈﾙｱｯｼ,ｲｸﾞﾆｯｼｮﾝｽｲｯﾁ	530A-1
ﾊﾟﾈﾙｱｯｼ,ｴﾏｼﾞｴﾝｼｽｲｯﾁ	530A-9
ﾊﾟﾈﾙｱｯｼ,ｴﾝｼﾞﾝｽｲｯﾁ	530A-29
ﾊﾟﾈﾙｱｯｼ,ﾃﾞｭｱﾙｴﾝｼﾞﾝｽｲｯﾁ	530A-19
ﾊﾟﾈﾙｱｯｼ,ﾗｲﾃｨﾝｸﾞｽｲｯﾁ	530A-17
ﾊﾞﾙﾌﾞ(12V1.7W)	460A-2
*	501A-21
ﾊﾞﾙﾌﾞ(12V1.7W,T:6.5)	501A-2
ﾊﾞﾙﾌﾞ(12V3.4W)	501A-4
ﾊﾞﾙﾌﾞ(12V3W)	501A-19

品　名	FIG.NO.
*	501A-9
*	501A-13
*	501A-15
ﾊﾞﾙﾌﾞ,IAC	163B-25
*	163A-15
ﾊﾞﾙﾌﾞ,ｲﾝﾃｰｸ	121A-15
*	121B-15
*	121C-16
ﾊﾞﾙﾌﾞ,ｳｵｰﾀﾌﾟﾚｯｼｬ	162A-8
ﾊﾞﾙﾌﾞ,ｴｷｿﾞｰｽﾄ	121C-17
*	121B-16
*	121A-16
ﾊﾞﾙﾌﾞ,ｵｲﾙｺﾝﾄﾛｰﾙ	121C-11
ﾊﾞﾙﾌﾞ,ﾁｪｯｸ	163B-26
*	147A-52
ﾊﾞﾙﾌﾞ,ﾊﾞｷｭｰﾑｽｲｯﾁﾝｸﾞ	163B-5
ﾊﾞﾙﾌﾞ,ﾋﾟｽﾄﾝｼﾞｪｯﾄ	113A-11
ﾊﾞﾙﾌﾞｱｯｼ,ﾆｰﾄﾞﾙ	147A-21
ﾊﾞﾙﾌﾞｾｯﾄ,ｱｯﾌﾟﾌﾞﾛｰ	337B-23
ﾊﾞﾙﾌﾞｾｯﾄ,ﾏﾆｭｱﾙ	337A-20
ﾊﾟﾝ,ｵｲﾙ(ﾌﾞﾗｯｸ)	180A-7-1
ﾊﾟﾝ,ｵｲﾙ(ﾎﾜｲﾄ)	180A-7-2
ﾊﾞﾝﾄﾞ,ｽﾀｰﾀﾓｰﾀ	301A-16
ﾊﾝﾄﾞﾙ,ﾁﾙﾄｱｯﾌﾟ(ﾌﾞﾗｯｸ)	420C-4-1
*	420A-4-1
*	420B-4-1
ﾊﾝﾄﾞﾙ,ﾁﾙﾄｱｯﾌﾟ(ﾎﾜｲﾄ)	420A-4-2
*	420C-4-2
*	420B-4-2
(ﾋ)	
ﾋﾟｽﾄﾝ	116A-1
ﾋﾟｽﾄﾝ,ﾌﾘｰ	337A-9
*	337B-11
ﾋﾟｽﾄﾝ/ﾗﾑ	337B-5
ﾋﾟｽﾄﾝ/ﾗﾑｱｯｼ	337A-4
ﾋﾟｽﾄﾝｱｯｼ	337A-3
ﾋﾟｽﾄﾝｾｯﾄ(OS:0.5)	116A-14
ﾋﾟﾆｵﾝ	301A-12
ﾋﾟﾆｵﾝ/ｷﾞﾔｾｯﾄ	220C-6
*	220A-6
*	220B-6
ﾋﾟﾎﾞｯﾄ	164A-9
ﾋﾟﾝ	410B-30
*	410A-30
*	410B-48

品　名	FIG.NO.
*	410C-48
*	410C-30
*	206A-4
*	206B-4
*	410A-48
*	119A-12
*	204A-12
*	204B-12
*	545A-35
*	220C-38
*	518A-33
*	542A-35
*	220B-38
*	147A-28
*	220A-38
ﾋﾟﾝ(10.4X13X16)	113A-10
ﾋﾟﾝ(14X11.4X23)	111B-21
*	111A-21
ﾋﾟﾝ(5X12)	121B-8
*	121C-9
*	121A-8
ﾋﾟﾝ(5X18)	121A-9
*	121B-9
*	121C-10
ﾋﾟﾝ(6X12)	303A-3
*	160B-16
*	303B-3
*	160A-16
*	160C-16
ﾋﾟﾝ(8X11)	401B-8
*	401B-16
*	401A-16
*	401A-8
*	111B-28
*	111A-7
*	111B-3
*	111B-7
*	111A-3
ﾋﾟﾝ(8X12)	405C-10
*	405C-3
*	407B-10
*	407A-7
*	180A-18
*	180A-17
*	405B-3
*	405A-3
ﾋﾟﾝ(8X49)	220C-19
*	220B-19
*	220A-19
ﾋﾟﾝ,ｺﾈｸﾀ	220C-20

品　名	FIG.NO.
*	220B-20
*	220A-20
ﾋﾟﾝ,ﾁﾙﾄﾛｯｸ	335B-16
ﾋﾟﾝ,ﾋﾟｽﾄﾝ	116A-3

(ﾌ)

品　名	FIG.NO.
ﾌｱｽﾅ	420B-18
*	420C-18
*	420A-18
ﾌｱﾈﾙ,ｴｱｺﾚｸﾀ	163B-56
ﾌｲﾙﾀ	337A-19
*	337B-3
*	147A-27
ﾌｲﾙﾀ,ｳｵｰﾀｽﾀｰﾎﾞｰﾄﾞｻｲﾄﾞ	160C-13-2
*	160B-13-1
*	160A-13-2
*	160A-13-1
*	160B-13-2
*	160C-13-1
ﾌｲﾙﾀ,ｳｵｰﾀﾎﾞｰﾄｻｲﾄﾞ	160B-12-2
*	160C-12-2
*	160C-12-1
*	160A-12-1
*	160A-12-2
*	160B-12-1
ﾌｲﾙﾀ,ﾌｭｰｴﾙ	147A-11
ﾌｲﾙﾀ,ﾌｭｰｴﾙ,ﾚﾌﾄ	147A-47
*	147A-2
ﾌｲﾙﾀｱｯｼ,ｵｲﾙ	113A-26
ﾌｲﾙﾀｱｯｼ,ﾌｭｰｴﾙ	147A-5
ﾌﾞｻﾞｰ,ｳｵｰﾆﾝｸﾞ	530A-27
*	508A-13
*	530A-7
*	530A-39
ﾌﾞｻﾞｰｱｯｼ,ｳｵｰﾆﾝｸﾞ	521A-4
ﾌｯｸ,ｴﾝｼﾞﾝ	111B-42
*	111B-37
*	111A-36
*	111A-41
ﾌｯｸ,ｴﾝｼﾞﾝｶﾊﾞｰ	410C-23
*	410A-23
*	410B-23
ﾌｯｸ,ｴﾝｼﾞﾝｶﾊﾞｰﾘﾔﾎﾟｰﾄ	410C-24
*	410B-24
*	410A-24
ﾌｯｸ,ｴﾝｼﾞﾝﾌﾛﾝﾄ	113A-1

品　名	FIG.NO.
ﾌﾞｯｼｭ	337A-33
*	518A-43
*	410C-32
*	410B-32
*	410C-31
*	518A-41
*	508A-26
*	508A-22
*	518A-35
*	508A-19
*	518A-38
*	204A-17
*	322B-5
*	204A-18
*	204B-18
*	204B-17
*	322C-5
*	410A-32
*	410B-31
*	410A-31
*	337B-34
*	322A-5
ﾌﾞｯｼｭ,PTTｽｲｯﾁ	326A-11
*	326B-11
ﾌﾞｯｼｭ,ｳｵｰﾀﾁｭｰﾌﾞｱｯﾊﾟ	160C-8
*	160B-8
*	160A-8
ﾌﾞｯｼｭ,ｳｵｰﾀﾁｭｰﾌﾞﾛｱ	160C-9
*	160B-9
*	160A-9
ﾌﾞｯｼｭ,ｳｵｰﾀﾎﾞﾝﾌﾞｹｰｽ	160C-10
*	160B-10
*	160A-10
ﾌﾞｯｼｭ,ｸﾗｯﾁﾚﾊﾞｰ	204B-2
*	204A-2
ﾌﾞｯｼｭ,ｸﾗﾝﾌﾟｼｬﾌﾄｽｲﾍﾞﾙ	336B-5
*	336A-4
ﾌﾞｯｼｭ,ｼﾌﾄｷﾞﾔ	545A-33
*	542A-33
ﾌﾞｯｼｭ,ｽﾃｱﾘﾝｸﾞ	336A-5
*	336B-6
ﾌﾞｯｼｭ,ﾁﾙﾄｼﾘﾝﾀﾞﾛｱ	337A-29
ﾌﾞｯｼｭ,ﾁﾙﾄｽﾄｯﾊﾟﾛｯﾄﾞ	336B-15
*	336A-17
ﾌﾞｯｼｭ,ﾄﾞﾗｲﾌﾞｼｬﾌﾄ	405C-4
*	405B-4
ﾌﾞｯｼｭ,ﾌｭｰｴﾙﾎﾟﾝﾌﾟ	147A-25
ﾌﾞｯｼｭ,ﾘﾓｺﾝﾄﾞﾗｲﾌﾞｼｬﾌﾄ	545A-39
*	542A-39
ﾌﾞｯｼｭｾｯﾄ,ﾌﾟﾛﾍﾟﾗ	407A-21

品　名	FIG.NO.
*	407B-24
ﾌｭｰｽﾞ(10A)	508A-55
ﾌｭｰｽﾞ(15A)	322A-10
*	322A-30
*	322C-10
*	322C-30
*	322B-10
*	322B-30
ﾌｭｰｽﾞ(30A)	322C-11
*	322A-11
*	322B-11
ﾌｭｰｽﾞ(5A)	602A-19
*	602A-17
*	601A-10
*	601A-22
ﾌｭｰｽﾞ(60A)	322C-26
*	322B-26
*	322A-26
ﾌﾗｲﾎｲｰﾙ,ﾏｸﾞﾈﾄ	303A-1
*	303B-1
ﾌﾟﾗｸﾞ	111A-9
*	337B-13
*	111B-9
*	144A-24
ﾌﾟﾗｸﾞ(1/8PT,H:8)	113A-17
ﾌﾟﾗｸﾞ(12X18.65)	180A-16
ﾌﾟﾗｸﾞ(12X9)	204A-13
*	204B-13
ﾌﾟﾗｸﾞ(14X14)	144A-11
ﾌﾟﾗｸﾞ(18X8)	113A-9
ﾌﾟﾗｸﾞ,M26	113A-7
ﾌﾟﾗｸﾞ,ｳｵｰﾀ	401A-3
*	410B-43
*	410C-43
*	410A-43
*	401B-3
ﾌﾟﾗｸﾞ,ｵｲﾙﾍﾞﾝﾁｭﾘ	113A-4
ﾌﾟﾗｸﾞ,ｻｲﾄﾞｶﾊﾞｰ	410A-10
*	410B-10
*	410C-10
ﾌﾟﾗｸﾞ,ﾄﾞﾚｰﾝ	407A-27
*	407A-10
*	407B-13
*	407B-30
ﾌﾟﾗｸﾞ,ﾕﾆｵﾝ	407A-16
*	407B-19
ﾌﾟﾗｹｯﾄ	542A-29
*	508A-31
*	545A-29
ﾌﾟﾗｹｯﾄ,ｸﾗﾝﾌﾟｽﾀｰﾎﾞｰﾄﾞ(ﾌﾟﾗｯｸ)	335A-1-1

品　名	FIG.NO.
*	335B-1-1
ﾌﾟﾗｹｯﾄ,ｸﾗﾝﾌﾟｽﾀｰﾎﾞｰﾄﾞ(ﾎﾜｲﾄ)	335A-1-2
*	335B-1-2
ﾌﾟﾗｹｯﾄ,ｸﾗﾝﾌﾟﾎﾟｰﾄ(ﾌﾟﾗｯｸ)	335B-2-1
*	335A-2-1
ﾌﾟﾗｹｯﾄ,ｸﾗﾝﾌﾟﾎﾟｰﾄ(ﾎﾜｲﾄ)	335A-2-2
*	335B-2-2
ﾌﾟﾗｹｯﾄ,ｺﾚｸﾀﾌｱﾈﾙ,ｴｱ	163B-57
ﾌﾟﾗｹｯﾄ,ｽｲﾍﾞﾙ(L)(ﾌﾟﾗｯｸ)	336A-3-1
ﾌﾟﾗｹｯﾄ,ｽｲﾍﾞﾙ(L)(ﾎﾜｲﾄ)	336A-3-2
ﾌﾟﾗｹｯﾄ,ｽｲﾍﾞﾙ(ﾌﾟﾗｯｸ)	336B-3-1
ﾌﾟﾗｹｯﾄ,ｽｲﾍﾞﾙ(ﾎﾜｲﾄ)	336B-3-2
ﾌﾟﾗｹｯﾄ,ｽﾃｱﾘﾝｸﾞ(L)(ﾌﾟﾗｯｸ)	336A-6-1
ﾌﾟﾗｹｯﾄ,ｽﾃｱﾘﾝｸﾞ(L)(ﾎﾜｲﾄ)	336A-6-2
ﾌﾟﾗｹｯﾄ,ｽﾃｱﾘﾝｸﾞ(X)(ﾌﾟﾗｯｸ)	336B-7-1
ﾌﾟﾗｹｯﾄ,ｽﾃｱﾘﾝｸﾞ(X)(ﾎﾜｲﾄ)	336B-7-2
ﾌﾟﾗｹｯﾄ,ｽﾛｯﾄﾙｹｰﾌﾞﾙ	164A-5
ﾌﾟﾗｹｯﾄ,ﾁｪｯｸﾊﾞﾙﾌﾞ	147A-51
ﾌﾟﾗｹｯﾄ,ﾁﾙﾄﾛｯｸｽﾌﾟﾘﾝｸﾞ	336B-17
*	336A-19
ﾌﾟﾗｹｯﾄ,ﾊﾞｷｭｰﾑﾊﾞﾙﾌﾞ	163B-6
ﾌﾟﾗｹｯﾄ,ﾊﾞｰｼﾞﾊﾞﾙﾌﾞ	147A-66
ﾌﾟﾗｹｯﾄ,ﾊｰﾈｽ	322C-14
*	322B-12
*	322B-13
*	322C-13
*	322B-15
*	322C-12
*	322B-14
*	322A-13
*	322A-14
*	322A-12
*	322A-15
*	322C-15
ﾌﾟﾗｹｯﾄ,ﾌｱｽﾅ	420C-19
*	420B-19
*	420A-19
ﾌﾟﾗｹｯﾄ,ﾌｭｰｴﾙｸｰﾗ	147A-41
ﾌﾟﾗｹｯﾄ,ﾌｭｰｴﾙﾌｲﾙﾀ	147A-45
ﾌﾟﾗｹｯﾄ,ﾍﾞｰﾊﾟｾﾊﾟﾚｰﾀ	147A-62
ﾌﾟﾗｹｯﾄ,ﾛｱﾏｳﾝﾄ(ﾌﾟﾗｯｸ)	405B-15-1
*	405A-14-1
*	405C-19-1
ﾌﾟﾗｹｯﾄ,ﾛｱﾏｳﾝﾄ(ﾎﾜｲﾄ)	405C-19-2
*	405B-15-2
*	405A-14-2
ﾌﾟﾗｼ(+)	340B-5
*	340A-6
ﾌﾟﾗｼｱｯｼ	340B-4
*	340A-5

品　名	FIG.NO.
ﾌﾗｯﾌﾟ, ﾘﾝｸﾞｷﾞﾔｶﾊﾞｰ	136A-6
ﾌﾗﾝｼﾞ, ｶﾊﾞｰﾍﾞｰｽ(ｼﾝｸﾞﾙ)	545A-42
ﾌﾗﾝｼﾞ, ｶﾊﾞｰﾍﾞｰｽ(ﾃﾞｭｱﾙ)	542A-42
ﾌﾞﾚｰｶｱｯｼ	340B-7
*	340A-8
ﾌﾞﾚｰｷｱｼﾞｬｽﾄ	545A-3
*	542A-3
*	518A-6
ﾌﾞﾚｰｷｱｰﾑｱｯｼ	545A-9
*	542A-9
ﾌﾞﾚｰｷｼｭｰｱｯｼ	518A-8
ﾌﾞﾚｰｽ, ﾘﾝｸﾞｷﾞﾔｶﾊﾞｰ	136A-4
ﾌﾟﾚｰﾄ	545A-2
*	518A-2
*	542A-2
ﾌﾟﾚｰﾄ, ｱｯﾊﾟﾏｳﾝﾄ	401A-25
*	401B-25
ﾌﾟﾚｰﾄ, ｴｷｿﾞｰｽﾄｼｰﾙ	407A-15
*	407B-18
ﾌﾟﾚｰﾄ, ｵｲﾙｷﾞﾔﾗﾘ	113A-22
ﾌﾟﾚｰﾄ, ｵｲﾙｺﾝﾄﾛｰﾙ	121B-10
*	121A-10
ﾌﾟﾚｰﾄ, ｸﾗﾝﾌﾟﾌﾞﾗｹｯﾄﾛｱｽﾀｰﾎﾞｰﾄﾞ	335B-3
ﾌﾟﾚｰﾄ, ｸﾗﾝﾌﾟﾌﾞﾗｹｯﾄﾛｱﾎﾟｰﾄ	335B-4
ﾌﾟﾚｰﾄ, ｼﾌﾄﾋﾟﾝ	518A-29
*	542A-41
*	545A-41
ﾌﾟﾚｰﾄ, ｼﾌﾄﾚﾊﾞｰ	204B-4
*	204A-4
ﾌﾟﾚｰﾄ, ｼﾌﾄﾛｯｸ	542A-27
*	518A-28
*	545A-27
ﾌﾟﾚｰﾄ, ｼﾘﾝﾀﾞﾌﾞﾛｯｸｳｵｰﾀｼﾞﾔｹｯﾄ	162A-3
ﾌﾟﾚｰﾄ, ﾄﾗﾝｻﾑ	335B-13
*	335A-10
ﾌﾟﾚｰﾄ, ﾄﾘﾑｾﾝﾀﾞ	315A-24
ﾌﾟﾚｰﾄ, ﾄﾘﾑｾﾝﾀﾞｶﾑ	315A-23
ﾌﾟﾚｰﾄ, ﾌﾟﾘｰｻﾞｽﾀｰﾎﾞｰﾄﾞ	111A-24
*	111B-24
ﾌﾟﾚｰﾄ, ﾌﾟﾘｰｻﾞﾎﾟｰﾄ	111B-25
*	111A-25
ﾌﾟﾚｰﾄｱｯｼ	508A-16
ﾌﾟﾚｰﾄｱｯｼ, ｴﾏｼﾞｴﾝｼｽｲｯﾁﾛｯｸ	530A-35
*	530A-11
*	508A-10
ﾌﾞﾛｯｸｾｯﾄ, ｼﾘﾝﾀﾞ	113A-3
ﾌﾟﾛﾃｸﾀ(L:1130)	147A-59
ﾌﾟﾛﾃｸﾀ, ｴﾊﾟﾎﾞﾎｰｽ(290)	163B-12
ﾌﾟﾛﾃｸﾀ, ﾌｭｰｴﾙﾎｰｽ(340)	144A-10
ﾌﾟﾛﾃｸﾀ, ﾎｰｽ(9.5X11.5X450)	521A-10

品　名	FIG.NO.
ﾌﾟﾛﾃｸﾀ, ﾘｰﾄﾞﾜｲﾔ	315A-17
ﾌﾟﾛﾃｸﾀ, ﾘﾓｺﾝｹｰﾌﾞﾙﾎﾙﾀﾞ	410B-35
*	410C-35
*	410A-35
ﾌﾛｰﾄｱｯｼ	147A-23
ﾌﾟﾛﾍﾞﾗ(3X14-1/2X25)	407B-23-12
*	407A-20-12
ﾌﾟﾛﾍﾞﾗ(3X14-1/2X27)	407B-23-13
*	407A-20-13
ﾌﾟﾛﾍﾞﾗ(3X14-3/4X23)	407B-23-11
*	407A-20-11
ﾌﾟﾛﾍﾞﾗ(3X15-1/2X17)	407B-23-8
*	407A-20-8
ﾌﾟﾛﾍﾞﾗ(3X15-1/4X19)	407B-23-9
*	407A-20-9
ﾌﾟﾛﾍﾞﾗ(3X15X21)	407B-23-10
*	407A-20-10
ﾌﾟﾛﾍﾞﾗ(3X16X15)	407B-23-7
*	407A-20-7
ﾌﾟﾛﾍﾞﾗ(3X16X17)	407B-23-1
*	407A-20-1
ﾌﾟﾛﾍﾞﾗ(3X16X18-1/2)	407B-23-2
*	407A-20-2
ﾌﾟﾛﾍﾞﾗ(3X16X20)	407B-23-3
*	407A-20-3
ﾌﾟﾛﾍﾞﾗ(3X16X21-1/2)	407B-23-4
*	407A-20-4
ﾌﾟﾛﾍﾞﾗ(3X16X23)	407B-23-5
*	407A-20-5
ﾌﾟﾛﾍﾞﾗ(3X16X24-1/2)	407B-23-6
*	407A-20-6

(ﾍ)

品　名	FIG.NO.
ﾍﾞｱﾘﾝｸﾞ	220A-31
*	220B-31
*	220C-31
*	119A-3
*	175A-15
ﾍﾞｱﾘﾝｸﾞ(17X35X8)	204B-15
*	204A-15
ﾍﾞｱﾘﾝｸﾞ(30X40X25)	220B-27
*	220C-27
*	220A-27

品　名	FIG.NO.
ﾍﾞｱﾘﾝｸﾞ(32X48X30)	407B-2
*	407A-2
ﾍﾞｱﾘﾝｸﾞ(32X66X49)	220C-5
*	220B-5
*	220A-5
ﾍﾞｱﾘﾝｸﾞ(40X80X18)	119A-2
ﾍﾞｱﾘﾝｸﾞ(50X65X25)	220B-39
*	220A-39
*	220C-39
ﾍﾞｱﾘﾝｸﾞ(75X100X4)	220A-16
*	220C-16
*	220B-16
ﾍﾞｱﾘﾝｸﾞｾｯﾄ, ｸﾗﾝｸｼｬﾔﾌﾄSTD	116A-8-2
*	116A-8-5
*	116A-8-3
*	116A-8-4
*	116A-8-1
ﾍﾞｱﾘﾝｸﾞｾｯﾄ, ｸﾗﾝｸｼｬﾔﾌﾄｱﾝﾀﾞｻｲｽﾞ	116A-8-6
*	116A-8-7
*	116A-8-10
*	116A-8-8
*	116A-8-9
ﾍﾞｱﾘﾝｸﾞｾｯﾄ, ｸﾗﾝｸｽﾗｽﾄ	116A-9-1
ﾍﾞｱﾘﾝｸﾞｾｯﾄ, ｸﾗﾝｸｽﾗｽﾄｵｰﾊﾞｻｲｽﾞ	116A-9-2
ﾍﾞｱﾘﾝｸﾞｾｯﾄ, ｺﾈｸﾁﾝｸﾞﾛｯﾄﾞ	116A-6-1
ﾍﾞｱﾘﾝｸﾞｾｯﾄ, ｺﾈｸﾁﾝｸﾞﾛｯﾄﾞ USO.25	116A-6-2
ﾍﾞｰｽ	517A-28
ﾍﾞｰｽ, T/CｶﾞｲﾄﾞNO.1	119A-10
ﾍﾞｾﾞﾙ, ｹﾞｰｼﾞ	601A-14
*	601A-4
ﾍｯﾄﾞ, ﾄﾘﾑｼﾘﾝﾀﾞ	337A-6
ﾍｯﾄﾞｱｯｼ, ｼﾘﾝﾀﾞｽﾀｰﾎﾞｰﾄﾞ	111B-1
*	111A-1
ﾍｯﾄﾞｱｯｼ, ｼﾘﾝﾀﾞﾎﾟｰﾄ	111B-5
*	111A-5

(ﾎ)

品　名	FIG.NO.
ﾎｰｽ	147A-55
ﾎｰｽ(3.5X7.5X2000)	163B-34
*	163B-10
ﾎｰｽ(3.5X7.5X601)	163B-11
*	163B-33
ﾎｰｽ(4X8X600)	407B-20-2
*	407A-17
*	407B-20-1
ﾎｰｽ(5X8.2X1230)	147A-57
ﾎｰｽ(5X9X2000)	162A-23

品　名	FIG.NO.
*	162A-24
*	521A-7
ﾎｰｽ(5X9X600)	162A-22
*	162A-19
*	162A-20
*	162A-21
*	162A-16
*	521A-6
*	162A-18
*	162A-17
ﾎｰｽ(7.5X13.5X600)	147A-48
*	147A-36
*	147A-10
ﾎｰｽ(7X10.2X600)	410C-41
*	410B-41
*	410A-41
ﾎｰｽ, ｳｵｰﾀ(3ｳｴｲｿｰE/Hｶﾊﾞｰ)	162A-12
ﾎｰｽ, ｳｵｰﾀﾌﾗｯｼｭ	162A-38
ﾎｰｽ, ｳｵｰﾀﾘﾀｰﾝｽﾀｰﾎﾞｰﾄﾞ	162A-1
ﾎｰｽ, ｳｵｰﾀﾘﾀｰﾝﾎﾟｰﾄ	162A-2
ﾎｰｽ, ﾊﾞｲﾊﾟｽｴｱ	163A-9
*	163B-18
ﾎｰｽ, ﾌｭｰｴﾙ(3ｳｴｲｿｰﾃﾞﾘﾊﾞﾘﾊﾟｲﾌﾟ)	144A-1
ﾎｰｽ, ﾌｭｰｴﾙ(H)	147A-44
*	147A-49
*	147A-43
*	147A-8
ﾎｰｽ, ﾌｭｰｴﾙ(L)	147A-53
*	147A-38
ﾎｰｽ, ﾌｭｰｴﾙ(ﾀﾝｸｿｰｴﾝｼﾞﾝ)	430A-1
ﾎｰｽ, ﾌｭｰｴﾙ(ﾃﾞﾘﾊﾞﾘｿｰﾃﾞﾘﾊﾞﾘ)	144A-6
ﾎｰｽ, ﾌｭｰｴﾙｲﾝﾚｯﾄ(ｿｰﾌｨﾙﾀ)	144A-19
ﾎｰｽ, ﾌﾟﾘｰｻﾞｽﾀｰﾎﾞｰﾄﾞ	111B-32
*	111A-31
ﾎｰｽ, ﾌﾟﾘｰｻﾞﾎﾟｰﾄ	111B-39
*	111A-38
ﾎﾞﾃﾞｰｱｯｼ, ｽﾛｯﾄﾙNO.1	163B-17
*	163A-8
ﾎﾞﾃﾞｰｱｯｼ, ｽﾛｯﾄﾙNO.2	163B-22
*	163A-13
ﾎﾞｰﾙ	204B-14
*	220C-23
*	220C-24
*	220A-23
*	204A-14
*	220A-24
*	220B-24
*	220B-23
ﾎﾙﾀﾞ, PTTﾘﾚｰ	326A-18
*	326B-18

品　名	FIG.NO.	品　名	FIG.NO.
ﾎﾙﾀﾞ,ｳｵｰﾀﾎｰｽ	162A-36	*	175A-14
ﾎﾙﾀﾞ,ｴﾚｸﾄﾘｯｸﾊﾟｰﾂ	310A-3	*	180A-19
ﾎﾙﾀﾞ,ｴﾝｼﾞﾝ(ﾌﾞﾗｯｸ)	401B-1-1	*	206A-9
*	401A-1-1	*	204B-21
ﾎﾙﾀﾞ,ｴﾝｼﾞﾝ(ﾎﾜｲﾄ)	401A-1-2	*	204A-21
*	401B-1-2	*	175A-13
ﾎﾙﾀﾞ,ｸﾗｯﾁﾚﾊﾞｰ	204A-3	*	164A-16
*	204B-3	*	164A-15
ﾎﾙﾀﾞ,ｺﾈｸﾀ	322C-3	*	163B-62
*	322B-3	*	164A-17
*	322A-3	*	175A-12
ﾎﾙﾀﾞ,ｻｲﾄﾞｶﾊﾞｰ	410C-12	*	175A-11
*	410A-12	*	164A-18
*	410B-12	*	322B-23
ﾎﾙﾀﾞ,ｽﾀｰﾀｺﾈｸﾀ	303B-5	*	322B-21
*	303A-5	*	322B-16
ﾎﾙﾀﾞ,ｽﾛｯﾄﾙﾚﾊﾞｰ	164A-2	*	322C-16
ﾎﾙﾀﾞ,ﾁﾙﾄﾘﾐｯﾄｽｲｯﾁ	335B-19	*	322C-7
*	335A-14	*	322B-27
ﾎﾙﾀﾞ,ﾄﾞﾘﾌﾞﾝｷﾞﾔ	119A-5	*	322A-21
ﾎﾙﾀﾞ,ﾆｭｰﾄﾗﾙﾛｯｸ	508A-29	*	322A-16
*	517A-11	*	322A-7
ﾎﾙﾀﾞ,ﾌﾚｰﾑｱﾚｽﾀ	134A-3	*	322B-7
ﾎﾙﾀﾞ,ﾘﾓｺﾝｹｰﾌﾞﾙ	410B-34	*	322A-27
*	410C-34	*	322A-23
*	410A-34	*	322C-21
ﾎﾙﾀﾞ,ﾘﾚｰ	301A-22	*	401A-23
*	326A-23	*	401A-17
*	326B-23	*	401A-9
ﾎﾙﾀﾞｱｯｼ	518A-7	*	401B-17
ﾎﾙﾀﾞｱｯｼ,ﾌﾞﾗｼ	301A-4	*	401B-9
*	340A-3	*	401A-24
*	340B-8	*	326A-13
ﾎﾞﾙﾄ	147A-67	*	322C-27
*	162A-33	*	322C-23
*	162A-25	*	326B-19
*	162A-34	*	326B-13
*	163B-54	*	326A-19
*	163A-40	*	410B-14
*	162A-35	*	410B-19
*	147A-65	*	410B-37
*	144A-23	*	410A-19
*	144A-18	*	410A-37
*	180A-29	*	410A-42
*	147A-42	*	410C-37
*	147A-63	*	410C-42
*	147A-50	*	401B-23
*	147A-46	*	410B-42
*	180A-13	*	410C-14
*	180A-3	*	410C-19

品　名	FIG.NO.	品　名	FIG.NO.
*	410A-14	*	113A-24
*	303B-11	*	113A-20
*	303B-6	*	119A-26
*	303A-14	*	111B-20
*	310A-10	*	140A-9
*	310A-8	*	136A-5
*	303B-14	*	111A-37
*	301A-18	*	111B-18
*	206B-9	*	111B-19
*	401B-24	*	121C-13
*	303A-11	*	121B-12
*	303A-6	*	121A-12
*	301A-19	*	136A-3
*	140A-10	*	136A-2
*	111B-8	*	111B-30
*	111B-4	ﾎﾞﾙﾄ(10X115)	401B-38
*	111A-8	*	401A-38
*	163A-37	ﾎﾞﾙﾄ(10X195)	401B-37
*	163A-17	*	401A-37
*	113A-14	*	180A-22
*	111A-19	ﾎﾞﾙﾄ(10X200)	180A-23
*	111A-20	ﾎﾞﾙﾄ(10X35)	337A-30
*	111A-29	ﾎﾞﾙﾄ(10X44)	405C-2
*	111A-4	*	405B-2
*	163B-28	*	405A-2
*	111A-18	ﾎﾞﾙﾄ(10X50)	405B-17
*	163A-39	*	405A-16
*	301A-9	*	401B-32
*	337B-25	*	405C-21
*	420A-21	*	401B-36
*	163B-29	*	337B-36
*	163B-51	*	180A-21
*	163B-53	*	401A-36
*	420C-21	*	401A-32
*	420C-22	ﾎﾞﾙﾄ(10X55)	407A-4
*	163B-8	*	407B-4
*	420A-22	ﾎﾞﾙﾄ(10X70)	401B-35
*	420B-21	*	401A-35
*	420B-22	ﾎﾞﾙﾄ(10X95)	401A-31
*	111A-30	*	401B-31
*	119A-13	ﾎﾞﾙﾄ(12.7X115)	335B-9-1
*	119A-7	*	335A-6-1
*	116A-12	ﾎﾞﾙﾄ(12.7X150)	335B-9-3
*	119A-25	*	335A-6-2
*	119A-21	ﾎﾞﾙﾄ(12.7X75)	335B-9-2
*	119A-17	*	335A-6-3
*	113A-2	ﾎﾞﾙﾄ(12X26)	303B-2
*	111B-31	*	303A-2
*	111B-38	ﾎﾞﾙﾄ(12X70)	407B-3
*	113A-25	*	407A-3

品　名	FIG.NO.
ﾎﾞﾙﾄ(5X10)	303B-8
*	303A-8
ﾎﾞﾙﾄ(5X12)	315A-22
ﾎﾞﾙﾄ(6X12)	180A-24
*	410A-27
*	405C-25
*	410C-27
*	410B-27
*	315A-18
*	315A-8
*	405B-21
*	315B-8
ﾎﾞﾙﾄ(6X14)	180A-4
*	111A-17
*	140A-7
*	111B-17
ﾎﾞﾙﾄ(6X16)	405C-27-2
*	407A-13
*	407B-16
*	405C-27-1
*	315A-7
*	315B-7
*	405B-23
ﾎﾞﾙﾄ(6X18)	518A-18
*	545A-19
*	542A-19
ﾎﾞﾙﾄ(6X20)	315A-15
*	315A-14
ﾎﾞﾙﾄ(6X25)	335B-15
*	147A-61
*	335A-12
*	335B-20
*	162A-13
*	310A-7
*	335A-15
ﾎﾞﾙﾄ(6X35)	303B-12
*	303A-12
ﾎﾞﾙﾄ(8X110)	163B-59
*	163A-43
ﾎﾞﾙﾄ(8X120)	401B-15
*	401A-15
ﾎﾞﾙﾄ(8X125)	163B-58
*	163A-42
ﾎﾞﾙﾄ(8X22)	407A-9
*	407B-12
ﾎﾞﾙﾄ(8X30)	508A-47
*	401B-20
*	401A-20
ﾎﾞﾙﾄ(8X35)	220B-32
*	220C-32

品　名	FIG.NO.
*	220A-32
ﾎﾞﾙﾄ(8X38)	410C-16
*	410A-16
*	410B-16
ﾎﾞﾙﾄ(8X40)	180A-20
ﾎﾞﾙﾄ(8X45)	160B-14
*	160C-14
*	160A-14
ﾎﾞﾙﾄ(8X65)	122A-4
*	401A-39
*	401B-39
ﾎﾞﾙﾄ, 12X27	147A-18
ﾎﾞﾙﾄ, ｲﾝﾃｰｸｶﾑｼｬﾌﾄ	121C-7
ﾎﾞﾙﾄ, ｵｲﾙﾎﾟﾝﾌﾟﾃﾝｼｮﾅ	175A-8
ﾎﾞﾙﾄ, ｶﾑｼｬﾌﾄ	121C-8
*	121A-7
*	121B-7
ﾎﾞﾙﾄ, ｶﾑｼｬﾌﾄﾊｳｼﾞﾝｸﾞ(6X39)	111A-2
*	111B-6
*	111A-6
*	111B-2
ﾎﾞﾙﾄ, ｸｰﾗﾌﾞﾗｹｯﾄ	147A-35
ﾎﾞﾙﾄ, ｸﾗﾝｸｹｰｽ	113A-5
ﾎﾞﾙﾄ, ｺﾚｸﾀ	163A-4
*	163B-13
ﾎﾞﾙﾄ, ｼﾘﾝﾀﾞｰﾍｯﾄﾞ	111A-10
*	111B-10
ﾎﾞﾙﾄ, ｽﾄｯﾊﾟﾌﾛﾝﾄ	545A-15
*	542A-15
ﾎﾞﾙﾄ, ｽﾄｯﾊﾟﾘﾔ	545A-16
*	542A-16
*	518A-14
ﾎﾞﾙﾄ, ｽﾙｰ	337A-17
*	337B-28
ﾎﾞﾙﾄ, ﾄﾞﾗｯｸﾞﾘﾝｸ	442A-5
ﾎﾞﾙﾄ, ﾋﾟｽﾄﾝｼﾞｪｯﾄ	113A-15
ﾎﾞﾙﾄ, ﾎﾟﾝﾌﾟNO.1	337A-23
ﾎﾞﾙﾄ, ﾎﾟﾝﾌﾟNO.2	337A-24
ﾎﾞﾙﾄ, ﾏｳﾝﾄ	401A-27
*	401B-27
*	405B-11
*	405A-10
*	405C-15
ﾎﾞﾙﾄ, ﾘｻﾞｰﾊﾞ	337A-15
*	337B-15
ﾎﾟﾝﾌﾟ, ｽｸｲｽﾞ	430A-2
ﾎﾟﾝﾌﾟｱｯｼ, PTT	337A-18
ﾎﾟﾝﾌﾟｱｯｼ, ｵｲﾙ	175A-3
ﾎﾟﾝﾌﾟｱｯｼ, ﾌｭｰｴﾙ	147A-1
ﾎﾟﾝﾌﾟｱｯｼ, ﾌｭｰｴﾙ(H)	147A-24

(ﾏ)

品　名	FIG.NO.
ﾏｳﾝﾄ, ｱｯﾊﾟ	401B-26
*	401A-26
ﾏｳﾝﾄ, ｱｯﾊﾟｽﾗｽﾄﾘﾊﾞｰｽ	401B-34
*	401A-34
ﾏｳﾝﾄ, ﾛｱ	405A-9
*	405C-14
*	405B-10
ﾏｳﾝﾄ, ﾛｱｽﾗｽﾄ	405B-9
*	405A-8
*	405C-13
ﾏｰｸ, ｴﾝﾌﾞﾚﾑﾌﾛﾝﾄ(200)	420A-26-2
*	420A-26-1
ﾏｰｸ, ｴﾝﾌﾞﾚﾑﾌﾛﾝﾄ(225)	420B-26-1
*	420B-26-2
ﾏｰｸ, ｴﾝﾌﾞﾚﾑﾌﾛﾝﾄ(250)	420C-26-1
*	420C-26-2
ﾏｰｸ, ｴﾝﾌﾞﾚﾑﾘﾔ(200)	420A-27-2
*	420A-27-1
ﾏｰｸ, ｴﾝﾌﾞﾚﾑﾘﾔ(225)	420B-27-1
*	420B-27-2
ﾏｰｸ, ｴﾝﾌﾞﾚﾑﾘﾔ(250)	420C-27-2
*	420C-27-1
ﾏｰｸ, ﾊﾝﾄﾞﾙﾚﾊﾞｰ	508A-53
ﾏｸﾞﾈﾄ, ｷﾞﾔｹｰｽ	206B-3
*	206A-3
ﾏﾆﾎｰﾙﾄﾞ, PTT	337A-8
ﾏﾆﾎｰﾙﾄﾞ, ｲﾝﾃｰｸ	122A-1
ﾏﾆﾎｰﾙﾄﾞｱｯｼ	337B-2
ﾏﾆﾎｰﾙﾄﾞｻﾌﾞｱｯｼ	337A-2
ﾏﾆｭｱﾙﾊﾞﾙﾌﾞ	337B-16

(ﾒ)

品　名	FIG.NO.
ﾒｰﾀｱｯｼ, ｱﾜｰ (ﾌﾞﾗｯｸ)	501A-14-1
ﾒｰﾀｱｯｼ, ｱﾜｰ (ﾎﾜｲﾄ)	501A-14-2
ﾒｰﾀｱｯｼ, ﾄﾘﾑ (ﾌﾞﾗｯｸ)	501A-1-1
ﾒｰﾀｱｯｼ, ﾄﾘﾑ (ﾎﾜｲﾄ)	501A-1-2
ﾒｰﾀｱｯｼ, ﾎﾞﾙﾃｰｼﾞ (ﾌﾞﾗｯｸ)	501A-8-1
ﾒｰﾀｱｯｼ, ﾎﾞﾙﾃｰｼﾞ (ﾎﾜｲﾄ)	501A-8-2

(ﾓ)

品　名	FIG.NO.
ﾓｼﾞｭｰﾙｱｯｼ, GPSﾚｼｰﾊﾞ	602A-12
ﾓｰﾀｱｯｼ, PTT	340A-1
*	340B-1
*	337B-27
*	337A-16
ﾓｰﾀｱｯｼ, ｽﾀｰﾃｲﾝｸﾞ	301A-1

(ﾕ)

品　名	FIG.NO.
ﾕﾆｵﾝ	147A-19
*	407B-21
*	407A-18
ﾕﾆｵﾝ, ｵｲﾙﾊﾟﾝ	180A-8
ﾕﾆｵﾝ, ｽﾘｰｳｪｲﾌｭｰｴﾙﾎｰｽ	147A-14
ﾕﾆｵﾝ, ﾃﾞﾘﾊﾞﾘﾊﾟｲﾌﾟ	144A-9
ﾕﾆｵﾝ, ﾌｭｰｴﾙﾎｰｽ	147A-13
ﾕﾆｵﾝﾎﾞﾙﾄ	144A-13
ﾕﾆｯﾄ, ｴﾝｼﾞﾝｺﾝﾄﾛｰﾙ	326A-20
*	326B-20
ﾕﾆｯﾄ, ﾚｼﾞｽﾀﾋｰﾒｲﾙ	602A-14
*	602A-5
*	601A-25
ﾕﾆｯﾄ, ﾚｼﾞｽﾀﾒｰﾙ	602A-15
*	602A-6
*	601A-26

(ﾖ)

品　名	FIG.NO.
ﾖｰｸ, ｼﾌﾀ	206B-2
*	206A-2

品　名	FIG.NO.
(ラ)	
ﾗｯﾁ, ﾌｯｸﾚﾊﾞｰ	410C-26
*	410A-26
*	410B-26
ﾗﾊﾞｰ, ｴｷｿﾞｰｽﾄｼｰﾙ	407A-14
*	407B-17
ﾗﾊﾞｰ, ｴﾝｼﾞﾝｶﾊﾞｰ	420B-2
*	420C-2
*	420A-2
ﾗﾍﾞﾙ, S. I. G. P.	136A-7
ﾗﾍﾞﾙ, ｴﾝｼﾞﾝｶﾊﾞｰ	410C-46
*	410B-46
*	410A-46
ﾗﾍﾞﾙ, ｵｲﾙ/ｸﾘｱﾗﾝｽ	136A-8
ﾗﾍﾞﾙ, ﾌｯｸﾚﾊﾞｰ	410B-38-2
*	410C-38-1
*	410C-38-2
*	410A-38-1
*	410A-38-2
*	410B-38-1
(リ)	
ﾘｻﾞｰﾊﾞｱｯｼ	337A-12
ﾘｻﾞｰﾊﾞﾀﾝｸ	337B-26
ﾘﾃｰﾅ, ﾊﾞﾙﾌﾞｽﾌﾟﾘﾝｸﾞ	121A-18
*	121C-19
*	121B-18
ﾘｰﾄﾞ (L:165)	405A-19
*	337B-37
*	336B-2
*	336A-2
*	335B-23
*	405B-7
*	405C-11
*	337A-35
ﾘｰﾄﾞ (L:230)	337B-38
*	337B-39
ﾘｰﾄﾞ (L:310)	337A-38
*	336A-13
ﾘｰﾄﾞ, ｵｰｸﾞｼﾞﾘﾔﾘPTTｽｲｯﾁ	322C-33
*	322A-33
*	322B-33

品　名	FIG.NO.
ﾘｰﾄﾞ, ﾊﾞｯﾃﾘ	322B-29-1
*	322A-29-2
*	322A-29-1
*	322C-29-2
*	322C-29-1
*	322B-29-2
ﾘｰﾄﾞｱｯｼ, ﾌｭｰｴﾙ, ｹﾞｰｼﾞ	501A-11
ﾘｰﾄﾞﾜｲﾔ, ｽﾀｰﾃｲﾝｸﾞﾓｰﾀ	301A-20
ﾘﾓｰﾄｺﾝﾄﾛｰﾙｱｯｼ	508A-1
ﾘﾓｰﾄｺﾝﾄﾛｰﾙｱｯｼ, ｺﾝｼｰﾙ	517A-1
*	518A-1
ﾘﾓｰﾄｺﾝﾄﾛｰﾙｱｯｼ, ｼﾝｸﾞﾙ	544A-1
*	545A-1
ﾘﾓｰﾄｺﾝﾄﾛｰﾙｱｯｼ, ﾃﾞｭｱﾙ	542A-1
*	541A-1
ﾘﾚｰｱｯｼ	301A-21
*	326A-22
*	326B-22
ﾘﾚｰｱｯｼ, PTT	326A-17
*	326B-17
ﾘﾝｸﾞ	405B-5
*	405C-5
ﾘﾝｸ, ｸﾗｯﾁﾚﾊﾞｰ	204B-8
*	204A-8
ﾘﾝｸﾞ, ｽﾅｯﾌﾟ	542A-7
*	518A-5
*	518A-36
*	542A-37
*	545A-37
*	545A-7
ﾘﾝｸ, ﾁﾙﾄﾛｯｸﾚﾊﾞｰ	336A-18
*	336B-16
ﾘﾝｸｱｯｼ, ﾄﾞﾗｯｸﾞ	442A-3
ﾘﾝｸｾｯﾄ, ﾄﾞﾗｯｸﾞ	442A-1
ﾘﾝｸﾞｾｯﾄ, ﾋﾟｽﾄﾝ	116A-2
*	337A-11
ﾘﾝｸﾞｾｯﾄ, ﾋﾟｽﾄﾝ(OS:0.50)	116A-15
(ル)	
ﾙｰﾊﾞ, ﾁﾙﾄｱｯﾌﾟﾊﾝﾄﾞﾙ	420C-5
*	420B-5
*	420A-5

品　名	FIG.NO.
(レ)	
ﾚｷﾞｭﾚｰﾀ, ﾌｭｰｴﾙﾌﾞﾚｯｼｬ	147A-31
ﾚｸﾁﾌｱｲﾔ/ﾚｷﾞｭﾚｰﾀｱｯｼ	310A-1
ﾚﾊﾞｰ, NO. 1	163A-26
*	163B-40
ﾚﾊﾞｰ, NO. 2	163B-41
*	163A-27
ﾚﾊﾞｰ, ｼﾌﾄｾﾝｻ	326B-2
*	326A-2
ﾚﾊﾞｰ, ｽﾛｯﾄﾙNO. 1	164A-3
ﾚﾊﾞｰ, ﾁﾙﾄﾛｯｸ	336B-13
*	336A-15
ﾚﾊﾞｰ, ﾁﾙﾄﾛｯｸﾎﾟｰﾄ	336A-16
*	336B-14
ﾚﾊﾞｰ, ﾊﾝﾄﾞﾙ	508A-25
*	517A-9
ﾚﾊﾞｰ, ﾌｯｸﾌﾛﾝﾄ(ﾌﾞﾗｯｸ)	410A-25-1
*	410B-25-1
*	410C-25-1
ﾚﾊﾞｰ, ﾌｯｸﾌﾛﾝﾄ(ﾎﾜｲﾄ)	410B-25-2
*	410A-25-2
*	410C-25-2
ﾚﾊﾞｰ, ﾌｯｸﾘﾔｽﾀｰﾎﾞｰﾄﾞ(ﾌﾞﾗｯｸ)	410B-21-1
*	410C-21-1
*	410A-21-1
ﾚﾊﾞｰ, ﾌｯｸﾘﾔｽﾀｰﾎﾞｰﾄﾞ(ﾎﾜｲﾄ)	410A-21-2
*	410B-21-2
*	410C-21-2
ﾚﾊﾞｰ, ﾌｯｸﾘﾔﾎﾟｰﾄ(ﾌﾞﾗｯｸ)	410A-22-1
*	410B-22-1
*	410C-22-1
ﾚﾊﾞｰ, ﾌｯｸﾘﾔﾎﾟｰﾄ(ﾎﾜｲﾄ)	410C-22-2
*	410B-22-2
*	410A-22-2
ﾚﾊﾞｰ, ﾌﾘｰｽﾛｯﾄﾙ	508A-21
ﾚﾊﾞｰ, ﾘﾝｸ	163B-44
*	163A-30
ﾚﾊﾞｰｱｯｼ	301A-5
ﾚﾊﾞｰｱｯｼ, ｸﾗｯﾁ	204A-1
*	204B-1
ﾚﾊﾞｰｱｯｼ, ｽﾛｯﾄﾙ	545A-23
*	542A-23
*	518A-22

品　名	FIG.NO.
(ロ)	
ﾛｯｸﾜｯｼｬ	337B-33
*	337A-32
ﾛｯﾄﾞ, ｸﾗｯﾁ	204B-7
*	204A-7-1
ﾛｯﾄﾞ, ｸﾗｯﾁ(L)	204A-7-2
ﾛｯﾄﾞ, ｼﾌﾄ(X)	206B-1-1
*	206A-1
ﾛｯﾄﾞ, ｼﾌﾄ(XX)	206B-1-2
ﾛｯﾄﾞ, ｽﾛｯﾄﾙNO. 1	164A-1
ﾛｯﾄﾞ, ﾌﾘｰｱｷｭﾑﾚｰﾀ	518A-42
ﾛｯﾄﾞ, ﾘﾓｺﾝﾌﾘｰｱｸｾﾙ	542A-34
*	545A-34
ﾛｯﾄﾞｶﾞｲﾄﾞ	337B-6
ﾛｰﾗ	545A-12
*	542A-12
*	518A-30
*	508A-18
(ワ)	
ﾜｲﾔ, 15ｴｸｽﾃﾝｼｮﾝ	602A-10
ﾜｲﾔ, 25ｴｸｽﾃﾝｼｮﾝ	602A-11
ﾜｲﾔ, 2ｴｸｽﾃﾝｼｮﾝ	601A-19
*	602A-8
*	602A-2
ﾜｲﾔ, 6ｴｸｽﾃﾝｼｮﾝ	602A-9
ﾜｲﾔ, ﾃﾞｭｱﾙｹﾞｰｼﾞｱﾀﾞﾌﾟﾀ	602A-21
ﾜｲﾔ, ﾄﾘﾑﾒｰﾀｴｸｽﾃﾝｼｮﾝ(L:6500)	501A-25
ﾜｲﾔ, ﾆｭｰﾄﾗﾙ/PTTｽｲｯﾁ	517A-23
ﾜｲﾔｱｯｼ, PTTｽｲｯﾁｱﾀﾞﾌﾟﾀ	508A-2
ﾜｲﾔｱｯｼ, ﾆｭｰﾄﾗﾙ/PTTｽｲｯﾁ	541A-18
ﾜｲﾔｱｯｼ, ﾘﾓｺﾝ(L:2000)	521A-2
ﾜｲﾔｱｯｼ, ﾘﾓｺﾝｴｸｽﾃﾝｼｮﾝ(L:2000)	521A-1-1
ﾜｲﾔｱｯｼ, ﾘﾓｺﾝｴｸｽﾃﾝｼｮﾝ(L:3000)	521A-1-2
ﾜｲﾔｱｯｼ, ﾘﾓｰﾄｺﾝﾄﾛｰﾙ	508A-54-3
*	508A-54-2
*	508A-54-1
ﾜｯｼｬ	410B-17
*	410B-29
*	410A-17

品　名	FIG.NO.
*	410A-29
*	410C-17
*	545A-18
*	545A-4
*	410C-29
*	442A-7
*	401B-40
*	147A-64
*	310A-5
*	147A-15
*	147A-60
*	322A-4
*	336A-11
*	401A-40
*	322B-4
*	322C-4
*	544A-13
*	517A-6
*	517A-14
*	517A-16
*	508A-27
*	508A-35
*	508A-45
*	518A-39
*	541A-6
*	541A-12
*	518A-4
*	518A-17
*	518A-37
*	508A-14
*	220A-11-1
*	220A-11-5
*	220A-11-8
*	163A-5
*	163B-7
*	163B-14
*	220C-11-1
*	220C-11-5
*	220C-11-8
*	220B-11-1
*	220B-11-5
*	220B-11-8
*	541A-13
*	542A-18
*	544A-12
*	544A-6
*	542A-4
ﾜｯｼｬ(10.5X19X2)	405A-6
*	407B-5
ﾜｯｼｬ(10.5X50X3.2)	116A-11

品　名	FIG.NO.
ﾜｯｼｬ(12.5X22X2.5)	407B-6
*	407A-5
ﾜｯｼｬ(13.2X25X1)	410A-28
*	410C-28
*	410B-28
ﾜｯｼｬ(13.2X26X3)	335B-12
*	335A-8
ﾜｯｼｬ(13.2X45X3)	335B-11
*	335A-9
ﾜｯｼｬ(14X50X4)	405B-19
*	405A-18
*	405C-23
ﾜｯｼｬ(15X24X3)	401B-29
*	401A-29
ﾜｯｼｬ(16X32X3)	405A-11
*	405A-13
*	405B-12
*	405B-14
*	405C-16
*	405C-18
ﾜｯｼｬ(18.5X28X2.6)	113A-8
ﾜｯｼｬ(18.5X31X1)	407A-25
*	407B-28
ﾜｯｼｬ(30X38X1.7)	220C-11-2
*	220A-11-2
*	220B-11-2
ﾜｯｼｬ(30X38X1.9)	220C-11-3
*	220A-11-3
*	220B-11-3
ﾜｯｼｬ(30X38X2.1)	220C-11-4
*	220A-11-4
*	220B-11-4
ﾜｯｼｬ(30X38X2.3)	220C-11-6
*	220A-11-6
*	220B-11-6
ﾜｯｼｬ(30X38X2.4)	220C-11-7
*	220B-11-7
*	220A-11-7
ﾜｯｼｬ(30X38X2.6)	220C-11-9
*	220B-11-9
*	220A-11-9
ﾜｯｼｬ(30X38X2.7)	220C-11-10
*	220B-11-10
*	220A-11-10
ﾜｯｼｬ(30X38X2.8)	220C-11-11
*	220B-11-11
*	220A-11-11
ﾜｯｼｬ(39.5X64X1)	336B-9
*	336A-8
ﾜｯｼｬ(5.5X12X0.8)	326B-3

品　名	FIG.NO.
*	326A-3
*	544A-22
*	541A-28
ﾜｯｼｬ(5.5X16X1.2)	163A-29
*	163B-43
ﾜｯｼｬ(5.5X16X1.5)	542A-47
*	545A-45
ﾜｯｼｬ(6.5X13X1.0)	336A-22
*	336B-20
ﾜｯｼｬ(6.5X15X1.0)	204B-10
*	204A-10
ﾜｯｼｬ(6.5X18X1.5)	163B-52
*	163A-38
ﾜｯｼｬ(6.5X20X1.6)	164A-11
ﾜｯｼｬ(6.5X20X2)	410A-40
*	410B-40
*	410C-40
ﾜｯｼｬ(6.5X24X2)	508A-50
*	517A-20
ﾜｯｼｬ(75X100X2)	220C-12
*	220A-12
*	220B-12
ﾜｯｼｬ(7X12X1)	442A-10
ﾜｯｼｬ(8.5X20X2)	122A-6
ﾜｯｼｬ(8.5X26X1.6)	206A-10
*	206B-10
ﾜｯｼｬ,ｸﾗﾝﾌﾟﾌﾞﾗｹｯﾄｼｬﾌﾄ	335B-7
*	335A-4
ﾜｯｼｬ,ｽｲﾍﾞﾙﾂｰｸﾗﾝﾌﾟﾌﾞﾗｹｯﾄ	336B-4
ﾜｯｼｬ,ﾁﾙﾄｼﾘﾝﾀﾞﾂｰﾏﾆﾎｰﾙﾄﾞ	337B-29
ﾜｯｼｬ,ﾘﾓｺﾝﾄﾞﾗｲﾌﾞｼｬﾌﾄ	542A-40
*	545A-40
ﾜｯｼｬ,ﾘﾝｸ	163B-38
*	163A-24
ﾜｯｼｬ,ﾘﾝｸｼｬﾌﾄｽﾌﾟﾘﾝｸﾞ	163B-47
*	163A-33
(E)	
Eﾘﾝｸﾞ	410A-49
*	204B-19
*	410C-49
*	410B-49
*	204A-19

品　名	FIG.NO.
*	518A-3
*	508A-39
*	545A-5
*	542A-5
(0)	
Oﾘﾝｸﾞ	303A-10
*	144A-3
*	340B-3
*	337B-14
*	337A-22
*	303B-10
*	340A-4
*	163B-21
*	163A-12
*	337B-22
*	337B-21
*	337B-7
Oﾘﾝｸﾞ(D:1.3,ID:9.8)	113A-12
Oﾘﾝｸﾞ(D:1.9,ID:21.8)	180A-5
*	111A-15
*	111B-15
*	140A-8
Oﾘﾝｸﾞ(D:1.9,ID:9.8)	113A-13
Oﾘﾝｸﾞ(D:2,ID:29.5)	163A-16
*	163B-27
Oﾘﾝｸﾞ(D:2.1,ID:8.8)	180A-28
Oﾘﾝｸﾞ(D:2.4,ID:21.8)	175A-10
Oﾘﾝｸﾞ(D:3.1,ID:104.4)	220C-28
*	220B-28
*	220A-28
Oﾘﾝｸﾞ(D:3.1,ID:26.4)	162A-14
*	111B-35
*	111A-34
Oﾘﾝｸﾞ(D:3.1,ID:65.4)	220C-34
*	220A-34
*	220B-34
Oﾘﾝｸﾞ(D:3.5,ID:59.6)	206B-11
*	206A-11
Oﾘﾝｸﾞ(D:5.7	119A-6
Oﾘﾝｸﾞ,ﾚｸﾁﾌｧｲﾔ/ﾚｷﾞｭﾚｰﾀ	310A-2
Oﾘﾝｸﾞｾｯﾄ	337B-19
*	337A-14
*	337B-12
*	337B-10
*	337A-10

品　名	FIG.NO.	品　名	FIG.NO.
*	337A-5		
*	337B-4		
Oﾘﾝｸﾞｾｯﾄ,ﾍｯﾄﾞ	337A-7		

品　名	FIG.NO.	品　名	FIG.NO.

スズキ DF200/225/250 パーツカタログ

2017年 8月 作成
2017年 8月 発行

発行 スズキ株式会社
サービス技術部
サービス資料課
〒432-8611 静岡県浜松市南区高塚町300番地

Copyright © スズキ株式会社 2017 All Rights Reserved

SUZUKI MOTOR CORPORATION

PRINTED IN JAPAN

9900B-90280